Ведомость рабочих чертежей комплекта СС

Лист	Наименование	Примечание
1	Общие данные	
2	Схема скелетная сетей системы связи	
3	Схема скелетная сетей системы связи	
4	Схема скелетная сетей системы связи	
5	План сетей связи на отм.–2.100	
6	План сетей связи на отм. 0.000	
7	Экспликация помещений	
8	План сетей связи на отм. типового этажа	
9	Экспликация помещений	

Ведомость ссылочных и прилагаемых документов

Обозначение	Наименование	Примечание
	Ссылочные документы	
СП РК 3.02–101–2012	Здания жилые многоквартирные	
	Прилагаемые документы	
17–2023–СС.СО	Спецификация оборудования, изделии и материалов	3 листа

Проектная документация разработана в соответствии с действующими на территории Республики Казахстан государственными нормами, правилами и стандартами и обеспечивают безопасную для жизни и здоровья людей эксплуатацию объекта при соблюдении мероприятий, предусмотренных рабочими чертежами.

Главный инженер проекта Утелбаев Е.

Общие указания

Данным разделом выполняется проект внутренних сетей системы связи жилого дома.

Проект выполнен на основании задания на проектирования, чертежей строительных разделов и в соответствии с СП РК 3.02–101–2012 " Здания жилые многоквартирные", СНиП РК 3.02–10–2010 "Устройство систем связи, сигнализации и диспетчеризации инженерного оборудования жилых и общественных зданий".

Телефонизация

Оптические кабели ОК–2 от муфты оптической, устанавливаемой в шкафу ШРМ в подвале отводятся к этажным распределительным коробкам КРЭ со сплиттерами. В квартирах устанавливаются абонентские розетки оптические РА, которые подключаются к распределительным коробкам КРЭ с помощью оптических шнуров–патчкордов FTTH. На каждом этаже устанавливаются коробки протяжные этажные КПЭ, в подвальном помещении коробка протяжная подвальная КПП для протяжки кабелей. Кабели оптические между этажами защищаются трубами ПВХ диаметром 32мм, трубы крепятся к стене скобами монтажными.

Шнуры оптические–падчкорды прокладываются в кабель–каналах.

Домофон

Проектом предусмотрена аудиодомофонная связь.

Вызывной блок БВД–311R и электромагнитный замок ML300 устанавливаются во входной двери, устроиство квартирное переговорное УКП –в квартирах.

Управление домофонами и питание домофонов осуществляется блоком управления БУД–302М, устанавливаемым в шкафу ШД лестничной клетке 1 этажа.

Подача напряжения переменного тока 220В к блоку питания осушествляется комплектом ЭОМ.

Сеть домофонной связи выполняется кабелями марки КСПВ и проводом ТРВ.

Абонентская проводка(от блоков коммутации БК–10 до устроиств квартирных переговорных УКП) осуществляется проводом ТРВ, прокладываемым в ПВХ трубах диаметром 16 мм.

Кабель КСПВ от шкафа ШД до входной двери и до шкафа ШЭ прокладывается в металлорукаве диаметром 10мм.

Видеонаблюдение

Для наружного обзора входов в жилое здание и обзора проходов к лестничной клетке предусмотрена система видеонаблюдения.

Проектом предусмотрены сетевые IP видеокамеры внутренней и наружной установки

Т.к специального пункта видеонаблюдения в здании отсутствует предусмотрена установка видеорегистратора в специальном металлическом запираемом шкафу (ШВН) в лестничной клетке 1 этажа Дома № 1, 1 этажа Дома № 3 и 1 этажа Дома № 2, в 2 подьезде . Службой охраны время от времени осуществляется снятия данных с видеорегистратора.

Сети системы видеонаблюдения выполняются кабелями марки FTP 5е, прокладываемыми по стене в металлорукавах.

Локальная сеть

Локальная сеть выполняется с использованием коммутаторов разных портов и информационных розеток, к которым подключаются компьютеры. Информационные розетки подключаются к коммутаторам кабелем типа "витая пара" UTP кат.6. Для подключения компьютеров к розеткам предусмотрены коммутационные кабели (патчкорды).

Кабели локальной сети UTP кат.6 прокладываются по стене скрыто под слоем штукатурки. Выход в интернет осуществляется подключением коммутаторов к бес проводному маршрутизатору.

Согласовано

Раздел АС	Раздел ВК	Раздел ОВ
Назаров А.	Ташматбаев А.	Азаренко

Взам. инв. N

Подп. и дата

Инв. N подл.

Изм.	Кол. уч.	Лист	N док.	Подп.	Дата
Проверил		Шекербеков			
Исполнитель		Байдуллаев А.			
Н.контроль		Колдасов Б.			

04/15–2023–СС

"Строительство 30 многоквартирных жилых домов в жилом массиве в конце улицы Аскарова, Жамбылская область, г.Тараз.Жилой дом №15 (с наружными сетями (электроснабжения, водоснабжение и канализация, газоснабжение) и благоустройством территорий"

Жилой дом	Стадия	Лист	Листов
	РП	1	9
Общие данные	ТОО «Асад–ЛТД» г. Шымкент 2023 г.		

Копировал Формат А3

Схема сетей телевидения

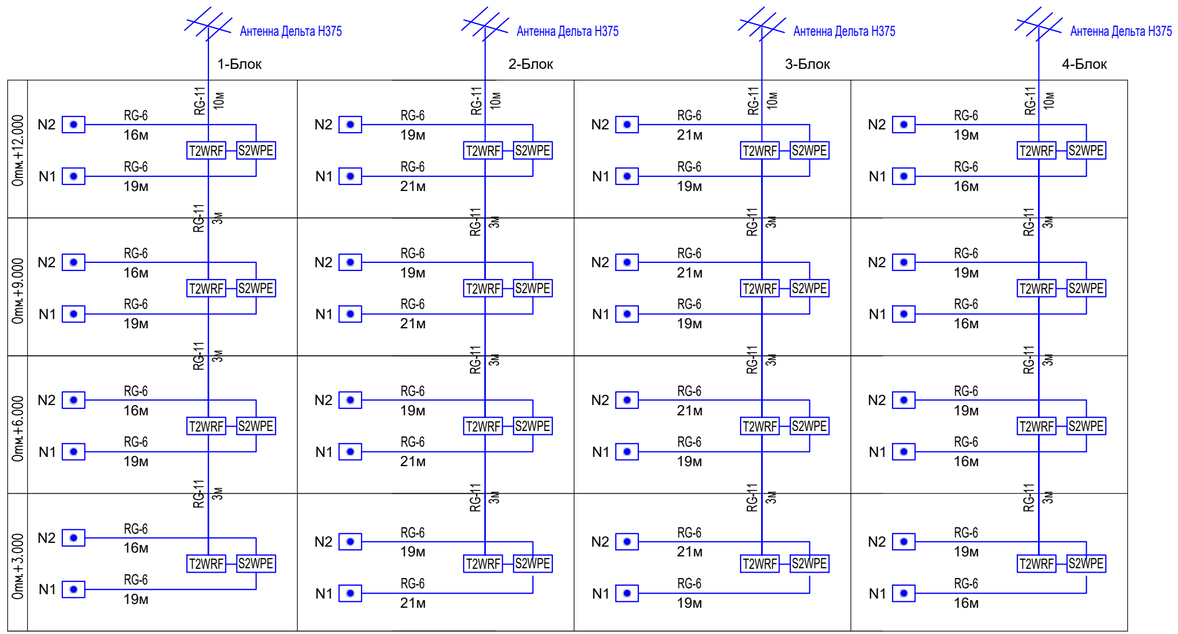

Таблица сводных данных сетей телевидения

	1-Блок	2-Блок	3-Блок	4-Блок
Отм.+12.000	Розетка телевизионная–2шт Делитель телевизионный–1шт Ответвитель телевизионный –1шт Кабель RG–11–3м Кабель RG–6–35м Труба ПВХ d–16мм–5м	Розетка телевизионная–2шт Делитель телевизионный–1шт Ответвитель телевизионный –1шт Кабель RG–11–3м Кабель RG–6–40м	Розетка телевизионная–2шт Делитель телевизионный–1шт Ответвитель телевизионный –1шт Кабель RG–11–3м Кабель RG–6–40м	Розетка телевизионная–2шт Делитель телевизионный–1шт Ответвитель телевизионный –1шт Кабель RG–11–3м Кабель RG–6–35м Труба ПВХ d–16мм–5м
Отм.+9.000	Розетка телевизионная–2шт Делитель телевизионный–1шт Ответвитель телевизионный –1шт Кабель RG–11–3м Кабель RG–6–35м Труба ПВХ d–16мм–5м	Розетка телевизионная–2шт Делитель телевизионный–1шт Ответвитель телевизионный –1шт Кабель RG–11–3м Кабель RG–6–40м	Розетка телевизионная–2шт Делитель телевизионный–1шт Ответвитель телевизионный –1шт Кабель RG–11–3м Кабель RG–6–40м	Розетка телевизионная–2шт Делитель телевизионный–1шт Ответвитель телевизионный –1шт Кабель RG–11–3м Кабель RG–6–35м Труба ПВХ d–16мм–5м
Отм.+6.000	Розетка телевизионная–2шт Делитель телевизионный–1шт Ответвитель телевизионный –1шт Кабель RG–11–3м Кабель RG–6–35м Труба ПВХ d–16мм–5м	Розетка телевизионная–2шт Делитель телевизионный–1шт Ответвитель телевизионный –1шт Кабель RG–11–3м Кабель RG–6–40м	Розетка телевизионная–2шт Делитель телевизионный–1шт Ответвитель телевизионный –1шт Кабель RG–11–3м Кабель RG–6–40м	Розетка телевизионная–2шт Делитель телевизионный–1шт Ответвитель телевизионный –1шт Кабель RG–11–3м Кабель RG–6–35м Труба ПВХ d–16мм–5м
Отм.+3.000	Розетка телевизионная–2шт Делитель телевизионный–1шт Ответвитель телевизионный –1шт Кабель RG–11–3м Кабель RG–6–35м Труба ПВХ d–16мм–5м	Розетка телевизионная–2шт Делитель телевизионный–1шт Ответвитель телевизионный –1шт Кабель RG–11–3м Кабель RG–6–40м Труба ПВХ d–16мм–5м	Розетка телевизионная–2шт Делитель телевизионный–1шт Ответвитель телевизионный –1шт Кабель RG–11–3м Кабель RG–6–40м Труба ПВХ d–16мм–5м	Розетка телевизионная–2шт Делитель телевизионный–1шт Ответвитель телевизионный –1шт Кабель RG–11–3м Кабель RG–6–35м Труба ПВХ d–16мм–5м

Видеонаблюдение

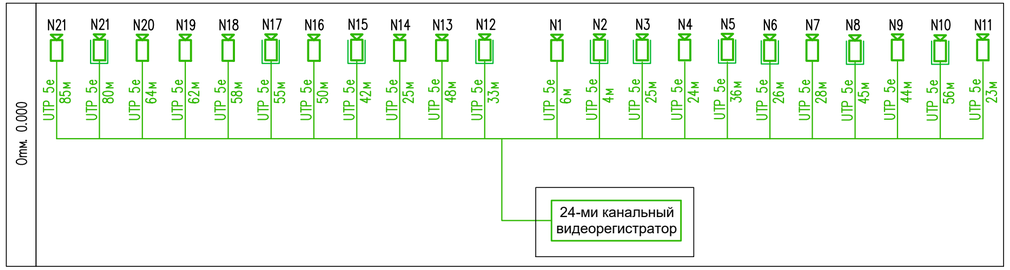

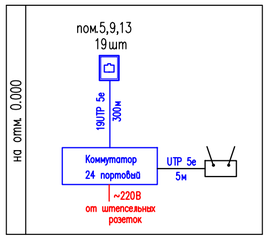

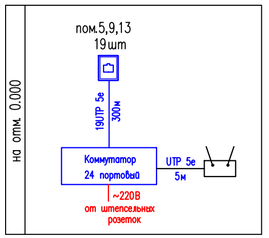

Изм.	Кол. уч.	Лист	N док.	Подп.	Дата
Проверил		Шекербеков			
Исполнитель		Байдуллоев А.			
Н.контроль		Колдасов Б.			

04/15–2023–СС

"Строительство 30 многоквартирных жилых домов в жилом массиве в конце улицы Аскарова, Жамбылская область, г.Тараз.Жилой дом №15 (с наружными сетями (электроснабжения, водоснабжение и канализация, газоснабжение) и благоустройством территорий"

Жилой дом

Стадия	Лист	Листов
РП	2	

Схема скелетная сетей системы связи

ТОО «Асад–ЛТД»
г. Шымкент 2023 г.

Согласовано

Взам. инв. N

Подп. и дата

Инв. N подл.

Копировал

Формат А4–3

Схема сетей домофона

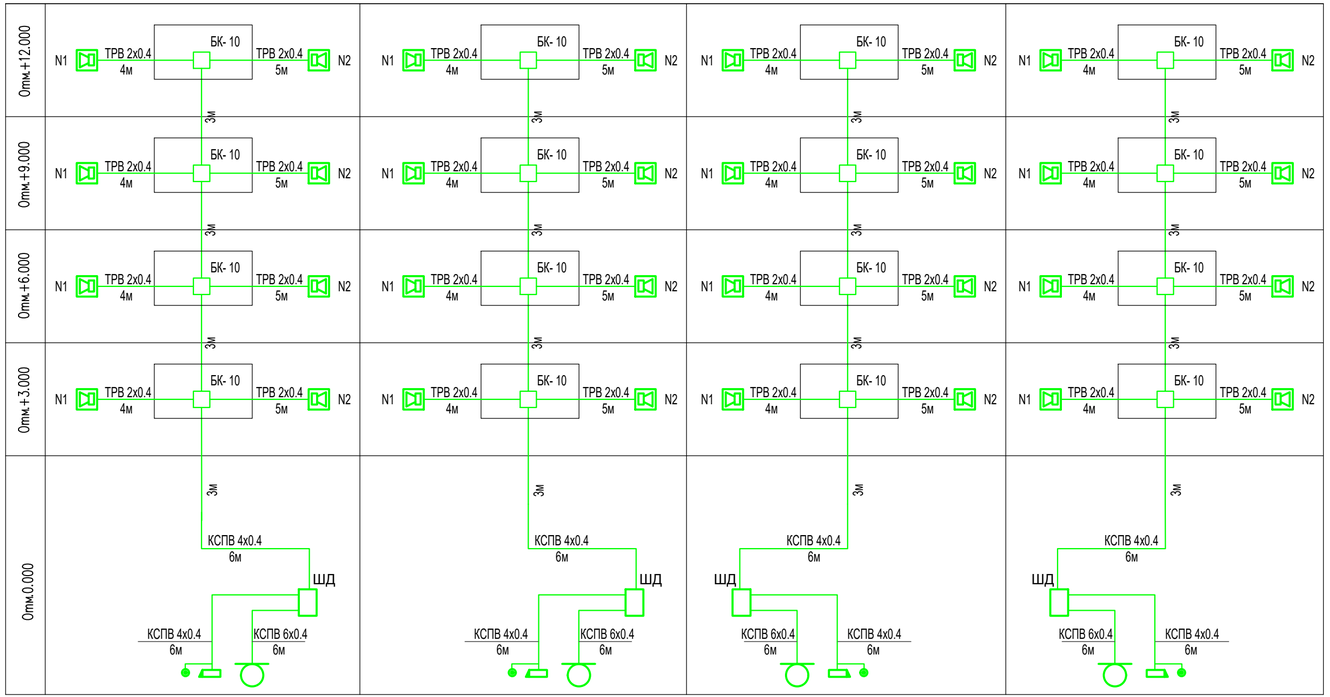

1 подъезд 2 подъезд 3 подъезд 4 подъезд

Таблица сводных данных сетей и домофона

	1 подъезд	2 подъезд	3 подъезд	4 подъезд
Отм.+12.000	Устройство переговорное–2шт Блок коммутации–1шт Кабель КСПВ 4х0.4–3 м Провод ТРВ 2х0.4–9 м Труба ПВХ d–16мм–5м	Устройство переговорное–2шт Блок коммутации–1шт Кабель КСПВ 4х0.4–3 м Провод ТРВ 2х0.4–9 м Труба ПВХ d–16мм–5м	Устройство переговорное–2шт Блок коммутации–1шт Кабель КСПВ 4х0.4–3 м Провод ТРВ 2х0.4–9 м Труба ПВХ d–16мм–5м	Устройство переговорное–2шт Блок коммутации–1шт Кабель КСПВ 4х0.4–3 м Провод ТРВ 2х0.4–9 м Труба ПВХ d–16мм–5м
Отм.+9.000	Устройство переговорное–2шт Блок коммутации–1шт Кабель КСПВ 4х0.4–3 м Провод ТРВ 2х0.4–9 м Труба ПВХ d–16мм–5м	Устройство переговорное–2шт Блок коммутации–1шт Кабель КСПВ 4х0.4–3 м Провод ТРВ 2х0.4–9 м Труба ПВХ d–16мм–5м	Устройство переговорное–2шт Блок коммутации–1шт Кабель КСПВ 4х0.4–3 м Провод ТРВ 2х0.4–9 м Труба ПВХ d–16мм–5м	Устройство переговорное–2шт Блок коммутации–1шт Кабель КСПВ 4х0.4–3 м Провод ТРВ 2х0.4–9 м Труба ПВХ d–16мм–5м
Отм.+6.000	Устройство переговорное–2шт Блок коммутации–1шт Кабель КСПВ 4х0.4–3 м Провод ТРВ 2х0.4–9 м Труба ПВХ d–16мм–5м	Устройство переговорное–2шт Блок коммутации–1шт Кабель КСПВ 4х0.4–3 м Провод ТРВ 2х0.4–9 м Труба ПВХ d–16мм–5м	Устройство переговорное–2шт Блок коммутации–1шт Кабель КСПВ 4х0.4–3 м Провод ТРВ 2х0.4–9 м Труба ПВХ d–16мм–5м	Устройство переговорное–2шт Блок коммутации–1шт Кабель КСПВ 4х0.4–3 м Провод ТРВ 2х0.4–9 м Труба ПВХ d–16мм–5м
Отм.+3.000	Устройство переговорное–2шт Блок коммутации–1шт Кабель КСПВ 4х0.4–3 м Провод ТРВ 2х0.4–9 м Труба ПВХ d–16мм–5м	Устройство переговорное–2шт Блок коммутации–1шт Кабель КСПВ 4х0.4–3 м Провод ТРВ 2х0.4–9 м Труба ПВХ d–16мм–5м	Устройство переговорное–2шт Блок коммутации–1шт Кабель КСПВ 4х0.4–3 м Провод ТРВ 2х0.4–9 м Труба ПВХ d–16мм–5м	Устройство переговорное–2шт Блок коммутации–1шт Кабель КСПВ 4х0.4–3 м Провод ТРВ 2х0.4–9 м Труба ПВХ d–16мм–5м
Отм.0.000	Устройство переговорное–2шт Блок коммутации–1шт Шкаф домофона–1шт Блок вызова–1шт Замок электромагнитный–1шт Кнопка вызова–1шт Кабель КСПВ 4х0.4–12 м Кабель КСПВ 6х0.4–6 м Провод ТРВ 2х0.4–9 м Труба ПВХ d–16мм–5м Металлорукав d–15мм–6м	Устройство переговорное–2шт Блок коммутации–1шт Шкаф домофона–1шт Блок вызова–1шт Замок электромагнитный–1шт Кнопка вызова–1шт Кабель КСПВ 4х0.4–12 м Кабель КСПВ 6х0.4–6 м Провод ТРВ 2х0.4–9 м Труба ПВХ d–16мм–5м Металлорукав d–15мм–6м	Устройство переговорное–2шт Блок коммутации–1шт Шкаф домофона–1шт Блок вызова–1шт Замок электромагнитный–1шт Кнопка вызова–1шт Кабель КСПВ 4х0.4–12 м Кабель КСПВ 6х0.4–6 м Провод ТРВ 2х0.4–9 м Труба ПВХ d–16мм–5м Металлорукав d–15мм–6м	Устройство переговорное–2шт Блок коммутации–1шт Шкаф домофона–1шт Блок вызова–1шт Замок электромагнитный–1шт Кнопка вызова–1шт Кабель КСПВ 4х0.4–12 м Кабель КСПВ 6х0.4–6 м Провод ТРВ 2х0.4–9 м Труба ПВХ d–16мм–5м Металлорукав d–15мм–6м

Согласовано

Взам. инв. N

Подп. и дата

Инв. N подл.

Изм.	Кол. уч.	Лист	N док.	Подп.	Дата
Проверил		Шекербеков			
Исполнитель		Байдуллоев А.			
Н.контроль		Колдасов Б.			

04/15–2023–СС

"Строительство 30 многоквартирных жилых домов в жилом массиве в конце улицы Аскарова, Жамбылская область, г.Тараз.Жилой дом №15 (с наружными сетями (электроснабжения, водоснабжение и канализация, газоснабжение) и благоустройством территорий"

Жилой дом

Стадия	Лист	Листов
РП	3	

Схема скелетная сетей системы связи

ТОО «Асад–ЛТД»
г. Шымкент 2023 г.

Копировал

Формат А4–3

Схема сетей телекоммуникации

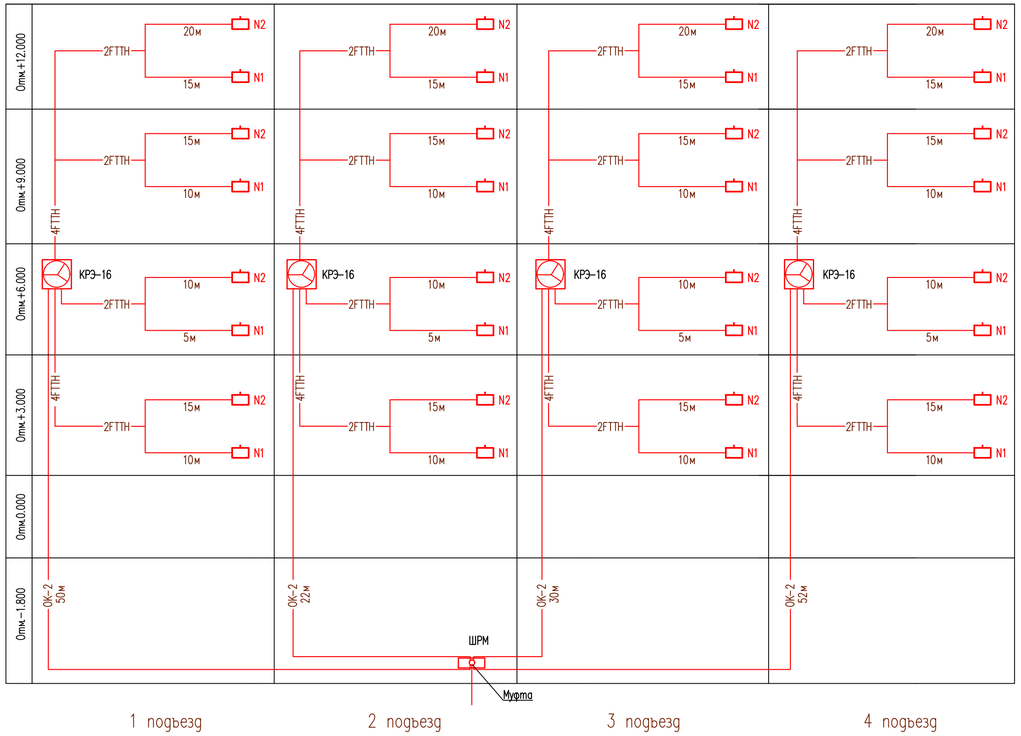

Схема трубных проводок сетей телекоммуникации

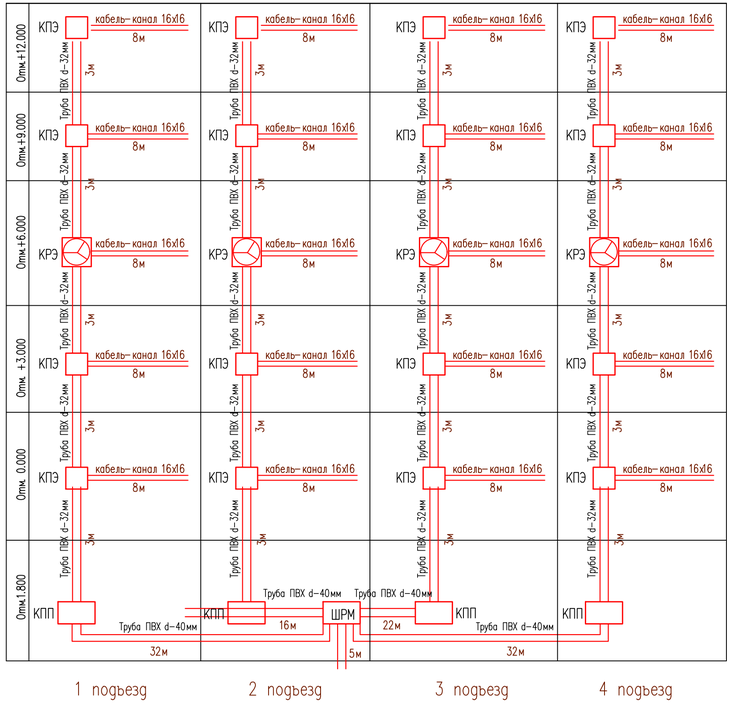

Таблица сводных данных сетей телекоммуникации

	1 подъезд	2 подъезд	3 подъезд	4 подъезд
Отм.+12.000	Коробка протяжная этажная-1шт Розетка абонентская-2шт Патчкорд 15м-1шт Патчкорд 20м-1шт Кабель-канал-8м Труба ПВХ d-32мм-3м	Коробка протяжная этажная-1шт Розетка абонентская-2шт Патчкорд 15м-1шт Патчкорд 20м-1шт Кабель-канал-8м Труба ПВХ d-32мм-3м	Коробка протяжная этажная-1шт Розетка абонентская-2шт Патчкорд 15м-1шт Патчкорд 20м-1шт Кабель-канал-8м Труба ПВХ d-32мм-3м	Коробка протяжная этажная-1шт Розетка абонентская-2шт Патчкорд 15м-1шт Патчкорд 20м-1шт Кабель-канал-8м Труба ПВХ d-32мм-3м
Отм.+9.000	Коробка протяжная этажная-1шт Розетка абонентская-2шт Патчкорд 10м-1шт Патчкорд 15м-1шт Кабель-канал-8м Труба ПВХ d-32мм-3м	Коробка протяжная этажная-1шт Розетка абонентская-2шт Патчкорд 10м-1шт Патчкорд 15м-1шт Кабель-канал-8м Труба ПВХ d-32мм-3м	Коробка протяжная этажная-1шт Розетка абонентская-2шт Патчкорд 10м-1шт Патчкорд 15м-1шт Кабель-канал-8м Труба ПВХ d-32мм-3м	Коробка протяжная этажная-1шт Розетка абонентская-2шт Патчкорд 10м-1шт Патчкорд 15м-1шт Кабель-канал-8м Труба ПВХ d-32мм-3м
Отм.+6.000	Коробка распред.этажная-1шт Коробка протяжная этажная-1шт Розетка абонентская-2шт Патчкорд 5м-1шт Патчкорд 10м-1шт Кабель-канал-8м Труба ПВХ d-32мм-3м	Коробка распред.этажная-1шт Коробка протяжная этажная-1шт Розетка абонентская-2шт Патчкорд 5м-1шт Патчкорд 10м-1шт Кабель-канал-8м Труба ПВХ d-32мм-3м	Коробка распред.этажная-1шт Коробка протяжная этажная-1шт Розетка абонентская-2шт Патчкорд 5м-1шт Патчкорд 10м-1шт Кабель-канал-8м Труба ПВХ d-32мм-3м	Коробка распред.этажная-1шт Коробка протяжная этажная-1шт Розетка абонентская-2шт Патчкорд 5м-1шт Патчкорд 10м-1шт Кабель-канал-8м Труба ПВХ d-32мм-3м
Отм.+3.000	Коробка протяжная этажная-1шт Розетка абонентская-2шт Патчкорд 10м-1шт Патчкорд 15м-1шт Кабель-канал-8м Труба ПВХ d-32мм-3м	Коробка протяжная этажная-1шт Розетка абонентская-2шт Патчкорд 10м-1шт Патчкорд 15м-1шт Кабель-канал-8м Труба ПВХ d-32мм-3м	Коробка протяжная этажная-1шт Розетка абонентская-2шт Патчкорд 10м-1шт Патчкорд 15м-1шт Кабель-канал-8м Труба ПВХ d-32мм-3м	Коробка протяжная этажная-1шт Розетка абонентская-2шт Патчкорд 10м-1шт Патчкорд 15м-1шт Кабель-канал-8м Труба ПВХ d-32мм-3м
Отм.0.000	Коробка протяжная этажная-1шт Розетка абонентская-2шт Патчкорд 15м-1шт Патчкорд 20м-1шт Кабель-канал-8м Труба ПВХ d-32мм-3м	Коробка протяжная этажная-1шт Розетка абонентская-2шт Патчкорд 15м-1шт Патчкорд 20м-1шт Кабель-канал-8м Труба ПВХ d-32мм-3м	Коробка протяжная этажная-1шт Розетка абонентская-2шт Патчкорд 15м-1шт Патчкорд 20м-1шт Кабель-канал-8м Труба ПВХ d-32мм-3м	Коробка протяжная этажная-1шт Розетка абонентская-2шт Патчкорд 15м-1шт Патчкорд 20м-1шт Кабель-канал-8м Труба ПВХ d-32мм-3м
Отм.-1.800	Коробка протяжная подвальная-1шт Труба ПВХ d-40мм-32м	Шкаф ШРМ-1шт Муфта -1шт Коробка протяжная подвальная-1шт Труба ПВХ d-40мм-16м	Коробка протяжная подвальная-1шт Труба ПВХ d-40мм-22м	Коробка протяжная подвальная-1шт Труба ПВХ d-40мм-32м

Изм.	Кол. уч.	Лист	N док.	Подп.	Дата
Проверил		Шекербеков			
Исполнитель		Бадыдуллаев А.			
Н.контроль		Колдасов Б.			

04/15-2023-СС

"Строительство 30 многоквартирных жилых домов в жилом массиве в конце улицы Аскарова, Жамбекская область, г.Тараз.Жилой дом №15 (с наружними сетями (электроснабжения, водоснабжение и канализация, газоснабжение) и благоустройством территорий"

Жилой дом

Стадия	Лист	Листов
РП	4	

Схема скелетная сетей системы связи

ТОО «Асад-ЛТД»
г. Шымкент 2023 г.

Согласовано

Взам. инв. N

Подп. и дата

Инв. N подл.

Копировал

Формат А4-3

План тех подполье на отм.-2.100

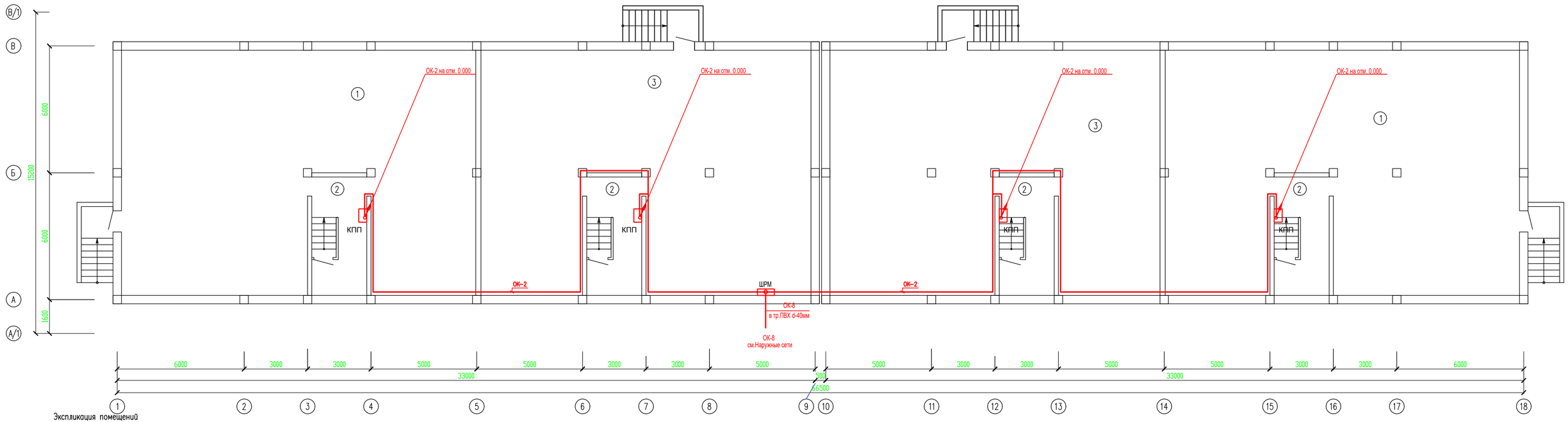

Экспликация помещений

Номер помещения	Наименование		Площадь, м²	Кат. помещения
1	Подвальное помещение	x2	175.20	
2	Лестничная клетка	x4	14.25	
3	Подвальное помещение	x2	161.95	
	Всего:		731.30	

Согласовано

Взам. инв. N

Подп. и дата

Инв. N подл.

Изм.	Кол. уч.	Лист	N док.	Подп.	Дата
Проверил		Шекербеков			
Исполнитель		Байдуллаев А.			
Н.контроль		Колдасов Б.			

04/15-2023-СС

"Строительство 30 многоквартирных жилых домов в жилом массиве в конце улицы Аскарова, Жамбылская область, г.Тараз.Жилой дом №15 (с наружными сетями (электроснабжения, водоснабжение и канализация, газоснабжение) и благоустройством территорий"

Жилой дом

Стадия	Лист	Листов
РП	5	

План сетей связи на отм.-1.800

ТОО «Асад-ЛТД» г. Шымкент 2023 г.

Копировал

Формат А4-3

План первого этажа на отм. 0.000

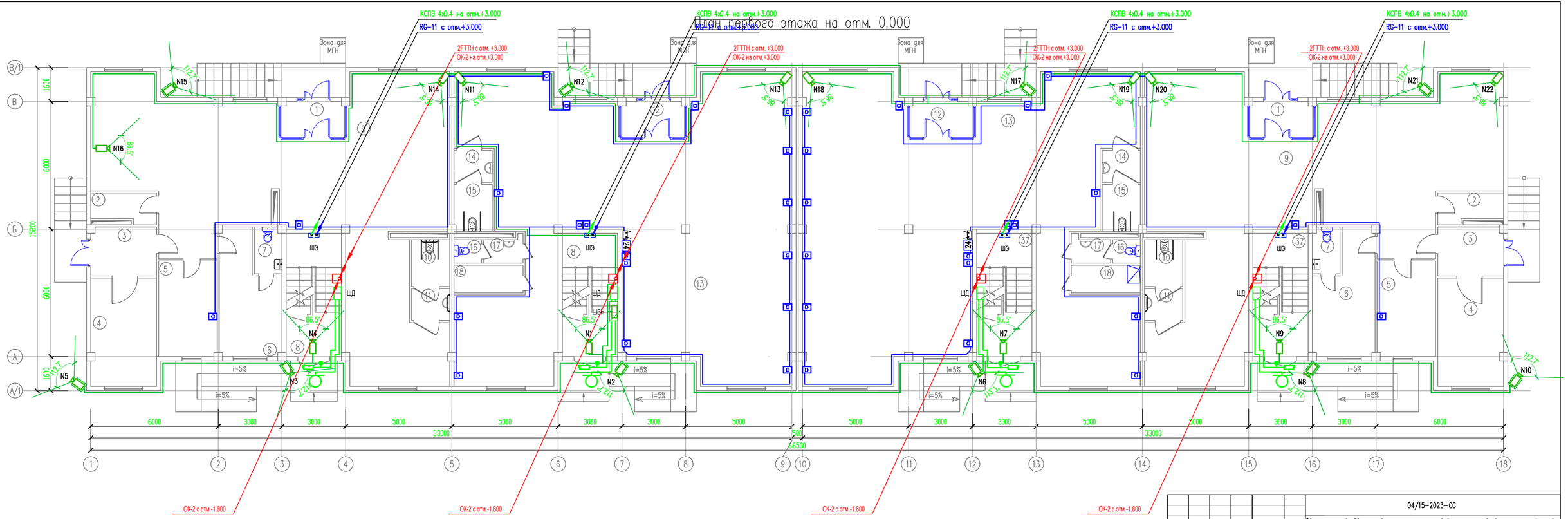

Изм.	Кол. уч.	Лист	N док.	Подп.	Дата
Проверил		Шекербеков			
Исполнитель		Байдуллаев А.			
Н.контроль		Колдасов Б.			

04/15-2023-СС

"Строительство 30 многоквартирных жилых домов в жилом массиве в конце улицы Аскарова, Жамбылская область, г.Тараз.Жилой дом №15 (с наружными сетями (электроснабжение, водоснабжение и канализация, газоснабжение) и благоустройством территорий"

Жилой дом

Стадия	Лист	Листов
РП	6	

План сетей связи на отм. 0.000

ТОО «Асад-ЛТД»
г. Шымкент 2023 г.

Согласовано

Взам. инв. N

Подп. и дата

Инв. N подл.

Копировал

Формат А4-3

Экспликация помещений

Номер поме-щения	Наименование		Площадь, м2	Приме-чание (м2)
1	Тамбур	x2	4.90	
2	П.У.И	x2	3.85	
3	Разгрузочная	x2	6.85	
4	Помещение для хранения товаров	x2	15.40	
5	Комната для администрации	x2	12.05	
6	Комната для персонала	x2	14.30	
7	С/у	x2	2.65	
8	Лестничная клетка	x4	14.75	
9	Встроенное торговое помещение	x2	128.65	
10	С/у универсальный	x2	3.80	
11	Умывальная	x2	2.55	
12	Тамбур	x2	4.90	
13	Офисное помещение	x2	172.15	
14	Умывальная	x2	2.55	
15	С/у универсальный	x2	3.75	
16	С/у	x2	1.35	
17	Умывальная	x2	2.00	
18	П.У.И	x2	4.05	
	Всего:		830.50	

Согласовано

Согласовано

Взам. инв. N

Подп. и дата

Инв. N подл.

Изм.	Кол. уч.	Лист	N док.	Подп.	Дата
Проверил		Шекербеков			
Исполнитель		Байдуллаев А.			
Н.контроль		Колдасов Б.			

04/15-2023-СС

"Строительство 30 многоквартирных жилых домов в жилом массиве в конце улицы Аскарова, Жамбылская область, г.Тараз.Жилой дом №15 (с наружными сетями (электроснабжения, водоснабжение и канализация, газоснабжение) и благоустройством территорий"

Жилой дом

Стадия	Лист	Листов
РП	7	

Экспликация помещений

ТОО «Асад-ЛТД»
г. Шымкент 2023 г.

Копировал

Формат А4

План типового этажа

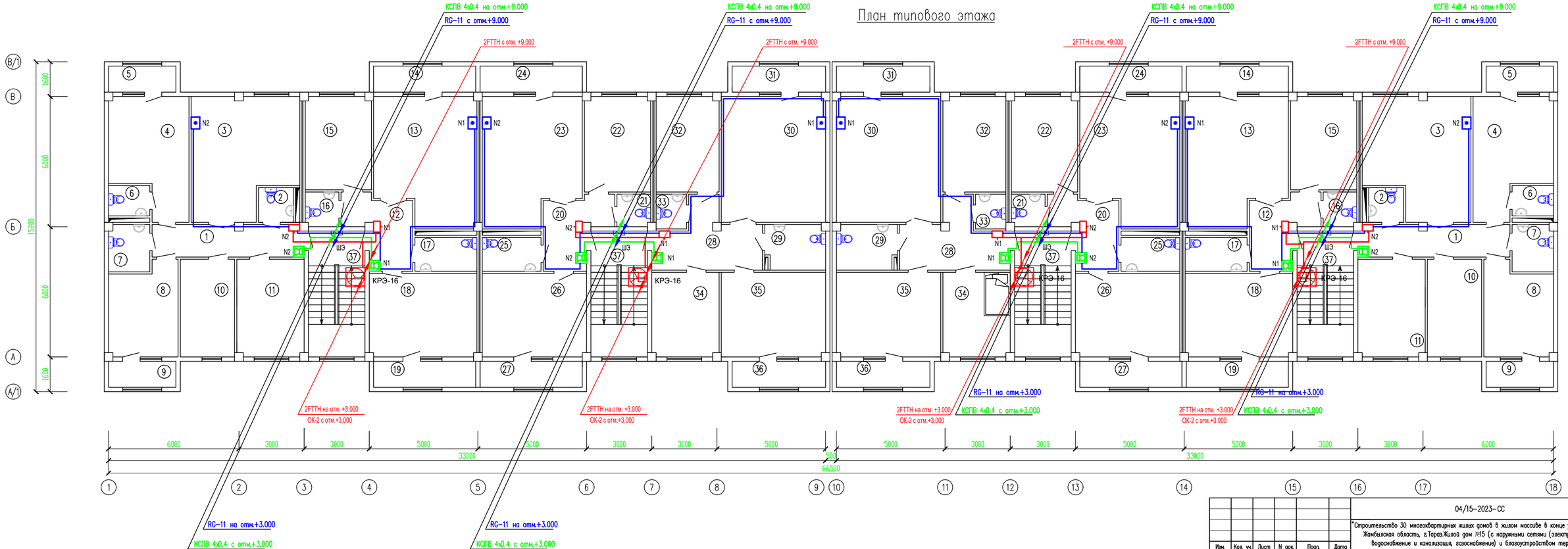

Изм.	Кол. уч.	Лист	N док.	Подп.	Дата
Проверил		Шекербеков			
Исполнитель		Байдулаев А.			
Н.контроль		Колдасов Б.			

04/15-2023-СС

"Строительство 30 многоквартирных жилых домов в жилом массиве в конце улицы Аскарова, Жамбылская область, г.Тараз.Жилой дом №15 (с наружными сетями (электроснабжения, водоснабжение и канализация, газоснабжение) и благоустройством территорий"

Жилой дом

Стадия	Лист	Листов
РП	8	

План сетей связи на отм. типового этажа

ТОО «Асад-ЛТД» г. Шымкент 2023 г.

Согласовано

Взам. инв. N

Подп. и дата

Инв. N подл.

Копировал

Формат А4-3

Экспликация помещений

Номер поме-щения	Наименование	Площадь, м2	Приме-чание (м2)
4-х комнатная квартира (Тип квартиры 4-1) 2 шт.			
1	Коридор	9.95	
2	С/у	2.45	
3	Гостинная	25.10	
4	Спальня	17.45	
5	Лоджия	1.80	
6	С/у	2.55	
7	Ванная	3.90	
8	Спальня	12.70	
9	Лоджия	1.80	
10	Спальня	10.95	
11	Кухня	13.0	
	Жилая площадь	66.20	
	Общая площадь без летних помещ	101.65	
	Общая площадь	105.25	
2-х комнатная квартира (Тип квартиры 2-1) 2 шт.			
12	Коридор	8.25	
13	Гостинная	25.80	
14	Лоджия	2.70	
15	Кухня	12.75	
16	С/у	2.35	
17	Ванная	4.25	
18	Спальня	18.65	
19	Лоджия	2.70	
	Жилая площадь	44.45	
	Общая площадь без летних помещ	77.45	
	Общая площадь	82.85	
2-х комнатная квартира (Тип квартиры 2-2) 2 шт.			
20	Коридор	8.05	
21	С/у	2.15	
22	Кухня	12.40	
23	Гостинная	24.95	
24	Лоджия	2.70	

Экспликация помещений

Номер поме-щения	Наименование	Площадь, м2	Приме-чание (м2)
25	Ванная	4.00	
26	Спальня	18.10	
27	Лоджия	2.70	
	Жилая площадь	43.05	
	Общая площадь без летних помещ	75.05	
	Общая площадь	80.45	
3-х комнатная квартира (Тип квартиры 3-1) 2 шт.			
28	Коридор	11.65	
29	Ванная	5.45	
30	Гостинная	27.40	
31	Лоджия	2.45	
32	Кухня	11.80	
33	С/у	2.10	
34	Спальня	11.70	
35	Спальня	18.35	
36	Лоджия	2.45	
	Жилая площадь	57.45	
	Общая площадь без летних помещ	93.35	
	Общая площадь	98.25	
37	Лестничная клетка x2	14.80	
Общая площадь этажа		763.20	
Общая площадь квартир		733.60	

Согласовано

Взам. инв. N

Подп. и дата

Инв. N подл.

Изм.	Кол. уч.	Лист	N док.	Подп.	Дата
Проверил		Шекербеков			
Исполнитель		Байдуллаев А.			
Н.контроль		Колдасов Б.			

04/15-2023-СС

"Строительство 30 многоквартирных жилых домов в жилом массиве в конце улицы Аскарова, Жамбылская область, г.Тараз.Жилой дом №15 (с наружными сетями (электроснабжения, водоснабжение и канализация, газоснабжение) и благоустройством территорий"

Жилой дом

Стадия	Лист	Листов
РП	9	

Экспликация помещений

ТОО «Асад-ЛТД»
г. Шымкент 2023 г.

Копировал

Формат А3

Позиция	Наименование и техническая характеристика	Тип, марка обозначение опросного листа	Код продукции	Поставщик	Единица измерен.	Кол-во	Масса ед кг	Примечание
	Телекоммуникация							
1	Коробка распределительная этажная оптическая	КРЭ-16-1		ТОО"Казцентрэлектропровод" Караганда	шт	4		
2	Коробка протяжная этажная	КПЭ-10		ТОО"Казцентрэлектропровод" Караганда	шт	20		
3	Розетка абонентская оптичекая	РА		ТОО"Казцентрэлектропровод" Караганда	шт	40		
4	Патчкорд 5метров	FTTH-5м		ТОО"Казцентрэлектропровод" Караганда	шт	4		
5	Патчкорд 10метров	FTTH-10м		ТОО"Казцентрэлектропровод" Караганда	шт	12		
6	Патчкорд 15метров	FTTH-15м		ТОО"Казцентрэлектропровод" Караганда	шт	16		
7	Патчкорд 20метров	FTTH-20м		ТОО"Казцентрэлектропровод" Караганда	шт	8		
8	Труба ПВХ диаметром 32мм	ПВХ		ТОО"Казцентрэлектропровод" Караганда	м	60		
9	Труба ПВХ диаметром 40мм	ПВХ		ТОО"Казцентрэлектропровод" Караганда	м	102		
10	Скоба монтажная 32			ТОО"Казцентрэлектропровод" Караганда	шт	120		
11	Скоба монтажная 40			ТОО"Казцентрэлектропровод" Караганда	шт	306		
12	Кабель-канал 16х16			ТОО""Электрокомплект" Шымкент	м	160		
13	Кабель оптический	ОК-2		ТОО"Казцентрэлектропровод" Караганда	м	154		
14	Коробка протяжная подвальная 190х240х70	КПП-05		ТОО"Казцентрэлектропровод" Караганда	шт	4		
15	Шкаф для размещения муфты	ШРМ-04			шт	1		
16	Муфта оптическая до 48 волокон	OK-FOSC-400A8-48F			шт	1		
	Телевидение							
1	Антенна эфирная коллективная ДМВ	DVB-T2 Дельта Н375		ProDigi	шт	4		
2	Мачта телевизионная	МТ-5.1		ProDigi	шт	4		
3	Подпятник для мачты	МТ-5		ProDigi	шт	4		
4	Делитель телевизионный на 2 отвода	S2WPE		ProDigi	шт	20		

Согласовано

Взам. инв. N

Подп. и дата

Инв. N подл.

Изм.	Кол. уч.	Лист	N док.	Подп.	Дата
Проверил		Шекербеков			
Исполнитель		Байдуллаев А.			
Н.контроль		Колдасов Б.			

04/15-2023-СС.СО

"Строительство 30 многоквартирных жилых домов в жилом массиве в конце улицы Аскарова, Жамбылская область, г.Тараз.Жилой дом №15 (с наружными сетями (электроснабжения, водоснабжение и канализация, газоснабжение) и благоустройством территорий"

Жилой дом

Стадия	Лист	Листов
РП	1	3

Спецификация оборудования, изделий и материалов

ТОО «Асад-ЛТД» г. Шымкент 2023 г.

Копировал

Формат А3

Позиция	Наименование и техническая характеристика	Тип, марка обозначение опросного листа	Код продукции	Поставщик	Единица измерен.	Кол-во	Масса ед кг	Примечание
5	Ответвитель телевизионный на 2 отводов	T2WRF		ProDigi	шт	16		
6	Розетка телевизионная				шт	40		
7	Коробка установочная для телевизионной розетки	К-207			шт	40		
8	Кабель коаксиальный распределительный	RG-11		WISI	м	88		
9	Кабель коаксиальный абонентский	RG-6		WISI	м	750		
10	Труба поливинилхлоридная наружным диаметром 16мм	ПВХ		ТПК"Электрокомплект"	м	100		
	Домофон							
1	Шкаф домофона ШД в комплекте:							
1.1	Бокс монтажный	VIZIT-MB1		VIZIT	шт	4		
1.2	Блок управления и питания домофона	БУД-302М		VIZIT	шт	4		
2	Блок вызова	БВД-311R		VIZIT	шт	4		
3	Комплект монтажный	МК-311		VIZIT	шт	4		
4	Замок электромагнитный	VIZIT -ML300		VIZIT	шт	4		
5	Кнопка управления выходом	EXIT 300M		VIZIT	шт	4		
6	Ключ	VIZIT -RF2		VIZIT	шт	40		
7	Устроиство квартирное переговорное	УКП-7		VIZIT	шт	40		
8	Блок коммутации	БК-10		VIZIT	шт	20		
9	Кабель сигнализации	КСПВ 4х0.4			м	48		
10	Кабель сигнализации	КСПВ 6х0.4			м	72		
11	Провод телефонный	ТРВ 2х0.4			м	180		
12	Металлорукав диамет.15мм			ТПК"Электрокомплект"	м	24		
13	Труба ПВХ диамет.16мм			ТПК"Электрокомплект"	м	100		

Согласовано

Взам. инв. N

Подп. и дата

Инв. N подл.

Позиция	Наименование и техническая характеристика	Тип, марка обозначение опросного листа	Код продукции	Поставщик	Единица измерен.	Кол-во	Масса ед кг	Примечание
	Видеонаблюдение							
1	24-ти канальный IP видеорегистратор	AHDR-2024N	248-403-0304		шт	1		
2	Монитор LED 22"	UNIVIEW MW3222-V	248-404-0201		шт	1		
3	IP Видеокамера купольная с ИК подсветкой дальностью 30м	UNIVIEW IP C322LR3-UVSPF40-FC	248-402-0203		шт	12		
4	IP Видеокамера уличная с ИК подсветкой дальностью 30м	UNIVIEW IP C322LR3-UVSPF28-FC	248-402-0101		шт	10		
5	Импульсный источник питания	VOLTA PAC 1260			шт	1		
6	Жесткии диск 6 Тb				шт	1		
7	Кабель информационный типа "витая пара" кат.5	UTP 4x2x0.52		ТОО"Связьавтоматика" г Костанай	м	920		
	Локальная (компьютерная сеть)							
1	Маршрутизатор	TP-LINK TL-WR841N		ТОО"Белый ветер"	шт	2		
2	Коммутатор 24-портовый 10/100 неуправляемый	D-Link DES-10024A/C1A		ТОО"Акпантелеком" г Алматы	шт	2		
3	Розетка информационная одинарная	1xRJ-45		ТОО"Акпантелеком" г Алматы	шт	19		
4	Патч-корд RJ45-RJ45, 1м			ТОО"Связьавтоматика" г Костанай	шт	19		
5	Кабель информационный типа "витая пара" кат.5	UTP 4x2x0.5		ТОО"Связьавтоматика" г Костанай	м	600		

Согласовано

Взам. инв. N

Подп. и дата

Инв. N подл.

Изм.	Кол.уч	Лист	N док	Подпись	Дата

04/15-2023-СС.СО

Лист 3

Копировал

Формат А3