# Ведомость рабочих чертежей комплекта СС

| Лист | Наименование | Примечание |
|---|---|---|
| 1 | Общие данные | |
| 2 | Схема скелетная сетей системы связи | |
| 3 | Схема скелетная сетей системы связи | |
| 4 | Схема скелетная сетей системы связи | |
| 5 | План сетей связи на отм.-1.800 | |
| 6 | План сетей связи на отм. 0.000 | |
| 7 | Экспликация помещений | |
| 8 | План сетей связи на отм. типового этажа | |
| 9 | Экспликация помещений | |

# Ведомость ссылочных и прилагаемых документов

| Обозначение | Наименование | Примечание |
|---|---|---|
| | Ссылочные документы | |
| СП РК 3.02-101-2012 | Здания жилые многоквартирные | |
| | | |
| | Прилагаемые документы | |
| 17-2023-СС.СО | Спецификация оборудования,изделии и материалов | 3 листа |

Проектная документация разработана в соответствии с действующими на территории Республики Казахстан государственными нормами, правилами и стандартами и обеспечивают безопасную для жизни и здоровья людей эксплуатацию объекта при соблюдении мероприятий, предусмотренных рабочими чертежами.

Главный инженер проекта Утелбаев Е.

## Общие указания

Данным разделом выполняется проект внутренних сетей системы связи жилого дома.

Проект выполнен на основании задания на проектирования, чертежей строительных разделов и в соответствии с СП РК 3.02-101-2012 " Здания жилые многоквартирные",СНиП РК 3.02-10-2010 "Устройство систем связи, сигнализации и диспетчеризации инженерного оборудования жилых и общественных здании".

Телефонизация

Оптические кабели ОК-2 от муфты оптической,устанавливаемой в шкафу ШРМ в подвале отводятся к этажным распределительным коробкам КРЭ со сплиттерами. В квартирах устанавливаются абонентские розетки оптические РА, которые подключаются к распределительным коробкам КРЭ с помощью оптических шнуров-патчкордов FTTH. На каждом этаже устанавливаются коробки протяжные этажные КПЭ, в подвальном помещении коробка протяжная подвальная КПП для протяжки кабелей. Кабели оптические между этажами защищаются трубами ПВХ диаметром 32мм, трубы крепятся к стене скобами монтажными.

Шнуры оптические-падчкорды прокладываются в кабель-каналах.

Домофон

Проектом предусмотрена аудиодомофонная связь.

Вызывной блок БВД-311R и электромагнитный замок ML300 устанавливаются во входной двери, устроиство квартирное переговорное УКП -в квартирах.

Управление домофонами и питание домофонов осуществляется блоком управления БУД-302М, устанавливаемым в шкафу ШД лестничной клетке 1 этажа.

Подача напряжения переменного тока 220В к блоку питания осушествляется комплектом ЭОМ.

Сеть домофонной связи выполняется кабелями марки КСПВ и проводом ТРВ.

Абонентская проводка(от блоков коммутации БК-10 до устроиств квартирных переговорных УКП) осуществляется проводом ТРВ, прокладываемым в ПВХ трубах диаметром 16 мм.

Кабель КСПВ от шкафа ШД до входной двери и до шкафа ШЭ прокладывается в металлорукаве диаметром 10мм.

Видеонаблюдение

Для наружного обзора входов в жилое здание и обзора проходов к лестничной клетке предусмотрена система видеонаблюдения.

Проектом предусмотрены сетевые IP видеокамеры внутренней и наружной установки

Т.к специального пункта видеонаблюдения в здании отсутствует предусмотрена установка видеорегистратора в специальном металлическом запираемом шкафу (ШВН) в лестничной клетке 1 этажа Дома № 1, 1 этажа Дома № 3 и 1 этажа Дома № 2, в 2 подьезде . Службой охраны время от времени осуществляется снятия данных с видеорегистратора.

Сети системы видеонаблюдения выполняются кабелями марки FTP 5е,прокладываемыми по стене в металлорукавах.

| Согласовано | | |
|---|---|---|
| Раздел АС | Назаров А. | |
| Раздел ВК | Ташматбаев А. | |
| Раздел ОВ | Азаренко | |

Взам. инв. N

Подп. и дата

Инв. N подл.

| Изм. | Кол. уч. | Лист | N док. | Подп. | Дата |
|---|---|---|---|---|---|
| Проверил | | Шекербеков | | | |
| Исполнитель | | Байдуллаев А. | | | |
| Н.контроль | | Колдасов Б. | | | |

03/09-2023-СС

"Строительство 30 многоквартирных жилых домов в жилом массиве в конце улицы Аскарова, Жамбылская область, г.Тараз.Жилой дом №9 (с наружными сетями (электроснабжения, водоснабжение и канализация, газоснабжение) и благоустройством территорий"

Жилой дом

| Стадия | Лист | Листов |
|---|---|---|
| РП | 1 | 9 |

Общие данные

ТОО «Асад-ЛТД»
г. Шымкент 2023 г.

# Схема сетей телевидения

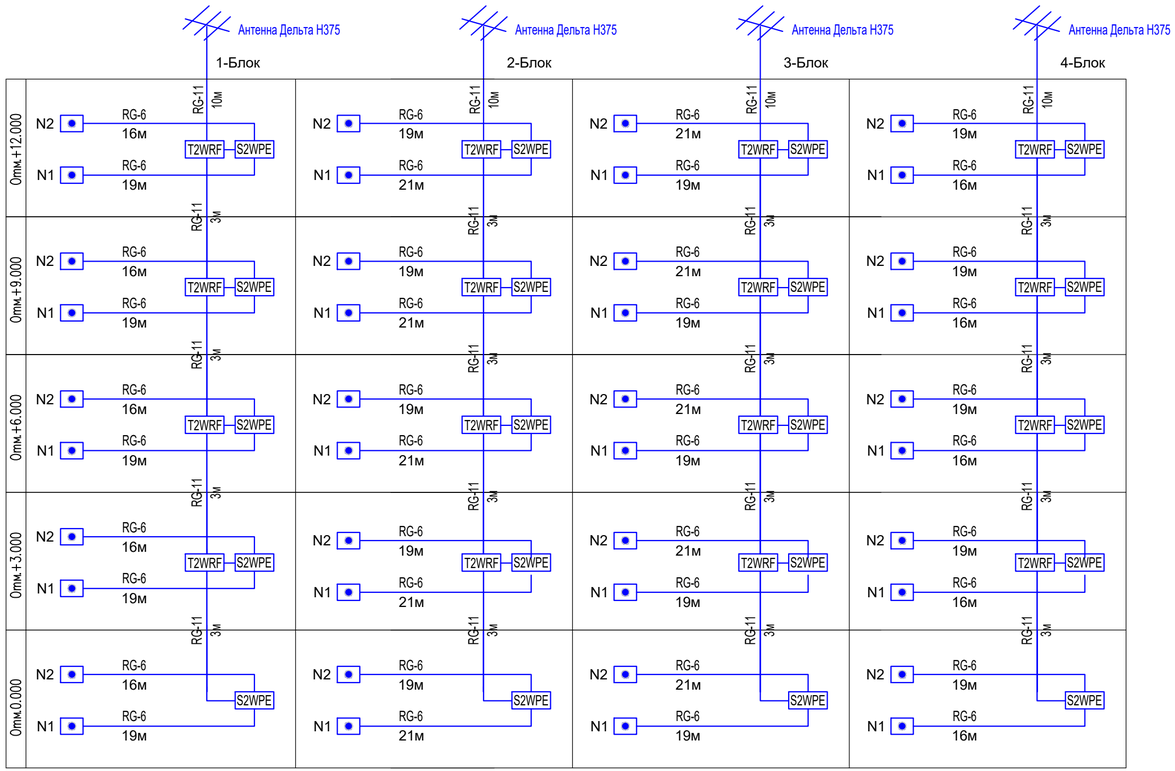


# Таблица сводных данных сетей телевидения

| | 1-Блок | 2-Блок | 3-Блок | 4-Блок |
|---|---|---|---|---|
| Отм.+12.000 | Розетка телевизионная-2шт<br>Делитель телевизионный-1шт<br>Ответвитель телевизионный -1шт<br>Кабель RG-11-3м<br>Кабель RG-6-35м<br>Труба ПВХ d-16мм-5м | Розетка телевизионная-2шт<br>Делитель телевизионный-1шт<br>Ответвитель телевизионный -1шт<br>Кабель RG-11-3м<br>Кабель RG-6-40м | Розетка телевизионная-2шт<br>Делитель телевизионный-1шт<br>Ответвитель телевизионный -1шт<br>Кабель RG-11-3м<br>Кабель RG-6-40м | Розетка телевизионная-2шт<br>Делитель телевизионный-1шт<br>Ответвитель телевизионный -1шт<br>Кабель RG-11-3м<br>Кабель RG-6-35м<br>Труба ПВХ d-16мм-5м |
| Отм.+9.000 | Розетка телевизионная-2шт<br>Делитель телевизионный-1шт<br>Ответвитель телевизионный -1шт<br>Кабель RG-11-3м<br>Кабель RG-6-35м<br>Труба ПВХ d-16мм-5м | Розетка телевизионная-2шт<br>Делитель телевизионный-1шт<br>Ответвитель телевизионный -1шт<br>Кабель RG-11-3м<br>Кабель RG-6-40м | Розетка телевизионная-2шт<br>Делитель телевизионный-1шт<br>Ответвитель телевизионный -1шт<br>Кабель RG-11-3м<br>Кабель RG-6-40м | Розетка телевизионная-2шт<br>Делитель телевизионный-1шт<br>Ответвитель телевизионный -1шт<br>Кабель RG-11-3м<br>Кабель RG-6-35м<br>Труба ПВХ d-16мм-5м |
| Отм.+6.000 | Розетка телевизионная-2шт<br>Делитель телевизионный-1шт<br>Ответвитель телевизионный -1шт<br>Кабель RG-11-3м<br>Кабель RG-6-35м<br>Труба ПВХ d-16мм-5м | Розетка телевизионная-2шт<br>Делитель телевизионный-1шт<br>Ответвитель телевизионный -1шт<br>Кабель RG-11-3м<br>Кабель RG-6-40м | Розетка телевизионная-2шт<br>Делитель телевизионный-1шт<br>Ответвитель телевизионный -1шт<br>Кабель RG-11-3м<br>Кабель RG-6-40м | Розетка телевизионная-2шт<br>Делитель телевизионный-1шт<br>Ответвитель телевизионный -1шт<br>Кабель RG-11-3м<br>Кабель RG-6-35м<br>Труба ПВХ d-16мм-5м |
| Отм.+3.000 | Розетка телевизионная-2шт<br>Делитель телевизионный-1шт<br>Ответвитель телевизионный -1шт<br>Кабель RG-11-3м<br>Кабель RG-6-35м<br>Труба ПВХ d-16мм-5м | Розетка телевизионная-2шт<br>Делитель телевизионный-1шт<br>Ответвитель телевизионный -1шт<br>Кабель RG-11-3м<br>Кабель RG-6-40м<br>Труба ПВХ d-16мм-5м | Розетка телевизионная-2шт<br>Делитель телевизионный-1шт<br>Ответвитель телевизионный -1шт<br>Кабель RG-11-3м<br>Кабель RG-6-40м<br>Труба ПВХ d-16мм-5м | Розетка телевизионная-2шт<br>Делитель телевизионный-1шт<br>Ответвитель телевизионный -1шт<br>Кабель RG-11-3м<br>Кабель RG-6-35м<br>Труба ПВХ d-16мм-5м |
| Отм.0.000 | Розетка телевизионная-2шт<br>Делитель телевизионный-1шт<br>Кабель RG-11-3м<br>Кабель RG-6-35м<br>Труба ПВХ d-16мм-5м | Розетка телевизионная-2шт<br>Делитель телевизионный-1шт<br>Кабель RG-11-3м<br>Кабель RG-6-40м<br>Труба ПВХ d-16мм-5м | Розетка телевизионная-2шт<br>Делитель телевизионный-1шт<br>Кабель RG-11-3м<br>Кабель RG-6-40м<br>Труба ПВХ d-16мм-5м | Розетка телевизионная-2шт<br>Делитель телевизионный-1шт<br>Кабель RG-11-3м<br>Кабель RG-6-35м<br>Труба ПВХ d-16мм-5м |

# Видеонаблюдение

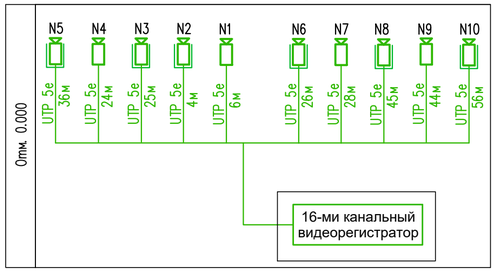


| Изм. | Кол. уч. | Лист | N док. | Подп. | Дата |
|---|---|---|---|---|---|
| Проверил | | Шекербеков | | | |
| Исполнитель | | Байдуллоев А. | | | |
| Н.контроль | | Колдасов Б. | | | |

03/09-2023-СС

"Строительство 30 многоквартирных жилых домов в жилом массиве в конце улицы Аскарова, Жамбылская область, г.Тараз.Жилой дом №9 (с наружными сетями (электроснабжения, водоснабжение и канализация, газоснабжение) и благоустройством территорий"

Жилой дом

| Стадия | Лист | Листов |
|---|---|---|
| РП | 2 | |

Схема скелетная сетей системы связи

ТОО «Асад-ЛТД» г. Шымкент 2023 г.

Согласовано

Взам. инв. N

Подп. и дата

Инв. N подл.

Копировал

Формат А4-3

# Схема сетей домофона

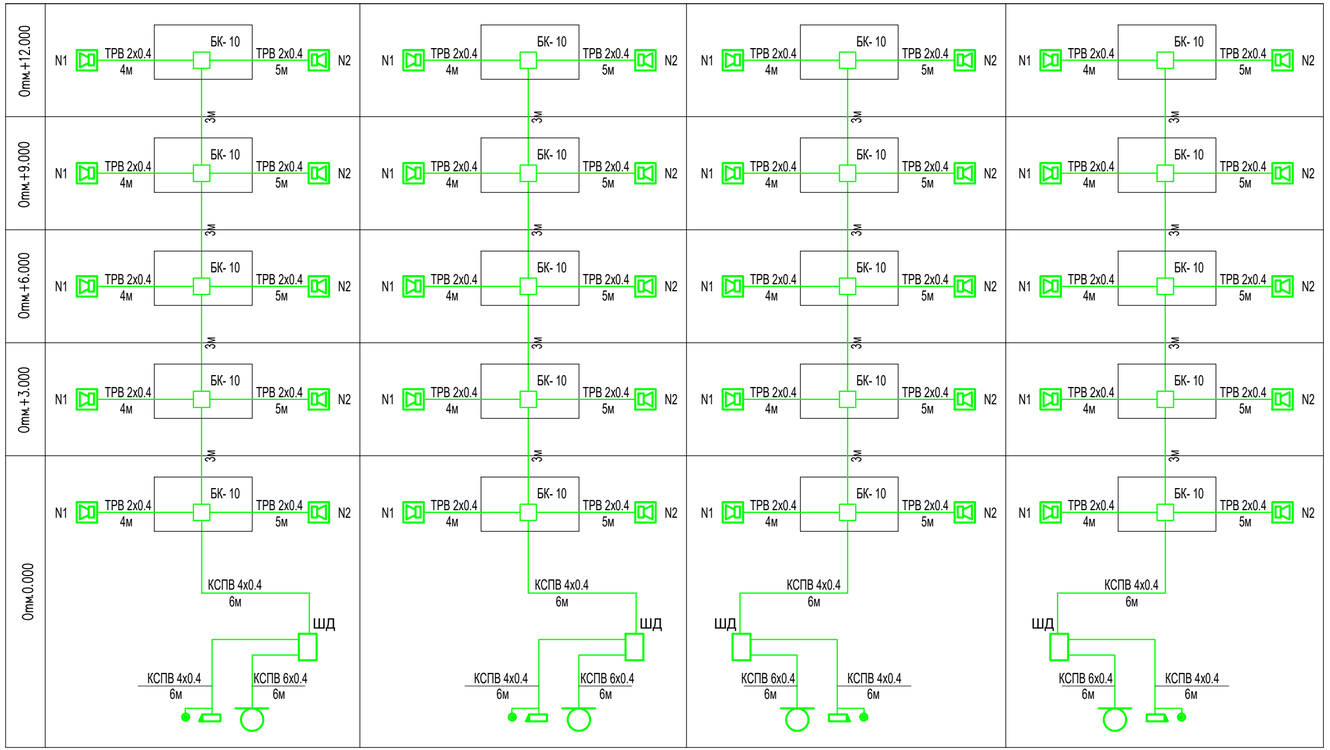


1 подъезд 2 подъезд 3 подъезд 4 подъезд

## Таблица сводных данных сетей и домофона

| | 1 подъезд | 2 подъезд | 3 подъезд | 4 подъезд |
|---|---|---|---|---|
| Отм.+12.000 | Устройство переговорное–2шт<br>Блок коммутации–1шт<br>Кабель КСПВ 4х0.4–3 м<br>Провод ТРВ 2х0.4–9 м<br>Труба ПВХ d–16мм–5м | Устройство переговорное–2шт<br>Блок коммутации–1шт<br>Кабель КСПВ 4х0.4–3 м<br>Провод ТРВ 2х0.4–9 м<br>Труба ПВХ d–16мм–5м | Устройство переговорное–2шт<br>Блок коммутации–1шт<br>Кабель КСПВ 4х0.4–3 м<br>Провод ТРВ 2х0.4–9 м<br>Труба ПВХ d–16мм–5м | Устройство переговорное–2шт<br>Блок коммутации–1шт<br>Кабель КСПВ 4х0.4–3 м<br>Провод ТРВ 2х0.4–9 м<br>Труба ПВХ d–16мм–5м |
| Отм.+9.000 | Устройство переговорное–2шт<br>Блок коммутации–1шт<br>Кабель КСПВ 4х0.4–3 м<br>Провод ТРВ 2х0.4–9 м<br>Труба ПВХ d–16мм–5м | Устройство переговорное–2шт<br>Блок коммутации–1шт<br>Кабель КСПВ 4х0.4–3 м<br>Провод ТРВ 2х0.4–9 м<br>Труба ПВХ d–16мм–5м | Устройство переговорное–2шт<br>Блок коммутации–1шт<br>Кабель КСПВ 4х0.4–3 м<br>Провод ТРВ 2х0.4–9 м<br>Труба ПВХ d–16мм–5м | Устройство переговорное–2шт<br>Блок коммутации–1шт<br>Кабель КСПВ 4х0.4–3 м<br>Провод ТРВ 2х0.4–9 м<br>Труба ПВХ d–16мм–5м |
| Отм.+6.000 | Устройство переговорное–2шт<br>Блок коммутации–1шт<br>Кабель КСПВ 4х0.4–3 м<br>Провод ТРВ 2х0.4–9 м<br>Труба ПВХ d–16мм–5м | Устройство переговорное–2шт<br>Блок коммутации–1шт<br>Кабель КСПВ 4х0.4–3 м<br>Провод ТРВ 2х0.4–9 м<br>Труба ПВХ d–16мм–5м | Устройство переговорное–2шт<br>Блок коммутации–1шт<br>Кабель КСПВ 4х0.4–3 м<br>Провод ТРВ 2х0.4–9 м<br>Труба ПВХ d–16мм–5м | Устройство переговорное–2шт<br>Блок коммутации–1шт<br>Кабель КСПВ 4х0.4–3 м<br>Провод ТРВ 2х0.4–9 м<br>Труба ПВХ d–16мм–5м |
| Отм.+3.000 | Устройство переговорное–2шт<br>Блок коммутации–1шт<br>Кабель КСПВ 4х0.4–3 м<br>Провод ТРВ 2х0.4–9 м<br>Труба ПВХ d–16мм–5м | Устройство переговорное–2шт<br>Блок коммутации–1шт<br>Кабель КСПВ 4х0.4–3 м<br>Провод ТРВ 2х0.4–9 м<br>Труба ПВХ d–16мм–5м | Устройство переговорное–2шт<br>Блок коммутации–1шт<br>Кабель КСПВ 4х0.4–3 м<br>Провод ТРВ 2х0.4–9 м<br>Труба ПВХ d–16мм–5м | Устройство переговорное–2шт<br>Блок коммутации–1шт<br>Кабель КСПВ 4х0.4–3 м<br>Провод ТРВ 2х0.4–9 м<br>Труба ПВХ d–16мм–5м |
| Отм.0.000 | Устройство переговорное–2шт<br>Блок коммутации–1шт<br>Шкаф домофона–1шт<br>Блок вызова–1шт<br>Замок электромагнитный–1шт<br>Кнопка вызова–1шт<br>Кабель КСПВ 4х0.4–12 м<br>Кабель КСПВ 6х0.4–6 м<br>Провод ТРВ 2х0.4–9 м<br>Труба ПВХ d–16мм–5м<br>Металлорукав d–15мм–6м | Устройство переговорное–2шт<br>Блок коммутации–1шт<br>Шкаф домофона–1шт<br>Блок вызова–1шт<br>Замок электромагнитный–1шт<br>Кнопка вызова–1шт<br>Кабель КСПВ 4х0.4–12 м<br>Кабель КСПВ 6х0.4–6 м<br>Провод ТРВ 2х0.4–9 м<br>Труба ПВХ d–16мм–5м<br>Металлорукав d–15мм–6м | Устройство переговорное–2шт<br>Блок коммутации–1шт<br>Шкаф домофона–1шт<br>Блок вызова–1шт<br>Замок электромагнитный–1шт<br>Кнопка вызова–1шт<br>Кабель КСПВ 4х0.4–12 м<br>Кабель КСПВ 6х0.4–6 м<br>Провод ТРВ 2х0.4–9 м<br>Труба ПВХ d–16мм–5м<br>Металлорукав d–15мм–6м | Устройство переговорное–2шт<br>Блок коммутации–1шт<br>Шкаф домофона–1шт<br>Блок вызова–1шт<br>Замок электромагнитный–1шт<br>Кнопка вызова–1шт<br>Кабель КСПВ 4х0.4–12 м<br>Кабель КСПВ 6х0.4–6 м<br>Провод ТРВ 2х0.4–9 м<br>Труба ПВХ d–16мм–5м<br>Металлорукав d–15мм–6м |

1 подъезд 2 подъезд 3 подъезд 4 подъезд

Согласовано

Взам. инв. N

Подп. и дата

Инв. N подл.

| Изм. | Кол. уч. | Лист | N док. | Подп. | Дата |
|---|---|---|---|---|---|
| Проверил | | Шекербеков | | | |
| Исполнитель | | Байдуллоев А. | | | |
| Н.контроль | | Колдасов Б. | | | |

03/09–2023–СС

"Строительство 30 многоквартирных жилых домов в жилом массиве в конце улицы Аскарова, Жамбылская область, г.Тараз.Жилой дом №9 (с наружными сетями (электроснабжения, водоснабжение и канализация, газоснабжение) и благоустройством территорий"

Жилой дом

| Стадия | Лист | Листов |
|---|---|---|
| РП | 3 | |

Схема скелетная сетей системы связи

ТОО «Асад–ЛТД»
г. Шымкент 2023 г.

Копировал Формат А4–3

## Схема сетей телекоммуникации

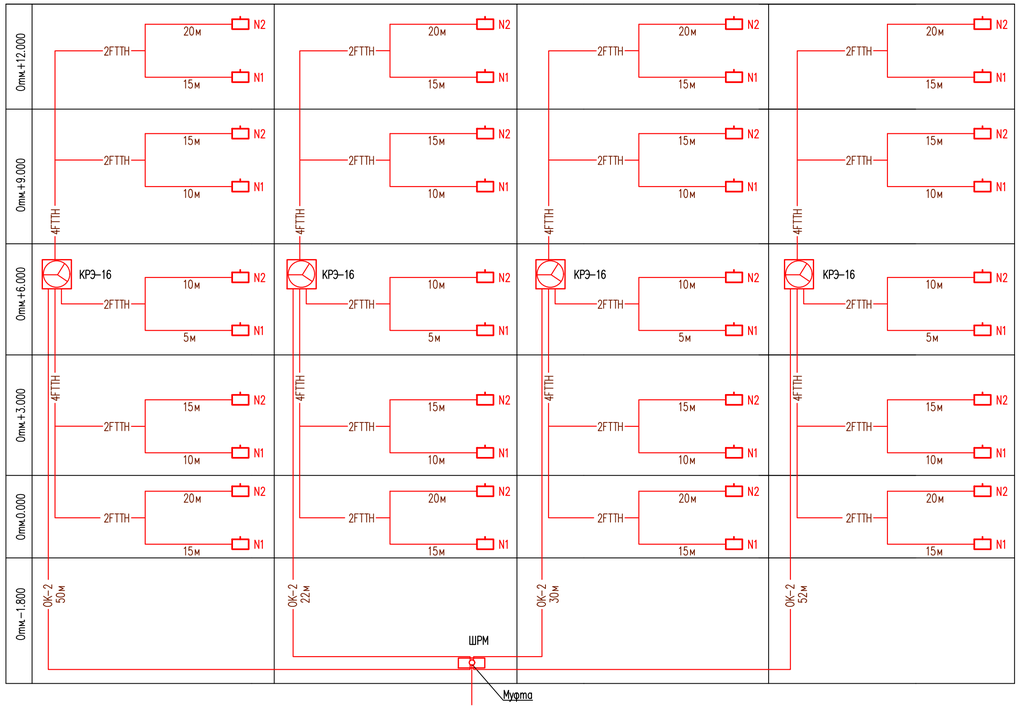


## Схема трубных проводок сетей телекоммуникации

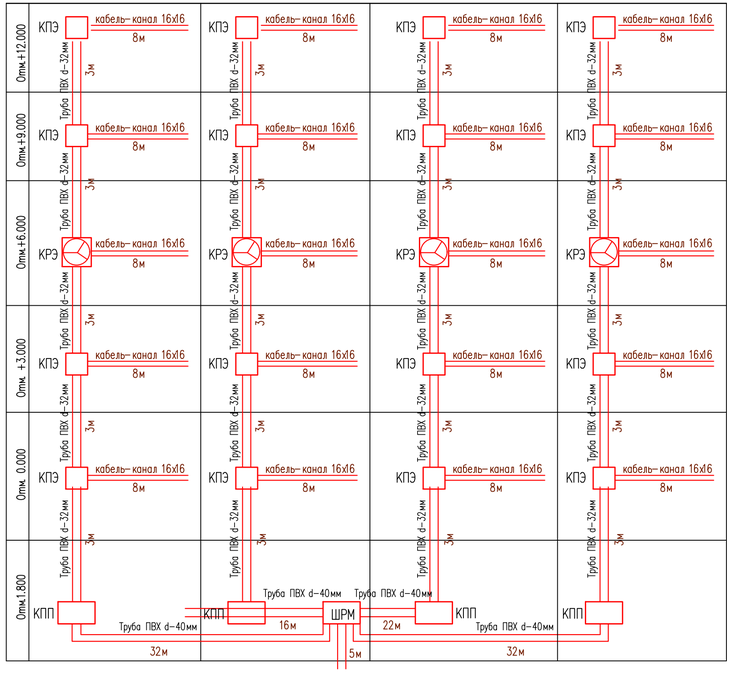


## Таблица сводных данных сетей телекоммуникации

| | 1 подъезд | 2 подъезд | 3 подъезд | 4 подъезд |
|---|---|---|---|---|
| Отм.+12.000 | Коробка протяжная этажная-1шт<br>Розетка абонентская-2шт<br>Патчкорд 15м-1шт<br>Патчкорд 20м-1шт<br>Кабель-канал-8м<br>Труба ПВХ d-32мм-3м | Коробка протяжная этажная-1шт<br>Розетка абонентская-2шт<br>Патчкорд 15м-1шт<br>Патчкорд 20м-1шт<br>Кабель-канал-8м<br>Труба ПВХ d-32мм-3м | Коробка протяжная этажная-1шт<br>Розетка абонентская-2шт<br>Патчкорд 15м-1шт<br>Патчкорд 20м-1шт<br>Кабель-канал-8м<br>Труба ПВХ d-32мм-3м | Коробка протяжная этажная-1шт<br>Розетка абонентская-2шт<br>Патчкорд 15м-1шт<br>Патчкорд 20м-1шт<br>Кабель-канал-8м<br>Труба ПВХ d-32мм-3м |
| Отм.+9.000 | Коробка протяжная этажная-1шт<br>Розетка абонентская-2шт<br>Патчкорд 10м-1шт<br>Патчкорд 15м-1шт<br>Кабель-канал-8м<br>Труба ПВХ d-32мм-3м | Коробка протяжная этажная-1шт<br>Розетка абонентская-2шт<br>Патчкорд 10м-1шт<br>Патчкорд 15м-1шт<br>Кабель-канал-8м<br>Труба ПВХ d-32мм-3м | Коробка протяжная этажная-1шт<br>Розетка абонентская-2шт<br>Патчкорд 10м-1шт<br>Патчкорд 15м-1шт<br>Кабель-канал-8м<br>Труба ПВХ d-32мм-3м | Коробка протяжная этажная-1шт<br>Розетка абонентская-2шт<br>Патчкорд 10м-1шт<br>Патчкорд 15м-1шт<br>Кабель-канал-8м<br>Труба ПВХ d-32мм-3м |
| Отм.+6.000 | Коробка распред.этажная-1шт<br>Коробка протяжная этажная-1шт<br>Розетка абонентская-2шт<br>Патчкорд 5м-1шт<br>Патчкорд 10м-1шт<br>Кабель-канал-8м<br>Труба ПВХ d-32мм-3м | Коробка распред.этажная-1шт<br>Коробка протяжная этажная-1шт<br>Розетка абонентская-2шт<br>Патчкорд 5м-1шт<br>Патчкорд 10м-1шт<br>Кабель-канал-8м<br>Труба ПВХ d-32мм-3м | Коробка распред.этажная-1шт<br>Коробка протяжная этажная-1шт<br>Розетка абонентская-2шт<br>Патчкорд 5м-1шт<br>Патчкорд 10м-1шт<br>Кабель-канал-8м<br>Труба ПВХ d-32мм-3м | Коробка распред.этажная-1шт<br>Коробка протяжная этажная-1шт<br>Розетка абонентская-2шт<br>Патчкорд 5м-1шт<br>Патчкорд 10м-1шт<br>Кабель-канал-8м<br>Труба ПВХ d-32мм-3м |
| Отм.+3.000 | Коробка протяжная этажная-1шт<br>Розетка абонентская-2шт<br>Патчкорд 10м-1шт<br>Патчкорд 15м-1шт<br>Кабель-канал-8м<br>Труба ПВХ d-32мм-3м | Коробка протяжная этажная-1шт<br>Розетка абонентская-2шт<br>Патчкорд 10м-1шт<br>Патчкорд 15м-1шт<br>Кабель-канал-8м<br>Труба ПВХ d-32мм-3м | Коробка протяжная этажная-1шт<br>Розетка абонентская-2шт<br>Патчкорд 10м-1шт<br>Патчкорд 15м-1шт<br>Кабель-канал-8м<br>Труба ПВХ d-32мм-3м | Коробка протяжная этажная-1шт<br>Розетка абонентская-2шт<br>Патчкорд 10м-1шт<br>Патчкорд 15м-1шт<br>Кабель-канал-8м<br>Труба ПВХ d-32мм-3м |
| Отм.0.000 | Коробка протяжная этажная-1шт<br>Розетка абонентская-2шт<br>Патчкорд 15м-1шт<br>Патчкорд 20м-1шт<br>Кабель-канал-8м<br>Труба ПВХ d-32мм-3м | Коробка протяжная этажная-1шт<br>Розетка абонентская-2шт<br>Патчкорд 15м-1шт<br>Патчкорд 20м-1шт<br>Кабель-канал-8м<br>Труба ПВХ d-32мм-3м | Коробка протяжная этажная-1шт<br>Розетка абонентская-2шт<br>Патчкорд 15м-1шт<br>Патчкорд 20м-1шт<br>Кабель-канал-8м<br>Труба ПВХ d-32мм-3м | Коробка протяжная этажная-1шт<br>Розетка абонентская-2шт<br>Патчкорд 15м-1шт<br>Патчкорд 20м-1шт<br>Кабель-канал-8м<br>Труба ПВХ d-32мм-3м |
| Отм.-1.800 | Коробка протяжная подвальная-1шт<br>Труба ПВХ d-40мм-32м | Шкаф ШРМ-1шт<br>Муфта -1шт<br>Коробка протяжная подвальная-1шт<br>Труба ПВХ d-40мм-16м | Коробка протяжная подвальная-1шт<br>Труба ПВХ d-40мм-22м | Коробка протяжная подвальная-1шт<br>Труба ПВХ d-40мм-32м |

| Изм. | Кол. уч. | Лист | N док. | Подп. | Дата |
|---|---|---|---|---|---|
| Проверил | | Шекербеков | | | |
| Исполнитель | | Бадыгулаев А. | | | |
| Н.контроль | | Колдасов Б. | | | |

03/09-2023-СС

"Строительство 30 многоквартирных жилых домов в жилом массиве в конце улицы Аскарова, Жамбылская область, г.Тараз.Жилой дом №9 (с наружными сетями (электроснабжения, водоснабжение и канализация, газоснабжение) и благоустройством территории"

Жилой дом

| Стадия | Лист | Листов |
|---|---|---|
| РП | 4 | |

Схема скелетная сетей системы связи

ТОО «Асад-ЛТД»
г. Шымкент 2023 г.

Согласовано

Взам. инв. N

Подп. и дата

Инв. N подл.

Копировал

Формат А4-3

# План тех. подполье на отм.-1.800

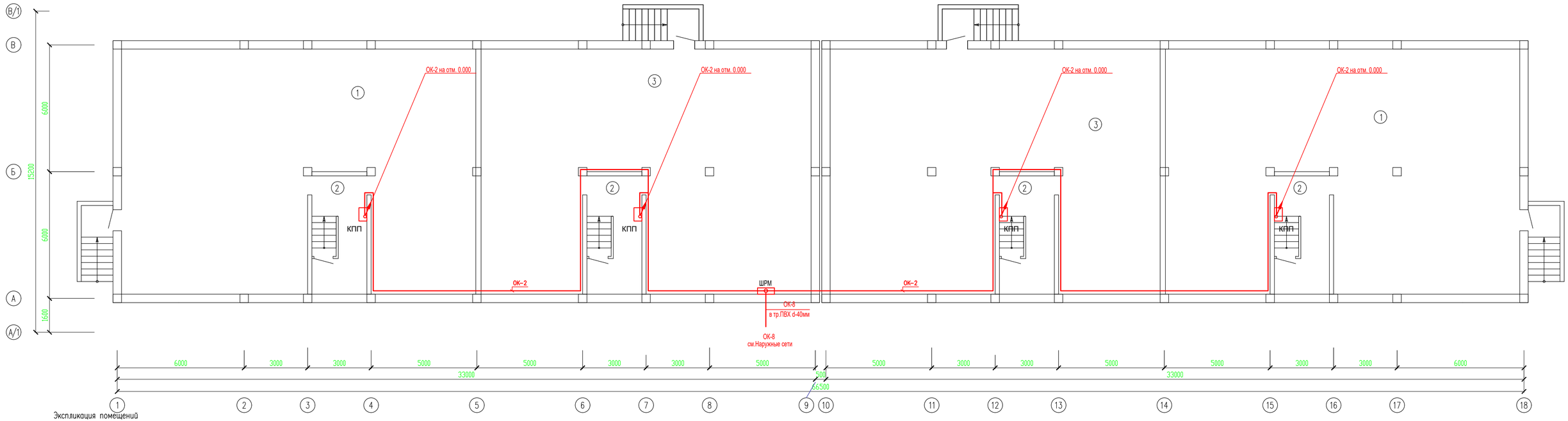


Экспликация помещений

| Номер помещения | Наименование | | Площадь, м² | Кат* помещения. |
|---|---|---|---|---|
| 1 | Подвальное помещение | x2 | 175.20 | |
| 2 | Лестничная клетка | x4 | 14.25 | |
| 3 | Подвальное помещение | x2 | 161.95 | |
| | Всего: | | 731.30 | |

Согласовано

Взам. инв. N

Подп. и дата

Инв. N подл.

| Изм. | Кол. уч. | Лист | N док. | Подп. | Дата |
|---|---|---|---|---|---|
| Проверил | | Шекербеков | | | |
| Исполнитель | | Байдуллаев А. | | | |
| Н.контроль | | Колдасов Б. | | | |

03/09-2023-СС

"Строительство 30 многоквартирных жилых домов в жилом массиве в конце улицы Аскарова, Жамбылская область, г.Тараз.Жилой дом №9 (с наружными сетями (электроснабжение, водоснабжение и канализация, газоснабжение) и благоустройством территории"

Жилой дом

| Стадия | Лист | Листов |
|---|---|---|
| РП | 5 | |

План сетей связи на отм.-1.800

ТОО «Асад-ЛТД» г. Шымкент 2023 г.

Копировал

Формат А4-3

# План первого этажа на отм. 0.000

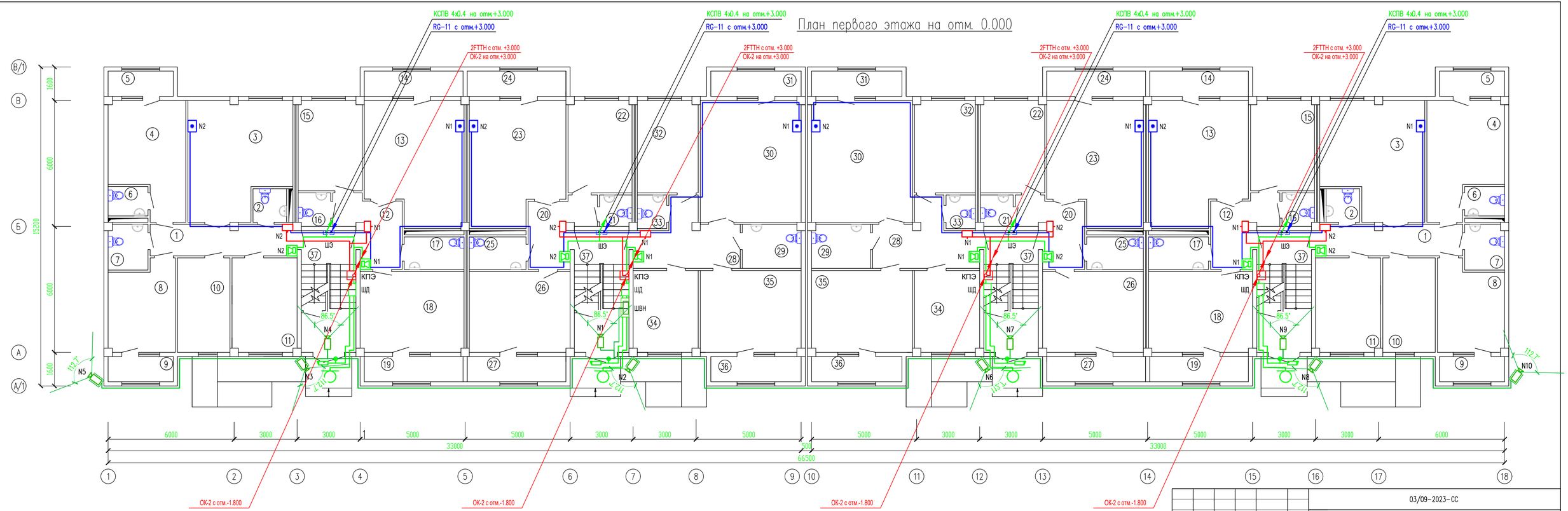


Согласовано

Взам. инв. N

Подп. и дата

Инв. N подл.

| Изм. | Кол. уч. | Лист | N док. | Подп. | Дата |
|---|---|---|---|---|---|
| | | | | | |
| Проверил | | Шекербеков | | | |
| Исполнитель | | Байдуллаев А. | | | |
| Н.контроль | | Колдасов Б. | | | |

03/09-2023-СС

"Строительство 30 многоквартирных жилых домов в жилом массиве в конце улицы Аскарова, Жамбылская область, г.Тараз.Жилой дом №9 (с наружными сетями (электроснабжения, водоснабжение и канализация, газоснабжение) и благоустройством территорий"

Жилой дом

| Стадия | Лист | Листов |
|---|---|---|
| РП | 6 | |

План сетей связи на отм. 0.000

ТОО «Асад-ЛТД»
г. Шымкент 2023 г.

Копировал

Формат А4-3

## Экспликация помещений

| Номер поме-щения | Наименование | Площадь, м2 | Приме-чание (м2) |
|---|---|---|---|
| 4-х комнатная квартира (Тип квартиры 4-1) 2 шт. | | | |
| 1 | Коридор | 9.95 | |
| 2 | С/у | 2.45 | |
| 3 | Гостинная | 25.10 | |
| 4 | Спальня | 17.45 | |
| 5 | Лоджия | 1.80 | |
| 6 | С/у | 2.55 | |
| 7 | Ванная | 3.90 | |
| 8 | Спальня | 12.70 | |
| 9 | Лоджия | 1.80 | |
| 10 | Спальня | 10.95 | |
| 11 | Кухня | 13.0 | |
| | Жилая площадь | 66.20 | |
| | Общая площадь без летних помещ | 101.65 | |
| | Общая площадь | 105.25 | |
| 2-х комнатная квартира (Тип квартиры 2-1) 2 шт. | | | |
| 12 | Коридор | 8.25 | |
| 13 | Гостинная | 25.80 | |
| 14 | Лоджия | 2.70 | |
| 15 | Кухня | 12.75 | |
| 16 | С/у | 2.35 | |
| 17 | Ванная | 4.25 | |
| 18 | Спальня | 18.65 | |
| 19 | Лоджия | 2.70 | |
| | Жилая площадь | 44.45 | |
| | Общая площадь без летних помещ | 77.45 | |
| | Общая площадь | 82.85 | |
| 2-х комнатная квартира (Тип квартиры 2-2) 2 шт. | | | |
| 20 | Коридор | 8.05 | |
| 21 | С/у | 2.15 | |
| 22 | Кухня | 12.40 | |
| 23 | Гостинная | 24.95 | |
| 24 | Лоджия | 2.70 | |

## Экспликация помещений

| Номер поме-щения | Наименование | Площадь, м2 | Приме-чание (м2) |
|---|---|---|---|
| 25 | Ванная | 4.00 | |
| 26 | Спальня | 18.10 | |
| 27 | Лоджия | 2.70 | |
| | Жилая площадь | 43.05 | |
| | Общая площадь без летних помещ | 75.05 | |
| | Общая площадь | 80.45 | |
| 3-х комнатная квартира (Тип квартиры 3-1) 2 шт. | | | |
| 28 | Коридор | 11.65 | |
| 29 | Ванная | 5.45 | |
| 30 | Гостинная | 27.40 | |
| 31 | Лоджия | 2.45 | |
| 32 | Кухня | 11.80 | |
| 33 | С/у | 2.10 | |
| 34 | Спальня | 11.70 | |
| 35 | Спальня | 18.35 | |
| 36 | Лоджия | 2.45 | |
| | Жилая площадь | 57.45 | |
| | Общая площадь без летних помещ | 93.35 | |
| | Общая площадь | 98.25 | |
| 37 | Лестничная клетка x2 | 14.80 | |
| Общая площадь этажа | | 763.20 | |
| Общая площадь квартир | | 733.60 | |

Согласовано

Взам. инв. N

Подп. и дата

Инв. N подл.

| Изм. | Кол. уч. | Лист | N док. | Подп. | Дата |
|---|---|---|---|---|---|
| Проверил | | Шекербеков | | | |
| Исполнитель | | Байдуллаев А. | | | |
| Н.контроль | | Колдасов Б. | | | |

03/09-2023-СС

"Строительство 30 многоквартирных жилых домов в жилом массиве в конце улицы Аскарова, Жамбылская область, г.Тараз.Жилой дом №9 (с наружными сетями (электроснабжения, водоснабжение и канализация, газоснабжение) и благоустройством территорий"

Жилой дом

| Стадия | Лист | Листов |
|---|---|---|
| РП | 7 | |

Экспликация помещений

ТОО «Асад-ЛТД»
г. Шымкент 2023 г.

Копировал

Формат А3

# План типового этажа

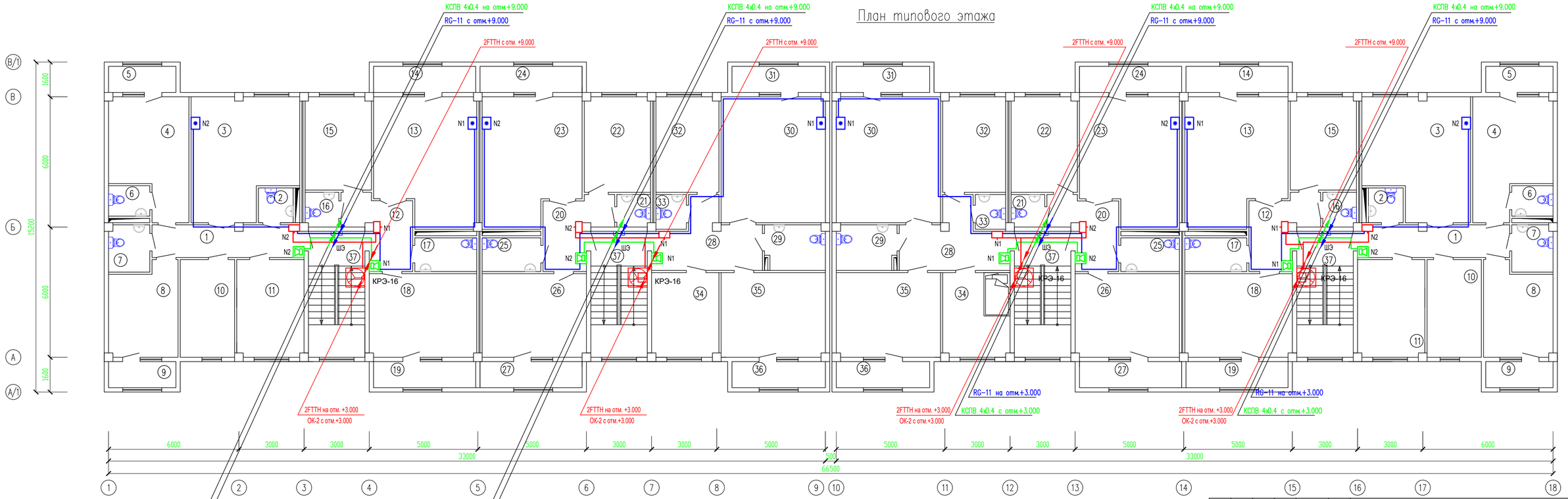


| Изм. | Кол. уч. | Лист | N док. | Подп. | Дата |
|---|---|---|---|---|---|

03/09-2023-СС

"Строительство 30 многоквартирных жилых домов в жилом массиве в конце улицы Аскарова, Жамбылская область, г.Тараз.Жилой дом №9 (с наружными сетями (электроснабжения, водоснабжение и канализация, газоснабжение) и благоустройством территорий"

Жилой дом

| Стадия | Лист | Листов |
|---|---|---|
| РП | 8 | |

| | | |
|---|---|---|
| Проверил | Шекербеков | |
| Исполнитель | Байдулаев А. | |
| Н.контроль | Колдасов Б. | |

План сетей связи на отм. типового этажа

ТОО «Асад-ЛТД»
г. Шымкент 2023 г.

Согласовано

Взам. инв. N

Подп. и дата

Инв. N подл.

Копировал

Формат А4-3

## Экспликация помещений

| Номер поме-щения | Наименование | Площадь, м2 | Приме-чание (м2) |
|---|---|---|---|
| 4-х комнатная квартира (Тип квартиры 4-1) 2 шт. | | | |
| 1 | Коридор | 9.95 | |
| 2 | С/у | 2.45 | |
| 3 | Гостинная | 25.10 | |
| 4 | Спальня | 17.45 | |
| 5 | Лоджия | 1.80 | |
| 6 | С/у | 2.55 | |
| 7 | Ванная | 3.90 | |
| 8 | Спальня | 12.70 | |
| 9 | Лоджия | 1.80 | |
| 10 | Спальня | 10.95 | |
| 11 | Кухня | 13.0 | |
| | Жилая площадь | 66.20 | |
| | Общая площадь без летних помещ | 101.65 | |
| | Общая площадь | 105.25 | |
| 2-х комнатная квартира (Тип квартиры 2-1) 2 шт. | | | |
| 12 | Коридор | 8.25 | |
| 13 | Гостинная | 25.80 | |
| 14 | Лоджия | 2.70 | |
| 15 | Кухня | 12.75 | |
| 16 | С/у | 2.35 | |
| 17 | Ванная | 4.25 | |
| 18 | Спальня | 18.65 | |
| 19 | Лоджия | 2.70 | |
| | Жилая площадь | 44.45 | |
| | Общая площадь без летних помещ | 77.45 | |
| | Общая площадь | 82.85 | |
| 2-х комнатная квартира (Тип квартиры 2-2) 2 шт. | | | |
| 20 | Коридор | 8.05 | |
| 21 | С/у | 2.15 | |
| 22 | Кухня | 12.40 | |
| 23 | Гостинная | 24.95 | |
| 24 | Лоджия | 2.70 | |

## Экспликация помещений

| Номер поме-щения | Наименование | Площадь, м2 | Приме-чание (м2) |
|---|---|---|---|
| 25 | Ванная | 4.00 | |
| 26 | Спальня | 18.10 | |
| 27 | Лоджия | 2.70 | |
| | Жилая площадь | 43.05 | |
| | Общая площадь без летних помещ | 75.05 | |
| | Общая площадь | 80.45 | |
| 3-х комнатная квартира (Тип квартиры 3-1) 2 шт. | | | |
| 28 | Коридор | 11.65 | |
| 29 | Ванная | 5.45 | |
| 30 | Гостинная | 27.40 | |
| 31 | Лоджия | 2.45 | |
| 32 | Кухня | 11.80 | |
| 33 | С/у | 2.10 | |
| 34 | Спальня | 11.70 | |
| 35 | Спальня | 18.35 | |
| 36 | Лоджия | 2.45 | |
| | Жилая площадь | 57.45 | |
| | Общая площадь без летних помещ | 93.35 | |
| | Общая площадь | 98.25 | |
| 37 | Лестничная клетка x2 | 14.80 | |
| Общая площадь этажа | | 763.20 | |
| Общая площадь квартир | | 733.60 | |

Согласовано

Взам. инв. N

Подп. и дата

Инв. N подл.

| Изм. | Кол. уч. | Лист | N док. | Подп. | Дата |
|---|---|---|---|---|---|
| Проверил | | Шекербеков | | | |
| Исполнитель | | Байдуллаев А. | | | |
| Н.контроль | | Колдасов Б. | | | |

03/09-2023-СС

"Строительство 30 многоквартирных жилых домов в жилом массиве в конце улицы Аскарова, Жамбылская область, г.Тараз.Жилой дом №9 (с наружными сетями (электроснабжения, водоснабжение и канализация, газоснабжение) и благоустройством территорий"

Жилой дом

| Стадия | Лист | Листов |
|---|---|---|
| РП | 9 | |

Экспликация помещений

ТОО «Асад-ЛТД»
г. Шымкент 2023 г.

Копировал

Формат А3

| Позиция | Наименование и техническая характеристика | Тип, марка обозначение опросного листа | Код продукции | Поставщик | Единица измерен. | Кол-во | Масса ед кг | Примечание |
|---|---|---|---|---|---|---|---|---|
| | Телекоммуникация | | | | | | | |
| 1 | Коробка распределительная этажная оптическая | КРЭ-16-1 | | ТОО"Казцентрэлектропровод" Караганда | шт | 4 | | |
| 2 | Коробка протяжная этажная | КПЭ-10 | | ТОО"Казцентрэлектропровод" Караганда | шт | 20 | | |
| 3 | Розетка абонентская оптичекая | РА | | ТОО"Казцентрэлектропровод" Караганда | шт | 40 | | |
| 4 | Патчкорд 5метров | FTTH-5м | | ТОО"Казцентрэлектропровод" Караганда | шт | 4 | | |
| 5 | Патчкорд 10метров | FTTH-10м | | ТОО"Казцентрэлектропровод" Караганда | шт | 12 | | |
| 6 | Патчкорд 15метров | FTTH-15м | | ТОО"Казцентрэлектропровод" Караганда | шт | 16 | | |
| 7 | Патчкорд 20метров | FTTH-20м | | ТОО"Казцентрэлектропровод" Караганда | шт | 8 | | |
| 8 | Труба ПВХ диаметром 32мм | ПВХ | | ТОО"Казцентрэлектропровод" Караганда | м | 60 | | |
| 9 | Труба ПВХ диаметром 40мм | ПВХ | | ТОО"Казцентрэлектропровод" Караганда | м | 102 | | |
| 10 | Скоба монтажная 32 | | | ТОО"Казцентрэлектропровод" Караганда | шт | 120 | | |
| 11 | Скоба монтажная 40 | | | ТОО"Казцентрэлектропровод" Караганда | шт | 306 | | |
| 12 | Кабель-канал 16х16 | | | ТОО""Электрокомплект" Шымкент | м | 160 | | |
| 13 | Кабель оптический | ОК-2 | | ТОО"Казцентрэлектропровод" Караганда | м | 154 | | |
| 14 | Коробка протяжная подвальная 190х240х70 | КПП-05 | | ТОО"Казцентрэлектропровод" Караганда | шт | 4 | | |
| 15 | Шкаф для размещения муфты | ШРМ-04 | | | шт | 1 | | |
| 16 | Муфта оптическая до 48 волокон | OK-FOSC-400A8-48F | | | шт | 1 | | |
| | | | | | | | | |
| | Телевидение | | | | | | | |
| 1 | Антенна эфирная коллективная ДМВ | DVB-T2 Дельта Н375 | | ProDigi | шт | 4 | | |
| 2 | Мачта телевизионная | МТ-5.1 | | ProDigi | шт | 4 | | |
| 3 | Подпятник для мачты | МТ-5 | | ProDigi | шт | 4 | | |
| 4 | Делитель телевизионный на 2 отвода | S2WPE | | ProDigi | шт | 20 | | |

Согласовано

Взам. инв. N

Подп. и дата

Инв. N подл.

| Изм. | Кол. уч. | Лист | N док. | Подп. | Дата |
|---|---|---|---|---|---|
| Проверил | | Шекербеков | | | |
| Исполнитель | | Байдуллаев А. | | | |
| Н.контроль | | Колдасов Б. | | | |

03/09-2023-ССС0

"Строительство 30 многоквартирных жилых домов в жилом массиве в конце улицы Аскарова, Жамбылская область, г.Тараз.Жилой дом №9 (с наружными сетями (электроснабжения, водоснабжение и канализация, газоснабжение) и благоустройством территорий"

Жилой дом

| Стадия | Лист | Листов |
|---|---|---|
| РП | 1 | 3 |

Спецификация оборудования, изделий и материалов

ТОО «Асад-ЛТД» г. Шымкент 2023 г.

Копировал

Формат А3

| Позиция | Наименование и техническая характеристика | Тип, марка обозначение опросного листа | Код продукции | Поставщик | Единица измерен. | Кол-во | Масса ед кг | Примечание |
|---|---|---|---|---|---|---|---|---|
| 5 | Ответвитель телевизионный на 2 отводов | T2WRF | | ProDigi | шт | 16 | | |
| 6 | Розетка телевизионная | | | | шт | 40 | | |
| 7 | Коробка установочная для телевизионной розетки | К-207 | | | шт | 40 | | |
| 8 | Кабель коаксиальный распределительный | RG-11 | | WISI | м | 88 | | |
| 9 | Кабель коаксиальный абонентский | RG-6 | | WISI | м | 750 | | |
| 10 | Труба поливинилхлоридная наружным диаметром 16мм | ПВХ | | ТПК"Электрокомплект" | м | 100 | | |
| | | | | | | | | |
| | Домофон | | | | | | | |
| 1 | Шкаф домофона ШД в комплекте: | | | | | | | |
| 1.1 | Бокс монтажный | VIZIT-MB1 | | VIZIT | шт | 4 | | |
| 1.2 | Блок управления и питания домофона | БУД-302М | | VIZIT | шт | 4 | | |
| 2 | Блок вызова | БВД-311R | | VIZIT | шт | 4 | | |
| 3 | Комплект монтажный | МК-311 | | VIZIT | шт | 4 | | |
| 4 | Замок электромагнитный | VIZIT -ML300 | | VIZIT | шт | 4 | | |
| 5 | Кнопка управления выходом | EXIT 300M | | VIZIT | шт | 4 | | |
| 6 | Ключ | VIZIT -RF2 | | VIZIT | шт | 40 | | |
| 7 | Устроиство квартирное переговорное | УКП-7 | | VIZIT | шт | 40 | | |
| 8 | Блок коммутации | БК-10 | | VIZIT | шт | 20 | | |
| 9 | Кабель сигнализации | КСПВ 4х0.4 | | | м | 48 | | |
| 10 | Кабель сигнализации | КСПВ 6х0.4 | | | м | 72 | | |
| 11 | Провод телефонный | ТРВ 2х0.4 | | | м | 180 | | |
| 12 | Металлорукав диамет.15мм | | | ТПК"Электрокомплект" | м | 24 | | |
| 13 | Труба ПВХ диамет.16мм | | | ТПК"Электрокомплект" | м | 100 | | |
| | | | | | | | | |

Согласовано

Взам. инв. N

Подп. и дата

Инв. N подл.

| Позиция | Наименование и техническая характеристика | Тип, марка обозначение опросного листа | Код продукции | Поставщик | Единица измерен. | Кол-во | Масса ед кг | Примечание |
|---|---|---|---|---|---|---|---|---|
| | Видеонаблюдение | | | | | | | |
| 1 | 16-ти канальный IP видеорегистратор | UNIVIEW NVR 302-16S-C | 248-403-0106 | | шт | 1 | | |
| 2 | Монитор LED 22" | UNIVIEW MW3222-V | 248-404-0201 | | шт | 1 | | |
| 3 | IP Видеокамера купольная с ИК подсветкой дальностью 30м | UNIVIEW IP C322LR3-UVSPF40-FC | 248-402-0203 | | шт | 4 | | |
| 4 | IP Видеокамера уличная с ИК подсветкой дальностью 30м | UNIVIEW IP C322LR3-UVSPF28-FC | 248-402-0101 | | шт | 6 | | |
| 5 | Импульсный источник питания | VOLTA PAC 1260 | | | шт | 1 | | |
| 6 | Жесткии диск 6 Тb | | | | шт | 1 | | |
| 7 | Кабель информационный типа "витая пара" кат.5 | UTP 4x2x0.52 | | ТОО"Связьавтоматика" г Костанай | м | 295 | | |

Согласовано

Взам. инв. N

Подп. и дата

Инв. N подл.

| Изм. | Кол.уч | Лист | N док | Подпись | Дата |
|---|---|---|---|---|---|

03/09-2023-СС.СО

Лист 3

Копировал

Формат А3