Приложение 1
к приказу Министра индустрии и
инфраструктурного
развития Республики Казахстан
от 08 февраля 2021 года № 53
Утвержден
приказом Министра по инвестициям и развитию
Республики Казахстан
от 24 апреля 2017 года № 234
Форма

# Акт приемки объекта в эксплуатацию

«30» 04 2025 года

Заказчик АО «Samruk-Kazyna Construction», БИН 090340012961, г. Астана, ул. Сыганак 17/10, Первый заместитель Председателя Правления-член Правления Малгаздаров Г.Т.

*фамилия, имя, отчество (при его наличии) ИИН, телефон – для физических лиц, наименование организации – для юридических лиц, БИН, телефон, почтовый индекс, область, город, район, населенный пункт, наименование улицы, номер дома/здания (стационарного помещения)*

на основании:

Декларации о соответствии (прилагается) от «29» 04 2025 года ТОО «Integra Construction KZ», генеральный директор Рахимтаев Данияр Сансызбаевич, г. Астана, улица Дінмұхамед Қонаев 12/1

*дата подписания декларации, наименование подрядной (генподрядной) организации, фамилия, имя, отчество (при его наличии) руководителя, юридический адрес, БИН, телефон*

Заключения о качестве строительно-монтажных работ (прилагается) от «29» 04 2025г., ТОО «KazBuildExpert», технический директор Джантаев Е.М.

Букаев Александр Маликович, аттестат: №KZ39VJE00067589 от 29.07.2021 г. (Инженерные сети); БИН880313301844, №KZ68VJE00070171 от 27.10.2021 год (Технологическое оборудование), №KZ95VJE00070170 от 27.10.2021 год, (несущие и ограждающие конструкции).

Муллаянов Анис Гаязович, аттестат: №KZ28VJE00062258 от 11.02.2021 г. (несущие и ограждающие конструкции); БИН970331300586; №KZ01VJE00062259 от 11.02.2021 г. (инженерные сети).

*дата подписания заключения, наименование организации, фамилия, имя, отчество (при его наличии) экспертов технического надзора, № и дата получения аттестатов, БИН, телефон*

Бейсенқұлұлы Аскар, аттестат: №KZ56VJE00067283 от 21.07.2021 года, №KZ56VJE00067284 от 21.07.2021 года, №KZ56VJE00067285 от 21.07.2021 года.

*дата подписания заключения, наименование организации, фамилия, имя, отчество (при его наличии) экспертов технического надзора, № и дата получения аттестатов, БИН, телефон*

Заключения о соответствии выполненных работ проекту (прилагается) от «29» 04 2025 г., ТОО «Мелиосервис-К» директор Аблай Әзізхан Тәкенұлы , эксперт Абденкулов Сырымжан Курманбекулы.

*дата подписания заключения, наименование организации, фамилия, имя, отчество (при его наличии) экспертов авторского надзора, № и дата получения аттестатов, БИН, телефон*

произведя осмотр готовности предъявленного подрядчиком (генеральным подрядчиком) к приемке в эксплуатацию объекта: **«Строительство школы в новом микрорайоне села Шаульдер сельского округа Шаульдер» на 600 обучающихся в Отырарском районе Туркестанской области (без наружных инженерных сетей)».**

*наименование объекта, вид строительства (новое, расширение, реконструкция, техническое перевооружение, модернизация, капитальный ремонт), уровень ответственности, техническая и технологическая сложность объекта*

по адресу РК, область Туркестанская, район Отырарский, сельский округ Шаульдерский, село Шаульдер, квартал 044 кв Земельный участок №1276.

*(область, район, населенный пункт, микрорайон, квартал, улица, номер дома (корпуса)*

проверив комплектность исполнительной технической документации, в том числе посредством электронного модуля исполнительной технической документации «___» _____ 2024 года, дата ознакомления подтверждает что:

1. Строительство объекта осуществлено на основании:

1) правоустанавливающего документа на земельные участки:

- Кадастровый паспорт объекта недвижимости за №2304281120801148 от 28 апреля 2023 года г., кадастровый номер 19-294-044-1276, площадью 3,0000 га для строительства комфортной школы на 600 мест, № 20 от 30.01.2023 г. о передаче на баланс акционерного общества «Samruk-Kazyna Construction» земельного участка на праве временного безвозмездного землепользования (аренды) ГУ «Аппарат акима города Шардара Шардаринского района»;

*документ, подтверждающий наступление юридических фактов (юридических составов), на основании которых возникают, изменяются или прекращаются права на земельный участок, в том числе договоры, решения судов, правовые акты исполнительных органов, свидетельство о праве на наследство, передаточный акт или разделительный баланс при реорганизации негосударственных юридических лиц, владеющих земельным участком на праве собственности или выкупивших право временного возмездного землепользования (аренды).*

либо решения о реконструкции (перепланировке, переоборудовании) помещений (отдельных частей) существующих зданий от «__»_____20___года №_____; наименование органа вынесшего решение

2) талона о приеме уведомления о начале строительно-монтажных работ Коммунальное государственное учреждение «Управление по контролю Туркестанской области», KZ05REA00422050, от 02.10.2024 г.

*наименование органа, принявшего уведомление, дата и № принятия талона*

3) проекта (проектно-сметной документации) ТОО «Мелиосервис-К» № 05-2023.

*наименование проектной организации, номер проекта*

утвержденного(й) АО «Samruk-Kazyna Construction» №384-п от 22.07.2024 г.

*дата и номер проекта, наименование организации, утвердившей (переутвердившей) проект и дата утверждения*

2. Строительно-монтажные работы осуществлены в сроки:

начало работ: _____июль_____2024 года

окончание работ: _____декабрь_____2024года.

при продолжительности строительства, месяц:

по норме или по проекту организации строительства, месяц: 11 месяцев;

фактически, месяц**:** 11 месяцев

3. Объект (комплекс) имеет следующие основные технико-экономические показатели (мощность, производительность, производственная площадь, протяженность, вместимость, объем, пропускная способность, провозная способность, число рабочих мест и тому подобное, заполняется по всем объектам (кроме жилых домов) в единицах измерения соответственно целевой продукции или основным видам услуг):

Выпуск продукции (оказания услуг), предусмотренной проектом в объеме, соответствующем нормам освоения проектных мощностей в начальный период_____; факт начала выпуска продукции с указанием объема

| Мощность производительность и так далее | Единица измерения | По проекту | | Фактически | |
|---|---|---|---|---|---|
| | | общая (с учетом ранее принятых) | в том числе пускового комплекса или очереди | общая (с учетом ранее принятых) | в т.ч. пускового комплекса или очереди |
| ТЭП по генплану | | | | | |
| Площадь участка в границах проектирования | га | 3 | - | 3 | - |
| Площадь застройки | м2 | 4396,1 | - | 4396,1 | - |

| | | | | | |
|---|---|---|---|---|---|
| Площадь покрытия | м2 | 13423,5 | - | 13423,5 | - |
| Площадь озеленения | м2 | 2590 | - | 2590 | - |
| Здание школы | | | | | |
| Этажность | этаж | 3 | - | 3 | - |
| Площадь застройки | м2 | 4014,26 | - | 4014,26 | - |
| Общая площадь здания | м2 | 4014,26 | - | 4014,26 | - |
| Строительный объем | м3 | 51102,28 | - | 51102,28 | - |
| в т.ч. ниже отм. 0,00м | м3 | | - | 0 | - |
| Хозяйственная зона | | | | | |
| Пожарные резервуары - 150м3 | м2/шт | 228,06/2 | - | 228,06/2 | - |
| Насосная станция | м2 | | - | 0 | - |
| Водонапорная башня | м3 | | - | 0 | - |
| Накопительный резервуар | м3 | 150 | - | 150 | - |
| Блочно-модульная котельная | м2 | 126,9 | - | 126,9 | - |
| 2КТПН-100/10/0,4 | м2 | 21,85 | - | 21,85 | - |
| Площадко ТБО с навесом | м2 | 8,3 | - | 8,3 | - |
| Ограждение территории | п.м | 729,5 | - | 729,5 | - |
| Ворота распашные | шт | 2 | - | 2 | - |
| Калитки | шт | 1 | - | 1 | - |
| Площадка для посадки и высадки школьников | м2 | | - | 0 | - |
| Инженерные сети | | | | | |
| Тепловые сети | км | 0,1195 | - | 0,1195 | - |
| Электроснабжение -0,4кВ | км | 1,051 | - | 0 | - |
| Наружное электроосвещение площадки - ФНО | шт | 51 | - | 0 | - |
| Внутриплощадочные сети связи | км | 0,108 | - | 0,108 | - |
| Наружные сети водоснабжения и канализации | км | 0,158 | - | 0 | - |
| Физкультурно-спортивная зона | | | | | |
| Футбольное поле | м2 | 1050 | - | 1050 | - |
| Теннисный корт | м2 | | - | 0 | - |
| Беговые дорожки | м2/шт | 1460 | - | 1460 | - |
| Яма с песком для прыжков | м2 | 156,8 | - | 0 | - |
| Площадка для воркаута | м2 | | - | 0 | - |
| Площадка для прыжков в высоту | м2 | | - | 0 | - |
| Комбинированная площадка для баскетбола | м2 | 640 | - | 640 | - |
| Полоса для препятствий | м2 | | - | 0 | - |
| Зона для отдыха | | | | | |
| Площадка для подвижных игр предшкольных и 1 классов | м2/шт | 700 | - | 700 | - |
| Площадка для подвижных игр 2-4 классов | м2/шт | 200 | - | 200 | - |
| Площадка для тихого отдыха | м2/шт | | - | 0 | - |
| Площадка для коворкинга | м2/шт | | - | 0 | - |
| Площадка для проведения собраний и линеек | м2/шт | 908 | - | 908 | - |
| Площадка для НВП | м2 | 755 | - | 755 | - |

**Технико-экономические показатели** Продолжительность строительства объекта 11,0 мес. В т.ч. подготовительный период 0,5 мес. Общая трудоемкость 130680 чел. ч. Средняя численность работающих 52 чел. Средняя численность рабочих 45 чел.

**2БКТП-1000/10/0,4кВ**

Проектируемая площадка прямоугольная в плане с размерами в осях 12.04х6.54м.

Конструктивная схема сооружений ТП каркасное, из железобетонных стоек марки УСО-4А соеденненные между собой каркасом из металлических швеллеров. Крыльцо из металлических балок и косоуров

*(краткие технические характеристики по особенностям его размещения, по основным материалам и конструкциям, инженерному и технологическому оборудованию)*

5. На объекте установлено предусмотренное проектом оборудование в количестве согласно актам о его приемке после индивидуального испытания и комплексного опробования;

6. Наружные инженерные коммуникации (холодное и горячее водоснабжение, канализация, теплоснабжение, газоснабжение, электроснабжение и связь) обеспечивают нормальную эксплуатацию объекта (здания, сооружения, помещения) и приняты городскими эксплуатационными организациями;

7. Сметная стоимость по утвержденному проекту (проектной-сметной документации):

всего _____ тенге, в том числе строительно-монтажных работ _____ тенге, оборудования, инструмента и инвентаря _____ тенге; прочие работы и затраты _____ тенге.

8. Сметная стоимость основных фондов, принимаемых в эксплуатацию _____ тенге, в том числе: стоимость строительно-монтажных работ _____ тенге; стоимость оборудования, инструмента и инвентаря _____ тенге; прочие работы и затраты _____ тенге

9. Доля местного содержания предусмотрена в проектно-сметной документации _____% и фактически применено _____% (на объектах, финансируемых за счет государственных инвестиций и средств квазигосударственного сектора);

10. Класс энергоэффективности здания: I, II

11. Объект построен в соответствии с утвержденным проектом (проектно-сметной документацией) и требованиями государственных нормативных документов в области архитектуры, градостроительства и строительства.

РЕШИЛ: **«Строительство школы в новом микрорайоне села Шаульдер сельского округа Шаульдер» на 600 обучающихся в Отырарском районе Туркестанской области (без наружных инженерных сетей)» принять в эксплуатацию.**

*Наименование объекта (комплекса)*

принять в эксплуатацию.

**Заказчик:**
Первый заместитель Председателя Правления-член Правления АО «Samruk-Kazyna Construction» Малгаздаров Габит Тлеукенович
(фамилия, имя, отчество (при его наличии))

подпись руководителя, М.П.

**Технический надзор :** ТОО «KazBuildExpert»

1) Технический директор
ТОО «KazBuildExpert». Джантаев Е.М.
((наименование организации) имеющей в своем составе аттестованного (-ых) эксперта (-ов), фамилия, имя, отчество (при его наличии) руководителя, подпись, дата))

Место печати (при наличии)

2) Эксперт технического надзора
ТОО «KazBuildExpert». Муллаянов А.Г.
((наименование организации) имеющей в своем составе аттестованного (-ых) эксперта (-ов), фамилия, имя, отчество (при его наличии) руководителя, подпись, дата))

Место печати (при наличии)

3) Эксперт технического надзора
ТОО «KazBuildExpert». Букаев А.М.
((наименование организации) имеющей в своем составе аттестованного (-ых) эксперта (-ов), фамилия, имя, отчество (при его наличии) руководителя, подпись, дата))

Место печати (при наличии)

4) Эксперт технического надзора
ТОО «KazBuildExpert». Бейсенқұлұлы А.
((наименование организации) имеющей в своем составе аттестованного (-ых) эксперта (-ов), фамилия, имя, отчество (при его наличии) руководителя, подпись, дата))

Место печати (при наличии)

**Авторский надзор:** ТОО «Мелиосервис-К»

1) аттестованный (-ые) эксперт (-ы) Абденкулов Сырымжан Курманбекулы
(фамилия, имя, отчество (при его наличии) эксперта, специализация аттестата, подпись, дата)
Место печати (при наличии)

2) Директор Аблай Әзізхан Тәкенұлы

((наименование организации) имеющей в своем составе аттестованного (-ых) эксперта (-ов), фамилия, имя, отчество (при его наличии) руководителя, подпись, дата))

Место печати (при наличии)

**Подрядчик (генеральный подрядчик):** ТОО «Integra Construction KZ»

Генеральный директор Рахимтаев Данияр Сансызбаевич
((фамилия, имя, отчество (при его наличии))

подпись руководителя
М.П.

**Приложение 2 к акту приемки**
**объекта в эксплуатацию**
**форма**

**Технические характеристики объекта (многоквартирные жилые дома, промышленные, торговые объекты и тому подобное)**

| Наименование (многоквартирный жилой дом, промышленные, торговые объекты и т.п.) | Общие сведения | | | | | | | | | |
|---|---|---|---|---|---|---|---|---|---|---|
| | количество этажей (этаж) | количество квартир | количество помещений, комнат | площадь застройки ($м^2$) | объем здания ($м^3$) | общая площадь ($м^2$) | жилая площадь ($м^2$)- полезная | площадь не жилых помещений ($м^2$) | площадь парковочных мест ($м^2$) | площадь балкона, лоджии ($м^2$) |
| 1 | 2 | 3 | 4 | 5 | 6 | 7 | 8 | 9 | 10 | 11 |
| Школа на 600 мест | 2-3 | | - | 4396,1 | 51102,28 | 4014,46 | | | | |

продолжение таблицы

| Описание конструктивных элементов | | | Вид отопления | Благоустройство | | | | |
|---|---|---|---|---|---|---|---|---|
| фундамент | стены | кровля | | электроснабжение | водоснабжение | горячее водоснабжение | канализация | газоснабжение |
| 12 | 13 | 14 | 15 | 16 | 17 | 18 | 19 | 20 |
| Фундаментная плита | Кирпичкерамичекский | Профилированный настил | Котлы на природном газе | 2БКТП 1000/10-0,4кВ | Центральное водоснабжение | От котельной в Индивидуальный тепловой пункт | центральное | От существующей ГРПШ |

**Нежилые помещения**

| Площадь (м2) | Жилая площадь в нежилых помещениях | Торговая | Промышленно-производственных зданий и сооружений | Складская | Бытового обслуживания | Гаражи | Организаций и учреждений управления, научных, банковский, общественных и т.п. |
|---|---|---|---|---|---|---|---|
| 1 | 2 | 3 | 4 | 5 | 6 | 7 | 8 |
| Основная | | | | | | | |
| Вспомогательная | | | | | | | |

продолжение таблицы

| Общественного питания | Учреждений образования | Транспортных зданий и сооружений | Здравоохранения, лечебного назначения | Физкультуры и спорта | Учреждений культуры и искусства | Сооружений инженерных сетей | Прочие | Всего |
|---|---|---|---|---|---|---|---|---|
| 9 | 10 | 11 | 12 | 13 | 14 | 15 | 16 | 17 |

Перечень документов, прилагаемых к техническим характеристикам объекта:

1. Поэтажные планы _____
2. Экспликация к поэтажным планам _____

**Экспликация земельного участка (м2)**

| Общая площадь земельного участка | Застроенная площадь | | | Незастроенная площадь | | |
|---|---|---|---|---|---|---|
| | всего | под основными строениями | под прочими постройками и сооружениями | асфальтовые покрытия | прочие замощения | грунт |
| 1 | 2 | 3 | 4 | 5 | 6 | 7 |

продолжение таблицы

| Незастроенная площадь (м2) | | | | | | | | | |
|---|---|---|---|---|---|---|---|---|---|
| оборудованные площадки | | | | зеленые насаждения | | | | | |
| всего | спортивные | детские | Хозяйственные (прочие) | всего | в том числе | | | | |
| | | | | | газон с деревьями | плодовый сад | газоны, цветочные клумбы | огород | прочие |
| 8 | 9 | 10 | 11 | 12 | 13 | 14 | 15 | 16 | 17 |

продолжение таблицы

| Площадь по внутреннему обмеру (м2), в том числе | | | | | | | | |
|---|---|---|---|---|---|---|---|---|
| В отдельных квартирах | В общежитиях | В гостиницах | Торговая | Промышленно-производственных зданий и сооружений | Складская | Учреждений образования | Предприятий бытового обслуживания | Организаций и учреждений управления, научных, банковских, общественных и т.п. |
| 9 | 10 | 11 | 12 | 13 | 14 | 15 | 16 | 17 |

| **Этаж** | **Номер помещения, квартиры** | **Номера частей помещения, квартиры** | **Назначение частей помещения, квартиры** | **Площадь по внутреннему обмеру (м2), в том числе** | | | |
|---|---|---|---|---|---|---|---|
| | | | | **Общая** | **Полезная** | **Жилая** | **Нежилая** |
| 1 | 2 | 3 | 4 | 5 | 6 | 7 | 8 |
| Техподполье | | 1 | Техподполье | 2009,17 | | | |
| Подвал | | 2 | Теплопункт | 73,75 | | | |
| Подвал | | 3 | Водомерный узел | 54,7 | | | |
| Подвал | | 4 | Лестничная клетка | 88,02 | | | |
| Подвал | | 5 | Венткамера | 173,345 | | | |
| Подвал | | 6 | Форкамера | 50,965 | | | |
| Подвал | | 7 | Насосная | 20,3 | | | |
| Подвал | | 8 | Проход | 2,5 | | | |
| 1 этаж | | 1 | Тамбур | 21,59 | | | |
| 1 этаж | | 2 | Помещение охраны | 15,33 | | | |
| 1 этаж | | 3 | Тамбур | 7,11 | | | |
| 1 этаж | | 4 | Вестибюль | 230,68 | | | |
| 1 этаж | | 5 | Кабинет заведущего хохяйством | 14,44 | | | |

| | | | | | | | |
|---|---|---|---|---|---|---|---|
| 1 этаж | | 6 | Радиоузел | 6,49 | | | |
| 1 этаж | | 7 | Серверная | 9,56 | | | |
| 1 этаж | | 8 | Электрощитовая | 8,58 | | | |
| 1 этаж | | 9 | Кабинет заместителя | 18,28 | | | |
| 1 этаж | | 10 | Кабинет юриста профоориентатора | 18,14 | | | |
| 1 этаж | | 11 | Мастерская по разделу "Дизайн и технология" | 45,61 | | | |
| 1 этаж | | 12 | Мастерская по разделу "Культура питания" | 44,68 | | | |
| 1 этаж | | 13 | Коридор | 198,02 | | | |
| 1 этаж | | 14 | Раздевальная | 39,37 | | | |
| 1 этаж | | 14а | Душевые | 7,81 | | | |
| 1 этаж | | 14б | Санузел | 4,57 | | | |
| 1 этаж | | 15 | Раздевательная | 39,77 | | | |
| 1 этаж | | 15а | Санузел | 4,59 | | | |
| 1 этаж | | 15б | Душевые | 1,84 | | | |
| 1 этаж | | 15в | Душевые | 3,28 | | | |
| 1 этаж | | 16 | Санузел для мальчиков | 10,07 | | | |
| 1 этаж | | 17 | Санузел для девочек с кабиной личной гигиены | 7,98 | | | |
| 1 этаж | | 18 | Универсальный санузел | 3,37 | | | |
| 1 этаж | | 19 | Коридор | 115,16 | | | |
| 1 этаж | | 20 | Помещение тех персонала | 11,17 | | | |
| 1 этаж | | 21 | Инструментальная | 10,52 | | | |
| 1 этаж | | 22 | Тамбур | 10,09 | | | |
| 1 этаж | | 23 | Мастерская по разделу "Культура дома" Гончарная студия | 46,49 | | | |
| 1 этаж | | 24 | Лестничная клетка | 60,28 | | | |
| 1 этаж | | 25 | Лифтовой холл | 6,76 | | | |
| 1 этаж | | 26 | Зона шкафчиков для средних классов | 23,54 | | | |
| 1 этаж | | 27 | Кладовая ТМЦ | 20,12 | | | |
| 1 этаж | | 28 | Коридор | 58,18 | | | |
| 1 этаж | | 29 | Умывальные | 29,11 | | | |
| 1 этаж | | 30 | Коридор | 61,75 | | | |
| 1 этаж | | 31 | Зона шкафчикок для старших классов | 23,33 | | | |
| 1 этаж | | 32 | Коридор | 64,94 | | | |
| 1 этаж | | 33 | Лестничная клетка | 57,01 | | | |
| 1 этаж | | 34 | Процедурный кабинет | 15,24 | | | |

| | | | | | | | |
|---|---|---|---|---|---|---|---|
| 1 этаж | | 35 | Санузел для медперсонала | 3,22 | | | |
| 1 этаж | | 36 | Коридор | 12,43 | | | |
| 1 этаж | | 37 | Кабинет врача | 18,64 | | | |
| 1 этаж | | 38 | Палата изолятора | 13,86 | | | |
| 1 этаж | | 39 | Шлюз изолятора | 6,35 | | | |
| 1 этаж | | 40 | Туалетная изолятора | 5,37 | | | |
| 1 этаж | | 41 | Тамбур изолятора | 5,07 | | | |
| 1 этаж | | 42 | Помещение уборочного инвентаря для медицинских помещений | 2,34 | | | |
| 1 этаж | | 43 | Помещение уборочного инвентаря | 7,81 | | | |
| 1 этаж | | 44 | Служебный санузел | 2,71 | | | |
| 1 этаж | | 45 | Служебный санузел | 2,71 | | | |
| 1 этаж | | 46 | Универсальный санузел | 5,09 | | | |
| 1 этаж | | 47 | Коридор | 84,08 | | | |
| 1 этаж | | 48 | Коридор | 6,64 | | | |
| 1 этаж | | 49 | Санузел для мальчиков | 7,43 | | | |
| 1 этаж | | 50 | Санузел для девочек | 7,7 | | | |
| 1 этаж | | 51 | Игровая комната предшкольных классов | 63,32 | | | |
| 1 этаж | | 52 | Кабинет логопеда | 19,11 | | | |
| 1 этаж | | 53 | Кабинет руководителя организ. образования | 40,37 | | | |
| 1 этаж | | 54 | Приемная-кабинет делопроизводства | 21,98 | | | |
| 1 этаж | | 55 | Коридор | 7,48 | | | |
| 1 этаж | | 56 | Коридор | 6 | | | |
| 1 этаж | | 57 | Рекреация | 24,33 | | | |
| 1 этаж | | 58 | Учебный кабинет предшкольных классов | 64,66 | | | |
| 1 этаж | | 59 | Учебный кабинет предшкольных классов | 64,63 | | | |
| 1 этаж | | 60 | Снарядная | 25,75 | | | |
| 1 этаж | | 61 | Инструкторская преподавателей физкультуры для начальной школы | 19,09 | | | |
| 1 этаж | | 62 | Зона ожидания | 13,3 | | | |
| 1 этаж | | 63 | Класс музыки | 63,03 | | | |
| 1 этаж | | 64 | Кабинет преподователей физической культуры | 17,6 | | | |
| 1 этаж | | 65 | Помещение для хранения инвентаря и оборудования | 31,13 | | | |
| 1 этаж | | 66 | Помещение уборочнго инвентаря | 9,4 | | | |

| | | | | | | | |
|---|---|---|---|---|---|---|---|
| 1 этаж | | 67 | Кабинет английскогоязыка | 45,98 | | | |
| 1 этаж | | 68 | Комната хранения оружия | 17,55 | | | |
| 1 этаж | | 69 | Класс кабинет НВП | 95,11 | | | |
| 1 этаж | | 70 | Обеденный зал на 180 посадочных мест | 192,65 | | | |
| 1 этаж | | 71 | Горячий цех | 45,1 | | | |
| 1 этаж | | 72 | Моечная кухонной посуды | 8,3 | | | |
| 1 этаж | | 73 | Моечная столовой посуды | 30,23 | | | |
| 1 этаж | | 74 | Раздаточная при обеденном зале | 15,91 | | | |
| 1 этаж | | 75 | Холодный цех | 10,63 | | | |
| 1 этаж | | 76 | Доготовочный цех мясных и рыбных полуфабрикатов | 18,31 | | | |
| 1 этаж | | 77 | Доготовочный цех овощных полуфабрикатов | 9,21 | | | |
| 1 этаж | | 78 | Цех первичной овощных овощей | 8,07 | | | |
| 1 этаж | | 79 | Инвентарная для чистой посуды | 4,75 | | | |
| 1 этаж | | 80 | Помещение для пищевых отходов | 8,44 | | | |
| 1 этаж | | 81 | Комната уборочного инвентаря | 2,71 | | | |
| 1 этаж | | 82 | Помещение для хранения сухих продуктов | 10 | | | |
| 1 этаж | | 83 | Помещение холодильноков (овощных полуфабрикатов) | 6,59 | | | |
| 1 этаж | | 84 | Помещение для хранения овощей (неохлаждаемое) | 13,02 | | | |
| 1 этаж | | 85 | Помещение холодильников (мясных и рыбных полуфабрикатов, замороженных полуфабрикатов) | 12,01 | | | |
| 1 этаж | | 86 | Санузел служебный | 2,45 | | | |
| 1 этаж | | 87 | Моечная оборотной тары | 4,25 | | | |
| 1 этаж | | 88 | Гардеробная персонала | 12,79 | | | |
| 1 этаж | | 89 | Душевая | 2,45 | | | |

| | | | | | | | |
|---|---|---|---|---|---|---|---|
| 1 этаж | | 90 | Кабинет зав. производство(столовой) | 7,68 | | | |
| 1 этаж | | 91 | Загрузочная | 8,43 | | | |
| 1 этаж | | 92 | Лестничная клетка | 16,81 | | | |
| 2 этаж | | 1 | Коридор | 154,59 | | | |
| 2 этаж | | 2 | Помещение уборочного инвентаря | 6,28 | | | |
| 2 этаж | | 3 | Санузел для мальчиков | 7,65 | | | |
| 2 этаж | | 4 | Санузел для девочек | 7,46 | | | |
| 2 этаж | | 5 | Помещение для шкафчиков | 18,21 | | | |
| 2 этаж | | 6 | Кабинет по предметам лингвистического направления | 46,09 | | | |
| 2 этаж | | 7 | Методический кабинет | 62,97 | | | |
| 2 этаж | | 8 | Кабинет завучей | 17,92 | | | |
| 2 этаж | | 9 | Рекреация (коворкинг для учителей) | 44,53 | | | |
| 2 этаж | | 10 | Бухгалтерия | 18 | | | |
| 2 этаж | | 11 | Кабинет истории и основ государства и права | 64,16 | | | |
| 2 этаж | | 12 | Кабинетказахского языка и литературы | 64,02 | | | |
| 2 этаж | | 13 | Кабинет математики | 63,39 | | | |
| 2 этаж | | 14 | Коридор | 247,7 | | | |
| 2 этаж | | 15 | Комната личной гигиены для девочек | 3,09 | | | |
| 2 этаж | | 16 | Помещение уборного инвентаря | 4,11 | | | |
| 2 этаж | | 17 | Санузел для девочек | 13,42 | | | |
| 2 этаж | | 18 | Коридор | 72,22 | | | |
| 2 этаж | | 19 | Универсальный санузел | 3,68 | | | |
| 2 этаж | | 20 | Санузел для мальчиков | 13,04 | | | |
| 2 этаж | | 21 | Рекреация (коворкинг для основной школы) | 39,32 | | | |
| 2 этаж | | 22 | Кабинет информатики | 46 | | | |
| 2 этаж | | 23 | Помещение для шкафчиков | 19,11 | | | |
| 2 этаж | | 24 | Лестничная клетка | 40,2 | | | |
| 2 этаж | | 25 | Лифтовой холл | 12,54 | | | |
| 2 этаж | | 26 | Гардеробная | 20,14 | | | |
| 2 этаж | | 27 | Коридор | 115,73 | | | |
| 2 этаж | | 28 | Санузел для мальчиков | 11,54 | | | |
| 2 этаж | | 29 | Санузел для девочек | 11,44 | | | |

| | | | | | | | |
|---|---|---|---|---|---|---|---|
| 2 этаж | | 30 | Книгохранилище с фондами закрытого хранения и открытого доступа | 43,21 | | | |
| 2 этаж | | 31 | Кабинет завучей начальной школы | 19,11 | | | |
| 2 этаж | | 32 | Кабинет информатики и работатехники | 46,24 | | | |
| 2 этаж | | 33 | Лестничная клетка | 77,41 | | | |
| 2 этаж | | 34 | Лаборантская | 17,99 | | | |
| 2 этаж | | 35 | Универсальный санузел | 5,09 | | | |
| 2 этаж | | 36 | Санузел для девочек | 7,52 | | | |
| 2 этаж | | 37 | Санузел для мальчиков | 8,3 | | | |
| 2 этаж | | 38 | Раздевальная зала хореографии | 18,32 | | | |
| 2 этаж | | 39 | Помещение уборочного инвентаря | 9,87 | | | |
| 2 этаж | | 40 | Рекреация (коворкинг для младших классов) | 21,92 | | | |
| 2 этаж | | 41 | Кабинет для начальных классов | 64,66 | | | |
| 2 этаж | | 42 | Кабинет для начальных классов | 64,63 | | | |
| 2 этаж | | 43 | Кабинет для начальных классов | 63,03 | | | |
| 2 этаж | | 44 | Кабинет для начальных классов | 63,39 | | | |
| 2 этаж | | 45 | Рекреация | 14,3 | | | |
| 2 этаж | | 46 | Рекреация | 43,52 | | | |
| 2 этаж | | 47 | Рекреация | 22,54 | | | |
| 2 этаж | | 48 | Кабинет русского языка | 45,88 | | | |
| 2 этаж | | 49 | Гардеробная для преподователей | 20,17 | | | |
| 2 этаж | | 50 | Рекреация (коворкинг для основной школы) | 56,39 | | | |
| 2 этаж | | 51 | Кабинет английскогоязыка | 45,98 | | | |
| 2 этаж | | 52 | Кабинет биологии | 95,11 | | | |
| 2 этаж | | 53 | Лаборантская | 17,55 | | | |
| 2 этаж | | 54 | Зрительный зал на 142 места, в т.ч. 4 места для МГН | 143,38 | | | |
| 2 этаж | | 55 | Эстрада | 47,88 | | | |
| 2 этаж | | 56 | Гримерная при актовом зале | 10,65 | | | |
| 2 этаж | | 57 | Гримерная при актовом зале | 10,34 | | | |
| 2 этаж | | 58 | Холл | 37,55 | | | |
| 2 этаж | | 59 | Класс хореографии | 71,84 | | | |
| 2 этаж | | 60 | Библиотека | 80,39 | | | |

| | | | | | | | |
|---|---|---|---|---|---|---|---|
| 2 этаж | | 61 | Раздевальная | 14,96 | | | |
| 2 этаж | | 62 | Холл | 37,85 | | | |
| 3 этаж | | 1 | Коридор | 424,49 | | | |
| 3 этаж | | 2 | Помещение уборочного инвентаря | 3,36 | | | |
| 3 этаж | | 3 | Санузел для девочек | 7,56 | | | |
| 3 этаж | | 4 | Санузел для мальчиков | 8,99 | | | |
| 3 этаж | | 5 | Кабинет русского языка | 44,95 | | | |
| 3 этаж | | 6 | Кабинет социального педагога | 18,63 | | | |
| 3 этаж | | 7 | Кабинет поддержки инклюзивного образования | 35,32 | | | |
| 3 этаж | | 8 | Класс-кабинет физики | 105,38 | | | |
| 3 этаж | | 9 | Лаборантская | 20,02 | | | |
| 3 этаж | | 10 | STEM-лаборатория | 70,11 | | | |
| 3 этаж | | 11 | Класс - кабинет географии | 62,72 | | | |
| 3 этаж | | 12 | Класс - кабинет казахского языка | 62,67 | | | |
| 3 этаж | | 13 | Коридор | 123,07 | | | |
| 3 этаж | | 14 | Помещение уборочного инветаря | 8,96 | | | |
| 3 этаж | | 15 | Санузел для девочек | 6,43 | | | |
| 3 этаж | | 16 | Комната личной гигиены для девочек | 4,11 | | | |
| 3 этаж | | 17 | Санузел для мальчиков | 13,42 | | | |
| 3 этаж | | 18 | Рекреация (коворкинг для основной школы) | 35,32 | | | |
| 3 этаж | | 19 | Класс - кабинет "Визуальное искусство" "Графики и проектирования" | 64,71 | | | |
| 3 этаж | | 20 | Лестничная клетка | 60,28 | | | |
| 3 этаж | | 21 | Лифтовой холл(пожаробезопасная зона) | 12,54 | | | |
| 3 этаж | | 22 | Кабинет отдела кадров | 17,88 | | | |
| 3 этаж | | 23 | Класс кабинет робототехники | 87,44 | | | |
| 3 этаж | | 24 | Лестничная клетка | 40,2 | | | |
| 3 этаж | | 25 | Сенсорная комната | 22,59 | | | |
| 3 этаж | | 26 | Кабинет психолога | 17,18 | | | |
| 3 этаж | | 27 | Рекреация(коворкинг для основной школы) | 31,08 | | | |
| 3 этаж | | 28 | Универсальный санузел | 4,68 | | | |
| 3 этаж | | 29 | Кабинет личной гигиены девочек | 3,88 | | | |
| 3 этаж | | 30 | Санузел для мальчиков | 4,39 | | | |

| | | | | | | | |
|---|---|---|---|---|---|---|---|
| 3 этаж | | 31 | Кабинет личной гигиены женщин (для персонала) | 2,85 | | | |
| 3 этаж | | 32 | Уборные и умывальные персонала | 2,99 | | | |
| 3 этаж | | 33 | Уборные и умывальные персонала | 2,99 | | | |
| 3 этаж | | 34 | Кабинет для начальных классов | 64,63 | | | |
| 3 этаж | | 35 | Кабинет для начальных классов | 64,66 | | | |
| 3 этаж | | 36 | Кабинет для начальных классов | 63,03 | | | |
| 3 этаж | | 37 | Кабинет для начальных классов | 63,39 | | | |
| 3 этаж | | 38 | Рекреация (коворкинг для младших классов) | 44,89 | | | |
| 3 этаж | | 39 | Рекреация | 43,52 | | | |
| 3 этаж | | 40 | Класс-кабинет | 63,61 | | | |
| 3 этаж | | 41 | Лаборантская английского языка | 18,52 | | | |
| 3 этаж | | 42 | Кабинет английского языка | 46,12 | | | |
| 3 этаж | | 43 | Лаборантская | 17,55 | | | |
| 3 этаж | | 44 | Кабинет химии | 95,11 | | | |

Продолжение таблицы

| Площадь по внутреннему обмеру (м2), в том числе | | | | | | | | |
|---|---|---|---|---|---|---|---|---|
| В отдельных квартирах | В общежитиях | В гостиницах | Торговая | Промышленно-производственных зданий и сооружений | Складская | Учреждений образования | Предприятий бытового обслуживания | Организаций и учреждений управления, научных, банковских, общественных и т.п. |
| 9 | 10 | 11 | 12 | 13 | 14 | 15 | 16 | 17 |
| | | | | | | 4396,1 | | |

Техническое описание конструктивных элементов основного строения

| **№ п.п.** | **Наименование конструктивных элементов** | **Описание конструктивных элементов (материал, отделка и т.д.)** |
|---|---|---|
| **1** | **2** | **3** |

| | | | |
|---|---|---|---|
| 1 | Фундамент | | фундаментная плита из бетона С16/20 |
| 2 | 1) наружные и внутренние капитальные стены | | Кирпич керамический рядовой |
| | 2) перегородки | | Керамический кирпич |
| 3 | Перекрытия | чердачное | Чердачное из деревянных конструкций, бесчердачное по металлическим фермам |
| | | междуэтажное | монолитная бетоннное перекрытие |
| 4 | Крыша | | Профилированный настил с наружным водостоком |
| 5 | Полы | 1-го этажа | стяжка, поверх линолеум, керамогранит, ковровая плитка, полиуретановый наливной пол |
| | | последующих этажей | |
| 6 | Проемы | окна | из профиля ПВХ, с однокамерным стеклопакетом. Витражи - алюминиевые |
| | | двери | Металлический, деревянные |
| 7 | Отделочные работы | внутренние | керамогранит, покраска, кафель |
| | | наружные | гранит, ФЦП, травертин |
| 8 | Горячее водоснабжение | | трубы стальные водогазопроводные оцинкованные, трубы полипропиленовые |
| 9 | Водопровод | | трубы стальные водогазопроводные оцинкованные, трубы полипропиленовые |
| 10 | Канализация | | из поливинихлоридных(ПВХ) канализационных труб |
| 11 | Электроосвещение | | Кабели марки ВВГнг(А)-LS |
| 12 | Отопление | печное | |
| 13 | | печное<br>газовое | |
| 14 | | от ТЭЦ | |

| | | | | |
|---|---|---|---|---|
| 15 | | от АГВ | | |
| 16 | | от индивидуальной отопительной установки | на газе | Блочно-модульная котельная |
| 17 | | | на твердом топливе | |
| 18 | | от районной котельной | на газе | |
| 19 | | | на твердом топливе | |
| 20 | Разные работы | | | |

Техническое описание внутридворовых сооружений

| Наименование сооружений | Размер в метрах | | | | Объем (м 3) | Материал |
|---|---|---|---|---|---|---|
| | длина | ширина | площадь | высота или глубина | | |
| 1 | 2 | 3 | 4 | 5 | 6 | 7 |
| 2КГБТ | 5,94 | 3,54 | 21,0276 | | | |

Техническое описание отдельных частей строения (подвалов, полуподвалов, мезонинов, мансард)

| Наименование и назначение отдельных частей строения | Заглубление спланированной поверхности земли до пола подвала | Описание элементов | | | | | |
|---|---|---|---|---|---|---|---|
| | | стены | перекрытия | полы | внутренняя отделка | крыша | дополнительные устройства |
| 1 | 2 | 3 | 4 | 5 | 6 | 7 | 8 |
| Подвал | -2,35м | монолит-200мм | монолит-200мм | бетонные | частичная отделка | | |
| Техподполья | -2,65 м | монолит-200мм | монолит-200мм | бетонные | частичная отделка | | |

Исчисление площадей и объемов основной и отдельных частей строения (подвалов, полуподвалов, мезонинов, мансард, крыш, пристроек и т.п.)

| Наименование частей | Формула для подсчета площадей по | Площадь (м 2) | Высота (м) | Объем (м 3) | Наименование частей | Формула для подсчета площадей по | Площадь (м 2) | Высота (м) | Объем (м 3) |
|---|---|---|---|---|---|---|---|---|---|

| | | | | | | | | | |
|---|---|---|---|---|---|---|---|---|---|
| Подвал | сумма площадей помещении | 463,58 | 2,4 | 1112,592 | | | | | |
| Техподполья | сумма площадей помещении | 2009,17 | 2,1 | 4219,257 | | | | | |

**Заказчик:**

Первый заместитель Председателя Правления- Член правления АО «Samruk Kazyna Construction» Малгаздаров Габит Тлеукенович,

*фамилия, имя, отчество (при наличии), подпись руководителя*

подпись _____ дата _____ М.П.

**Авторский надзор:** Абденкулов Сырымжан Курманбекулы

*фамилия, имя, отчество (при его наличии), подпись эксперта*

подпись _____ дата _____ М.П.

**Приложение 3 к акту приемки**
**объекта в эксплуатацию**
**форма**

**Технические характеристики объекта (линии электропередач)**

| № п/п | Наименование | Единица измерения | Количество |
|---|---|---|---|
| 1 | 2 | 3 | 4 |
| 1 | Воздушные ЛЭП низкого напряжения … | киломерт (далее – км) | |
| 2 | Воздушные ЛЭП Высокого напряжения 10 кВ | км | |
| 3 | Кабельные ЛЭП низкого напряжения 0,4кВ | км | 0,108 |
| 4 | Кабельные ЛЭП высокого напряжения 20кВ | км | - |
| 5 | Площадь опор | м 2 | - |
| 6 | Опоры: | | |
| | 1) металлические | штук | - |
| | | | - |
| | 2) деревянные с деревянными приставками | шт | - |
| | 3) деревянные с железобетонными приставками | шт | - |
| | 4) железобетонные | шт | - |
| | 5) тросовые подвесы | шт | - |
| 7 | Провода: | | |
| | 1) медные | км | - |
| | 2) алюминиевые | км | - |
| | 3) сталеалюминиевые | км | - |
| 8 | Кронштейны для светильников: | | 4 |
| | 1) железобетонные | шт | - |
| | 2) металлические | шт | |
| 9 | Арматура уличного освещения: | | - |
| | 1) светильники с лампами накаливания | шт | - |
| | 2) светильники с ртутными лампами | шт | - |
| | 3) светильники с люминесцетными лампами (светододные) | шт | 52 |
| 10 | Кабели: | | 0,0108 |
| | 1) марки АВВГнг 4х240 напряжением до 0,4кВ | км | 0,049 |
| | 2) марки АВВГнг 4х150 напряжением до 0,4кВ | км | 0,079 |
| | 3) марки АВбШВ 4х16 напряжением до 0,4кВ | км | |
| 11 | Муфты соединительные | шт | - |
| 12 | Муфты концевые | шт | |
| 13 | Контуры заземления | м | 79 |
| 14 | Устройства грозозащиты | шт | |
| 15 | Дорожные покрытия кабельных сетей: | | |
| | 1) асфальтобетонные | м 2 | - |
| | 2) булыжные | м 2 | - |
| | 3) тротуары | м 2 | - |

**Заказчик:**

Первый заместитель Председателя Правления-член Правления АО «Samruk-Kazyna Construction» Малгаздаров Габит Тлеукенович

*фамилия, имя, отчество (при наличии), подпись руководителя*

подпись_____ дата _____ М.П.

**Авторский надзор:** Абденкулов Сырымжан Курманбекулы

*фамилия, имя, отчество (при его наличии), подпись эксперта*

подпись_____ дата _____ М.П.

**Приложение 12 к акту приемки объекта в эксплуатацию**

**форма**

**Технические характеристики объекта (зеленые насаждения)**

| № п.п. | Наименование | Единица измерение | Количество | Примечание |
|---|---|---|---|---|
| 1 | 2 | 3 | 4 | 5 |
| 1 | Длина улицы | м | - | |
| 2 | В том числе озелененная часть | м2 | - | |
| 3 | Средняя ширина проезда | м | 4 | |
| 4 | Общая площадь объекта (проезд, сквер, парк, бульвар) | м2 | | |
| 5 | Под зелеными насаждениями, из них | | | |
| | под деревьями | м2 | - | |
| | под кустарниками | м2 | - | |
| | под цветниками | м2 | - | |
| | под газонами | м2 | 2411 | |
| | в т.ч. - обыкновенные | м2 | - | |
| | - партерные | м2 | - | |
| | - луговые | м2 | - | |
| 6 | Под замощением, из них | | | |
| | асфальтовое покрытие | м2 | | |
| | щебеночное покрытие | м2 | - | |
| | плитами | м2 | - | |
| | грунтовые улучшенные | м2 | - | |
| | грунтовые | м2 | - | |
| 7 | Под строениями | м2 | | |
| 8 | Под сооружениями | м2 | - | |
| 9 | Под водоемами | м2 | - | |
| 10 | Прочие | м2 | - | |
| 11 | деревья | шт | 135 | |
| 12 | кусты | пм | 520 | |
| 13 | кустарники | шт | 10 | |
| 14 | цветники | м2 | 83 | |
| 15 | газоны | м2 | 2411 | |
| 16 | порода деревьев | | Клен ясенелистный | |
| 17 | возраст | год | 1,5-2м | |

**Заказчик:**

Первый заместитель Председателя Правления-член Правления АО «Samruk-Kazyna Construction» Малгаздаров Габит Тлеукенович

*фамилия, имя, отчество (при наличии), подпись руководителя*

подпись_____ дата _____ М.П.

**Авторский надзор:** Абденкулов Сырымжан Курманбекулы

*фамилия, имя, отчество (при его наличии), подпись эксперта*

подпись_____ дата _____ М.П.

**Приложение 13 к акту приемки**
**объекта в эксплуатацию**
**форма**

## Технические характеристики объекта (сети, водоводы, коллекторы и тому подобное)

| № п/п | Наименование | Единицы измерения | Количество, протяженность | Примечание |
|---|---|---|---|---|
| 1 | 2 | 3 | 4 | 5 |
| Водопровод | | | | |
| 1 | Водоводы (общая протяженность) | м | | |
| | 1) из стальных труб | м | 231 | |
| | 2) из чугунных труб | м | - | |
| | 3) из асбестоцементных труб | м | - | |
| | 4) из железобетонных труб | м | - | |
| | 5) трубами напорными ПЭ– 100 SDR17 76х3,5 | м | 24 | |
| | 6) Труба полиэтиленовая ПЭ100 SDR17 - Ø114х3,5 | м | 86 | |
| | 7) Труба полиэтиленовая ПЭ100 SDR17 - Ø219х6 | м | 48 | |
| 2 | Распределительная сеть (общая протяженёность) | м | - | |
| 3 | Прочие устройства | | - | |
| | Смотровой колодец | шт | 11 | |
| | Задвижка d- 100 | шт | | |
| | d- 50 | шт | | |
| | d- 200 | шт | | |
| | Вентили d- 32 | шт | - | |
| | Гидрант | шт | | |
| | Водопроводный ввод | шт | - | |
| | Стальной футляр | шт | | |
| | Питьевой фонтанчик | шт | | |
| Канализация | | | | |
| 1 | Коллекторы (общая протяженность) | м | - | |
| 2 | Канализационная сеть (общая протяженность) | м | | |
| | 1) из керамических труб | м | - | |
| | 2) из чугунных труб | м | - | |
| | 3) из бетонных труб | м | - | |
| | 4) из асбестоцементных труб | м | - | |
| | 5) из железобетонных труб | м | - | |
| | 6)полиэтиленовая | м | 494 | |
| | жироуловитель | шт | 1 | |
| 3 | Прочие устройства | | | |
| | Смотровой колодец | шт | 20 | |
| | Выпуск | шт | - | |
| Канализация ливневая | | | | |
| 1 | Коллекторы (общая протяженность) | м | - | |
| 2 | Канализационная сеть (общая протяженность) | м | - | |
| | 1) из керамических труб | м | - | |
| | 2) из чугунных труб | м | - | |

| | | | | |
|---|---|---|---|---|
| | 3) из бетонных труб | м | - | |
| | 4) из асбестоцементных труб | м | - | |
| | 5) из железобетонных труб | м | - | |
| 3 | Прочие устройства | | | |
| | Смотровой колодец | шт | - | |
| | Выпуск | шт | - | |

## Схема привязки колодца к постоянным точкам-ориентирам

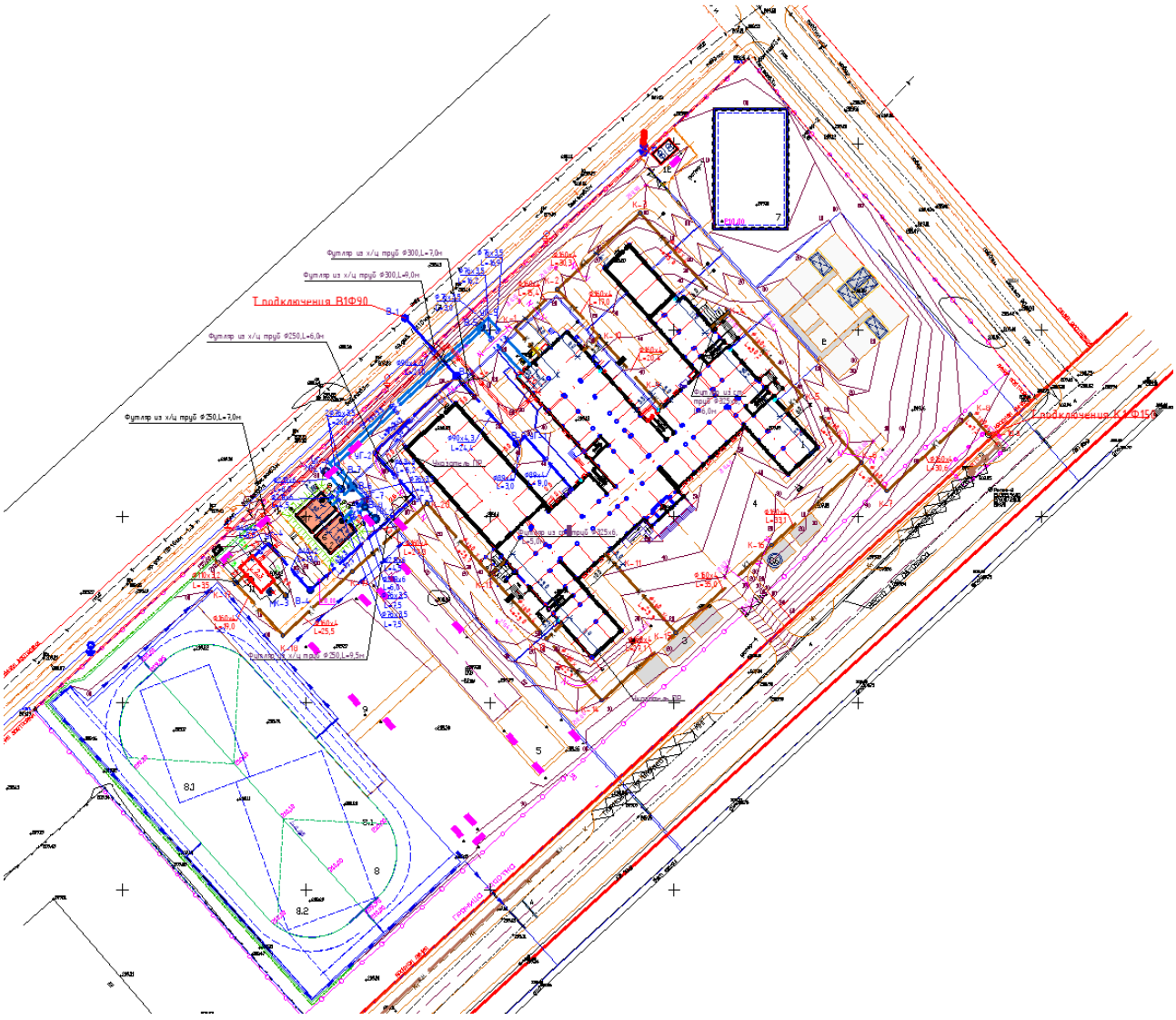

**Заказчик:**

Первый заместитель Председателя Правления-член Правления АО «Samruk-Kazyna Construction» Малгаздаров Габит Тлеукенович

*фамилия, имя, отчество (при наличии), подпись руководителя*

подпись_____ дата _____ М.П.

**Авторский надзор:** Абденкулов Сырымжан Курманбекулы

*фамилия, имя, отчество (при его наличии), подпись эксперта*

подпись_____ дата _____ М.П.

**Приложение 14 к акту приемки**
**объекта в эксплуатацию**
**форма**

## Технические характеристики объекта (тепловая трасса)

| № п/п | Наименование | Единицы измерения | Количество, протяженность | Примечание |
|---|---|---|---|---|
| 1 | Протяженность тепловой трассы | м | 119,5 | |
| | Протяженность воздушной прокладки: | м | | |
| | 1) на эстакадах | м | - | |
| | 2) на опорах | м | - | |
| | Количество опор | шт | - | |
| | Протяженность подземной прокладки: | м | - | |
| | 1) в проходных каналах | м | - | |
| | 2) в полупроходных каналах | м | - | |
| | 3) бесканальная прокладка | м | - | |
| 2 | Количество колодцев (камер) | шт | 1 | |
| 3 | Количество компенсаторов | шт | - | |
| 4 | Количество вводов | шт | 1 | |
| 5 | Количество задвижек | шт | 2 | |

| Горизонтальный разрез колодца | Вертикальный разрез колодца |
|---|---|
| Масштаб _____ | Масштаб _____ |
| 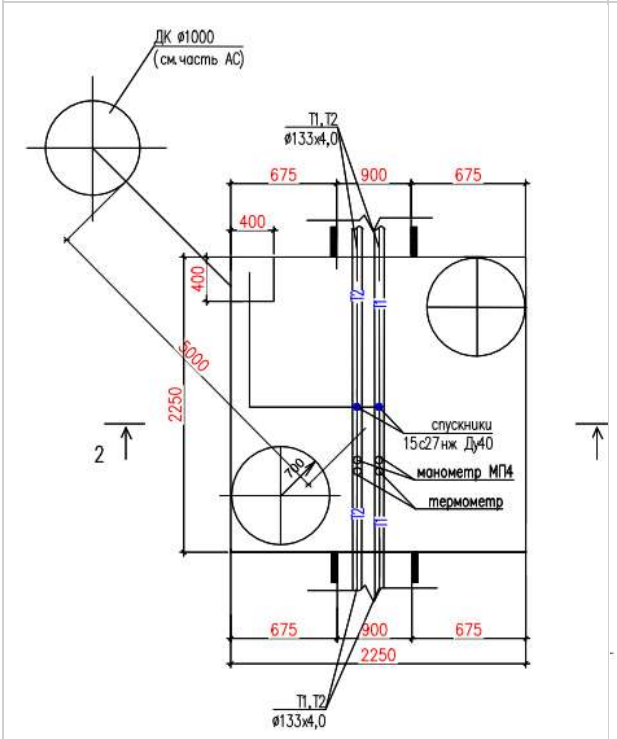 | 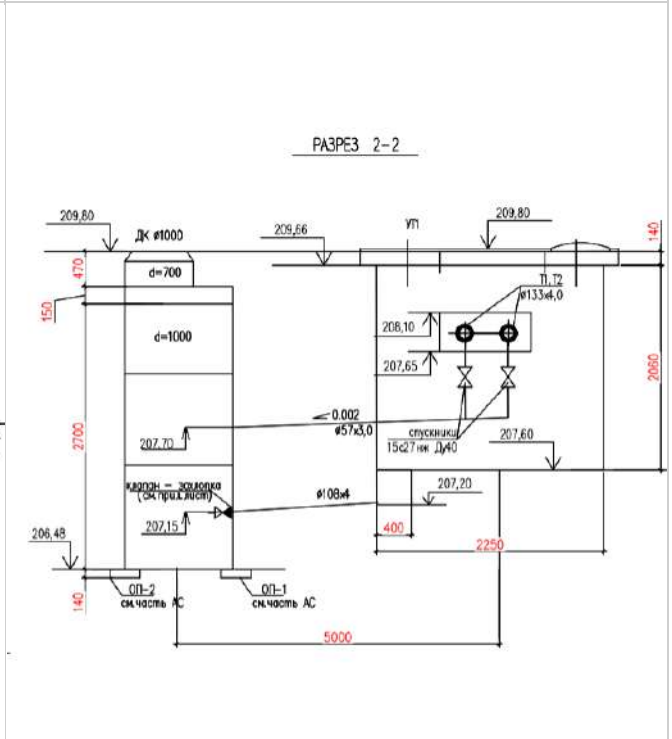 |

| Позиция | Наименование и техническая характеристика | Тип, марка обозначение документа листа | Код продукции | Поставщик | Ед. измерения | Кол. | Масса 1 ед. кг. | Примечание |
|---|---|---|---|---|---|---|---|---|
| 1 | Трубы стальные электросварные ф133х4,0 | ГОСТ 10704-91 | 241-102-0209 | | м | 260,0/260,0 | 12,73 | в т.ч. в изол.260м |
| 2 | Трубы ст. электр. в битумной полимерной изоляции ф57*3,0 типа "весьма усиленная" | ГОСТ 10704-91 | 241-102-0137 | | м | 6,0 | 4,0 | |
| 3 | Трубы ст. электр. в битумной полимерной изоляции ф108*4,0 типа "весьма усиленная" | ГОСТ 10704-91 | 241-102-0177 | | м | 6,0 | 10,26 | |
| 4 | Отвод стальной приварной 90° ф133х4,0 | ГОСТ 17375-2001 | 241-112-0206 | | шт | 12,0 | 3,8 | |
| 5 | Опора неподвижная для трубы ф133х4,0 | ТС.659.00.00-07 Серия 5.903-13 в.7-95 | 222-519-0202 | | шт | 8,0 | 1,2 | |
| 6 | Опора скользящая для трубы ф133х4,0 | ТС623.000-23 Серия 5.903-13 в.8-95 | 222-519-0201 | | шт | 42,0 | 4,77 | |
| 7 | Вентиль запорный Ду40, 1,6Мпа | 15с27нж | 242-301-0603 | | шт | 2.0 | 10.75 | |
| 8 | Вентиль запорный муфтовый Ду25, 1,6Мпа (выпуск воздуха) | 15кч18п2 | 242-301-1203 | | шт | 2.0 | 0.7 | |
| 9 | Фланец стальной плоский приварной Ду40 1,6Мпа | Фланец 1-40-16 ГОСТ 12820-80* | 241-116-0306 | | шт | 4,0 | | |
| 10 | Теплофикационная камера УП 2250х2250х2200 | | (см.часть АС) | | шт | 1 | | |
| 11 | Дренажный колодец Ду 1000 | | (см.часть АС) | | шт | 1,0 | | |
| 12 | Клапан – заколка Ду100 | | (см.прилаг.лист) | | шт | 1,0 | | |
| 13 | Антикоррозийное покрытие труб – кремнийорганическое покрытие | КО-88 | 236-105-0203 | | м2 | 110,0 | | |
| 14 | Теплоизоляция изделиями из мин. ваты=60мм для d133х4,0 (М15-80) | Серия 7.903.9-3 | 234-202-0104 | | м3 | 9,5 | | |
| 15 | Покровный слой – стеклопластик рулонный | Серия 7.903.9-3 | 261-105-0190 | | м2 | 210,0 | | |
| 16 | Выход канала из земли | см.ТС 8 | | | шт | 1 | | |
| 17 | Деталь заделки трубопроводов в конструкции фундамента здания Ду125 | см. ТС-7 | | | шт | 2.0 | | |
| 18 | Индикатор коррозии | | | | шт | 1 | | |

| Позиция | Наименование и техническая характеристика | Тип, марка обозначение документа | Код продукции | Поставщик | Ед. измерения | Кол. | Масса 1 ед. кг. | Примечание |
|---|---|---|---|---|---|---|---|---|
| 19 | Манометр диапазон давления от 0 до 6 бар, класс точности 1,6/2,5, корпус пластмасс ABS, подсоединение латунь | ГОСТ 2405-86 | 245-701-0101 | | шт | 2,0 | | |
| 20 | Термометр технический жидкостный | ГОСТ 28498-90 | 245-713-0101 | | шт | 2,0 | | |
| 21 | Испытание системы | | | | м | 260,0 | | |
| 22 | Промывка и дезинфекция системы | | | | м | 260,0 | | |
| 23 | Контроль качества стыков ультразвуковым способом | | | | шт | 8,0 | | |

**Заказчик:**
Первый заместитель Председателя Правления-член Правления АО «Samruk-Kazyna Construction» Малгаздаров Габит Глеуженович,

*фамилия, имя, отчество (при наличии), подпись руководителя*

подпись _____ дата _____ М.П.

**Авторский надзор:** Абденкулов Сырымжан Курманбекулы

*фамилия, имя, отчество (при наличии), подпись эксперта*

подпись _____ дата _____ М.П.

**Приложение 16 к акту приемки**
**объекта в эксплуатацию**
**форма**

## Технические характеристики объекта (линии связи)

| № п/п | Наименование | Единицы измерения | Количество, протяженность |
|---|---|---|---|
| 1 | 2 | 3 | 4 |
| 1 | Площадь застройки | м2 | 303 |
| 2 | Общая площадь | м2 | 48,8 |
| 3 | Строительный объем | м3 | 267,25 |
| 4 | Колодцы сетевые, в том числе: | шт | - |
| | 1) ККС 1 | шт | - |
| | 2) ККС 2 | шт | - |
| 5 | Муфты соединительные | шт | - |
| 6 | Коллекторы коммуникационные, в том числе: | | - |
| 7 | Прочие устройства | | - |

Вертикальный разрез резервуара

Масштаб _____

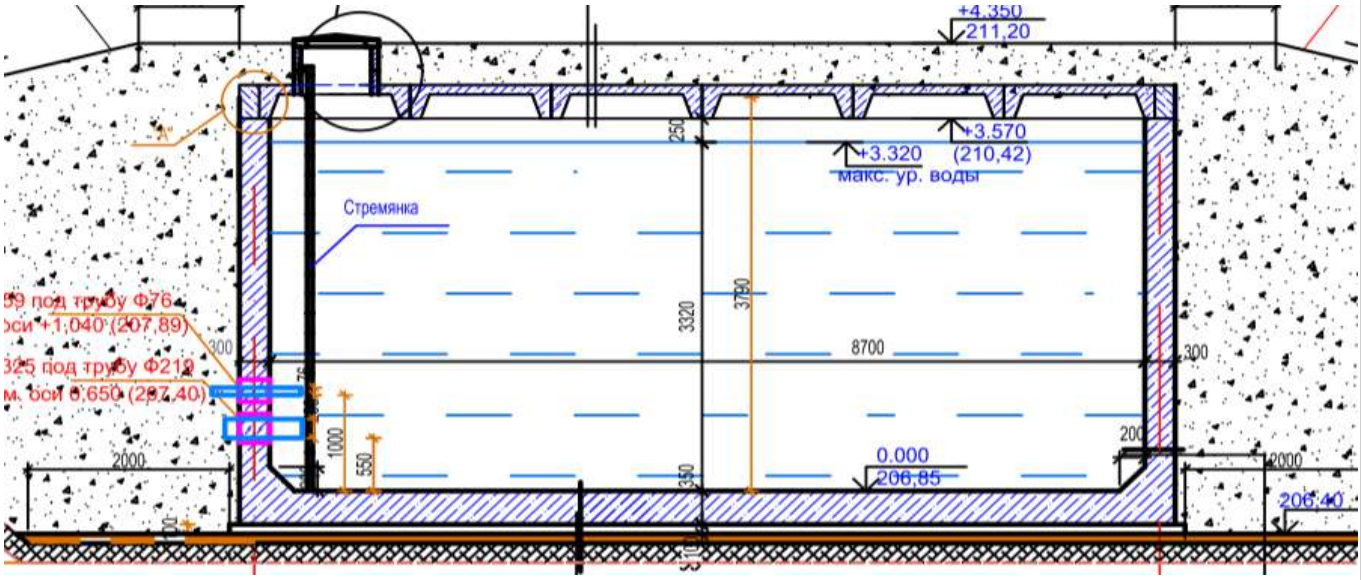

**Спецификация конструктивных элементов**

| Поз. | Обозначение | Наименование | Кол. | Масса ед.,кг. | Примеч. |
|---|---|---|---|---|---|
| | | Днище | | | |
| | | Арматурные сетки | | | |
| С-1 | | С-1 | 5 | 163,17 | 815,85 |
| С-2 | | С-2 | 2 | 129,67 | 259,34 |
| С-3 | | С-3 | 3 | 190,47 | 571,41 |
| КР-1 | АС-8 | Каркас КР-1, п.м | 111 | 4,176 | 463,53 |
| 2 | ГОСТ 34028-2016 | Ф14 А-400, L=1920 | 210 | 2,319 | 486,99 |
| ЗД-2 | АС-5 | Закладная деталь ЗД-2 | 2 | 1,93 | 3,86 |
| | | Бетон кл. С12/15 | | | 20,82 м³ |
| | | Подготовка под днище Бетон кл. В3,5 | | | 6,1 м³ |
| | | Стенки | | | |
| | | Арматурные сетки | | | |
| С-4 | | С-4 | 4 | 153,19 | 612,76 |
| С-5 | | С-5 | 4 | 153,49 | 613,96 |
| С-6 | | С-6 | 4 | 93,12 | 372,48 |
| 3 | ГОСТ 34028-2016 | Ф10 А-400, L=1850 | 104 | 1,14 | 118,56 |
| 1 | ГОСТ 34028-2016 | Ф10 А-400, L=600 | 210 | 0,37 | 77,7 |
| Ш-1 | ГОСТ 34028-2016 АС-5 (ведомость деталей) | Ф6 А-240 L=460 | 392 | 0,28 | 109,76 |
| | | Бетон кл. С12/15 | | | 34,77 м³ |

**Спецификация на один элемент**

| Марка поз. | Обозначение | Наименование | Кол. | Масса ед. кг. | Примеч. |
|---|---|---|---|---|---|
| | | С-1 | | | 163,17 |
| 1 | ГОСТ 34028-2016 | Ф14 А-400, L=2170 | 31 | 2,62 | 81,22 |
| 2 | ГОСТ 34028-2016 | Ф14 А-400, L=6170 | 11 | 7,45 | 81,95 |
| | | С-2 | | | 129,67 |
| 1 | ГОСТ 34028-2016 | Ф14 А-400, L=1675 | 31 | 2,02 | 62,62 |
| 2 | ГОСТ 34028-2016 | Ф14 А-400, L=6170 | 9 | 7,45 | 67,05 |
| | | С-3 | | | 190,47 |
| 1 | ГОСТ 34028-2016 | Ф14 А-400, L=2500 | 31 | 3,02 | 93,62 |
| 2 | ГОСТ 34028-2016 | Ф14 А-400, L=6170 | 13 | 7,45 | 96,85 |
| | | С-4 | | | 153,19 |
| 1 | ГОСТ 34028-2016 | Ф10 А-400, L=6170 | 20 | 3,81 | 76,20 |
| 2 | ГОСТ 34028-2016 | Ф10 А-400, L=3900 | 32 | 2,406 | 76,99 |
| | | С-5 | | | 153,49 |
| 1 | ГОСТ 34028-2016 | Ф10 А-400, L=6200 | 20 | 3,825 | 76,5 |
| 2 | ГОСТ 34028-2016 | Ф10 А-400, L=3900 | 32 | 2,406 | 76,99 |
| | | С-6 | | | 93,12 |
| 1 | ГОСТ 34028-2016 | Ф10 А-400, L=3450 | 20 | 2,13 | 42,6 |
| 2 | ГОСТ 34028-2016 | Ф10 А-400, L=3900 | 21 | 2,406 | 50,52 |
| | | КР-1 | | | 4,176 |
| 1 | ГОСТ 34028-2016 | Ф14 А-400, L=1000 | 2 | 1,208 | 2,416 |
| 2 | ГОСТ 34028-2016 | Ф14 А-400, L=370 | 4 | 0,44 | 1,76 |

## Спецификация конструктивных элементов

| Марка поз. | Обозначение | Наименование | Кол. | Масса ед. кг. | Примеч. |
|---|---|---|---|---|---|
| | | **Плиты покрытия** | | | |
| П-1 | 1.144.1-2 вып. 2 | 2 П1-2А IV т | 5 | 2400 | |
| П-2 | 1.144.1-2 вып. 2 | 2П1-2 AIVт-5 | 1 | 2400 | |
| | | | | | |
| Люк | ГОСТ 3634-99 | Люк чугунный Т | 1 | 69 кг | |
| | Серия 3.900-3.в. 7 ч-1 | Кольцо стеновое КЦ-7-3 | 2 | 130 кг | |
| | Серия 3.900-3.в. 7 ч-1 | Кольцо опорное КЦО-1 | 1 | 50 кг | |
| | | | | | |
| | Серия 1.450.3-3 | Стремянка СГ-46 | 1 | 85,8 | 85,8 |
| 5 | ГОСТ 34028-2016 | Ф12 А-240, L=350 | 2 | 0,31 | 0,62 |
| | | | | | |
| | | | | | |
| | | Утеплитель -пенополиуретан - 50мм | | 108,0 | м2 |
| | | Гидроизоляции ( холодная асфальтовая мастика"Хамаст") | 3 | 54,0 | м2 |
| | | Цементная стяжка - 20мм по сетке 2-45-2,5-0 | | 108,0 | м2 |

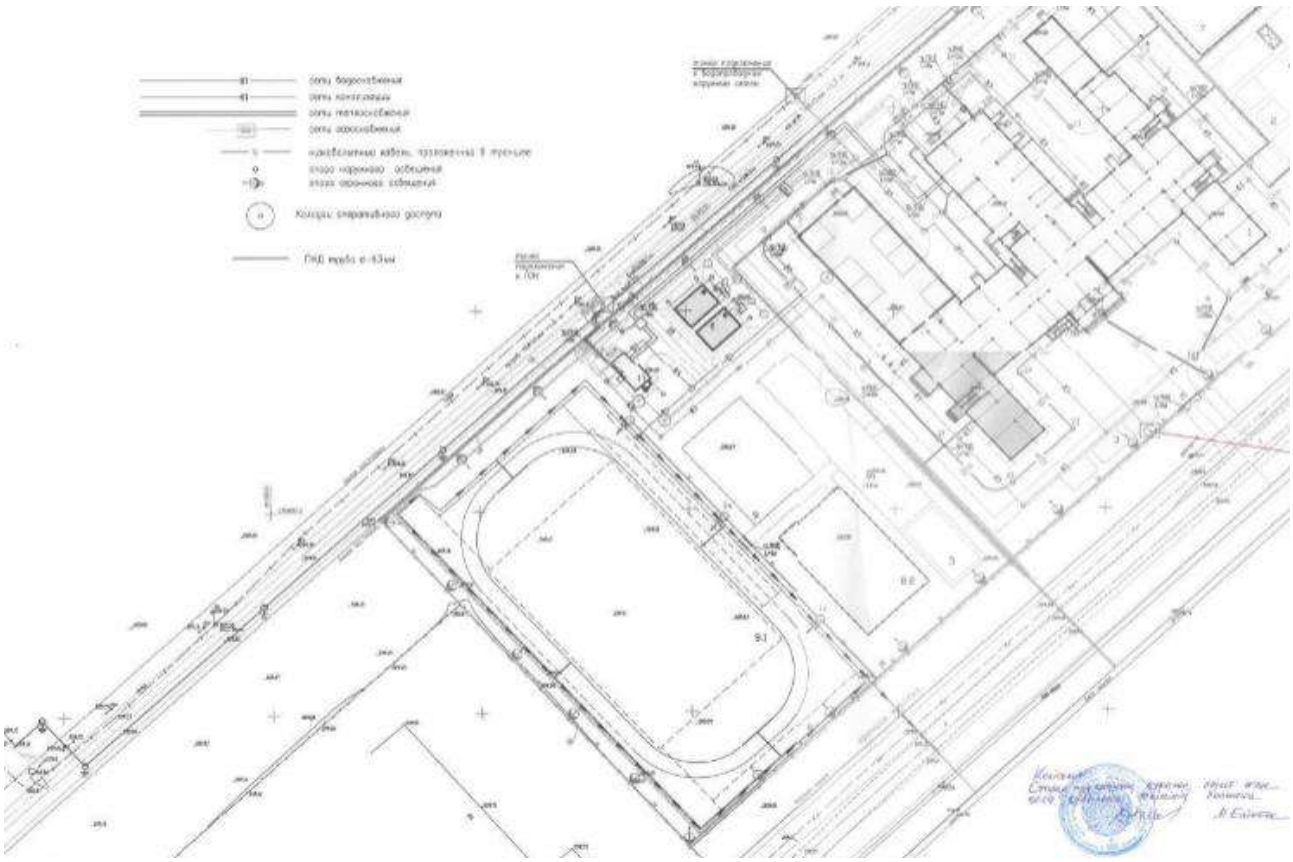

**Заказчик:**

Первый заместитель Председателя Правления-член Правления АО «Samruk-Kazyna Construction» Малгаздаров Габит Тлеукенович

*фамилия, имя, отчество (при наличии), подпись руководителя*

подпись_____ дата _____ М.П.

**Авторский надзор:** Абденкулов Сырымжан Курманбекулы

*фамилия, имя, отчество (при его наличии), подпись эксперта*

подпись_____ дата _____ М.П.

## Исполнительная съемка

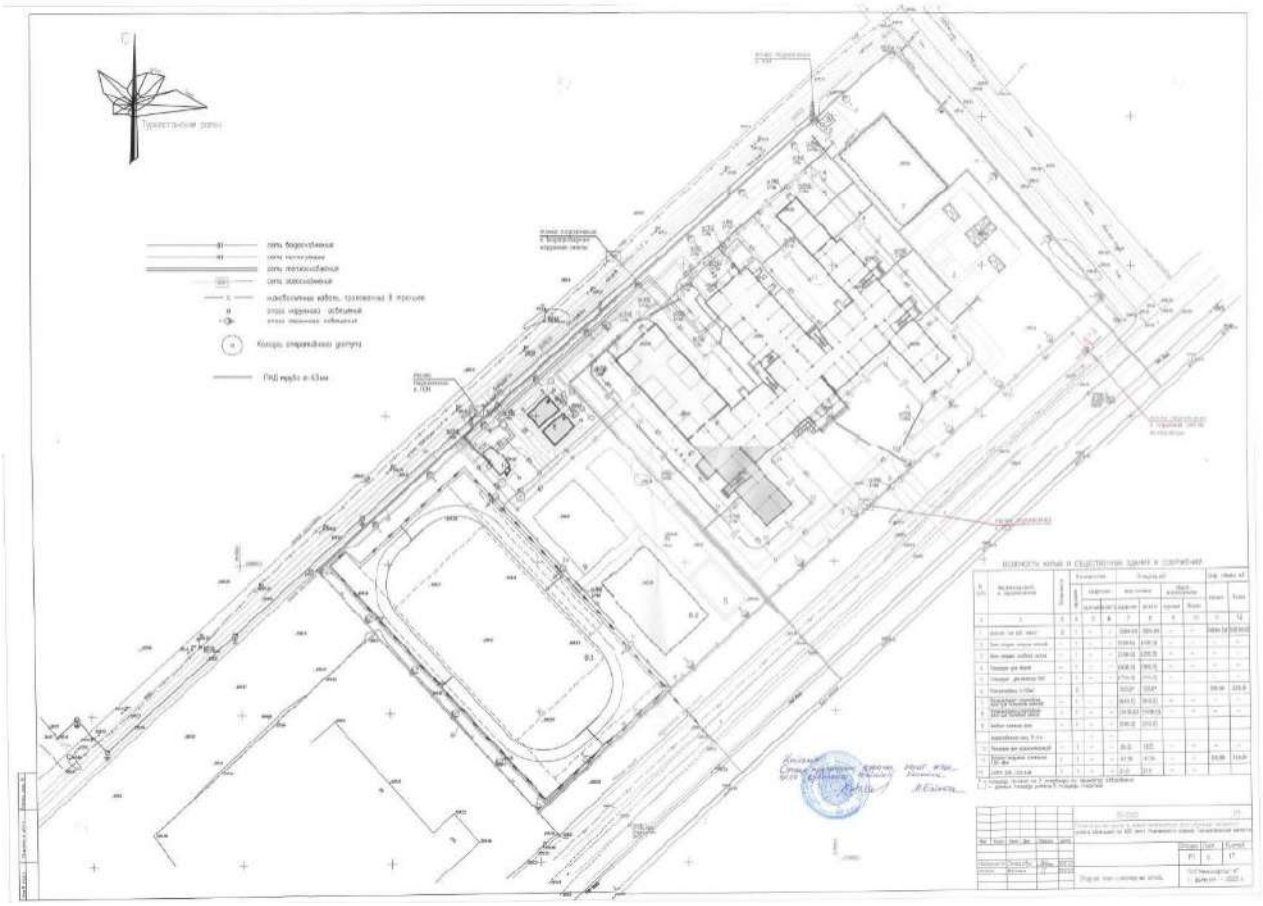

Пронумерован и прошнуровано

На ____ листах

Полдпись

"Азаматтарға арналған үкімет" мемлекеттік корпорациясы" ХЕ АҚ Рудный қаласы бойынша филиалы Жер кадастры және жылжымайтын мүлік бойынша Отырар аудандық бөлімі

Өтініш № 002270386450 Пакеуасі №

Тіркелген күні 30.04.25

Кадастрлық № 19284:04:1276 Тіркелген уақыты 17:35

Жылжымайтын мүлік объектісінің мекенжайы: Отырар ауд

Тіркеуші (маман) Колы

Бөлім басшысы Колы

«АЗАМАТТАРҒА АРНАЛҒАН ҮКІМЕТ» МЕМЛЕКЕТТІК КОРПОРАЦИЯСЫ» КОММЕРЦИЯЛЫҚ ЕМЕС АКЦИОНЕРЛІК ҚОҒАМЫ * ТҮРКІСТАН ОБЛЫСЫ БОЙЫНША ФИЛИАЛЫ * ФИЛИАЛ НЕКОММЕРЧЕСКОГО АКЦИОНЕРНОГО ОБЩЕСТВА * «ГОСУДАРСТВЕННАЯ КОРПОРАЦИЯ «ПРАВИТЕЛЬСТВО ДЛЯ ГРАЖДАН» ПО ТУРКЕСТАНСКОЙ ОБЛАСТИ *

ОТЫРАР АУДАНДЫҚ ТІРКЕУ ЖӘНЕ ЖЕР КАДАСТРЫ БӨЛІМІ

«ЖМТ» АЖ Енгізілді

Орындаушы Бәйтасов Н

Күні 2025 ж. «30» 04