Заказчик – ГУ «Мангистауский районный отдел жилищно-коммунального хозяйства, жилищной инспекции, пассажирского транспорта и автомобильных дорог»

Строительство внутрипоселковых автомобильных дорог в селе Шетпе, микрорайон Косбулак-2 Мангистауского района 2-ая очередь

РАБОЧИЙ ПРОЕКТ

Том 5
Переустройство электрических сетей 0,4 кВ

093-РП-АД-55-ЭВ2

г. Алматы, 2024 год

Заказчик – ГУ «Мангистауский районный отдел жилищно-коммунального хозяйства, жилищной инспекции, пассажирского транспорта и автомобильных дорог»

Строительство внутрипоселковых автомобильных дорог в селе Шетпе, микрорайон Косбулак-2 Мангистауского района 2-ая очередь

РАБОЧИЙ ПРОЕКТ

Том 5
Переустройство электрических сетей 0,4 кВ

093-РП-АД-55-ЭВ2

Генеральный директор
ТОО «АИС Проект» **Некрасов М.А.**

ГИП **Кожабергенов Е.М.**

г. Алматы, 2024 год

СОСТАВ РАБОЧЕГО ПРОЕКТА

РП "Строительство внутрипоселковых автомобильных дорог в селе Шетпе, микрорайон Косбулак-2 Мангистауского района. 2-ая очередь"

Номер тома	Обозначение	Наименование	Примечание
1	093-РП-АД-55-ПП	Паспорт проекта	
2	093-РП-АД-55-ПЗ	Общая пояснительная записка	
3	093-РП-АД-55-АД	Автомобильные дороги	
4	093-РП-АД-55-ВОР	Ведомости объемов работ	
5	093-РП-АД-55-ЭВ	Переустройство электрических сетей	
6	093-РП-АД-55-СС	Переустройство существующего кабеля связи	
7	093-РП-АД-55-ГСН	Переустройство газопровода	
8	093-РП-АД-55-АС	Архитектурно-строительные решения	
9	093-РП-АД-55-СД	Сметная документация	
10	093-РП-АД-55-ПОС	Проект организации строительства	
	Приложения:		
		Инженерно-геодезический отчёт	
		Инженерно-геологический отчёт	

Согласовано

Взам. инв. N

Подп. и дата

Инв. № подл.

Изм.	Кол. уч.	Лист	№док.	Подп.	Дата
ГИП		Кожабергенов			12.24
Выполнил		Абежаева			12.24
Проверил		Смышляев Е.			12.24
Норм. Контр.		Некрасов В.			12.24

093-РП-АД-55-СП

Состав рабочего проекта

Стадия	Лист	Листов
РП	1	1

ТОО «АИС Проект»
Алматы 2024г.

Ведомость рабочих чертежей основного комплекта

Лист	Наименование	Примечание
1	Общие данные	
2	Ситуационный план	
3	Улица №12, ПК0-ПК2 План М1:500	
4	Улица №4.1, ПК3, ул.№5 ПК6+33 План М1:500	
5	Улица №10, ПК11+72, ПК12+35,№9,ПК12+28, ПК12+38 План М1:500	
6	Улица №9 от ПК13+12,до №5 ПК17+40 План М1:500	
7	Улица №14, ПК2-ПК6 План М1:500	
8	Улица №15, ПК2-ПК5 План М1:500	
9	Улица №16, ПК1-ПК4 План М1:500	
10	Улица №17, ПК0-ПК3 План М1:500	
11	Ведомость опор	
12	Заземление нижней части опор	
13	Стрела провеса провода СИП 4х95 при пролете 18м	
14	Стрела провеса провода СИП 4х95 при пролете 30м	
15	Стрела провеса провода СИП 4х95 при пролете 35м	

Ведомость ссылочных и прилагаемых документов

Обозначение	Наименование	Примечание
	Ссылочные документы	
ПУЭ РК	Правила устройства электроустановок. 2012г. Приказ N64 от 22 февраля 2022 года	
3.407.1 - 143	Железобетонные опоры 10 кВ	
	Прилагаемые документы	
093-РП-АД-55-ЭВ2.СО	Спецификация оборудования, изделий и материалов	на 9-и листах
	ТУ №357 от 14.08.2024г. Государственное Коммунальное Предприятие "Дария"	
093-РП-АД-55-ЭВ2.ВОР	Ведомость объемов работ	на 6-и листах

Общие указания

Переустройство и вынос сетей 0.4 кВ выполнено на основании технических условий №353 от 14.08.2024 выданных Государственным Коммунальным Предприятием "Дария" в соответствии с требованиями ПУЭ РК 2022г.

Конструктивные решения

В проекте выполнено переустройство существующих сетей 0.4 кВ попадающих в зону строительства проектируемых улиц в поселке Шетпе.

Существующие воздушные линии 0.4 кВ в местах где габариты сближения к проектируемой автодороге не соответствуют допустимым нормам линия выполняется проводом СИП-4.

На существующих опорах ограничивающих пересечение с автодорогой выполняется анкеровка проектируемого провода и соединение его с существующими проводами типа А-50.

Опоры линии 0.4 кВ на которых установлены кабельные муфты защищены ограничителями напряжения и подлежат заземлению.

В случае если существующие опоры ограничивающие пролет пересечения по типу промежуточные (одностоечные) проектом предусмотрена установка подкоса с опорной плитой.

Проектируемые и существующие опоры пронумерованы по порядку.

Для защиты кабельных линий 0.4 кВ под проектируемой автодорогой были применены высокопрочные трубы ВКТСп.

Монтаж оборудования и прокладку КЛ выполнить в соответствии с ПУЭ РК, ПТЭ, ПТБ и СНиП.

ОСНОВНЫЕ ПОКАЗАТЕЛИ

- Напряжение линии 0.4кВ
- Кабель АВБбШв 4х120 мм L-170м
- Сечение существующего провода А-50 мм

Улица №12, ПК0-ПК2 L-92м

Улица №4.1, ПК3, ул.№5 ПК6+33 L-66м

Улица №10, ПК11+72, ПК12+35,№9,ПК12+28, ПК12+38 L-72м

Улица №9 от ПК13+12,до №5 ПК17+40 План L-251м

Улица №14, ПК2-ПК6 L-274м

Улица №15, ПК2-ПК5 L-168м

Улица №16, ПК1-ПК4 L-175м

Улица №17, ПК0-ПК3 L-175м

Общая длина переустраиваемых участков Lоб.-1 443м

Рабочие чертежи разработаны в соответствии с нормативами, действующими в Республике Казахстан.

Главный инженер проекта Кожабергенов Е.

Согласовано			
Разр. СС	Китченко Д.	Абежаева А.	Китченко Д.
Разр. ГСН	09.2025	09.2025	09.2025
Разр. ЭН и ЭС			

Взам. инв. N

Подпись и дата

Инв. N подл.

Изм.	Кол.уч.	Лист	N док	Подпись	Дата
ГИП	Кожабергенов				03.25
Н.контр	Некрасов В.А.				03.25
Проверил	Азнабакиев С.				03.25
Разраб.	Китченко				03.25

093-РП-АД-55-ЭВ2

РП "Строительство внутрипоселковых автомобильных дорог в селе Шетпе, микрорайон Косбулак-2 Мангистауского района" 2-ая очередь

Переустройство существующих электрических сетей 0.4 кВ

Стадия	Лист	Листов
РП	1	12

Общие данные

ТОО "АИС Проект"

формат А3

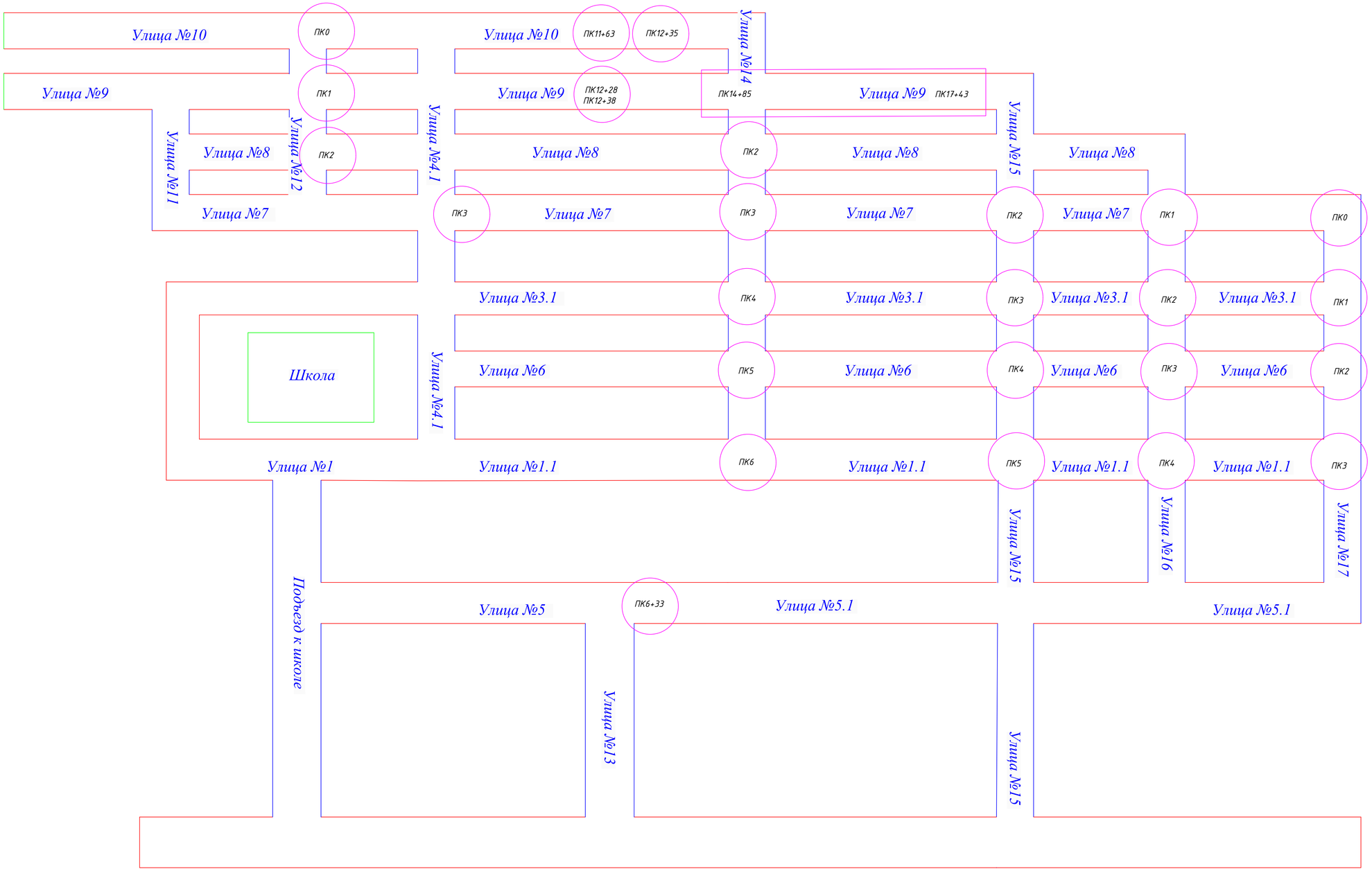

Изм.	Кол.уч.	Лист	N док	Подпись	Дата	093-РП-АД-55-ЭВ2		
						РП "Строительство внутрипоселковых автомобильных дорог в селе Шетпе, микрорайон Косбулак-2 Мангистауского района" 2-ая очередь		
						Переустройство существующих электрических сетей 0,4 кВ	Стадия: РП	Лист: 2 / Листов:
ГИП		Кожабергенов			03.25			
Н.контр		Некрасов В.А.			03.25			
Проверил		Азнабакиев С.			03.25	Ситуационный план	ТОО "АИС Проект"	
Разраб.		Китченко			03.25			

Взам. инв. №

Подпись и дата

Инв.№ подл.

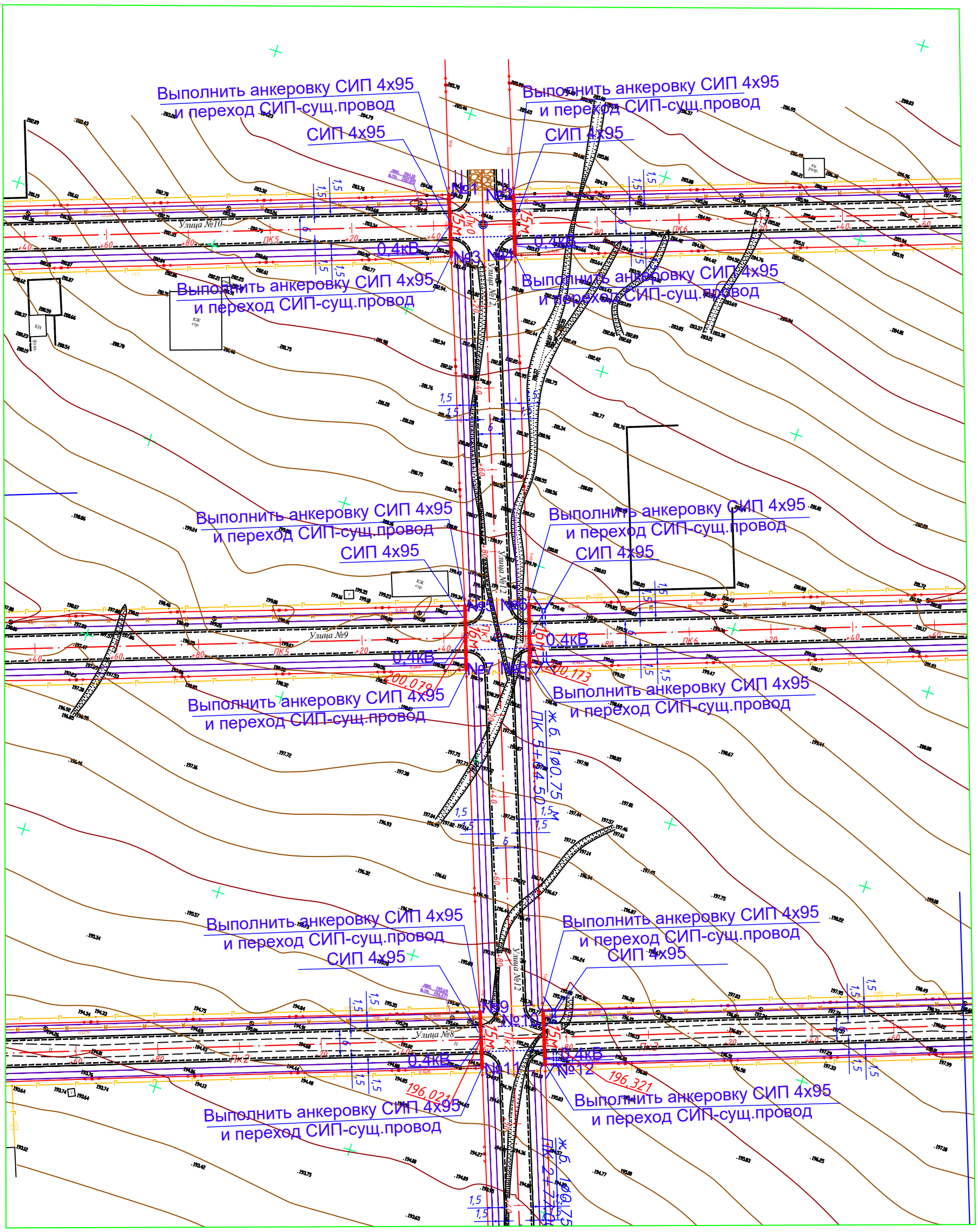

Изм.	Кол.уч.	Лист	N док	Подпись	Дата
ГИП		Кожабергенов			03.25
Н.контр		Некрасов В.А.			03.25
Проверил		Азнабакиев С.			03.25
Разраб.		Китченко			03.25

093-РП-АД-55-ЭВ2

РП "Строительство внутрипоселковых автомобильных дорог в селе Шетпе, микрорайон Косбулак-2 Мангистауского района" 2-ая очередь

Переустройство существующих электрических сетей 0.4 кВ

Стадия	Лист	Листов
РП	3	

Улица №12, ПК0-ПК2
План М1:500

ТОО "АИС Проект"

Взам. инв. №

Подпись и дата

Инв.№ подл.

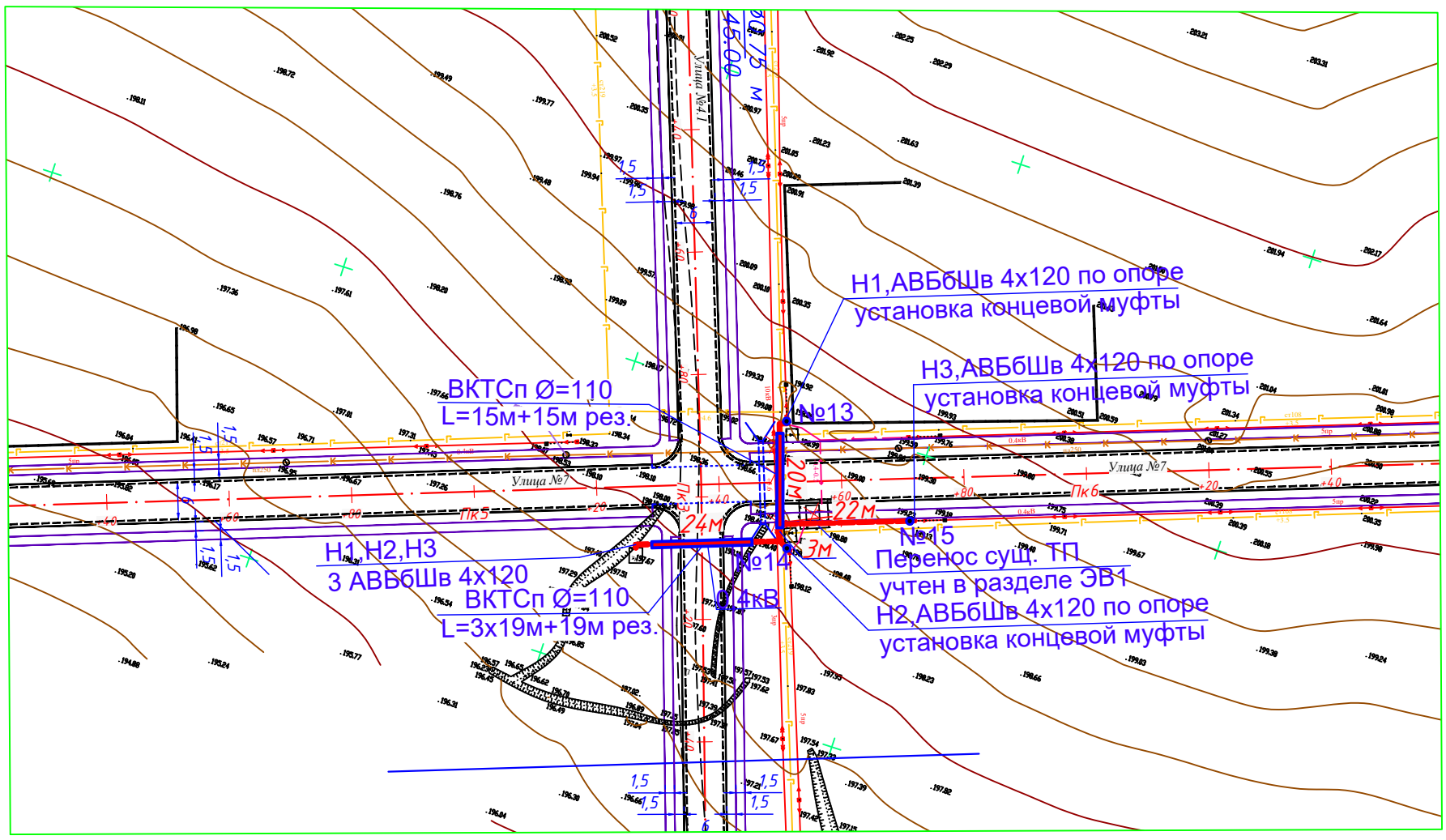

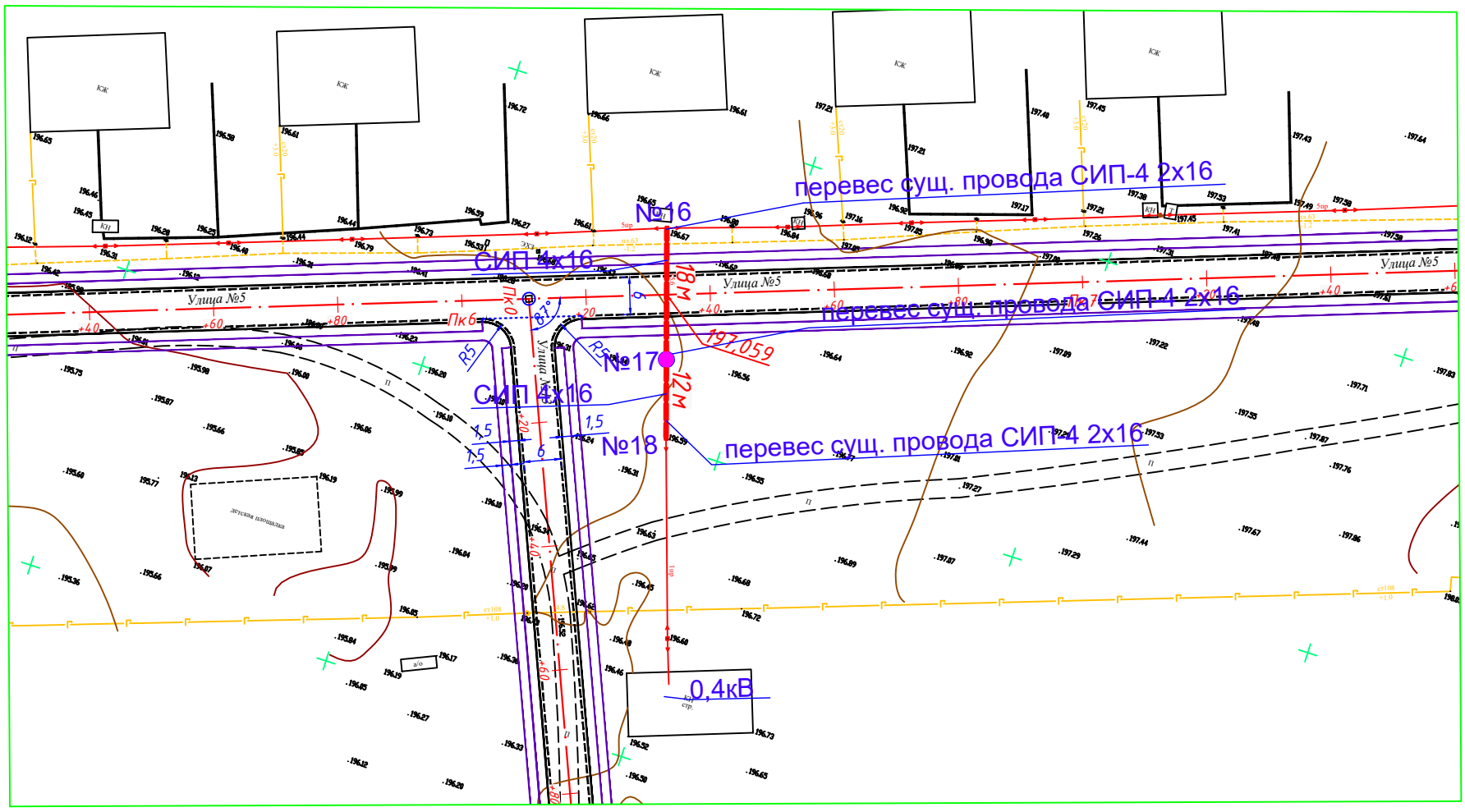

Обозначение кабеля, провода	Трасса		Проход через				Кабель, провод		
			Трубу			Протяжной ящик N	по проекту		
	Начало	Конец	Обозначение	Диаметр по стандарту, мм	Длина, м		Марка	Кол., число и сечение жил	Длина, м
Н1	РУ-0.4, сущ.ТП	Опора N13					АВБбШв	4х120	60
Н2	РУ-0.4, сущ.ТП	Опора N14					АВБбШв	4х120	45
Н3	РУ-0.4, сущ.ТП	Опора N15					АВБбШв	4х120	65

Взам. инв. №

Подпись и дата

Инв.№ подл.

Изм.	Кол.уч.	Лист	N док	Подпись	Дата
ГИП		Кожабергенов			03.25
Н.контр		Некрасов В.А.			03.25
Проверил		Азнабакиев С.			03.25
Разраб.		Китченко			03.25

093-РП-АД-55-ЭВ2

РП "Строительство внутрипоселковых автомобильных дорог в селе Шетпе, микрорайон Косбулак-2 Мангистауского района" 2-ая очередь

Переустройство существующих электрических сетей 0.4 кВ

Стадия	Лист	Листов
РП	4	

Улица №4.1, ПК3, ул.№5 ПК6+33
План М1:500

ТОО "АИС Проект"

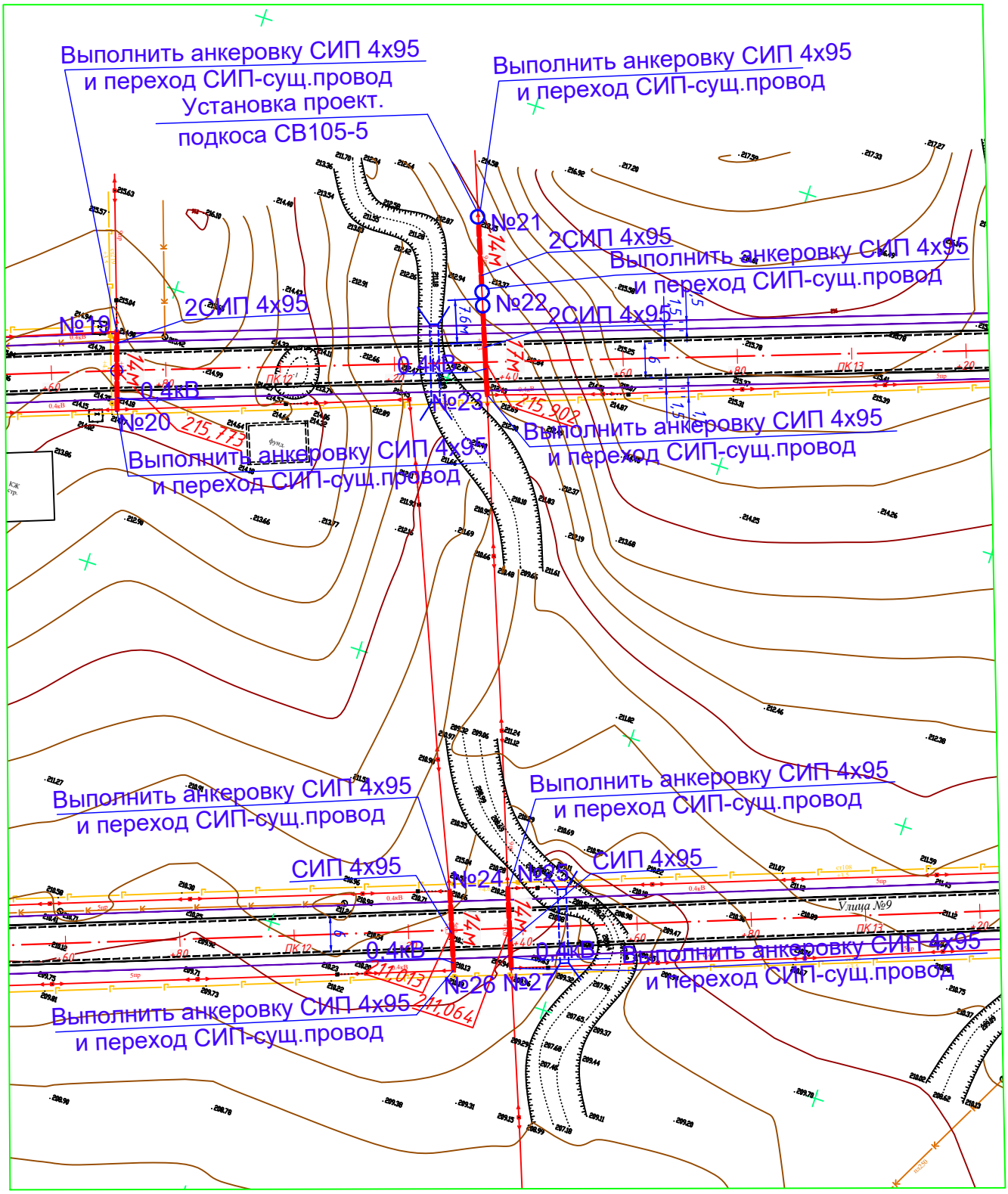

Условные обозначения

проектируемая анкерная ж.б. опора

Изм.	Кол.уч.	Лист	N док	Подпись	Дата
ГИП		Кожабергенов			03.25
Н.контр		Некрасов В.А.			03.25
Проверил		Азнабакиев С.			03.25
Разраб.		Китченко			03.25

Взам. инв. №

Подпись и дата

Инв.№ подл.

093-РП-АД-55-ЭВ2

РП "Строительство внутрипоселковых автомобильных дорог в селе Шетпе, микрорайон Косбулак-2 Мангистауского района" 2-ая очередь

Переустройство существующих электрических сетей 0.4 кВ

Стадия	Лист	Листов
РП	5	

Улица №10, ПК 11+72, ПК 12+35,№9, ПК 12+28, ПК 12+38
План М1:500

ТОО "АИС Проект"

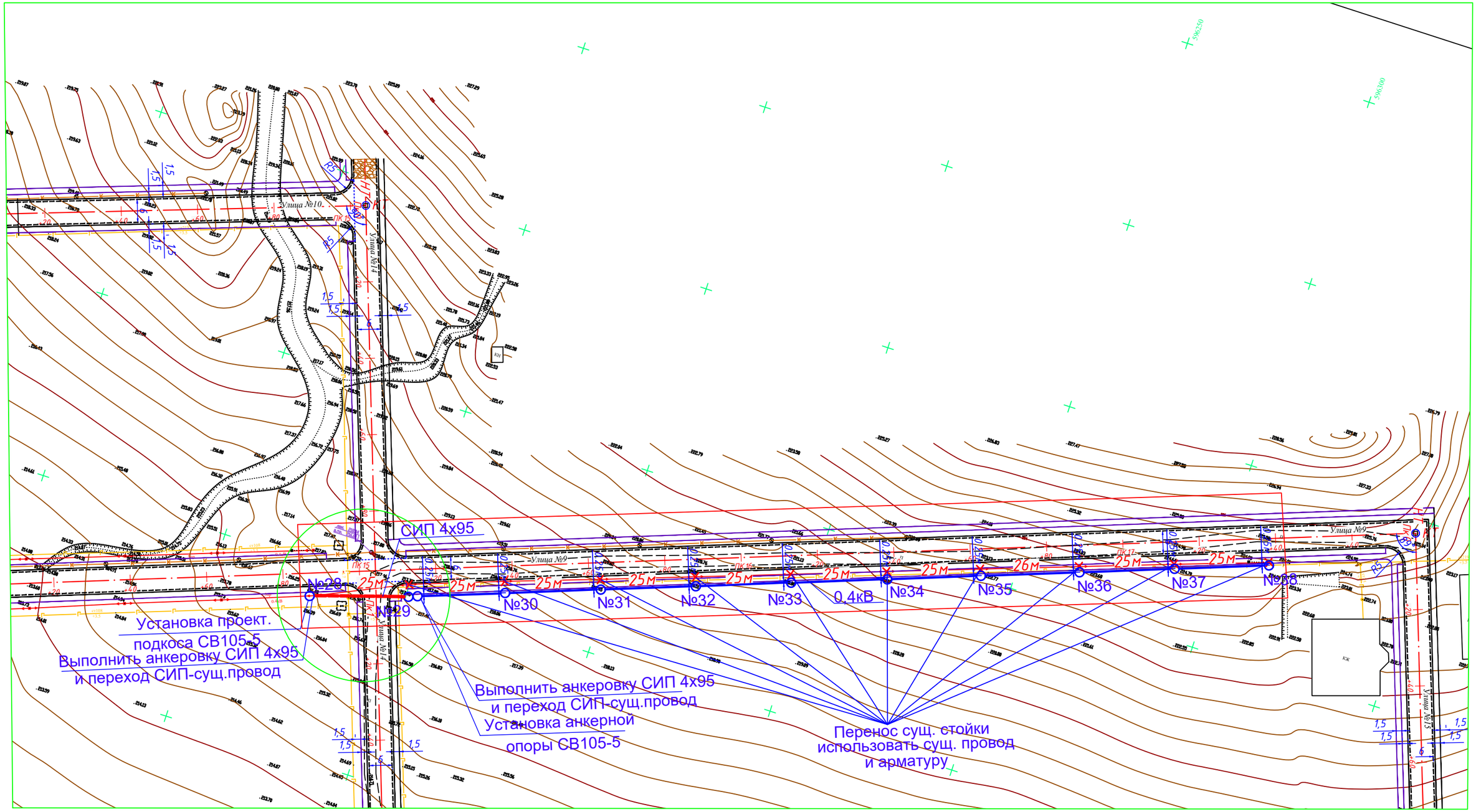

Условные обозначения

проектируемая анкерная ж.б. опора

Изм.	Кол.уч.	Лист	N док	Подпись	Дата
ГИП		Кожабергенов			03.25
Н.контр		Некрасов В.А.			03.25
Проверил		Азнабакиев С.			03.25
Разраб.		Китченко			03.25

093-РП-АД-55-ЭВ2

РП "Строительство внутрипоселковых автомобильных дорог в селе Шетпе, микрорайон Косбулак-2 Мангистауского района" 2-ая очередь

Переустройство существующих электрических сетей 0.4 кВ

Стадия	Лист	Листов
РП	6	

Улица №9 от ПК13+12,до №5 ПК17+40
План М1:500

ТОО "АИС Проект"

Взам. инв. №

Подпись и дата

Инв.№ подл.

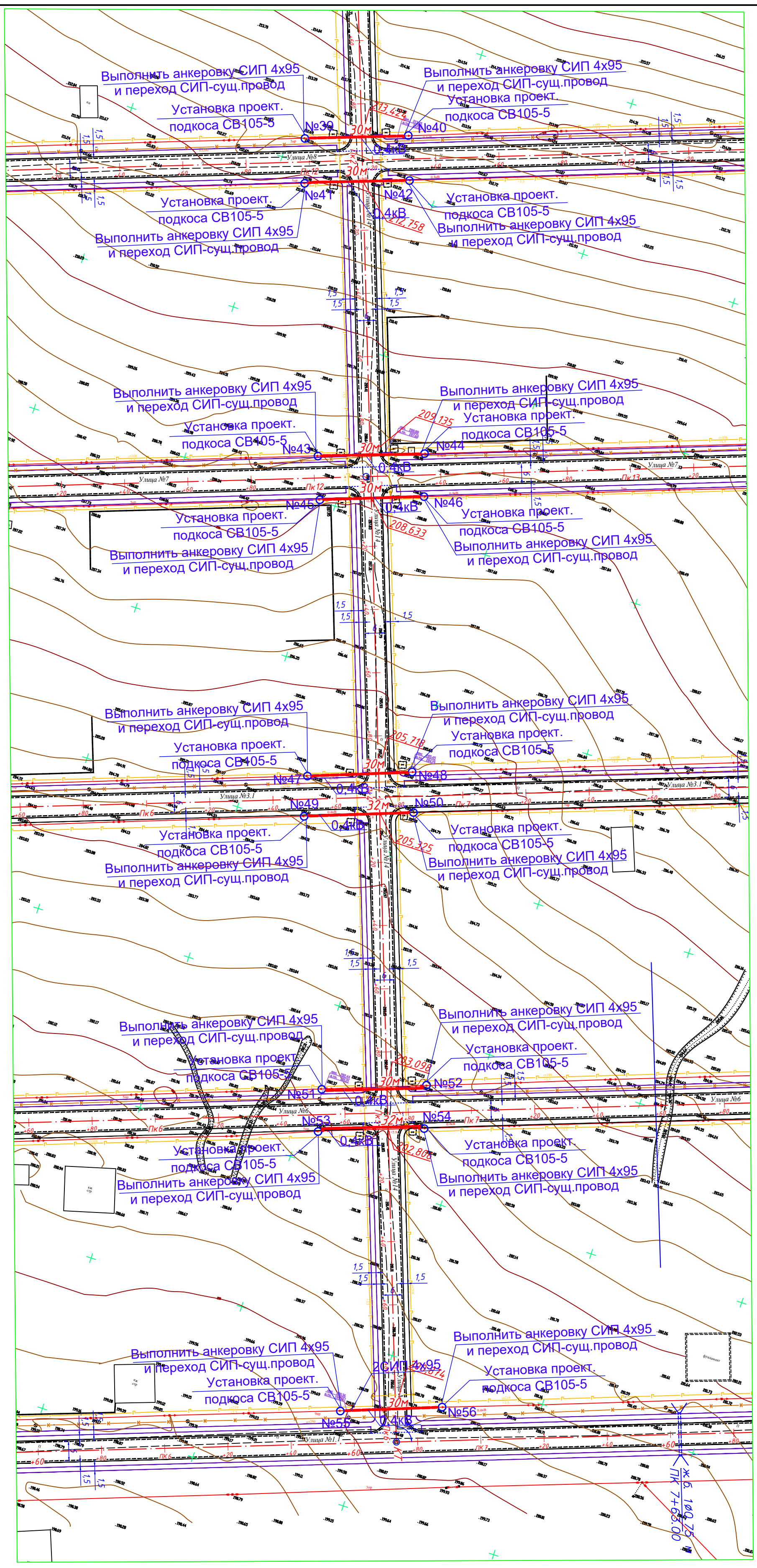

Взам. инв. №	
Подпись и дата	
Инв.№ подл.	

Изм.	Кол.уч.	Лист	N док	Подпись	Дата
ГИП		Кожабергенов			03.25
Н.контр		Некрасов В.А.			03.25
Проверил		Азнабакиев С.			03.25
Разраб.		Китченко			03.25

093-РП-АД-55-ЭВ2

РП "Строительство внутрипоселковых автомобильных дорог в селе Шетпе, микрорайон Косбулак-2 Мангистауского района" 2-ая очередь

Переустройство существующих электрических сетей 0.4 кВ

Стадия	Лист	Листов
РП	7	

Улица №14, ПК2-ПК6
План М1:500

ТОО "АИС Проект"

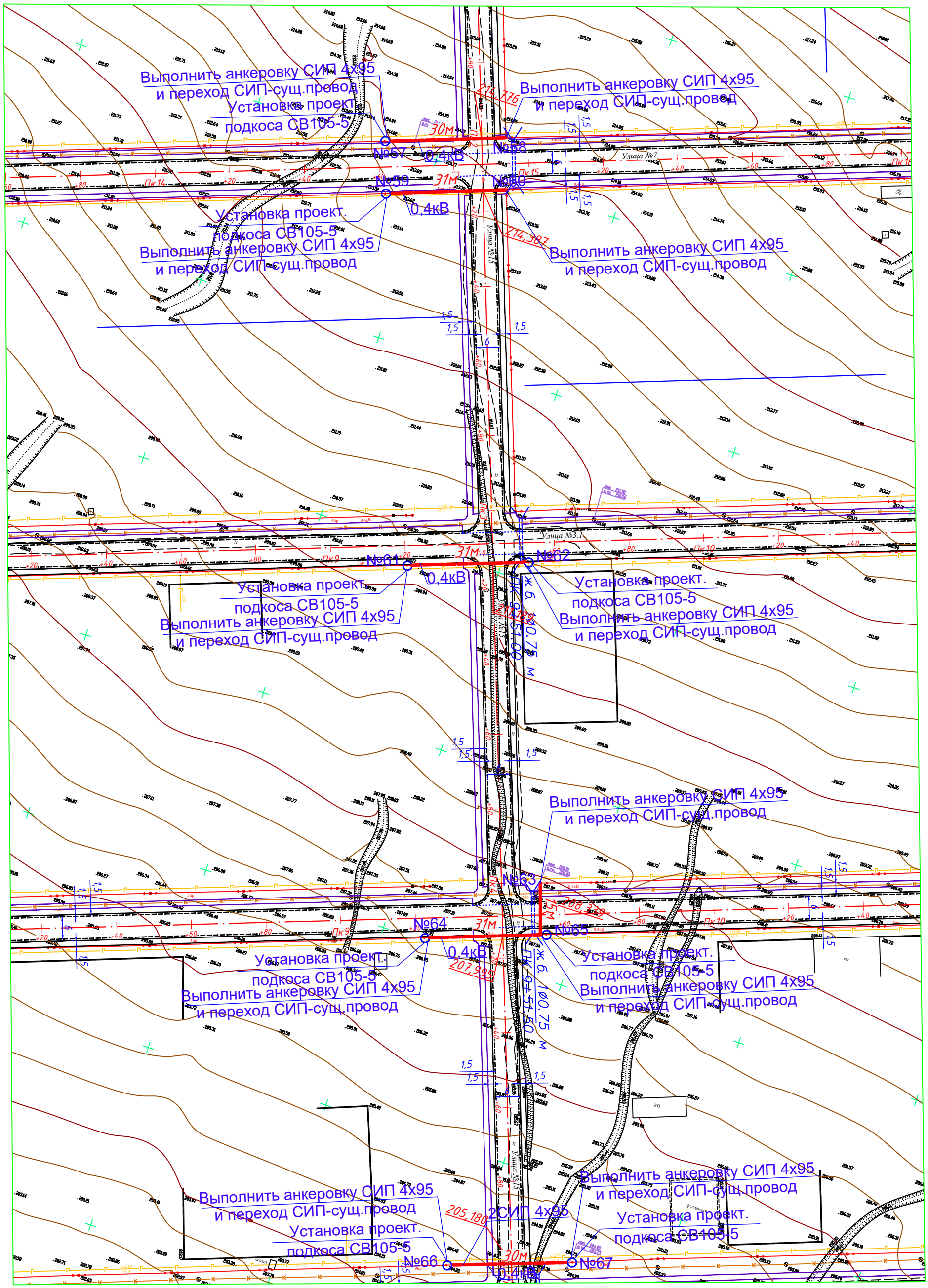

Изм.	Кол.уч.	Лист	N док	Подпись	Дата
ГИП		Кожабергенов			03.25
Н.контр		Некрасов В.А.			03.25
Проверил		Азнабакиев С.			03.25
Разраб.		Китченко			03.25

093-РП-АД-55-ЭВ2

РП "Строительство внутрипоселковых автомобильных дорог в селе Шетпе, микрорайон Косбулак-2 Мангистауского района" 2-ая очередь

Переустройство существующих электрических сетей 0.4 кВ

Стадия	Лист	Листов
РП	8	

Улица №15, ПК2-ПК5
План М1:500

ТОО "АИС Проект"

Взам. инв. №

Подпись и дата

Инв.№ подл.

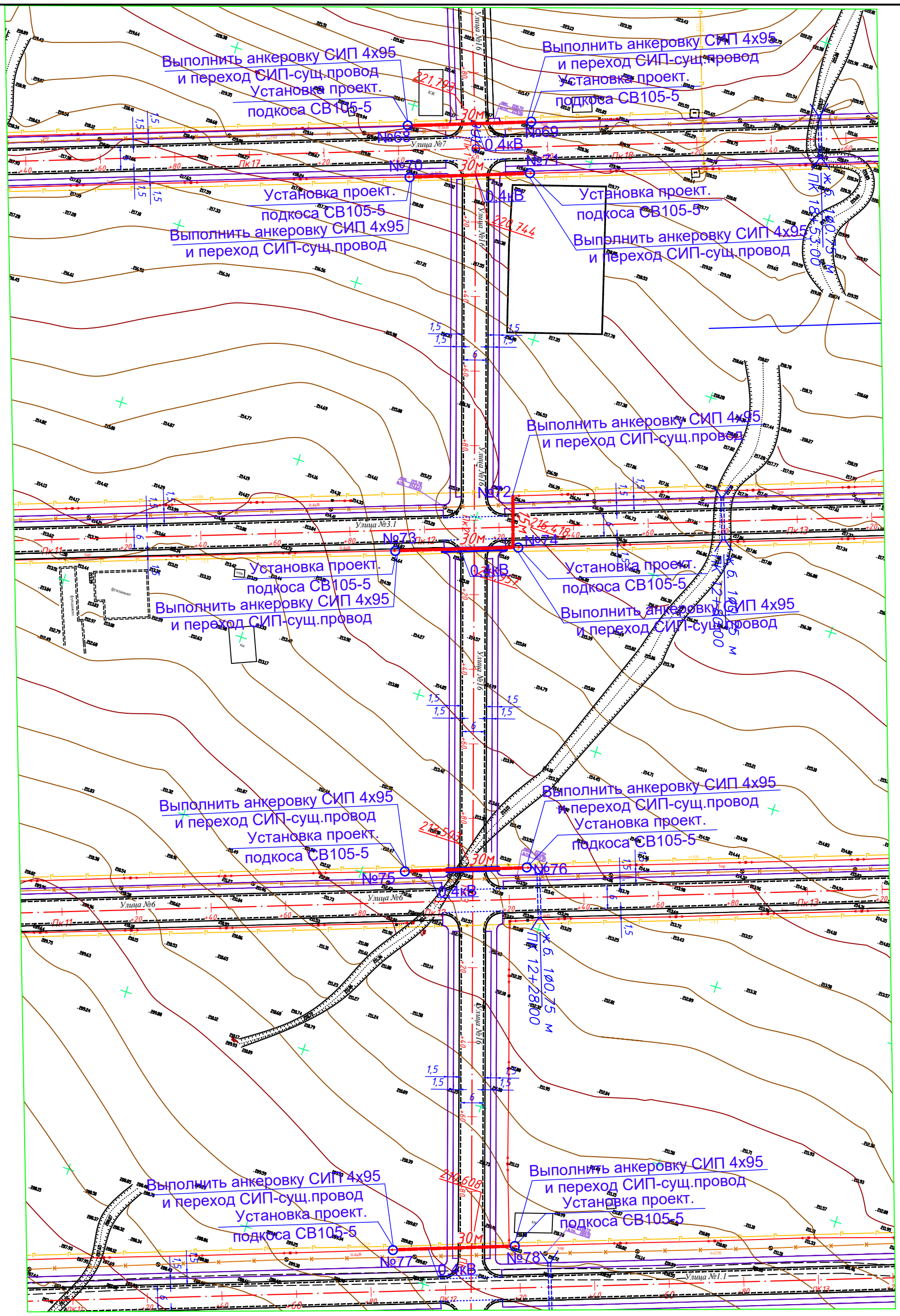

Взам. инв. №	Подпись и дата	Инв.№ подл.

Изм.	Кол.уч.	Лист	N док	Подпись	Дата
ГИП	Кожабергенов				03.25
Н.контр	Некрасов В.А.				03.25
Проверил	Азнабакиев С.				03.25
Разраб.	Китченко				03.25

093-РП-АД-55-ЭВ2

РП "Строительство внутрипоселковых автомобильных дорог в селе Шетпе, микрорайон Косбулак-2 Мангистауского района" 2-ая очередь

Переустройство существующих электрических сетей 0.4 кВ

Стадия	Лист	Листов
РП	9	

Улица №16, ПК1-ПК4
План М1:500

ТОО "АИС Проект"

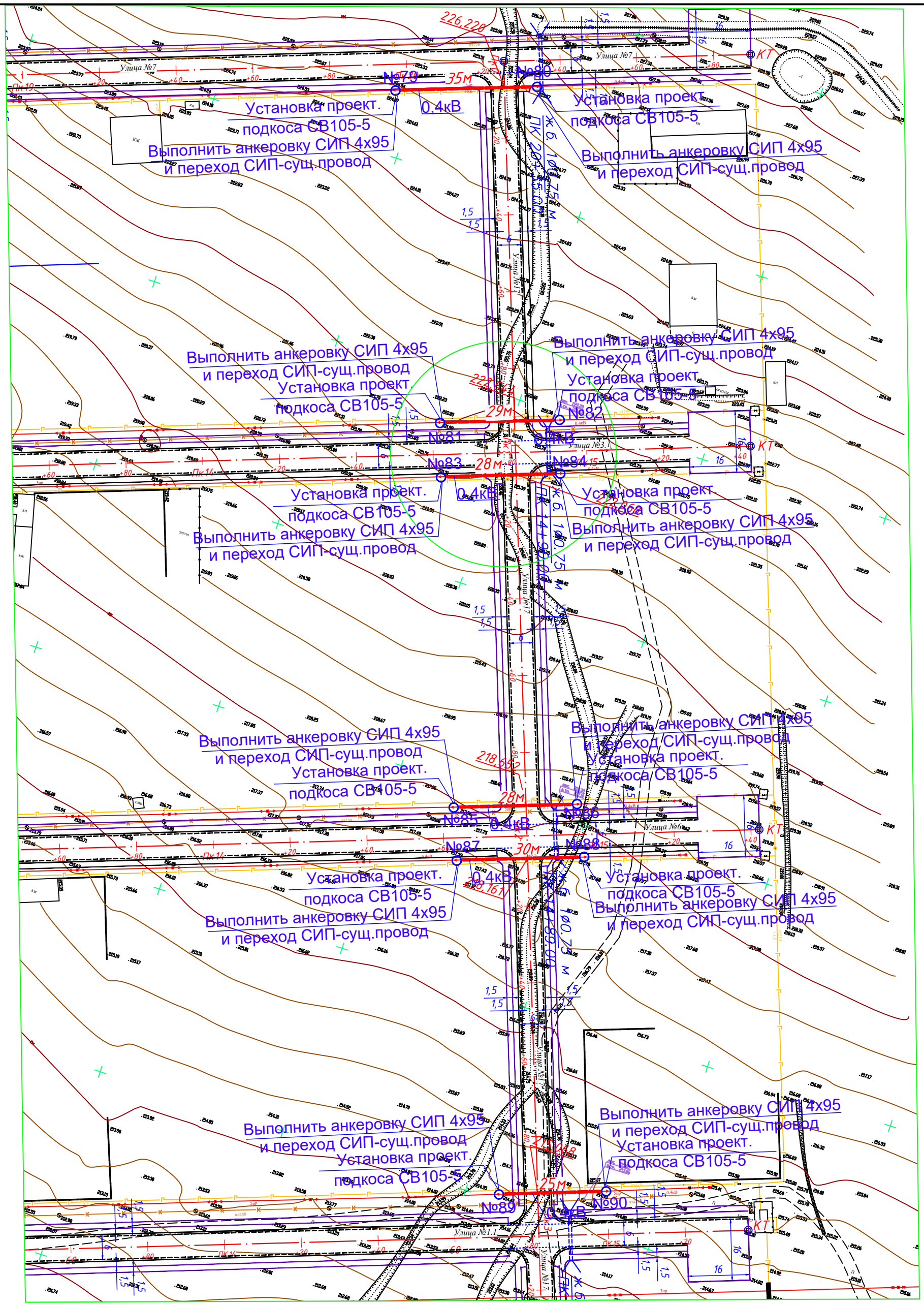

Взам. инв. №	
Подпись и дата	
Инв.№ подл.	

Изм.	Кол.уч.	Лист	N док	Подпись	Дата
ГИП		Кожабергенов			03.25
Н.контр		Некрасов В.А.			03.25
Проверил		Азнабакиев С.			03.25
Разраб.		Китченко			03.25

093-РП-АД-55-ЭВ2

РП "Строительство внутрипоселковых автомобильных дорог в селе Шетпе, микрорайон Косбулак-2 Мангистауского района" 2-ая очередь

Переустройство существующих электрических сетей 0.4 кВ

Стадия	Лист	Листов
РП	10	

Улица №17, ПК0-ПК3
План М1:500

ТОО "АИС Проект"

Ведомость опор

Позиция	Обозначение	Наименование	Кол–во	Условное обозначение на плане
30,31,32,33,34,35,36,37,38		Сущ. промежуточная ж.б. опора	9	№
21,28,39,40,41,42,43,44,45,46,47,48,49,50,51,52,53,54,55,56,57,59,61,62,64,65,66,67,68,69,70,71,73,74,75,76 77,78,79,80,81,82,83,84,85,86,87,88,89,90		Сущ. анкерная ж.б. опора с проект. ж.б. подкосом	50	№
1,2,3,4,5,6,7,8,9,10,11,12,16,18,19,20,23,24,25,26,27,58,60,63,72		Сущ. анкерная ж.б. опора	25	№
13,14,15		Сущ. ж.б. опора с проект. кабельной муфтой	3	№
17		Проект.промежуточная ж.б.опора	1	№
22,29		Проект.анкерная ж.б. опора	2	№

Взам. инв. №

Подпись и дата

Инв.№ подл.

Изм.	Кол.уч.	Лист	N док	Подпись	Дата
ГИП		Кожабергенов			03.25
Н.контр		Некрасов В.А.			03.25
Проверил		Азнабакиев С.			03.25
Разраб.		Китченко			03.25

093-РП-АД-55-ЭВ2

РП "Строительство внутрипоселковых автомобильных дорог в селе Шетпе, микрорайон Косбулак-2 Мангистауского района" 2-ая очередь

Переустройство существующих электрических сетей 0.4 кВ

Стадия	Лист	Листов
РП	11	

Ведомость опор

ТОО "АИС Проект"

Формат А3

Заземление нижней части одностоичной опоры

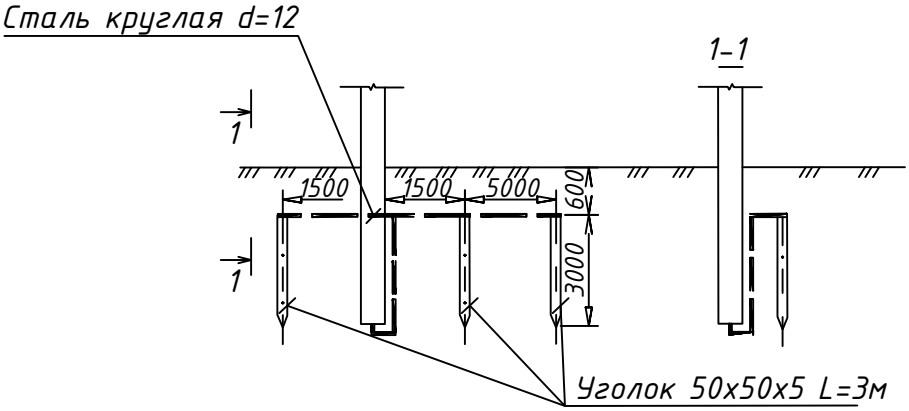

Заземление нижней части двухстоичной опоры

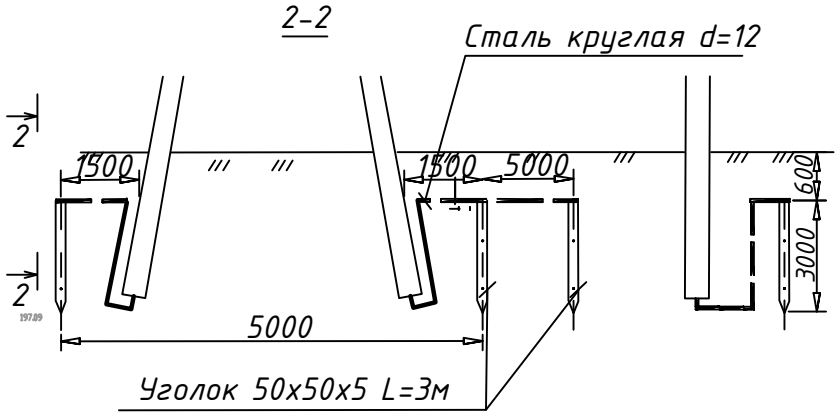

Взам. инв. №	Подпись и дата	Инв.№ подл.

Изм.	Кол.уч.	Лист	N док	Подпись	Дата
ГИП		Кожабергенов			03.25
Н.контр		Некрасов В.А.			03.25
Проверил		Азнабакиев С.			03.25
Разраб.		Китченко			03.25

093-РП-АД-55-ЭВ2

РП "Строительство внутрипоселковых автомобильных дорог в селе Шетпе, микрорайон Косбулак-2 Мангистауского района" 2-ая очередь

Переустройство существующих электрических сетей 0.4 кВ

Стадия	Лист	Листов
РП	12	

Заземление нижней части опор

ТОО "АИС Проект"

Формат А4

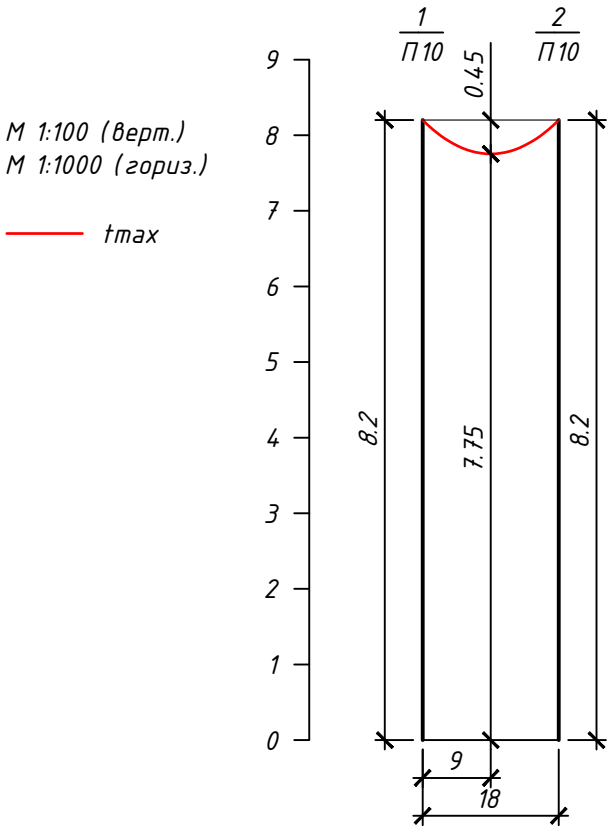

Абрис				
Отметки провода	8,2	7,75	8,2	
Отметки профиля / пересекаемого объекта	0	0	0	
Пикетаж				

№	Пересекаемый объект	Владелец объекта пересечения	Расстояние, м	Нормальный режим		
				Стрела провеса, м	Габарит, м	
					расчетн.	норматив н.
1	Наземный объект		9,0	0,45	7,75	

Изм.	Кол.уч.	Лист	N док	Подпись	Дата
ГИП		Кожабергенов			03.25
Н.контр		Некрасов В.А.			03.25
Проверил		Азнабакиев С.			03.25
Разраб.		Китченко			03.25

093-РП-АД-55-ЭВ2

РП "Строительство внутрипоселковых автомобильных дорог в селе Шетпе, микрорайон Косбулак-2 Мангистауского района" 2-ая очередь

Переустройство существующих электрических сетей 0.4 кВ

Стадия	Лист	Листов
РП	13	

Стрела провеса провода СИП 4х95 при пролете 18м

ТОО "АИС Проект"

Взам. инв. №

Подпись и дата

Инв.№ подл.

Формат А4

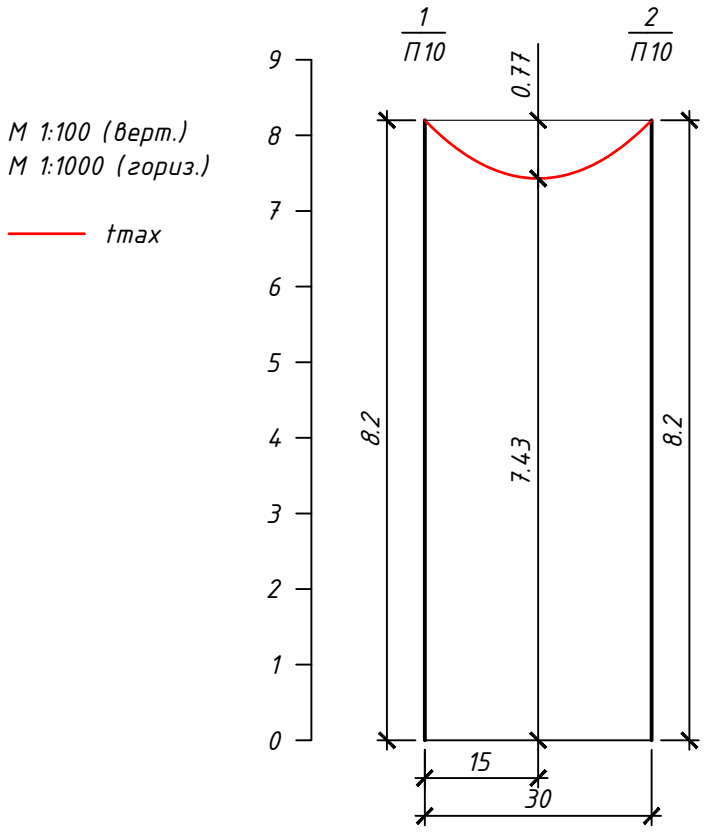

Абрис				
Отметки провода	8,2	7,43	8,2	
Отметки профиля / пересекаемого объекта	0	0	0	
Пикетаж				

№	Пересекаемый объект	Владелец объекта пересечения	Расстояние, м	Нормальный режим		
				Стрела провеса, м	Габарит, м	
					расчетн.	норматив н.
1	Наземный объект		15,0	0,77	7,43	

Изм.	Кол.уч.	Лист	N док	Подпись	Дата
ГИП		Кожабергенов			03.25
Н.контр		Некрасов В.А.			03.25
Проверил		Азнабакиев С.			03.25
Разраб.		Китченко			03.25

093-РП-АД-55-ЭВ2

РП "Строительство внутрипоселковых автомобильных дорог в селе Шетпе, микрорайон Косбулак-2 Мангистауского района" 2-ая очередь

Переустройство существующих электрических сетей 0.4 кВ

Стадия	Лист	Листов
РП	14	

Стрела провеса провода СИП 4х95 при пролете 30м

ТОО "АИС Проект"

Взам. инв. №

Подпись и дата

Инв.№ подл.

Формат А4

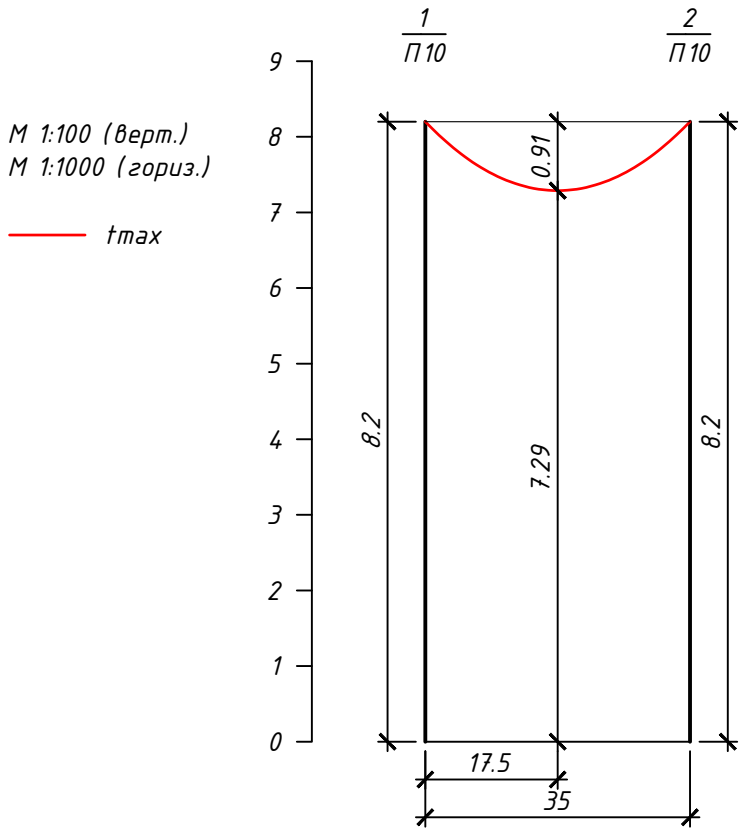

Абрис				
Отметки провода	8,2	7,29	8,2	
Отметки профиля / пересекаемого объекта	0	0	0	
Пикетаж				

№	Пересекаемый объект	Владелец объекта пересечения	Расстояние, м	Нормальный режим		
				Стрела провеса, м	Габарит, м	
					расчетн.	норматив н.
1	Наземный объект		17,5	0,91	7,29	

Взам. инв. №

Подпись и дата

Инв.№ подл.

Изм.	Кол.уч.	Лист	N док	Подпись	Дата
ГИП		Кожабергенов			03.25
Н.контр		Некрасов В.А.			03.25
Проверил		Азнабакиев С.			03.25
Разраб.		Китченко			03.25

093-РП-АД-55-ЭВ2

РП "Строительство внутрипоселковых автомобильных дорог в селе Шетпе, микрорайон Косбулак-2 Мангистауского района" 2-ая очередь

Переустройство существующих электрических сетей 0.4 кВ

Стадия	Лист	Листов
РП	15	

Стрела провеса провода СИП 4х95 при пролете 35м

ТОО "АИС Проект"

Формат А4

№ п/п	Наименование	Един. изм.	Колич.	Примечание
	Переустройство по улице №12, ПК0-ПК2			
	ВЛ-0.4кВ			
1	Подвеска провода СИП-4 4х95	м	100	
	Заземление			
1	Забивка вертикальных электродов L=3,0м	шт	36	
2	Рытье траншеи для прокладки горизонтального заземлителя в грунте 1-3 кат. вручную L=96м (глубина 0,6м; ширина 0,3м)	м3	25,9	
3	Обратная засыпка траншеи	м3	25,9	
	Демонтажные работы			
1	Демонтаж сущ. провода А-50	м	368	
	Переустройство по улице №4.1, ПК3, ул.№5 ПК6+33			
	КЛ-0.4кВ, ВЛ-0.4кВ			
1	Рытье траншеи Т2 вручную для прокладки кабеля в грунте III категории (Lтраншеи - 66 м)	м3	17,82	
2	Обратная засыпка траншеи Т2	м3	11,88	
3	Подсыпка просеянной земли на дно траншеи	м3	2.7	
4	Укладка кабеля АВБбШв 4х120 в траншею	м	11	
5	Прокладка кабеля АВБбШв 4х120 в п/э трубе	м	72	
5	Прокладка кабеля АВБбШв 4х120 по опоре	м	21	
6	Прокладка кабеля АВБбШв 4х120 по опоре в стальной трубе	м	9	
7	Укладка трубы в траншею Dy110мм раб./рез.	м	72/34	
8	Концевая заделка труб	шт	12	
9	Монтаж муфты термоусаживаемой концевой	шт	6	
10	Подвеска сущ. провода СИП-4 2х16	м	30	
11	Установка одностоечной ж.б опоры	шт	1	

Взам. инв. №

Подпись и дата

Инв.№ подл.

Изм.	Кол.уч.	Лист	N док	Подпись	Дата
ГИП		Кожабергенов			03.25
Н.контр		Некрасов В.А.			03.25
Проверил		Азнабакиев С.			03.25
Разраб.		Китченко			03.25

093-РП-АД-55-ЭВ2.ВОР

РП "Строительство внутрипоселковых автомобильных дорог в селе Шетпе, микрорайон Косбулак-2 Мангистауского района" 2-ая очередь

Переустройство существующих электрических сетей 0.4 кВ

Стадия	Лист	Листов
РП	1	6

Ведомость объемов работ

ТОО "АИС Проект"

Формат А4

№ п/п	Наименование	Един. изм.	Колич.	Примечание
12	Разработка котлованов под опору в грунте 1-3 категории	м3	2,5	
	- одностоечные (2,5 м3*1) = 2,5			
13	Обратная засыпка котлованов местным грунтом вручную с послойным трамбованием котлованов (1-3 кат. гр.)	м3	2	
	- одностоечные (2 м3*1) = 1			
14	Обваловка опор грунтом с послойным трамбованием вручную	м3	0,5	
	- одностоечные (0,5 м3*1) = 0,5			
	Заземление			
1	Забивка вертикальных электродов L=3,0м	шт	18	
2	Рытье траншеи для прокладки горизонтального заземлителя в грунте 1-3 кат. вручную L=48м (глубина 0,6м; ширина 0,3м)	м3	12,9	
3	Обратная засыпка траншеи	м3	12,9	
	Переустройство по улице №10, ПК11+72, ПК12+35			
	№9, ПК12+28, ПК12+38			
	ВЛ-0,4кВ			
1	Подвеска провода СИП-4 4х95	м	120	
2	Установка подкоса с опорной плитой к сущ. опоре	шт	1	
3	Установка двухстоечной ж.б опоры	шт	1	
15	Разработка котлованов под опору в грунте 1-3 категории	м3	7,5	
16	- одностоечные (2,5 м3*1) = 2,5			
	- двухстоечные (5 м3*1) = 5			
17	Обратная засыпка котлованов местным грунтом вручную с послойным трамбованием котлованов (1-3 кат. гр.)	м3	6	
	- одностоечные (2 м3*1) = 2			
	- двухстоечные (4 м3*1) = 4			
18	Обваловка опор грунтом с послойным трамбованием вручную	м3	1,5	
	- одностоечные (0,5 м3*1) = 0,5			
	- двухстоечные (1 м3*1) = 1			

Взам. инв. №

Подпись и дата

Инв.№ подл.

Изм.	Кол.уч.	Лист	N док	Подпись	Дата
ГИП		Кожабергенов			03.25
Н.контр		Некрасов В.А.			03.25
Проверил		Азнабакиев С.			03.25
Разраб.		Китченко			03.25

093-РП-АД-55-ЭВ2.ВОР

РП "Строительство внутрипоселковых автомобильных дорог в селе Шетпе, микрорайон Косбулак-2 Мангистауского района" 2-ая очередь

Переустройство существующих электрических сетей 0.4 кВ

Стадия	Лист	Листов
РП	2	

Ведомость объемов работ

ТОО "АИС Проект"

Формат А4

№ п/п	Наименование	Един. изм.	Колич.	Примечание
	Заземление			
1	Забивка вертикальных электродов L=3,0м	шт	27	
2	Рытье траншеи для прокладки горизонтального заземлителя в грунте 1-3 кат. вручную L=72м (глубина 0,6м; ширина 0,3м)	м3	19,4	
3	Обратная засыпка траншеи	м3	19,4	
	Демонтажные работы			
1	Демонтаж сущ. провода А-50	м	335	
	Переустройство по улице №9 от ПК13+12,до №5 ПК17+40			
1	Подвеска существующего провода А-50 (5 проводов)	м	226х5	
2	Подвеска провода СИП-4, 4х95	м	25	
3	Установка сущ. одностоечной ж.б опоры	шт	9	
4	Установка подкоса с опорной плитой к сущ. опоре	шт	1	
5	Установка двухстоечной ж.б опоры	шт	1	
6	Разработка котлованов под опору в грунте 1-3 категории	м3	30	
	- одностоечные (2,5 м3*10) = 25			
	-двустоечная (5м3*1)=5			
7	Обратная засыпка котлованов местным грунтом вручную с послойным трамбованием котлованов (1-3 кат. гр.)	м3	24	
	- одностоечные (2 м3*10) = 20			
	- с одним подкосом (4м3*1) = 4			
8	Обваловка опор грунтом с послойным трамбованием вручную	м3	6	
	- одностоечные (0,5 м3*10) = 5			
	- с одним подкосом (1м3*1) = 1			
	Заземление			
1	Забивка вертикальных электродов L=3,0м	шт	33	
2	Рытье траншеи для прокладки горизонтального заземлителя в грунте 1-3 кат. вручную L=88м (глубина 0,6м; ширина 0,3м)	м3	23,8	
3	Обратная засыпка траншеи	м3	23,8	

Взам. инв. №

Подпись и дата

Инв.№ подл.

Изм.	Кол.уч.	Лист	N док	Подпись	Дата
ГИП		Кожабергенов			03.25
Н.контр		Некрасов В.А.			03.25
Проверил		Азнабакиев С.			03.25
Разраб.		Китченко			03.25

093-РП-АД-55-ЭВ2.ВОР

РП "Строительство внутрипоселковых автомобильных дорог в селе Шетпе, микрорайон Косбулак-2 Мангистауского района" 1-ая очередь

Переустройство существующих электрических сетей 0.4 кВ

Стадия	Лист	Листов
РП	3	

Ведомость объемов работ

ТОО "АИС Проект"

Формат А4

№ п/п	Наименование	Един. изм.	Колич.	Примечание
	Демонтажные работы			
1	Демонтаж сущ. одностоечной ж.б опоры	шт	9	
2	Демонтаж сущ. двухстоечной ж.б опоры	шт	1	
3	Демонтаж сущ. провода А-50	м	1255	
	Переустройство по улице №14, ПК2-ПК6			
1	Подвеска провода СИП-4, 4х95	м	304	
2	Установка подкоса с опорной плитой к сущ. опоре	шт	18	
3	Разработка котлованов под опору в грунте 1-3 категории	м3	45	
	- одностоечные (2,5 м3*18) = 45			
4	Обратная засыпка котлованов местным грунтом вручную с послойным трамбованием котлованов (1-3 кат. гр.)	м3	36	
	- одностоечные (2 м3*18) = 36			
5	Обваловка опор грунтом с послойным трамбованием вручную	м3	9	
	- одностоечные (0,5 м3*18) = 9			
	Заземление			
1	Забивка вертикальных электродов L=3,0м	шт	54	
2	Рытье траншеи для прокладки горизонтального заземлителя в грунте 1-3 кат. вручную L=144м (глубина 0,6м; ширина 0,3м)	м3	38,8	
3	Обратная засыпка траншеи	м3	38,8	
	Демонтажные работы			
1	Демонтаж сущ. провода А-50	м	1490	

Взам. инв. №

Подпись и дата

Инв.№ подл.

Изм.	Кол.уч.	Лист	N док	Подпись	Дата
ГИП		Кожабергенов			03.25
Н.контр		Некрасов В.А.			03.25
Проверил		Азнабакиев С.			03.25
Разраб.		Китченко			03.25

093-РП-АД-55-ЭВ2.ВОР

РП "Строительство внутрипоселковых автомобильных дорог в селе Шетпе, микрорайон Косбулак-2 Мангистауского района" 2-ая очередь

Переустройство существующих электрических сетей 0.4 кВ

Стадия	Лист	Листов
РП	4	

Ведомость объемов работ

ТОО "АИС Проект"

Формат А4

№ п/п	Наименование	Един. изм.	Колич.	Примечание
	Переустройство по улице №15, ПК2-ПК5			
1	Подвеска провода СИП-4, 4х95	м	198	
2	Установка подкоса с опорной плитой к сущ. опоре	шт	8	
3	Разработка котлованов под опору в грунте 1-3 категории	м3	20	
	- одностоечные (2,5 м3*8) = 20			
4	Обратная засыпка котлованов местным грунтом вручную с послойным трамбованием котлованов (1-3 кат. гр.)	м3	16	
	- одностоечные (2 м3*8) = 16			
5	Обваловка опор грунтом с послойным трамбованием вручную	м3	4	
	- одностоечные (0,5 м3*8) = 4			
	Заземление			
1	Забивка вертикальных электродов L=3,0м	шт	33	
2	Рытье траншеи для прокладки горизонтального заземлителя в грунте 1-3 кат. вручную L=88м (глубина 0,6м; ширина 0,3м)	м3	23,7	
3	Обратная засыпка траншеи	м3	23,7	
	Демонтажные работы			
1	Демонтаж сущ. провода А-50	м	960	
	Переустройство по улице №16, ПК1-ПК4			
1	Подвеска провода СИП-4, 4х95	м	175	
2	Установка подкоса с опорной плитой к сущ. опоре	шт	10	
3	Разработка котлованов под опору в грунте 1-3 категории	м3	25	
	- одностоечные (2,5 м3*10) = 25			

Взам. инв. №

Подпись и дата

Инв.№ подл.

Изм.	Кол.уч.	Лист	N док	Подпись	Дата
ГИП		Кожабергенов			03.25
Н.контр		Некрасов В.А.			03.25
Проверил		Азнабакиев С.			03.25
Разраб.		Китченко			03.25

093-РП-АД-55-ЭВ2.ВОР

РП "Строительство внутрипоселковых автомобильных дорог в селе Шетпе, микрорайон Косбулак-2 Мангистауского района" 2-ая очередь

Переустройство существующих электрических сетей 0.4 кВ

Стадия	Лист	Листов
РП	5	

Ведомость объемов работ

ТОО "АИС Проект"

Формат А4

№ п/п	Наименование	Един. изм.	Колич.	Примечание
4	Обратная засыпка котлованов местным грунтом вручную с послойным трамбованием котлованов (1-3 кат. гр.)	м3	20	
	- одностоечные (2 м3*10) = 20			
5	Обваловка опор грунтом с послойным трамбованием вручную	м3	5	
	- одностоечные (0,5 м3*10) = 5			
	Заземление			
1	Забивка вертикальных электродов L=3,0м	шт	30	
2	Рытье траншеи для прокладки горизонтального заземлителя в грунте 1-3 кат. вручную L=80м (глубина 0,6м; ширина 0,3м)	м3	21,6	
3	Обратная засыпка траншеи	м3	21,6	
	Демонтажные работы			
1	Демонтаж сущ. провода А-50	м	875	
	Переустройство по улице №17, ПК0-ПК3			
1	Подвеска провода СИП-4, 4х95	м	175	
2	Установка подкоса с опорной плитой к сущ. опоре	шт	12	
3	Разработка котлованов под опору в грунте 1-3 категории	м3	30	
	- одностоечные (2,5 м3*12) = 30			
4	Обратная засыпка котлованов местным грунтом вручную с послойным трамбованием котлованов (1-3 кат. гр.)	м3	24	
	- одностоечные (2 м3*12) = 24			
5	Обваловка опор грунтом с послойным трамбованием вручную	м3	6	
	- одностоечные (0,5 м3*12) = 6			
	Заземление			
1	Забивка вертикальных электродов L=3,0м	шт	36	
2	Рытье траншеи для прокладки горизонтального заземлителя в грунте 1-3 кат. вручную L=96м (глубина 0,6м; ширина 0,3м)	м3	25,9	
3	Обратная засыпка траншеи	шт	25,9	
	Демонтажные работы			
1	Демонтаж сущ. провода А-50	м	875	

Взам. инв. №

Подпись и дата

Инв.№ подл.

Изм.	Кол.уч.	Лист	N док	Подпись	Дата
ГИП		Кожабергенов			03.25
Н.контр		Некрасов В.А.			03.25
Проверил		Азнабакиев С.			03.25
Разраб.		Китченко			03.25

093-РП-АД-55-ЭВ2.ВОР

РП "Строительство внутрипоселковых автомобильных дорог в селе Шетпе, микрорайон Косбулак-2 Мангистауского района" 2-ая очередь

Переустройство существующих электрических сетей 0.4 кВ

Стадия	Лист	Листов
РП	6	

Ведомость объемов работ

ТОО "АИС Проект"

Формат А4

Поз.	Наименование и техническая характеристика	Тип, марка, обозначение документа, опросного листа	Код продукции	Поставщик	Ед. изме-ре-ния	Кол.	Масса 1 ед., кг	Примечание
	Переустройство по улице №12, ПК0-ПК2							
	Узел перехода СИП-А50				компл.	12		
	Крюк бандажный	SOT 39	252-207-2321		шт	1		
	Бандажная лента	COT 37	252-207-1802		м	10		
	Скрепа	COT 36	252-207-0803		шт	10		
	Зажим анкерный	SO 234s	252-207-1132		шт	1		
	ОПН	SE 45.275-15	252-207-1709		шт	3		
	Зажим прокалывающий	SLIP 22.127	252-207-2615		шт	1		
	Проводник медный изолированный	ПРТЛ 16	243-602-0108		м	3.2		
	Зажим плашечный	SM 2.21	252-207-1014		шт	1		
	Спуск к заземляющему устройству	Сталь Ф-6мм	214-206-0201-0003		м	10		
	Зажим плашечный	ПС-1-1	252-204-0801		шт	2		
	Зажим плашечный	ПА-1-1	252-204-0804		шт	5		
	Заземляющий проводник	ЗП6	252-207-3910		шт	1		
	Провода и кабели							
	Провод 4х95	СИП-4	243-701-0721		м	100		
	Заземление опоры							
	Сталь круглая Ф12	ГОСТ 2590-2006	261-102-0136		м	96	0,89	
	Сталь угловая 50х50х5 L=3м	ГОСТ 8509-93	214-201-0102-0010		шт	36	11,3	
	Метизы				кг	5		

Взамен инв.N

Подпись и дата

Инв.N подл.

Изм.	Кол.уч.	Лист	N док	Подпись	Дата
ГИП		Кожабергенов			03.25
Н.контр		Некрасов В.А.			03.25
Проверил		Азнабакиев С.			03.25
Разраб.		Китченко			03.25

093-РП-АД-55-ЭВ2.СО

РП "Строительство внутрипоселковых автомобильных дорог в селе Шетпе, микрорайон Косбулак-2 Мангистауского района" 2-ая очередь

Переустройство существующих электрических сетей 0.4 кВ

Стадия	Лист	Листов
РП	1	9

Спецификация оборудования, изделий и материалов

ТОО "АИС Проект"

формат А3

Поз.	Наименование и техническая характеристика	Тип, марка, обозначение документа, опросного листа	Код продукции	Поставщик	Ед. изме-ре-ния	Кол.	Масса 1 ед., кг	Примечание
	Переустройство по улице №4.1, ПК3, ул.№5 ПК6+33							
	Железобетонные изделия							
	Стойка вибрированная (сульфатостойкая)	СВ105-5	225-204-0309		шт.	1	1180	ул.№5 ПК6+33
	Монтаж муфты 4ПКТп(б) на концевой опоре				компл.	3		ул. №4.1, ПК3
	Муфта концевая кабельная наружной установки	1КнТп-4х-70/120	243-903-2016		шт.	1		
	Разрядник вентильный	РВН-0.5 У1;: ТУ15-521.145-72	515-301-1103		шт	4	1.8	
	Кронштейн	КМ6; 3.407.1-136.23.01	252-207-3911		шт.	1	1.4	
	Кронштейн	Р3; 3.407.1-136.23.02	252-207-3916		шт.	1	2.2	
	Заземляющий проводник	ЗЛ2; 3.407.1-136.01.04	252-207-3910		м	1	0.5	
	Круг	В6; ГОСТ 535-2005	214-206-0201-0003		м	3	0.7	
	Болт	М8х25; ГОСТ 7798-70	243-907-5102		шт	1	0.015	
	Гайка	М8; ГОСТ 5915-70	243-907-5302		шт	2	0.005	
	Шайба	8; ГОСТ 11371-78	222-530-2705		шт	1	0.002	
	Зажим	ПА-2; ГОСТ 4251-82	252-204-0805		шт	9	0.37	
	Зажим аппаратный	А2А; ГОСТ 23065-78	252-206-0606		шт	5	0.131	
	Медный гибкий провод 16мм2	МГГ; ГОСТ 20685-75	243-602-0108		м	0,5		
	Бандажная лента	СОТ 37	252-207-1802		м.	6	0,105	для крепления кабеля к опоре
	Скрепа	СОТ 36	252-207-0803		шт.	6	0,015	
	Крепление провода СИП-4 на промежуточной опоре				компл.	1		ул.№5 ПК6+33
	Крюк бандажный	SOT 29	252-207-2320		шт.	1		
	Скрепа	СОТ 36	252-207-0803		шт.	2		
	Бандажная лента	СОТ 37	252-207-1802		м	3		
	Зажим поддерживающий	SO 130.02	252-202-0511		шт.	1		
	Зажим прокалывающий	SLIP 22.127	252-207-2615		шт.	1		
	Зажим плашечный	SM 2.21	252-207-1014		шт.	1		
	Медный провод неизолированный	МГ 16	243-602-0108		м	0,5		
	Провода и кабели							
	Кабель алюминиевый в ПВХ изоляции бронированный стальными	АВБбШв-1кВ; ГОСТ-31996-2012						
	лентами сеч. 4х120мм2		243-113-1110		м	170	7,95	
	Муфта концевая кабельная наружной установки	1КнТп-4х-70/120	243-903-2016		шт.	3		для уст-ки. в ТП

Взамен инв.N

Подпись и дата

Инв.N подл.

Поз.	Наименование и техническая характеристика	Тип, марка, обозначение документа, опросного листа	Код продукции	Поставщик	Ед. изме-ре-ния	Кол.	Масса 1 ед., кг	Примечание
	Трубы							
	Труба из полиэтилена низкого давления, Dy=110	ВКТСп110	241-207-1304		м	106		
	Труба стальная Ф63 L=3м	ГОСТ 3262-72	241-105-0145		м	9	3,3	для защиты кабеля по опоре
	Заземление опоры							
	Сталь круглая Ф12	ГОСТ 2590-2006	261-102-0136		м	48	0,89	
	Сталь угловая 50х50х5 L=3м	ГОСТ 8509-93	214-201-0102-0010		шт	18	11,3	
	Сигнальная лента	ЛС-300	249-101-0503		м	66		
	Метизы				кг	5		
	Переустройство по улице №10, ПК11+72, ПК12+35,№9, ПК12+28, ПК12+38							
	Железобетонные изделия							
	Стойка вибрированная (сульфатостойкая)	СВ105-5	225-204-0309		шт.	3	1180	
	Плита опорная	П-3и; 3.407.1-143.7.6	2225-204-1001		шт.	3	110	
	Кронштейн	У1; 3.407.1-143.8.40	252-207-3925		шт.	2		
	Стяжка	Г1; 3.407.1-143.8.44	252-207-0268		шт.	3		
	Узел перехода СИП-А50				компл.	12		
	Крюк бандажный	SOT 39	252-207-2321		шт	1		
	Бандажная лента	COT 37	252-207-1802		м	10		
	Скрепа	COT 36	252-207-0803		шт	10		
	Зажим анкерный	SO 234s	252-207-1132		шт	1		
	ОПН	SE 45.275-15	252-207-1709		шт	3		
	Зажим прокалывающий	SLIP 22.127	252-207-2615		шт	1		
	Проводник медный изолированный	ПРТЛ 16	243-602-0108		м	3.2		
	Зажим плашечный	SM 2.21	252-207-1014		шт	1		
	Спуск к заземляющему устройству	Сталь Ф-6мм	214-206-0201-0003		м	10		
	Зажим плашечный	ПС-1-1	252-204-0801		шт	2		
	Зажим плашечный	ПА-1-1	252-204-0804		шт	5		
	Заземляющий проводник	ЗП6	252-207-3910		шт	1		

Взамен инв.N

Подпись и дата

Инв.N подл.

Поз.	Наименование и техническая характеристика	Тип, марка, обозначение документа, опросного листа	Код продукции	Поставщик	Ед. изме-ре-ния	Кол.	Масса 1 ед., кг	Примечание
	Крепление провода СИП на двухцепной анкерной опоре				компл	1		
	Крюк бандажный	SOT 29	252-207-2320		шт	2		
	Крюк бандажный	SOT 39	252-207-2321		шт	4		
	Бандажная лента	COT 37	252-207-1802		м	20		
	Скрепа	COT 36	252-207-0803		шт	15		
	Зажим анкерный	SO 234s	252-207-1132		шт	4		
	Зажим поддерживающий	SO 130.02	252-202-0511		шт	2		
	Зажим плашечный	SM 2.21	252-207-1014		шт	2		
	Медный провод неизолированный	МГ16	243-602-0108		м	1		
	Зажим прокалывающий	SLIP 22.127	252-207-2615		шт	2		
	Зажим плашечный	ПС-1-1	252-204-0801		шт	1		
	Зажим прокалывающий	SLIP 22.1	252-207-2613		шт	8		
	Заземляющий проводник	ЗП6	252-207-3910		шт	1		
	Комплект для подключения ПЗ	ST 208			компл	1		
	Провода и кабели							
	Провод 4х95	СИП-4	243-701-0721		м	120		
	Заземление опоры							
	Сталь круглая Ф12	ГОСТ 2590-2006	261-102-0136		м	72	0,89	
	Сталь угловая 50х50х5 L=3м	ГОСТ 8509-93	214-201-0102-0010		шт	17	11,3	
	Метизы				кг	5		

Взамен инв.N

Подпись и дата

Инв.N подл.

Изм.	Кол.уч.	Лист	№ док.	Подп.	Дата

093-РП-АД-55-ЭВ2.СО

формат А3

Поз.	Наименование и техническая характеристика	Тип, марка, обозначение документа, опросного листа	Код продукции	Поставщик	Ед. изме-ре-ния	Кол.	Масса 1 ед., кг	Примечание
	Переустройство по улице №9 от ПК13+12,до №5 ПК17+40							
	Железобетонные изделия							
	Стойка вибрированная (сульфатостойкая)	СВ105-5	225-204-0309		шт.	3	1180	
	Плита опорная	П-3и; 3.407.1-143.7.6	2225-204-1001		шт.	3	110	
	Кронштейн	У1; 3.407.1-143.8.40	252-207-3925		шт.	2		
	Стяжка	Г1; 3.407.1-143.8.44	252-207-0268		шт.	3		
	Крепление провода СИП на одноцепной анкерной опоре				компл	1		
	Крюк бандажный	SOT 29	252-207-2320		шт	1		
	Крюк бандажный	SOT 39	252-207-2321		шт	2		
	Бандажная лента	COT 37	252-207-1802		м	10		
	Скрепа	COT 36	252-207-0803		шт	10		
	Зажим анкерный	SO 234s	252-207-1132		шт	2		
	Зажим поддерживающий	SO 130.02	252-202-0511		шт	1		
	Зажим плашечный	SM 2.21	252-207-1014		шт	1		
	Медный провод неизолированный	МГ16	243-602-0108		м	0,5		
	Зажим прокалывающий	SLIP 22.127	252-207-2615		шт	1		
	Зажим плашечный	ПС-1-1	252-204-0801		шт	1		
	Зажим прокалывающий	SLIP 22.1	252-207-1014		шт	4		
	Заземляющий проводник	ЗП6	252-207-3910		шт	1		
	Комплект для подключения ПЗ	ST 208			компл	1		
	Провода и кабели							
	Провод 4х95	СИП-4	243-701-0721		м	27		
	Заземление опоры							
	Сталь круглая Ф12	ГОСТ 2590-2006	261-102-0136		м	88	0,89	
	Сталь угловая 50х50х5 L=3м	ГОСТ 8509-93	214-201-0102-0010		шт	33	11,3	
	Метизы				кг	5		

Взамен инв.N

Подпись и дата

Инв.N подл.

Поз.	Наименование и техническая характеристика	Тип, марка, обозначение документа, опросного листа	Код продукции	Поставщик	Ед. изме-ре-ния	Кол.	Масса 1 ед., кг	Примечание
	Переустройство по улице №14, ПК2-ПК6							
	Железобетонные изделия							
	Стойка вибрированная (сульфатостойкая)	СВ105-5	225-204-0309		шт.	18	1180	
	Плита опорная	П-3и; 3.407.1-143.7.6	2225-204-1001		шт.	18	110	
	Кронштейн	У1; 3.407.1-143.8.40	252-207-3925		шт.	18		
	Стяжка	Г1; 3.407.1-143.8.44	252-207-0268		шт.	18		
	Узел перехода СИП-А50				компл.	20		
	Крюк бандажный	SOT 39	252-207-2321		шт	1		
	Бандажная лента	COT 37	252-207-1802		м	10		
	Скрепа	COT 36	252-207-0803		шт	10		
	Зажим анкерный	SO 234s	252-207-1132		шт	1		
	ОПН	SE 45.275-15	252-207-1709		шт	3		
	Зажим прокалывающий	SLIP 22.127	252-207-2615		шт	1		
	Проводник медный изолированный	ПРТЛ 16	243-602-0108		м	3.2		
	Зажим плашечный	SM 2.21	252-207-1014		шт	1		
	Спуск к заземляющему устройству	Сталь Ф-6мм	214-206-0201-0003		м	10		
	Зажим плашечный	ПС-1-1	252-204-0801		шт	2		
	Зажим плашечный	ПА-1-1	252-204-0804		шт	5		
	Заземляющий проводник	ЗП6	252-207-3910		шт	1		
	Провода и кабели							
	Провод 4х95	СИП-4	243-701-0721		м	310		
	Заземление опоры							
	Сталь круглая Ф12	ГОСТ 2590-2006	261-102-0136		м	144	0,89	
	Сталь угловая 50х50х5 L=3м	ГОСТ 8509-93	214-201-0102-0010		шт	54	11,3	
	Метизы				кг	5		

Взамен инв.N

Подпись и дата

Инв.N подл.

Изм.	Кол.уч.	Лист	№ док.	Подп.	Дата

формат А3

Поз.	Наименование и техническая характеристика	Тип, марка, обозначение документа, опросного листа	Код продукции	Поставщик	Ед. изме-ре-ния	Кол.	Масса 1 ед., кг	Примечание
	Переустройство по улице №15, ПК2-ПК5							
	Железобетонные изделия							
	Стойка вибрированная (сульфатостойкая)	СВ105-5	225-204-0309		шт.	8	1180	
	Плита опорная	П-3и; 3.407.1-143.7.6	2225-204-1001		шт.	8	110	
	Кронштейн	У1; 3.407.1-143.8.40	252-207-3925		шт.	8		
	Стяжка	Г1; 3.407.1-143.8.44	252-207-0268		шт.	8		
	Узел перехода СИП-А50				компл.	14		
	Крюк бандажный	SOT 39	252-207-2321		шт	1		
	Бандажная лента	COT 37	252-207-1802		м	10		
	Скрепа	COT 36	252-207-0803		шт	10		
	Зажим анкерный	SO 234s	252-207-1132		шт	1		
	ОПН	SE 45.275-15	252-207-1709		шт	3		
	Зажим прокалывающий	SLIP 22.127	252-207-2615		шт	1		
	Проводник медный изолированный	ПРТЛ 16	243-602-0108		м	3.2		
	Зажим плашечный	SM 2.21	252-207-1014		шт	1		
	Спуск к заземляющему устройству	Сталь Ф-6мм	214-206-0201-0003		м	10		
	Зажим плашечный	ПС-1-1	252-204-0801		шт	2		
	Зажим плашечный	ПА-1-1	252-204-0804		шт	5		
	Заземляющий проводник	ЗП6	252-207-3910		шт	1		
	Провода и кабели							
	Провод 4х95	СИП-4	243-701-0721		м	205		
	Заземление опоры							
	Сталь круглая Ф12	ГОСТ 2590-2006	261-102-0136		м	64	0,89	
	Сталь угловая 50х50х5 L=3м	ГОСТ 8509-93	214-201-0102-0010		шт	24	11,3	
	Метизы				кг	5		

Взамен инв.N

Подпись и дата

Инв.N подл.

Изм.	Кол.уч.	Лист	№ док.	Подп.	Дата

093-РП-АД-55-ЭВ2.СО

Лист 7

формат А3

Поз.	Наименование и техническая характеристика	Тип, марка, обозначение документа, опросного листа	Код продукции	Поставщик	Ед. изме-ре-ния	Кол.	Масса 1 ед., кг	Примечание
	Переустройство по улице №16, ПК1-ПК4							
	Железобетонные изделия							
	Стойка вибрированная (сульфатостойкая)	СВ105-5	225-204-0309		шт.	10	1180	
	Плита опорная	П-3и; 3.407.1-143.7.6	2225-204-1001		шт.	10	110	
	Кронштейн	У1; 3.407.1-143.8.40	252-207-3925		шт.	10		
	Стяжка	Г1; 3.407.1-143.8.44	252-207-0268		шт.	10		
	Узел перехода СИП-А50				компл.	12		
	Крюк бандажный	SOT 39	252-207-2321		шт	1		
	Бандажная лента	COT 37	252-207-1802		м	10		
	Скрепа	COT 36	252-207-0803		шт	10		
	Зажим анкерный	SO 234s	252-207-1132		шт	1		
	ОПН	SE 45.275-15	252-207-1709		шт	3		
	Зажим прокалывающий	SLIP 22.127	252-207-2615		шт	1		
	Проводник медный изолированный	ПРТЛ 16	243-602-0108		м	3.2		
	Зажим плашечный	SM 2.21	252-207-1014		шт	1		
	Спуск к заземляющему устройству	Сталь Ф-6мм	214-206-0201-0003		м	10		
	Зажим плашечный	ПС-1-1	252-204-0801		шт	2		
	Зажим плашечный	ПА-1-1	252-204-0804		шт	5		
	Заземляющий проводник	ЗП6	252-207-3910		шт	1		
	Провода и кабели							
	Провод 4х95	СИП-4	243-701-0721		м	180		
	Заземление опоры							
	Сталь круглая Ф12	ГОСТ 2590-2006	261-102-0136		м	80	0,89	
	Сталь угловая 50х50х5 L=3м	ГОСТ 8509-93	214-201-0102-0010		шт	30	11,3	
	Метизы				кг	5		

Взамен инв.N

Подпись и дата

Инв.N подл.

Поз.	Наименование и техническая характеристика	Тип, марка, обозначение документа, опросного листа	Код продукции	Поставщик	Ед. изме-ре-ния	Кол.	Масса 1 ед., кг	Примечание
	Переустройство по улице №17, ПК0-ПК3							
	Железобетонные изделия							
	Стойка вибрированная (сульфатостойкая)	СВ105-5	225-204-0309		шт.	12	1180	
	Плита опорная	П-3и; 3.407.1-143.7.6	2225-204-1001		шт.	12	110	
	Кронштейн	У1; 3.407.1-143.8.40	252-207-3925		шт.	12		
	Стяжка	Г1; 3.407.1-143.8.44	252-207-0268		шт.	12		
	Узел перехода СИП-А50				компл.	12		
	Крюк бандажный	SOT 39	252-207-2321		шт	1		
	Бандажная лента	COT 37	252-207-1802		м	10		
	Скрепа	COT 36	252-207-0803		шт	10		
	Зажим анкерный	SO 234s	252-207-1132		шт	1		
	ОПН	SE 45.275-15	252-207-1709		шт	3		
	Зажим прокалывающий	SLIP 22.127	252-207-2615		шт	1		
	Проводник медный изолированный	ПРТЛ 16	243-602-0108		м	3.2		
	Зажим плашечный	SM 2.21	252-207-1014		шт	1		
	Спуск к заземляющему устройству	Сталь Ф-6мм	214-206-0201-0003		м	10		
	Зажим плашечный	ПС-1-1	252-204-0801		шт	2		
	Зажим плашечный	ПА-1-1	252-204-0804		шт	5		
	Заземляющий проводник	ЗП6	252-207-3910		шт	1		
	Провода и кабели							
	Провод 4х95	СИП-4	243-701-0721		м	180		
	Заземление опоры							
	Сталь круглая Ф12	ГОСТ 2590-2006	261-102-0136		м	96	0,89	
	Сталь угловая 50х50х5 L=3м	ГОСТ 8509-93	214-201-0102-0010		шт	36	11,3	
	Метизы				кг	5		

Взамен инв.N

Подпись и дата

Инв.N подл.

МАҢҒЫСТАУ АУДАНДЫҚ ТҰРҒЫН ҮЙ-КОММУНАЛДЫҚ ШАРУАШЫЛЫҚ, ЖОЛАУШЫЛАР КӨЛІГІ ЖӘНЕ АВТОМОБИЛЬ ЖОЛДАРЫ БӨЛІМІНІҢ «ДАРИЯ »

МЕМЛЕКЕТТІК КОММУНАЛДЫҚ КӘСІПОРНЫ

ГОСУДАРСТВЕННОЕ КОММУНАЛЬНОЕ ПРЕДПРИЯТИЕ «ДАРИЯ» ПРИ ГОСУДАРСТВЕННОМ УЧРЕЖДЕНИИ «МАНГИСТАУСКИЙ РАЙОННЫЙ ОТДЕЛ ЖИЛИЩНО-КОММУНАЛЬНОГО ХОЗЯЙСТВА, ПАССАЖИРСКОГО ТРАНСПОРТА И АВТОМОБИЛЬНЫХ ДОРОГ»

БСН 011040004712 Есеп шоты KZ516010231000002612 Халық банк Шетпе БИК HSBKKZKX
130400 Шетпе селосы. тел-факс:8-72931-2-23-74, 8-72931-2-23-44, факс;8-72931-2-10-00. E-mail: gkp darya@mail.ru

Шығыс 353

«14» 08 2024 жыл

«Маңғыстау ауданы ТҮКШ ЖК және АЖ бөлімі» ММ бөлім басшысы М.Сарбалаевқа

31.07.2024 жылғы №01-28/630 санды сұраныс хатының жауабы:

Маңғыстау ауданы Шетпе ауылы Қосбұлақ шағын ауданынан ауылішілік автожол жүруіне байланысты ЛЭП 0,4, 10 кВ инженерлік нысандарына техникалық шарт беру сұралған.

Шетпе ауылы Қосбұлақ шағын ауданы көшелерінде «Дария» МКК теңгеріміне қабылданған 6-дәне КТПН-дар бар. КТПН-ға дейінгі 10 кВ аспалы әуе желілерімен келіп тұр.

КТПН-нан шығатын 0,4 кВ қазба желілер, 0,4 кВ әуе желісінің бағаналарына дейінгі ара қашықтықтары әрқайсысы 15 метрді құрайды.

1.Қазба желісінің үстімен жол салынған жағдайда қазба желі кабелі колонна арқылы өтуін қамтамасыз етілуі керек.

2. 0,4 кВ кабельдер бағана бойымен жүргізілген. Электр бағанасына шамамен 1 метр жер топырақтары қолмен жайылуы тиісті.

КТПН-да, 0,4 кВ, 10 кВ бағаналарда ақаулық жағдай туындағанда, кәсіпорынның 8(72931)2-10-00, 8(778)546-74-38, 8(775)427-84-59 телефондарының байланыс нөміріне хабарласуын сұраймыз.

Директор **Н.Қожамбетов**

Взам. инв. №

Подпись и дата

Инв.№ подл.

Формат А4