Заказчик – ГУ «Мангистауский районный отдел жилищно-коммунального хозяйства, жилищной инспекции, пассажирского транспорта и автомобильных дорог»

Строительство внутрипоселковых автомобильных дорог в селе Шетпе, микрорайон Косбулак-2 Мангистауского района. 2-ая очередь

РАБОЧИЙ ПРОЕКТ

Том 3
Автомобильные дороги

093-РП-АД-55-АД

г. Алматы, 2025 год

Заказчик – ГУ «Мангистауский районный отдел жилищно-коммунального хозяйства, жилищной инспекции, пассажирского транспорта и автомобильных дорог»

Строительство внутрипоселковых автомобильных дорог в селе Шетпе, микрорайон Косбулак-2 Мангистауского района. 2-ая очередь

РАБОЧИЙ ПРОЕКТ

Том 3
Автомобильные дороги

093-РП-АД-55-АД

Генеральный директор
ТОО «АИС Проект» **Некрасов М.А.**

ГИП **Кожабергенов Е.М.**

г. Алматы, 2025 год

СОСТАВ РАБОЧЕГО ПРОЕКТА

РП "Строительство внутрипоселковых автомобильных дорог в селе Шетпе, микрорайон Косбулак-2 Мангистауского района. 2-ая очередь"

Номер тома	Обозначение	Наименование	Примечание
1	093-РП-АД-55-ПП	Паспорт проекта	
2	093-РП-АД-55-ПЗ	Общая пояснительная записка	
3	093-РП-АД-55-АД	Автомобильные дороги	
4	093-РП-АД-55-ВОР	Ведомости объемов работ	
5	093-РП-АД-55-ЭВ	Переустройство электрических сетей	
6	093-РП-АД-55-СС	Переустройство существующего кабеля связи	
7	093-РП-АД-55-ГСН	Переустройство газопровода	
8	093-РП-АД-55-АС	Архитектурно-строительные решения	
9	093-РП-АД-55-СД	Сметная документация	
10	093-РП-АД-55-ПОС	Проект организации строительства	
	Приложения:		
		Инженерно-геодезический отчёт	
		Инженерно-геологический отчёт	

Согласовано

Взам. инв. N

Подп. и дата

Инв. № подл.

Изм.	Кол. уч.	Лист	№док.	Подп.	Дата	093-РП-АД-55-СП		
ГИП		Кожабергенов			12.24	Состав рабочего проекта	Стадия	Лист	Листов
Выполнил		Абежаева			12.24		РП	1	1
Проверил		Смышляев Е.			12.24		ТОО «АИС Проект» Алматы 2024г.		
Норм. Контр.		Некрасов В.			12.24				

Обозначение	Наименование	Примечание
093-РП-АД-55-АД-01	Общие данные	5
093-РП-АД-55-АД-02.1	Схема участка проектирования	6
093-РП-АД-55-АД-02.2	План трассы М 1:500	7
093-РП-АД-55-АД-03.1	Продольный профиль	26
093-РП-АД-55-АД-03.2	Типовой поперечный профиль	58
093-РП-АД-55-АД-03.3	Поперечные профили земляного полотна	59
093-РП-АД-55-АД-04	Конструкция дорожной одежды	693
093-РП-АД-55-АД-04.1	Конструкция тротуара	694
093-РП-АД-55-АД-05.1	Конструкция водопропускных сооружений Д-1,5м	695
093-РП-АД-55-АД-05.2	Конструкция водопропускных сооружений Д-0,75м	697
093-РП-АД-55-АД-05.3	Конструкция водосбросных сооружений	734
093-РП-АД-55-АД-06.1	План организации дорожного движения М 1:500	735
093-РП-АД-55-АД-06.2	Конструкция пандуса	753
093-РП-АД-55-АД-06.3	Конструкция перильного ограждения	754
093-РП-АД-55-АД-07	Сводный план инженерных сетей	757

Согласовано

Взам. инв. №

Подпись и дата

Инв. № подл.

Изм.	Кол.уч.	Лист	№док.	Подпись	Дата
ГИП		Кожабергенов			12..24
Выполнил		Абежаева			12.24
Проверил		Смышляев Е.			12.24

093-РП-АД-55-СТ

Содержание тома

Стадия	Лист	Листов
РП		1

ТОО «АИС Проект»

Формат А4

СОСТАВ ПРОЕКТА

Обозначение	Наименование	Примечание
Том-1	Паспорт рабочего проекта	093-РП-АД-55-ПП
Том-2	Общая пояснительная записка	093-РП-АД-55-ПЗ
Том-3	Автомобильные дороги	093-РП-АД-55-АД
Том-4	Ведомости объемов работ	093-РП-АД-55-ВОР
Том-5	Переустройство электрических сетей	093-РП-АД-55-ЭВ
Том-6	Переустройство линий связи	093-РП-АД-55-СС
Том-7	Переустройство газопроводов низкого давления	093-РП-АД-55-ГСН
Том-8	Архитектурно-строительные решения	093-РП-АД-55-АС
Том-9	Сметная документация	093-РП-АД-55-СД
Том-10	Проект организации строительства	093-РП-АД-55-ПОС
Приложения:		
	Инженерно-геодезический отчет	
	Инженерно-геологический отчет	

ВЕДОМОСТЬ РАБОЧИХ ЧЕРТЕЖЕЙ

№ шифра	Наименование	Примечание	Листов
093-РП-АД-55-АД-01	Общие данные		1
093-РП-АД-55-АД-01.1	Схема участка проектирования		2
093-РП-АД-55-АД-02	План трассы М 1:500		18
093-РП-АД-55-АД-03.1	Продольный профиль		32
093-РП-АД-55-АД-03.2	Типовые поперечные профили		1
093-РП-АД-55-АД-03.3	Поперечные профили земляного полотна		632
093-РП-АД-55-АД-04	Конструкция дорожной одежды		1
093-РП-АД-55-АД-04.1	Конструкция тротуара		1
093-РП-АД-55-АД-05.1	Конструкция водопропускных сооружений Д-1,5м		2
093-РП-АД-55-АД-05.2	Конструкция водопропускных сооружений Д-0,75м		37
093-РП-АД-55-АД-05.3	Конструкция водосбросных сооружений		1
093-РП-АД-55-АД-06.1	План организации дорожного движения М 1:500		18
093-РП-АД-55-АД-06.2	Конструкция пандуса		1
093-РП-АД-55-АД-06.3	Конструкция барьерного ограждения		3
093-РП-АД-55-АД-07	Сводный план инженерных сетей		1

Технические решения, принятые в рабочих чертежах, соответствуют требованиям экологических, санитарно-гигиеничесих, противопожарных и др. норм, действующих на территории Республики Казахстан и обеспечивают безопасную для жизни и здоровья людей эксплуатацию объекта при соблюдении предусмотренных рабочими чертежами мероприятий.

Главный инженер проекта: _____ Кожабергенов Е.М.

ВЕДОМОСТЬ ССЫЛОЧНЫХ ДОКУМЕНТОВ

№№ п/п	Обозначение	Наименование	Примечание
Ссылочные документы			
1	СП РК 3.01-101-2013*	Градостроительство. Планировка и застройка городских и сельских населенных пунктов	
2	ВН РК 3.1-001-2024	Автомобильные дороги	
3	СП РК 3.03-104-2014	Проектирование дорожных одежд нежесткого типа	
4	СТ РК 1397-2005	Дороги автомобильные. Требования к составу и оформлению проектной и рабочей документации на строительство, реконструкцию и капитальный ремонт	
5	СТ РК 1399-2005	Дороги автомобильные. Инженерные изыскания для строительства, реконструкции и капитального ремонта. Требования к составу работ	
6	СТ РК 1412-2017	Технические средства регулирования дорожного движения. Правила применения	
7	СТ РК 1125-2021	Технические средства организации дорожного движения. Знаки дорожные. Общие технические требования	
8	СТ РК 1124-2019	Технические средства организации дорожного движения. Разметка дорожная. Классификация. Технические условия	

ПЕРЕЧЕНЬ АКТОВ ОСВИДЕТЕЛЬСТВОВАНИЯ СКРЫТЫХ РАБОТ

Наименование	Обоснование
1. Акт на восстановление и закрепления трассы	СН РК 1.03-00-2022
2. Акт на снятие растительного слоя	СНиП 3.06.03-85 п. 14.2
3. Акт на устройства водоотвода и укрепления русел	СНиП 3.06.03-85 п. 14.2
4. Акт на возведение и уплотнение земляного полотна	СНиП 3.06.03-85 п. 14.2
5. Акт на подготовку земполотна для устройства	СНиП 3.06.03-85 п. 14.2
конструктивных слоев дорожной одежды	
6. Акт на устройство и уплотнение основания и покрытия	СНиП 3.06.03-85 п. 14.2
слоев дорожной одежды	

1. Разработка проектно-сметной документации на строительство внутрипоселковых автомобильных дорог в селе Шетпе, микрорайон Косбулак-2 Мангистауского района" 2-я очередь выполнена в соответствии с заданием на проектирование.
2. Проект разработан на основе топосъемки, выполненной в январе-феврале 2024 года ТОО «GeoProGlobal».
3. Система высот - балтийская.

Согласовано

Разр. СС	Китченко Д.	03.2025
Разр. ГСН	Абежаева А.	03.2025
Разр. ЭН и ЭС	Китченко Д.	03.2025

Взам. инв. №

Подпись и дата

Инв. № подл.

						093-РП-АД-55-АД-01		
						РП "Строительство внутрипоселковых автомобильных дорог в селе Шетпе, микрорайон Косбулак-2 Мангистауского района" 2-я очередь		
Изм.	Кол.уч.	Лист	№ док.	Подпись	Дата			
						Автомобильные дороги	Стадия	Лист	Листов
							РП	1	1
Исполнил		Баратова Т.С.			12.2024	Общие данные	ТОО "АИС Проект"		
Проверил		Смышляев Е.В.			12.2024				
Н. контроль		Некрасов В.			12.2024				

Формат А3

УТВЕРЖДАЮ
Руководитель ГУ «Мангистауский районный отдел земельных отношений, архитектуры и градостроительства"»
Букембаев Н.Н.
« 03 » февраля 2025г.

СХЕМА УЛИЦ

РП: «Строительство внутри поселковых автомобильных дорог в селе Шетпе, мкр. Косбулак-2 Мангистауского района»
1 и 2 очередь

УТВЕРЖДАЮ
И.о. руководителя ГУ «Мангистауский районный отдел жилищно-коммунального хозяйства пассажирского транспорта и автомобильных дорог»
З. Өнуаров
« 03 » февраля 2025г.

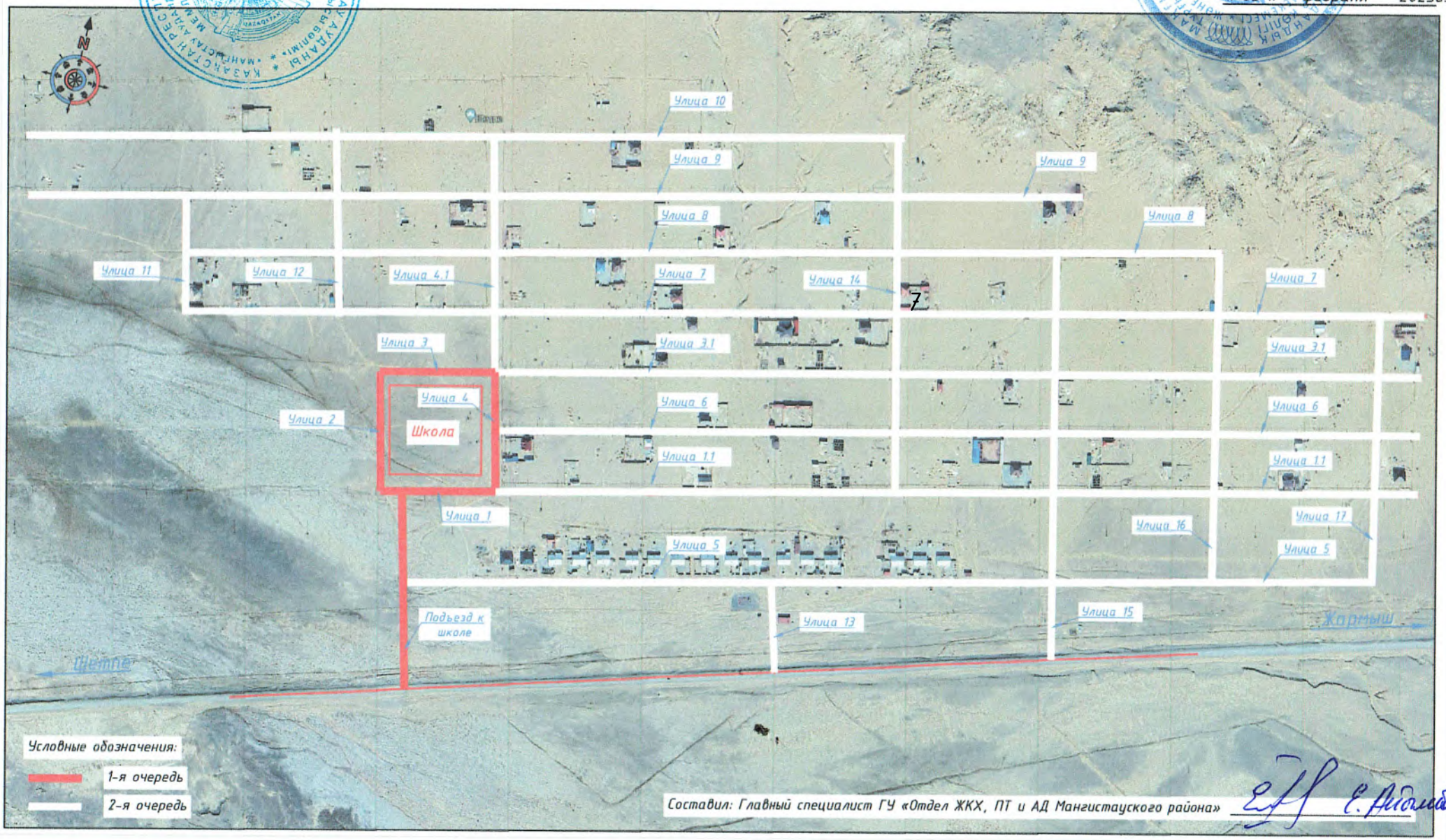

Составил: Главный специалист ГУ «Отдел ЖКХ, ПТ и АД Мангистауского района» Е. Айтолбов

План трассы, Масштаб 1:2000

Мангистауская область, Мангистауский район, село Шетпе, микрорайон Косбулак-2

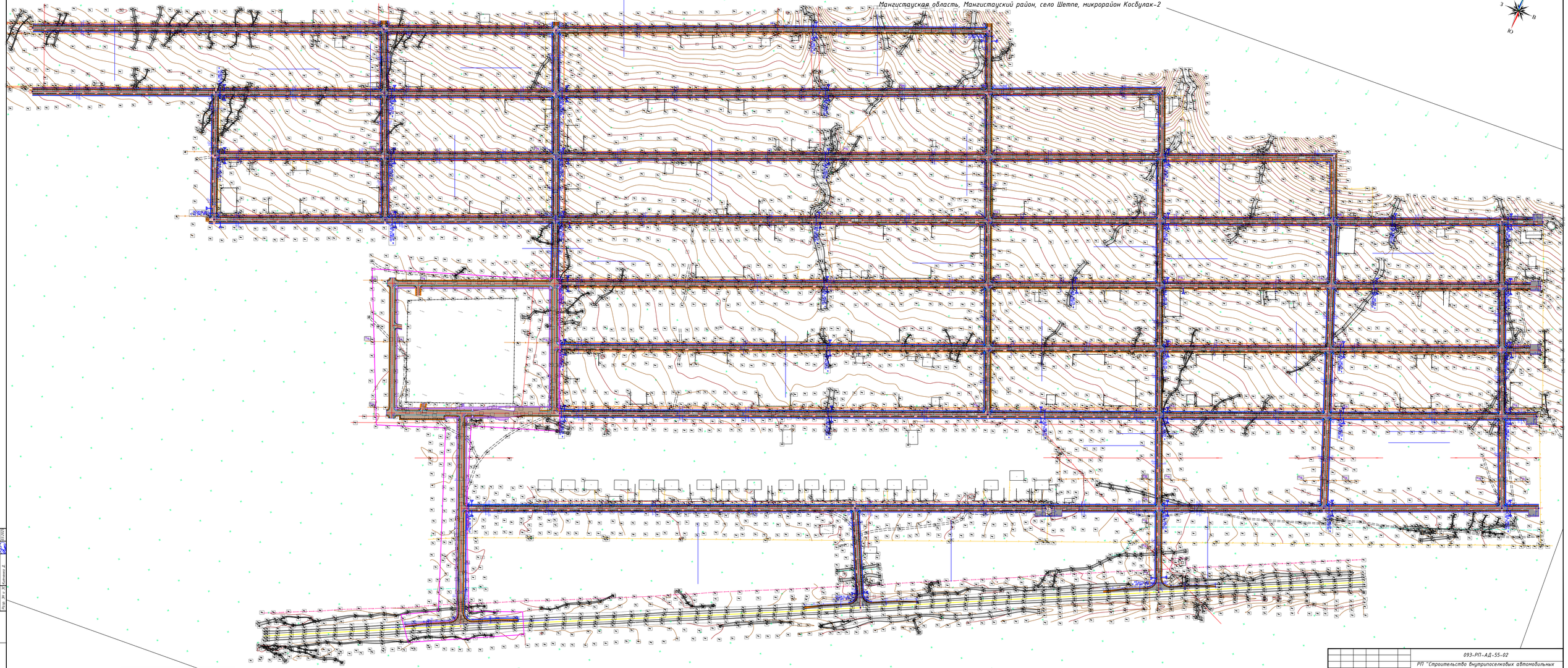

Согласовано

Разр. СС	Кистенева Д.	13.12.2024
Разр. ГОН	Абежаева А.	13.12.2024
Разр. ЭМ	Кистенева Д.	13.12.2024

Взамен инв. N

Подпись и дата

Инв. N подл.

Внимание Заказчика, Подрядчика!

Перед началом строительных работ по выемке грунта в районах прохождения инженерных сетей и коммуникаций, точное их местоположение должно быть уточнено шурфованием, производимым до начала механизированной выемки грунта.

УСЛОВНЫЕ ОБОЗНАЧЕНИЯ	
	ось автомобильной дороги;
	бортовой камень БР100.30.18;
	бортовой камень БР100.20.8;
	граница подсчета объемов работ;
	красная линия улицы;
	щебеночная призма съездов;
	Пандусы
	демонтируемые коммуникации.

УСЛОВНЫЕ ОБОЗНАЧЕНИЯ	
	проезжая часть;
	тротуары;
	обочина;
	бетонные лотки вдоль кромки проезжей части;
	Лоток Б-1;

1. План составлен по материалам изысканий, выполненных в январе 2024г. ТОО "GeoProGlobal"
2. Система координат местная.
3. Система высот Балтийская.
4. Сплошные горизонтали нанесены через 0,5м

Изм.	Кол.уч.	Лист	№ док.	Подпись	Дата
ГИП		Кажабергенов			12.2024
Исполнил		Абежаева А.			12.2024
Н. контроль		Некрасов В.			12.2024

093-РП-АД-55-02

РП "Строительство внутрипоселковых автомобильных дорог в селе Шетпе, микрорайон Косбулак-2 Мангистауского района" 2-я очередь

Автомобильные дороги

Стадия	Лист	Листов
РП	1	1

Общий план
М 1:2000

ТОО "АИС Проект"

Формат 594x86.0мм

План трассы, Масштаб 1:500

Мангистауская область, Мангистауский район, село Шетпе, микрорайон Косбулак-2

линия совмещения с листом 10

линия совмещения с листом 6

совмещения 1-й очередью

Улица №3.1

Улица №6

Улица №1.1

Пк0 Пк1 Пк2 Пк3

Схема расположения листов

14	15	16	17	18	
	9	10	11	12	13
		5	6	7	8
		1	2	3	4

Согласовано:

Разр. СС	Колпенко Д.	12.2025
Разр. ГСН	Абжалова А.	12.2025
Разр. Эм. и ЭС	Колпенко Д.	12.2025

Взамен инв. N

Подпись и дата

Инв. N подл.

Внимание Заказчика, Подрядчика!

Перед началом строительных работ по выемке грунта в районах прохождения инженерных сетей и коммуникаций, точное их местоположение должно быть уточнено шурфованием, производимым до начала механизированной выемки грунта.

УСЛОВНЫЕ ОБОЗНАЧЕНИЯ

- ось автомобильной дороги;
- бортовой камень БР100.30.18;
- бортовой камень БР100.20.8;
- граница подсчета объемов работ;
- красная линия улицы;
- щебеночная призма съездов;
- Пандусы
- демонтируемые коммуникации.

УСЛОВНЫЕ ОБОЗНАЧЕНИЯ

- проезжая часть;
- тротуары;
- обочина;
- бетонные лотки вдоль кромки проезжей части;
- Лоток Б-1;

1. План составлен по материалам изысканий, выполненных в январе 2024г. ТОО "GeoProGlobal"
2. Система координат местная.
3. Система высот Балтийская.
4. Сплошные горизонтали нанесены через 0,5м

1. План составлен по материалам изысканий, выполненных в январе 2024г. ТОО "GeoProGlobal"
2. Система координат местная.
3. Система высот Балтийская.
4. Сплошные горизонтали нанесены через 0,5м

Изм.	Кол.уч.	Лист	N док.	Подпись	Дата
					12.2024

093-РП-АД-55-02

Улица 1.1, Улица 6 и Улица 3.1

Лист 5

Формат 594x840мм

План трассы, Масштаб 1:500

Мангистауская область, Мангистауский район, село Шетпе, микрорайон Косбулак-2

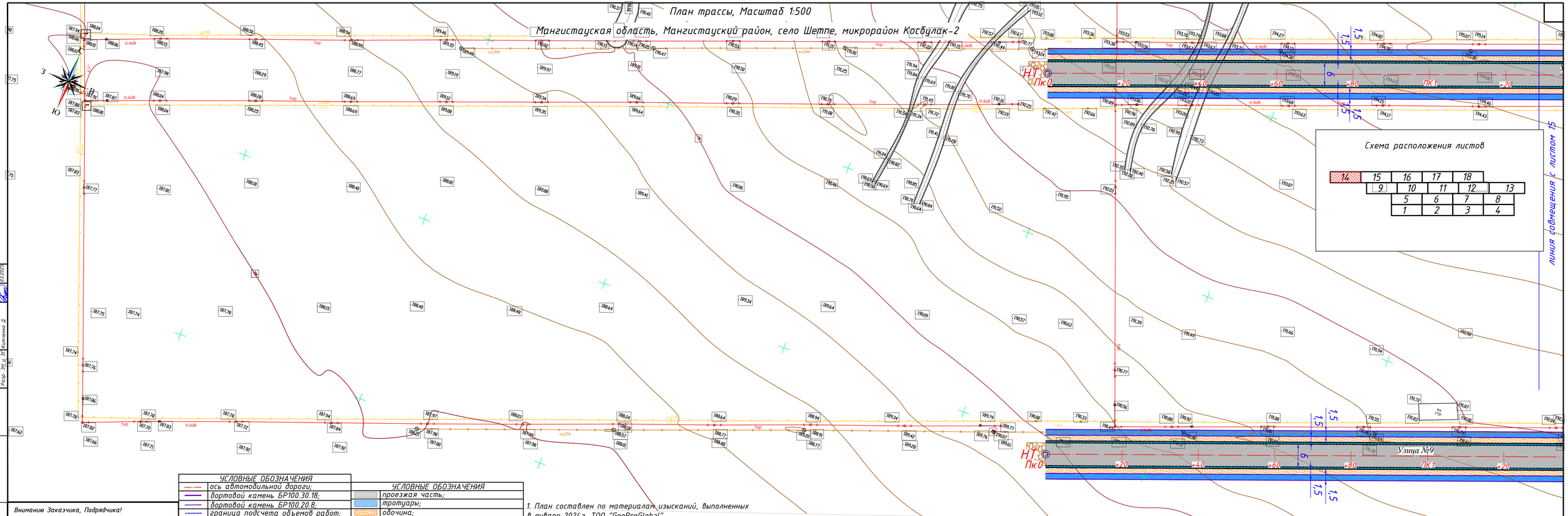

Схема расположения листов

14	15	16	17	18
	9	10	11	12	13
		5	6	7	8
		1	2	3	4

Согласовано:

Разр. СС	Колченко Д.	03.2025
Разр. ГСН	Абжалба А.	03.2025
Разр. ЭМ и ЭС	Колченко Д.	03.2025

Взамен инв. N

Подпись и дата

Инв. N подл.

Внимание Заказчика, Подрядчика!

Перед началом строительных работ по выемке грунта в районах прохождения инженерных сетей и коммуникаций, точное их местоположение должно быть уточнено шурфованием, производимым до начала механизированной выемки грунта.

УСЛОВНЫЕ ОБОЗНАЧЕНИЯ	
ось автомобильной дороги;	
бортовой камень БР100.30.18;	
бортовой камень БР100.20.8;	
граница подсчета объемов работ;	
красная линия улицы;	
щебеночная призма съездов;	
Пандусы	
демонтируемые коммуникации.	

УСЛОВНЫЕ ОБОЗНАЧЕНИЯ	
проезжая часть;	
тротуары;	
обочина;	
бетонные лотки вдоль кромки проезжей части;	
Лоток Б-1;	

1. План составлен по материалам изысканий, выполненных в январе 2024г. ТОО "GeoProGlobal"
2. Система координат местная.
3. Система высот Балтийская.
4. Сплошные горизонтали нанесены через 0,5м

Изм.	Кол.уч.	Лист	N док.	Подпись	Дата
					12.2024

093-РП-АД-55-02

Улица 10

Лист 14

Формат А4х4 (297х840мм)

План трассы, Масштаб 1:500

Мангистауская область, Мангистауский район, село Шетпе, микрорайон Косбулак-2

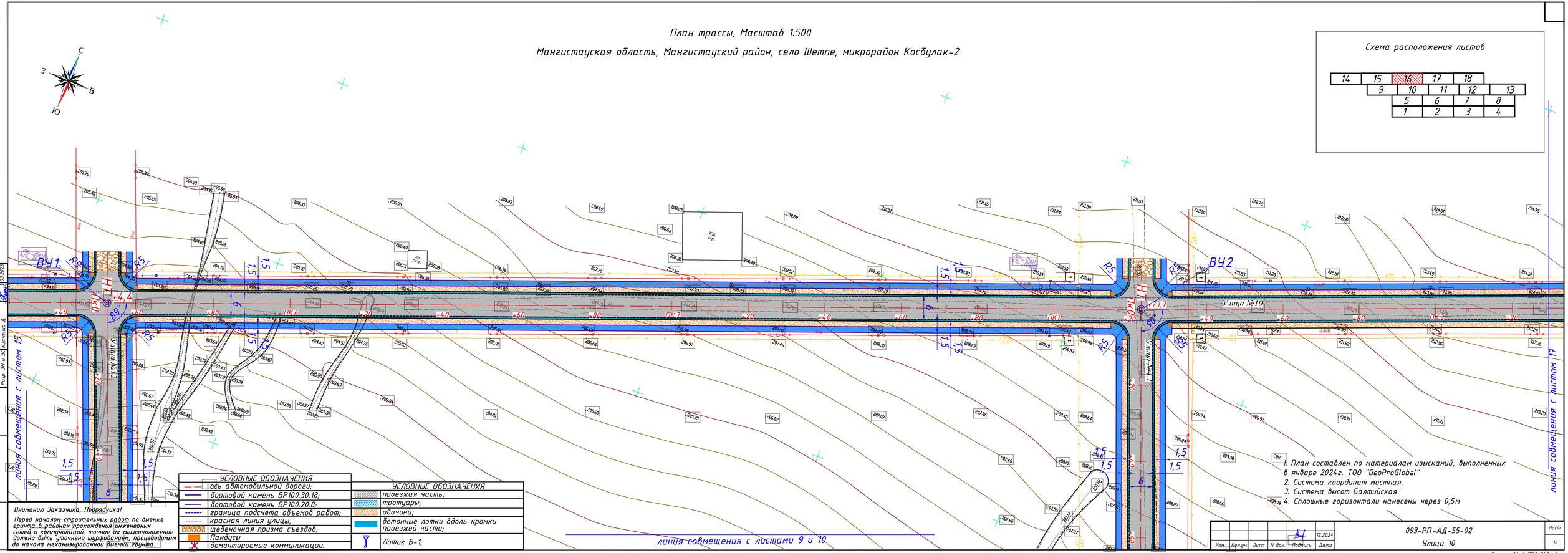

УСЛОВНЫЕ ОБОЗНАЧЕНИЯ	
	ось автомобильной дороги;
	бортовой камень БР100.30.18;
	бортовой камень БР100.20.8;
	граница подсчета объемов работ;
	красная линия улицы;
	щебеночная призма съездов;
	Пандусы
	демонтируемые коммуникации.

УСЛОВНЫЕ ОБОЗНАЧЕНИЯ	
	проезжая часть;
	тротуары;
	обочина;
	бетонные лотки вдоль кромки проезжей части;
	Лоток Б-1;

Внимание Заказчика, Подрядчика!

Перед началом строительных работ по выемке грунта в районах прохождения инженерных сетей и коммуникаций, точное их местоположение должно быть уточнено шурфованием, производимым до начала механизированной выемки грунта.

1. План составлен по материалам изысканий, выполненных в январе 2024г. ТОО "GeoProGlobal"
2. Система координат местная.
3. Система высот Балтийская.
4. Сплошные горизонтали нанесены через 0,5м

Изм.	Кол.уч.	Лист	N док.	Подпись	Дата	093-РП-АД-55-02 Улица 10	Лист 16
					12.2024		

Согласовано:

Разр. СС	Китченко Д.	03.2025
Разр. ГСН	Авежаева А.	03.2025
Разр. ЭН и ЭС	Китченко Д.	03.2025

Взамен инв. N

Подпись и дата

Инв. N подл.

Формат А4х4 (297х840мм)

Продольный профиль
Улица №1.1

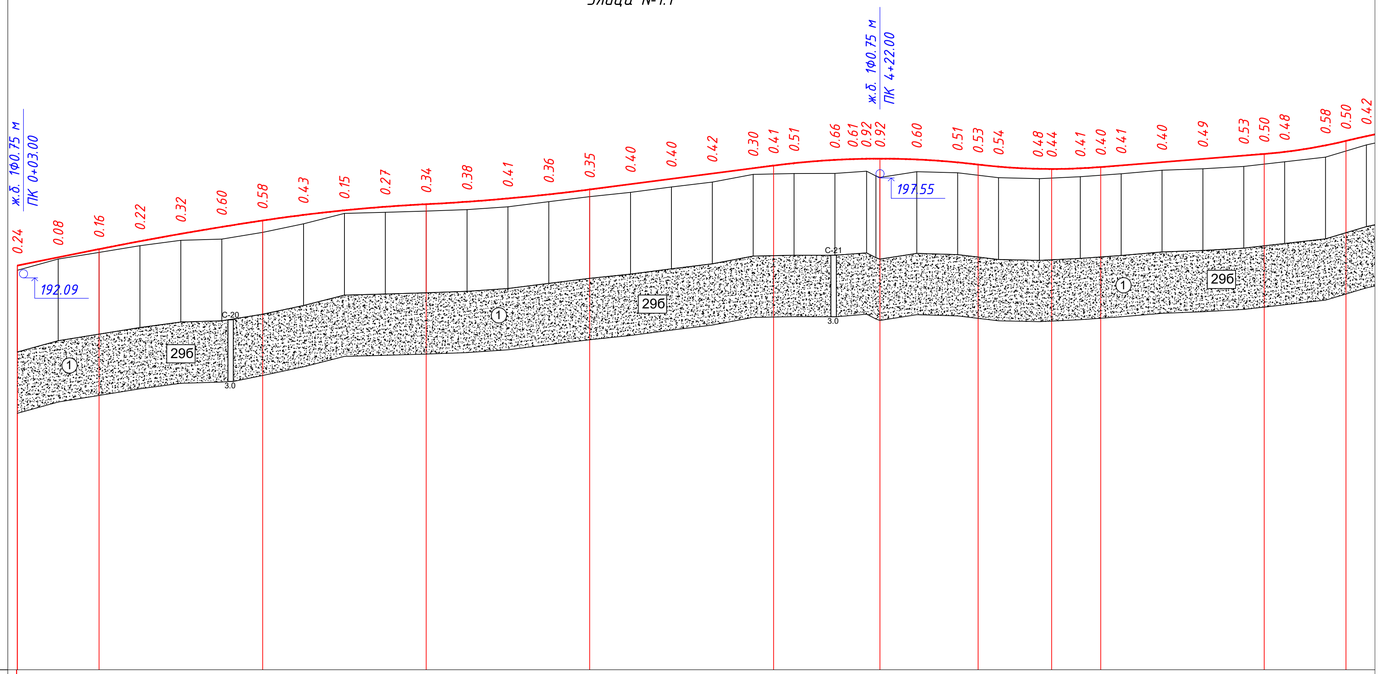

М 1:2000 по горизонтали
М 1:200 по вертикали
М 1:20 грунты

| | | |

Продольный профиль
Улица №16

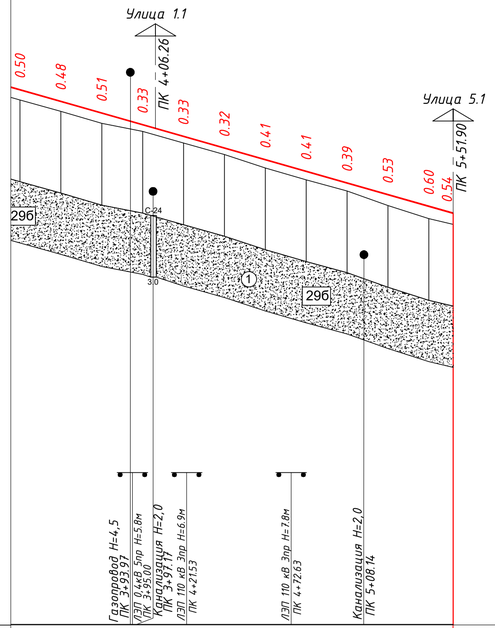

М 1:2000 по горизонтали
М 1:200 по вертикали
М 1:20 грунты

Тип местности по увлажнению												
Проектные данные	Тип поперечного профиля	слева										
		справа										
	Уклон, о/оо, вертикальная кривая, м		28.53									
	Отметка оси дороги, м		212.18	211.61	211.04	210.47	209.90	209.33	208.76	208.18	207.61	207.04	206.47	206.13
Фактические данные	Отметка рельефа, м		211.68	211.12	210.53	210.14	209.57	209.01	208.35	207.77	207.23	206.51	205.87	205.59
	Расстояние, м			20	20	20	20	20	20	20	20	20	20	11.90
Пикет, элементы плана, километры						4					5			
			58"											

Условные обозначения

1. Литология

① 29б — *Песок мелкий*

2. Прочие обозначения

① — *Номер инженерно-геологического элемента*

6г — *Строительная категория грунтов (пункт по каталогу ЭСН-8.04-01-2022, раздел 1)*

С-1 — С - скважина, 1 - номер выработки

1.0 / 5.0 — Глубина залегания слоя, м; Глубина выработки, м

Границы комплексов и элементов:

Установленные литологические

Согласовано:
Гл. инженер.
Гл. спец. ЭЛ

Взамен инв. N
Подпись и дата
Инв. N подл.

Изм.	Колуч.	Лист	N док.	Подпись	Дата
					12.2024

093-РП-АД-55-03.1
Улица №16 ПК3+40-ПК5+51.90

Лист 31

СОГЛАСОВАНО
Руководитель ГУ "Мангистауский районный отдел земельных отношений, архитектуры и градостроительства"
_____ Бикембаев Н.Н.
«16.» сентября 2024г.

СОГЛАСОВАНО
Руководитель ГУ "Мангистауский районный отдел ЖКХ, ПТи АД"
_____ Сарбалаев М.У.
«16.» сентября 2024г.

ТИПОВЫЕ ПОПЕРЕЧНЫЕ ПРОФИЛИ

ТИП 1

Категория по табл. 5-3
СП РК 3.01-101-2013*
Улица в жилой застройке: основная

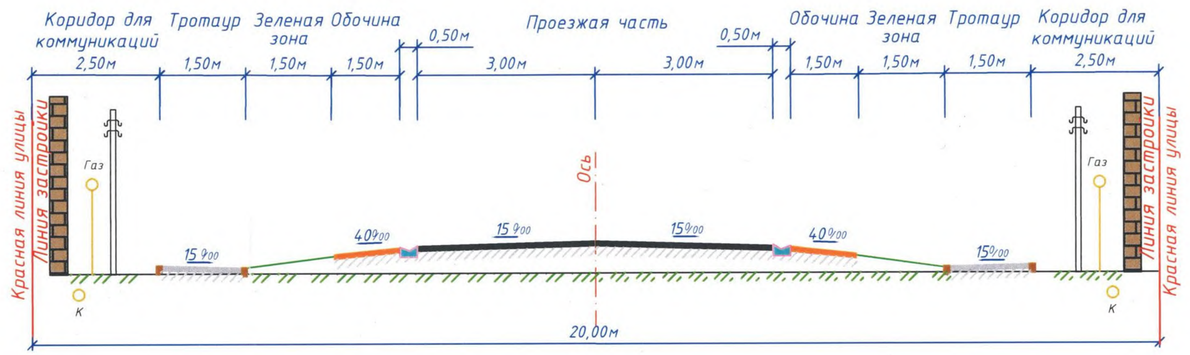

Масштаб 1:100

ТИП 2

Категория по табл. 5-3
СП РК 3.01-101-2013*
Улица в жилой застройке: основная

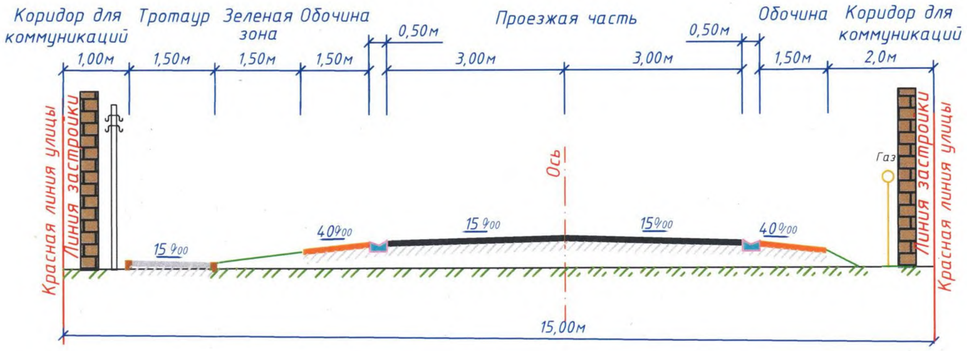

Масштаб 1:100

Примечания:
1. Категория улиц принята согласно табл. 5-3 СП РК 3.01-101-2013*;
2. Все размеры даны в метрах.

Изм.	Кол.уч.	Лист	№ док.	Подпись	Дата	093-РП-АД-55-03.2			
						РП "Строительство внутрипоселковых автомобильных дорог в селе Шетпе, микрорайон Косбулак-2 Мангистауского района"			
ГИП		Кожабергенов			09.2024	Автомобильные дороги	Стадия	Лист	Листов
							РП	1	1
Исполнил		Абежаева А.			09.2024	Типовые поперечные профили	ТОО "АИС Проект"		
Проверил		Смышляев Е.В.			09.2024				
Н. контроль		Некрасов В.			09.2024				

Согласовано:
Гл. инженер.
Взамен инв. N
Подпись и дата
Инв. N подл.

Копировал
Формат А3

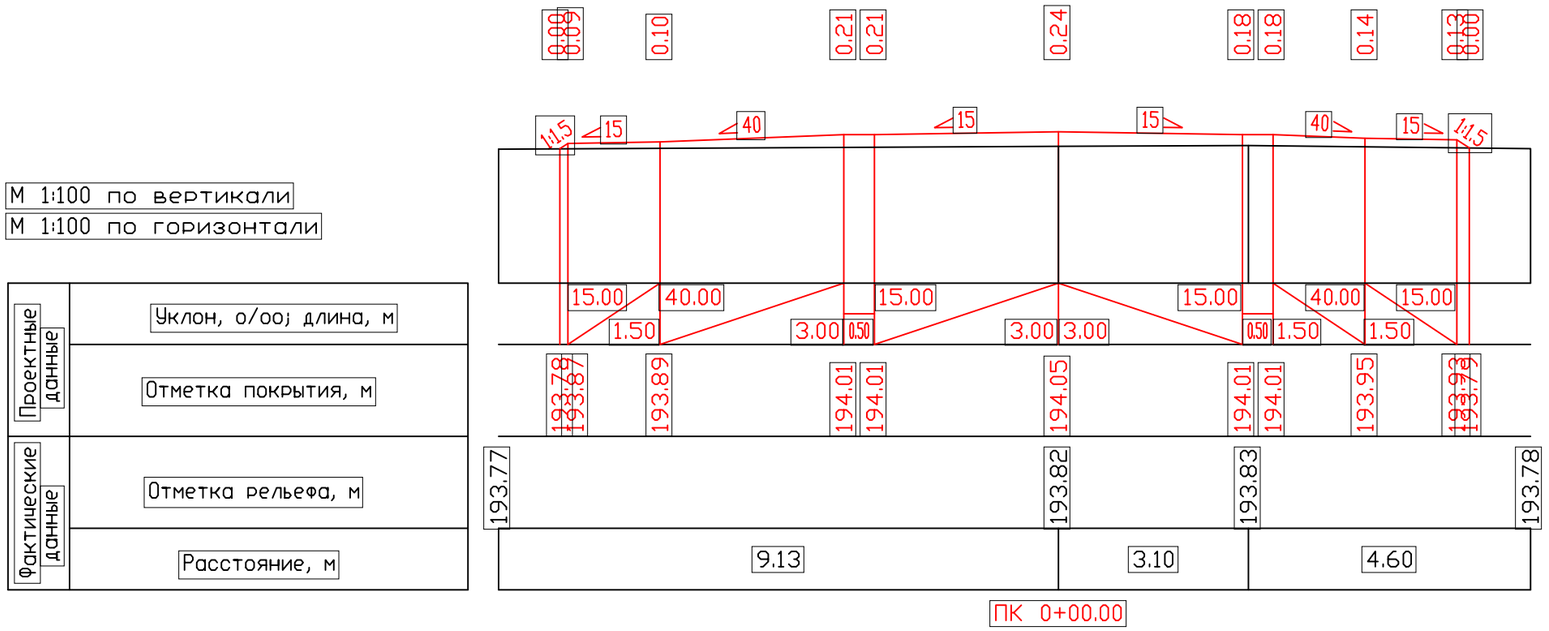

Мау-Тоетау аудандық ішер
зоточнастары бөлімі сөзне зала
курылысы бөлімі
Н. Дүкенбаев
09.2025 г

						093-РП-АД-55-03.3			
						РП "Строительство внутрипоселковых автомобильных дорог в селе Шетпе, микрорайон Косбулак-2 Мангистауского района" 2-я очередь			
Изм.	Кол.уч.	Лист	№ док.	Подпись	Дата				
ГИП		Кожабергенов			12.2024	Автомобильные дороги	Стадия	Лист	Листов
Исполнил		Абежаева А.			12.2024		РП	1	632
Проверил		Смышляев Е.			12.2024				
						Поперечные профиль Улица №1.1	ТОО "АИС Проект"		
Н. контроль		Некрасов В.			12.2024				

Согласовано

Взам.инв.№

Подпись и дата

Инв.№ подл.

Копировал

Формат А3

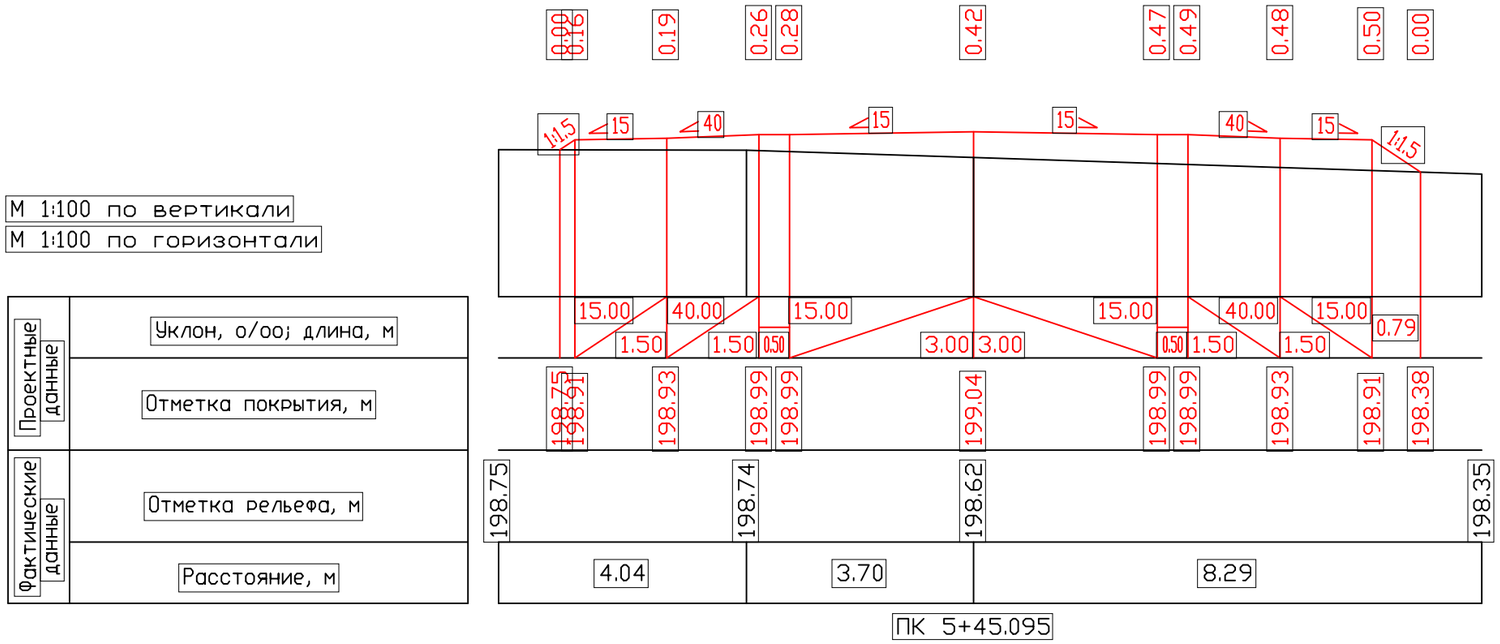

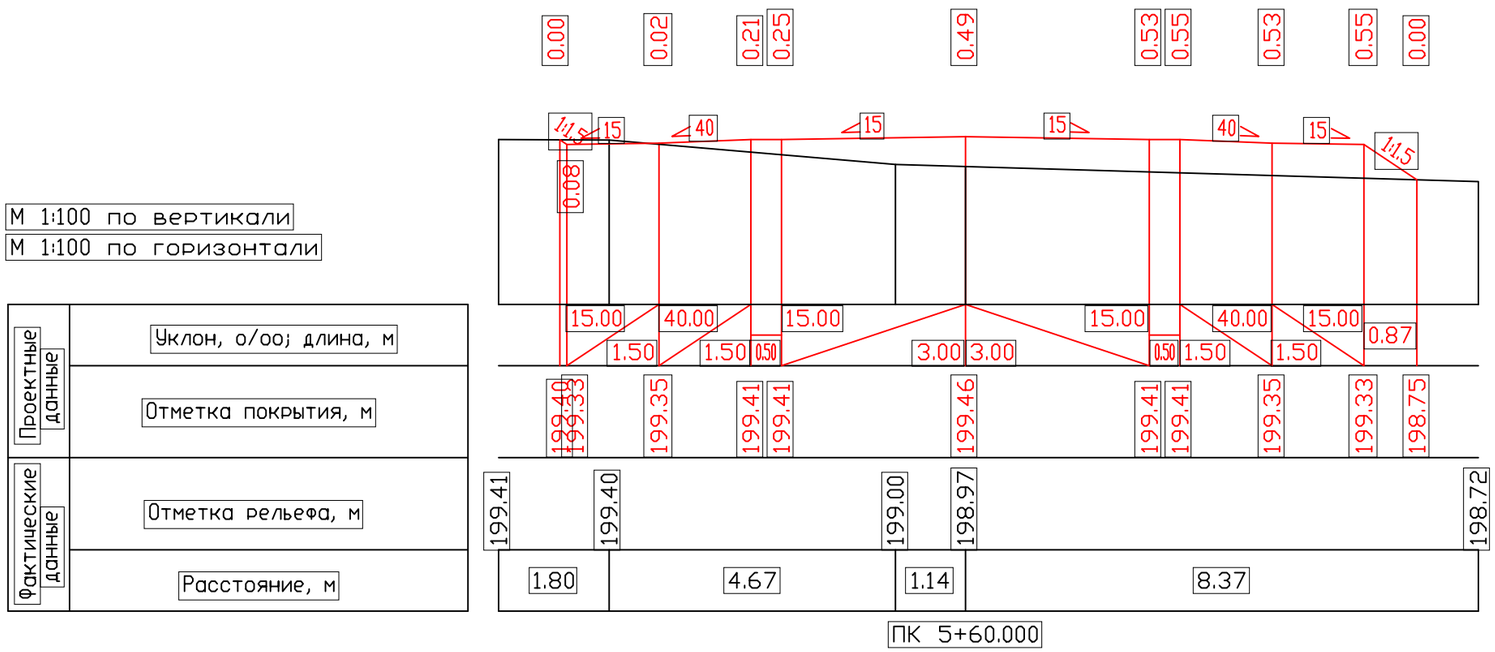

Взам.инв.N°.
Подпись и дата
Инв.N°.подл.

Изм.	Кол.уч.	Лист	N док.	Подпись	Дата

093–РП–АД–55–АД–03.3
Улица 7

Лист
222

СОГЛАСОВАНО
Руководитель ГУ "Мангистауский районный отдел ЖКХ, ЖИ, ПТ и АД"
_____ Роман Ж.Р
«10» сентября 2025г.

Конструкция дорожной одежды

Тип-1

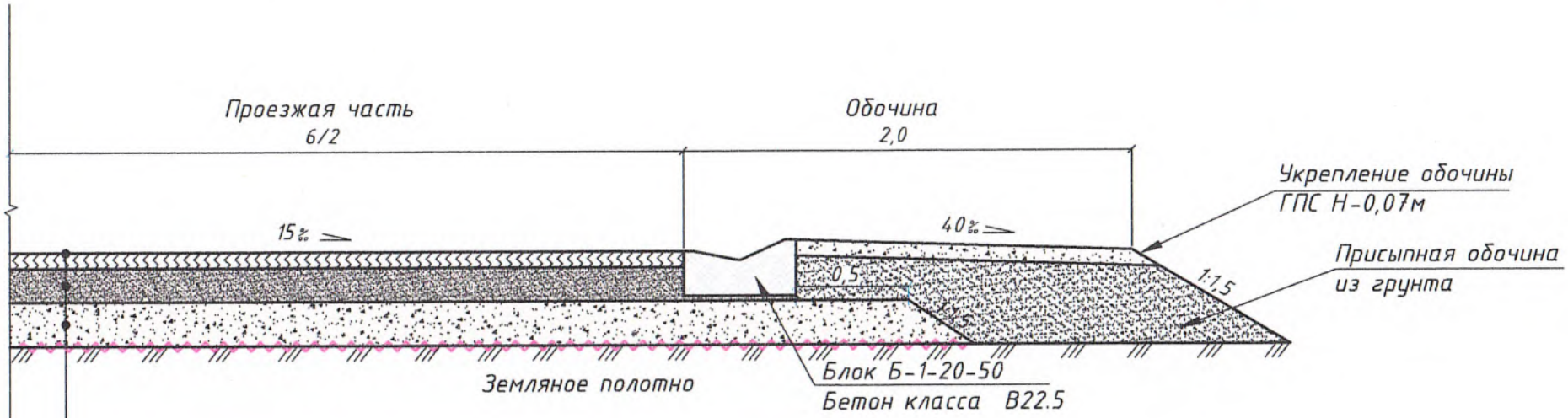

Грунт земляного полотна: суглинок	
Георешетка дорожная армированная РД 50 (размер ячеек 50*50) по СТ 1064-1907-09-ТОО-06-2021	
Природная гравийно-песчаная смесь, Е=130МПа, ГОСТ 23735-2014	0,20м
Щебень фракционный фр 40-70мм М600, F25, уложены по способу заклинки, Материал заклинки фракционированный мелкий щебень фр 5-20мм. М800, F25, Е=450МПа ГОСТ 8267-93	0,15м
Подгрунтовка розливом битумной эмульсии по слою при норме 0.8 л/м2	
Горячий мелкозернистый плотный асфальтобетон Тип Б, М-II, на битуме 70/100, Е=3200 МПа, СТ РК 1225-2019	0,07м
Толщина конструкции	0,42м

Примечания:

1. Расчет конструкции дорожной одежды произведен по СП РК 3.03-104-2014* с использованием программы по расчету дорожной одежды «IndorPavement»;
2. Все размеры даны в метрах.

Разр. СС	Китченко Д.	02.2025			
Разр. ГСН	Абежадева А.	02.2025			
Разр. ЭН и ЭС	Китченко Д.	02.2025			
Взамен инв. N					
Подпись и дата					
Инв. N подл.					

Изм.	Кол.уч.	Лист	№ док.	Подпись	Дата
ГИП		Кожабергенов Е.М.			02.2025
Исполнил		Баратова Т.С.			02.2025
Проверил		Смышляев Е.В.			02.2025
Н. контроль		Некрасов В.А.			02.2025

093-РП-АД-52-04

РП "Строительство внутрипоселковых автомобильных дорог в селе Шетпе, микрорайон Косбулак-2 Мангистауского района" 2-я очередь

Автомобильные дороги	Стадия	Лист	Листов
	РП	1	1
Конструкция дорожной одежды	ТОО "АИС Проект"		

Копировал

Формат А3

СОГЛАСОВАНО
Руководитель ГУ "Мангистауский районный отдел ЖКХ, ЖИ, ПТ и АД"
_____ Роман Ж.Р
«10» сентября 2025г.

Конструкция тротуара

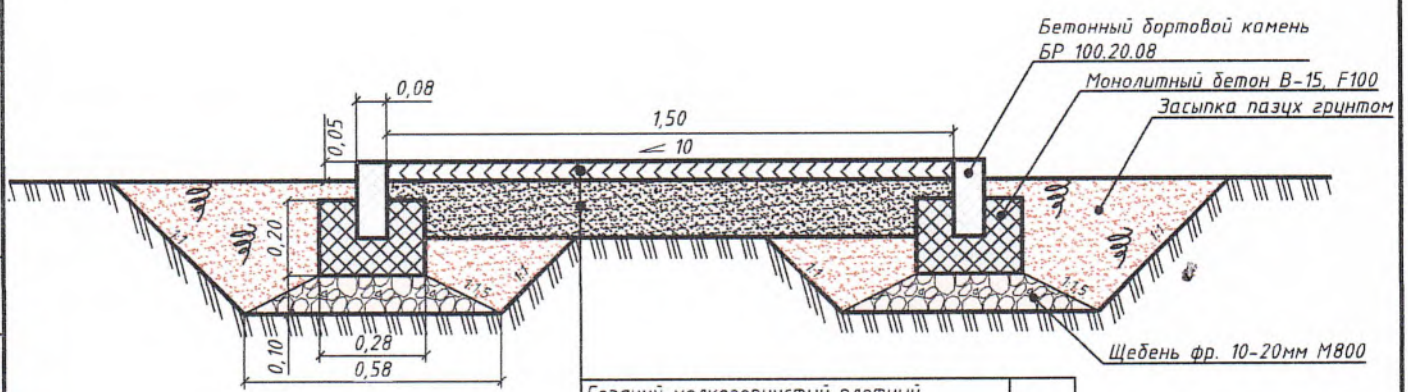

Горячий мелкозернистый плотный асфальтобетон тип В М-II на битуме БНД 100/130, СТ РК 1225-2019	5 см
Подгрунтовка розливом битумной эмульсии по слою при норме 0.8 л/м2	
Гравийно-песчаная смесь по СТ РК 1549-2006	15 см

Примечания:

1. Конструкция тротуара принята согласно Таблицы 10 СП РК 3.01-101-2013 «Градостроительство. Планировка и застройка городских и сельских населенных пунктов» (с изменениями и дополнениями по состоянию на 02.06.2025 г.);
2. Все размеры даны в метрах.

Изм.	Кол.уч.	Лист	№ док.	Подпись	Дата	093-РП-АД-52-04.1		
						РП "Строительство внутрипоселковых автомобильных дорог в селе Шетпе, микрорайон Косбулак-2 Мангистауского района" 2-я очередь		
ГИП		Кожабергенов Е.М			02.2025	Автомобильные дороги	Стадия: РП	Лист: 1 / Листов: 1
Исполнил		Баратова Т.С.			02.2025	Конструкция тротуара	ТОО "АИС Проект"	
Проверил		Смышляев Е.В.			02.2025			
Н. контроль		Некрасов В.А.			02.2025			

Разр. СС	Китченко Д.		02.2025
Разр. ГСН	Абежаева А.		02.2025
Разр. ЭН и ЭС	Китченко Д.		02.2025

Взамен инв. N

Подпись и дата

Инв. N подл.

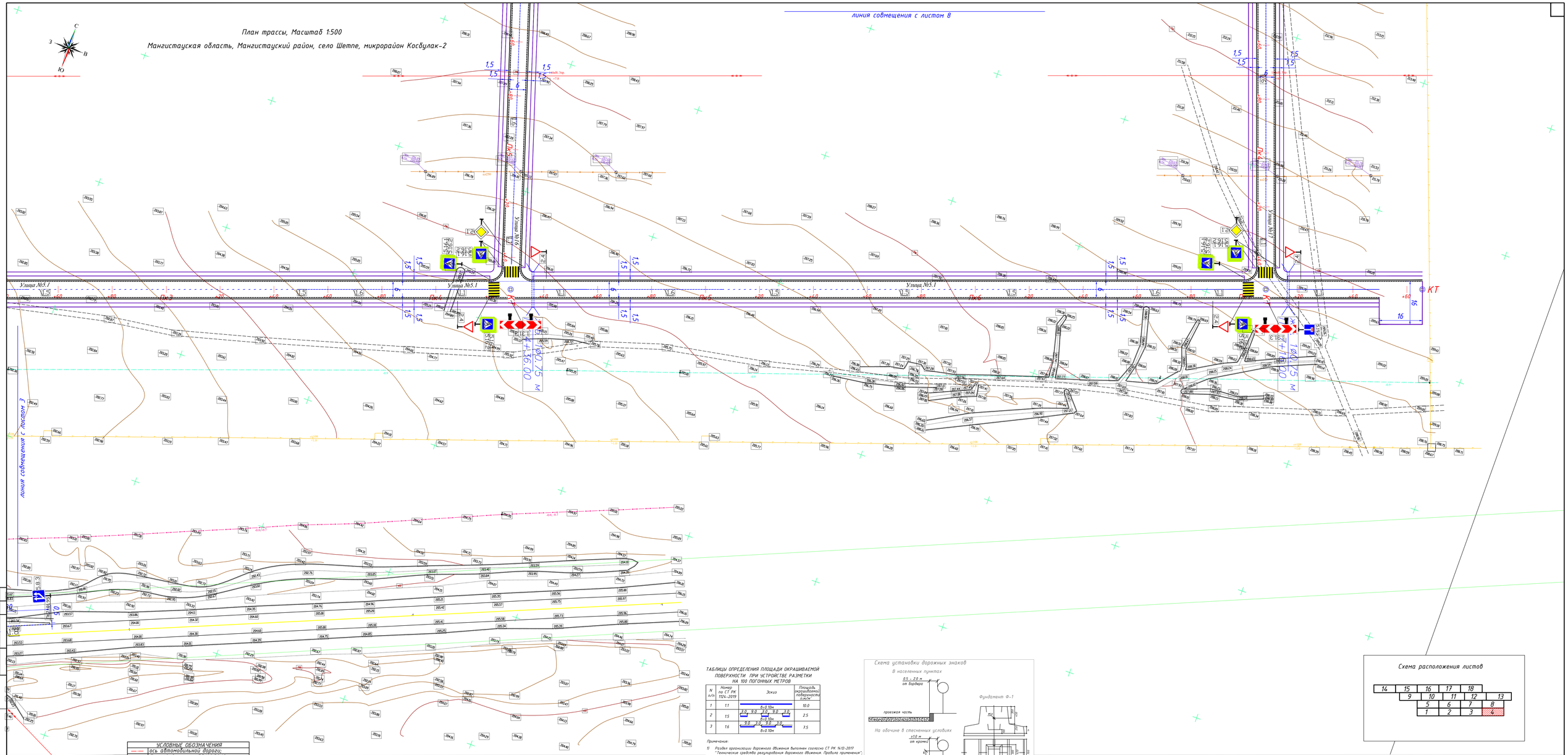

ТАБЛИЦЫ ОПРЕДЕЛЕНИЯ ПЛОЩАДИ ОКРАШИВАЕМОЙ ПОВЕРХНОСТИ ПРИ УСТРОЙСТВЕ РАЗМЕТКИ НА 100 ПОГОННЫХ МЕТРОВ

N п/п	Номер по СТ РК 1124-2019	Эскиз	Площадь окрашиваемой поверхности, п.м/м²
1	1.1	8x0.10м	10.0
2	1.5	3.0 9.0 3.0 9.0 3.0 8x0.10м	2.5
3	1.6	9.0 3.0 9.0 3.0 8x0.10м	7.5

Примечания:

1) Разделы организации дорожного движения выполнен согласно СТ РК 1412-2017 "Технические средства регулирования дорожного движения. Правила применения";
2) Дорожная разметка согласно СТ РК 1124-2019 "Технические средства организации дорожного движения. Разметка дорожная. Классификация. Технические требования" и типовому проекту 3.503-79;
3) Дорожные знаки согласно СТ РК 1125-2021 "Технические средства организации дорожного движения. Знаки дорожные. Общие технические требования".

Схема установки дорожных знаков

В населенных пунктах

0.5 - 2.0 м от бордера

проезжая часть

На обочине в стесненных условиях

±1.0 м от кромки

проезжая часть

Фундамент Ф-1

Схема расположения листов

14	15	16	17	18	
	9	10	11	12	13
		5	6	7	8
		1	2	3	4

УСЛОВНЫЕ ОБОЗНАЧЕНИЯ	
	ось автомобильной дороги;
	бортовой камень БР100.30.18;
	бортовой камень БР100.20.8;
	граница подсчета объемов работ;
	красная линия улицы;
	щебеночная призма съездов;
	демонтируемые коммуникации.

Внимание Заказчика, Подрядчика!

Перед началом строительных работ по выемке грунта в районах прохождения инженерных сетей и коммуникаций, точное их местоположение должно быть уточнено шурфованием, производимым до начала механизированной выемки грунта.

Согласовано:

Гл. инженер

Гл. спец. зап.

Взамен инв. N

Подпись и дата

Инв. N подл.

Изм.	Кол.уч.	Лист	N док.	Подпись	Дата	093-РП-АД-55-АД-06.01	Лист 4

Формат 594x1180мм

План трассы, Масштаб 1:500

Мангистауская область, Мангистауский район, село Шетпе, микрорайон Косбулак-2

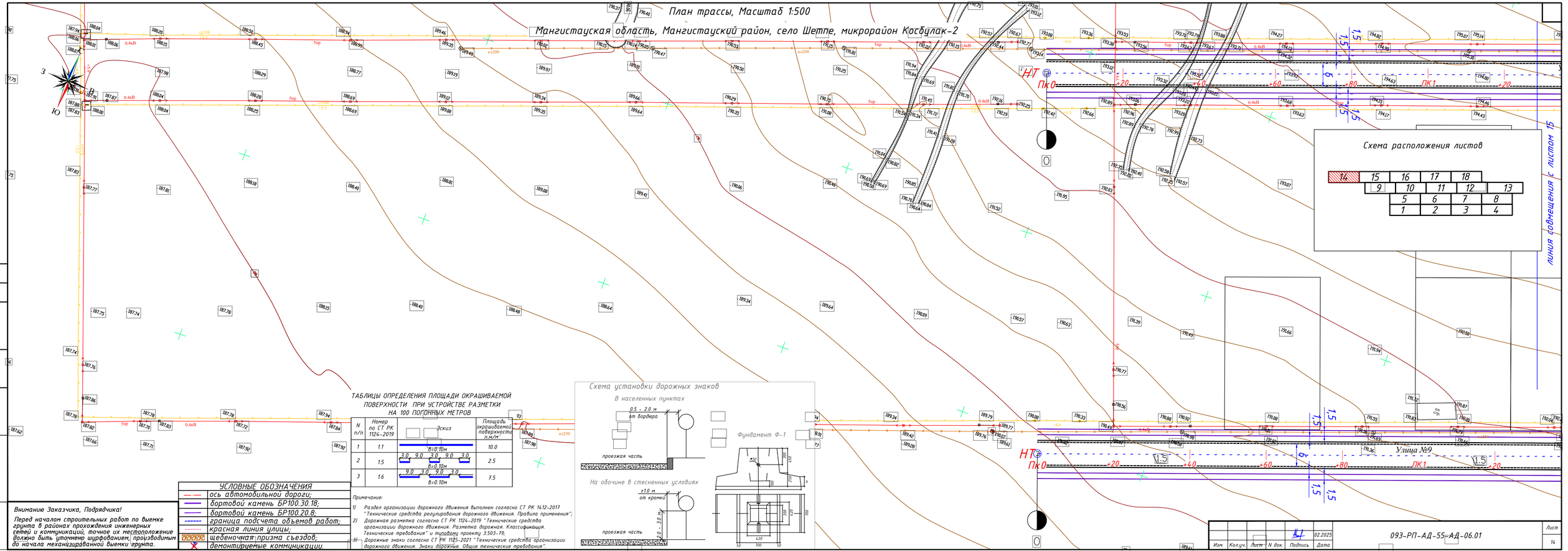

ТАБЛИЦЫ ОПРЕДЕЛЕНИЯ ПЛОЩАДИ ОКРАШИВАЕМОЙ ПОВЕРХНОСТИ ПРИ УСТРОЙСТВЕ РАЗМЕТКИ НА 100 ПОГОННЫХ МЕТРОВ

N п/п	Номер по СТ РК 1124-2019	Эскиз	Площадь окрашиваемой поверхности п.м/м²
1	1.1	в=0.10м	10.0
2	1.5	3.0 9.0 3.0 9.0 3.0 в=0.10м	2.5
3	1.6	9.0 3.0 9.0 3.0 в=0.10м	7.5

Примечание:

1) Раздел организации дорожного движения выполнен согласно СТ РК 1412-2017 "Технические средства регулирования дорожного движения. Правила применения";
2) Дорожная разметка согласно СТ РК 1124-2019 "Технические средства организации дорожного движения. Разметка дорожная. Классификация. Технические требования" и типовому проекту 3.503-79;
3) Дорожные знаки согласно СТ РК 1125-2021 "Технические средства организации дорожного движения. Знаки дорожные. Общие технические требования".

Схема установки дорожных знаков

В населенных пунктах

0.5 - 2.0 м от бордюра

проезжая часть

На обочине в стесненных условиях

±1.0 м от кромки

2.0 - 3.0 м

проезжая часть

Фундамент Ф-1

УСЛОВНЫЕ ОБОЗНАЧЕНИЯ

- ось автомобильной дороги;
- бортовой камень БР100.30.18;
- бортовой камень БР100.20.8;
- граница подсчета объемов работ;
- красная линия улицы;
- щебеночная призма съездов;
- демонтируемые коммуникации.

Внимание Заказчика, Подрядчика!

Перед началом строительных работ по выемке грунта в районах прохождения инженерных сетей и коммуникаций, точное их местоположение должно быть уточнено шурфованием, производимым до начала механизированной выемки грунта.

Согласовано:

Гл. инженер.

Гл. спец. ЭЛ

Взамен инв. N

Подпись и дата

Инв. N подл.

Изм.	Кол.уч.	Лист	N док.	Подпись	Дата	093-РП-АД-55-АД-06.01	Лист 14
					02.2025		

Формат А4х4 (297х840мм)

План трассы, Масштаб 1:500

Мангистауская область, Мангистауский район, село Шетпе, микрорайон Косбулак-2

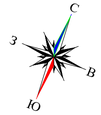

Схема расположения листов

14	15	16	17	18	
	9	10	11	12	13
		5	6	7	8
		1	2	3	4

Согласовано:

Гл. инженер.

Гл. спец. ЗЛ

Взамен инв. N

Подпись и дата

Инв. N подл.

Улица №10

ПК 10 ПК 11 ПК 12 ПК 13

ТАБЛИЦЫ ОПРЕДЕЛЕНИЯ ПЛОЩАДИ ОКРАШИВАЕМОЙ ПОВЕРХНОСТИ ПРИ УСТРОЙСТВЕ РАЗМЕТКИ НА 100 ПОГОННЫХ МЕТРОВ

N п/п	Номер по СТ РК 1124–2019	Эскиз	Площадь окрашиваемой поверхности п.м/м
1	1.1	6=0.10м	10.0
2	1.5	3.0 9.0 3.0 9.0 3.0 6=0.10м	2.5
3	1.6	9.0 3.0 9.0 3.0 6=0.10м	7.5

Примечание:

1) Раздел организации дорожного движения выполнен согласно СТ РК 14.12-2017 "Технические средства регулирования дорожного движения. Правила применения";
2) Дорожная разметка согласно СТ РК 1124-2019 "Технические средства организации дорожного движения. Разметка дорожная. Классификация. Технические требования" и типовому проекту 3.503-79;
3) Дорожные знаки согласно СТ РК 1125-2021 "Технические средства организации дорожного движения. Знаки дорожные. Общие технические требования".

Схема установки дорожных знаков

В населенных пунктах

0.5 - 2.0 м от бордюра

проезжая часть

На обочине в стесненных условиях

±10 м от кромки

2.0 - 3.0 м

проезжая часть

Фундамент Ф-1

УСЛОВНЫЕ ОБОЗНАЧЕНИЯ

- ось автомобильной дороги;
- бортовой камень БР100.30.18;
- бортовой камень БР100.20.8;
- граница подсчета объемов работ;
- красная линия улицы;
- щебеночная призма съездов;
- демонтируемые коммуникации.

Внимание Заказчика, Подрядчика!

Перед началом строительных работ по выемке грунта в районах прохождения инженерных сетей и коммуникаций, точное их местоположение должно быть уточнено шурфованием, производимым до начала механизированной выемки грунта.

линия совмещения с листом

Изм.	Кол.уч.	Лист	N док.	Подпись	Дата
					02.2025

093-РП-АД-55-АД-06.01

Лист 17

Формат А4х4 (297х840мм)

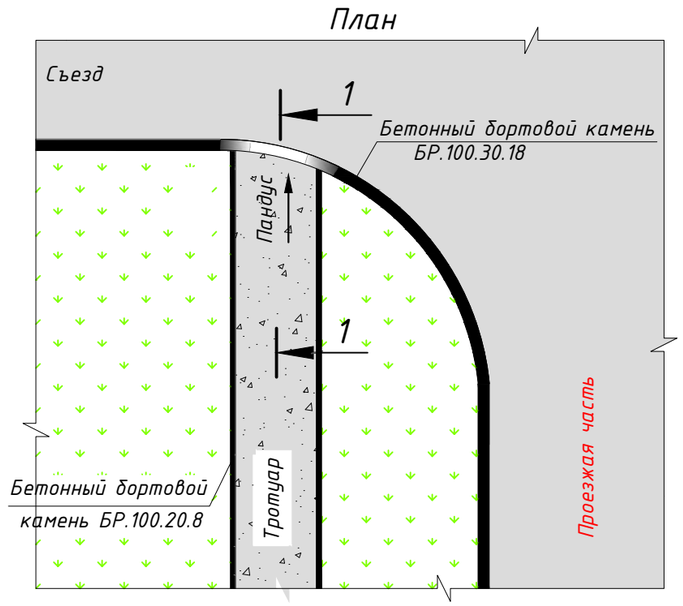

Схема устройства пандуса и пониженного бортового камня на тротуарах на радиусах закругления

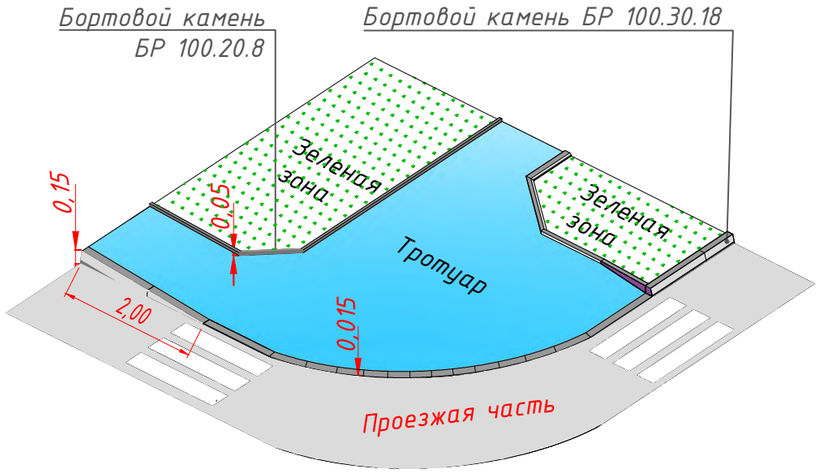

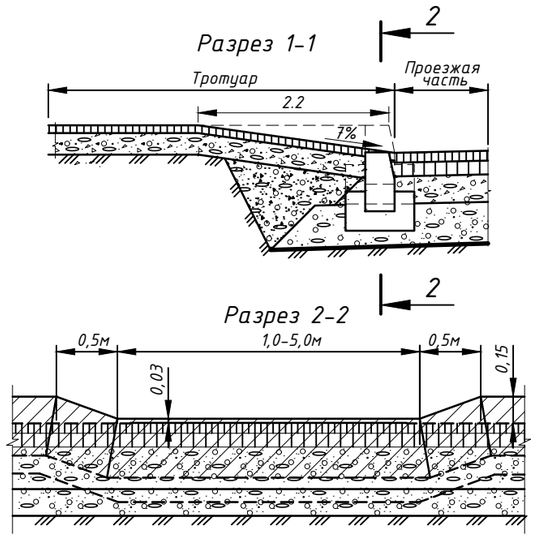

Схема устройства пандуса и пониженного бортового камня на тротуарах

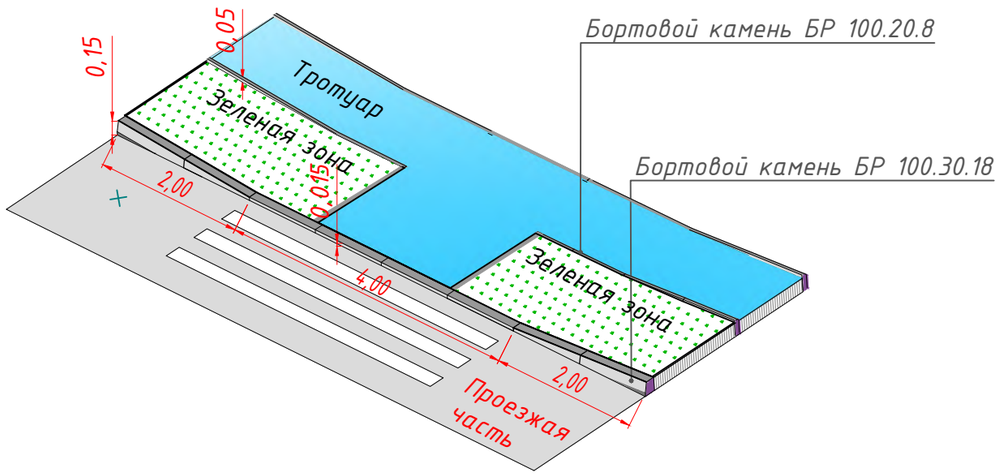

Примечание:

1. Пандусы устраиваются в местах сопряжения тротуаров с проезжей частью на пешеходных переходах.
2. Размеры на чертеже даны в метрах.

						093-РП-АД-55-06.2		
						РП "Строительство внутрипоселковых автомобильных дорог в селе Шетпе, микрорайон Косбулак-2 Мангистауского района" 2-я очередь		
Изм.	Кол.уч.	Лист	№ док.	Подпись	Дата			
ГИП		Кожабергенов			12.2024	Автомобильные дороги	Стадия	Лист	Листов
							РП	1	1
Исполнил		Абежаева А.			12.2024	Конструкция пандуса	ТОО "АИС Проект"		
Проверил		Смышляев Е.В.			12.2024				
Н. контроль		Некрасов В.			12.2024				

Копировал

Формат А3

ОГРАЖДЕНИЕ ТИПА 11ДО
ОБЩИЙ ВИД

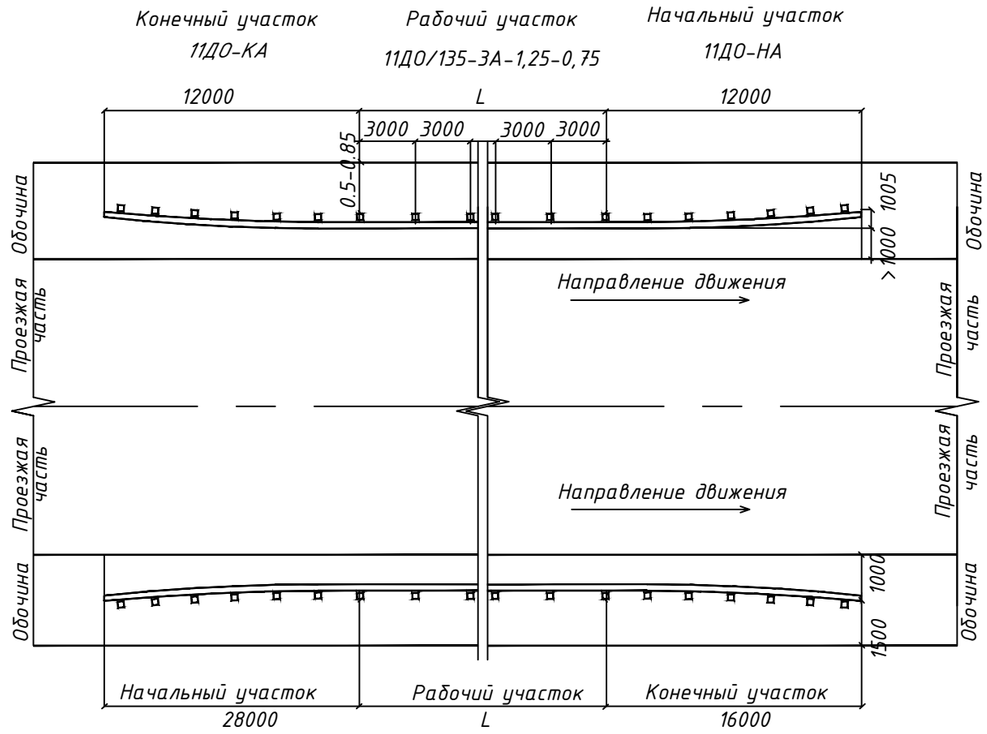

РАБОЧИЙ УЧАСТОК

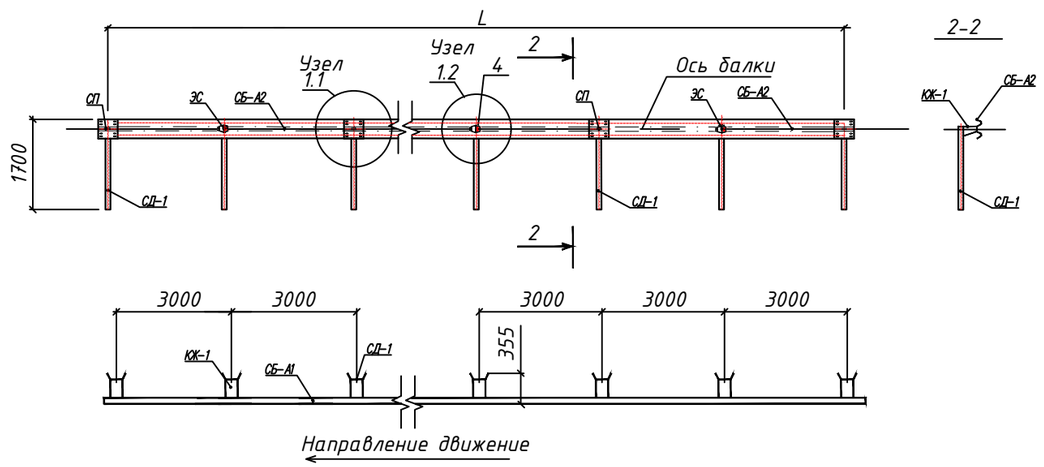

Элемент концевой

НАЧАЛЬНЫЙ (КОНЕЧНЫЙ) УЧАСТОК

11ДО-КА, 11ДО-НА, по СТ РК 2368-2013

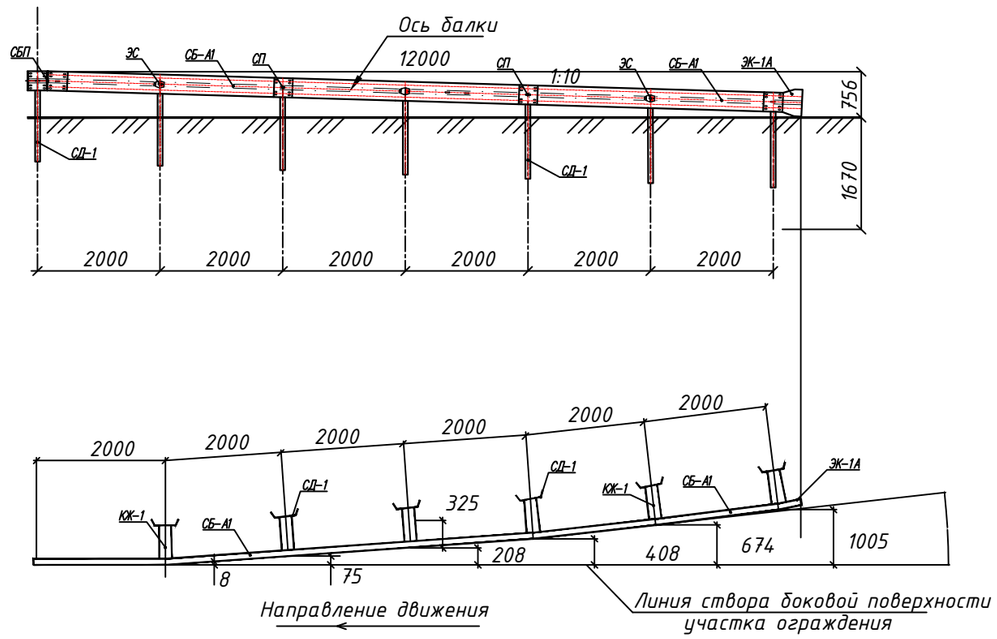

Методы контроля

1. Качество поверхности и внешний вид элементов ограждений, отобранных для контроля, определяют визуальным сравнением с обзорами -эталонами, утвержденными в установленном порядке.

2. Качество стали и сварочных материалов должно быть удостоверено сертификатами предприятия-поставщика или данными лаборатории предприятия-изготовителя ограждений.

3. Контроль качества сварных швов и их размеров следует проводить в соответствии с ГОСТ 26804-86.

4. Линейные размеры элементов ограждений контролируют рулеткой 2-го класса по ГОСТ 7502-98, металлической линейкой по ГОСТ 427-75 и штангенциркулем по ГОСТ 166-89.

5. Отклонения секций балки СБ-1-СБ-4 от прямолинейности проверяют измерением металлической линейкой по ГОСТ 427-75 зазора между поверхностью контролируемой балки и струной, закрепленной на ее концах.

6. Кривизну секций балки СБ-5, СБ-6 и концевого элемента определяют по шаблонам.

7. Контроль качества защитных покрытий от коррозий - по ГОСТ 9.307-89.

Примечание: чертеж выполнен согласно СТ РК 2368-2013 и типового проекта серии 3.503.1-89, выпуск 1

						093-РП-АД-55-06.3		
						РП "Строительство внутрипоселковых автомобильных дорог в селе Шетпе, микрорайон Косбулак-2 Мангистауского района" 2-я очередь		
Изм.	Кол.уч.	Лист	№ док.	Подпись	Дата			
ГИП		Кожабергенов			12.2024	Автомобильные дороги	Стадия	Лист	Листов
							РП	1	3
Исполнил		Абежаева А.			12.2024	Конструкция барьерного ограждения	ТОО "АИС Проект"		
Проверил		Смышляев Е.В.			12.2024				
Н. контроль		Некрасов В.			12.2024				

Копировал

Формат А3

Ф А С А Д

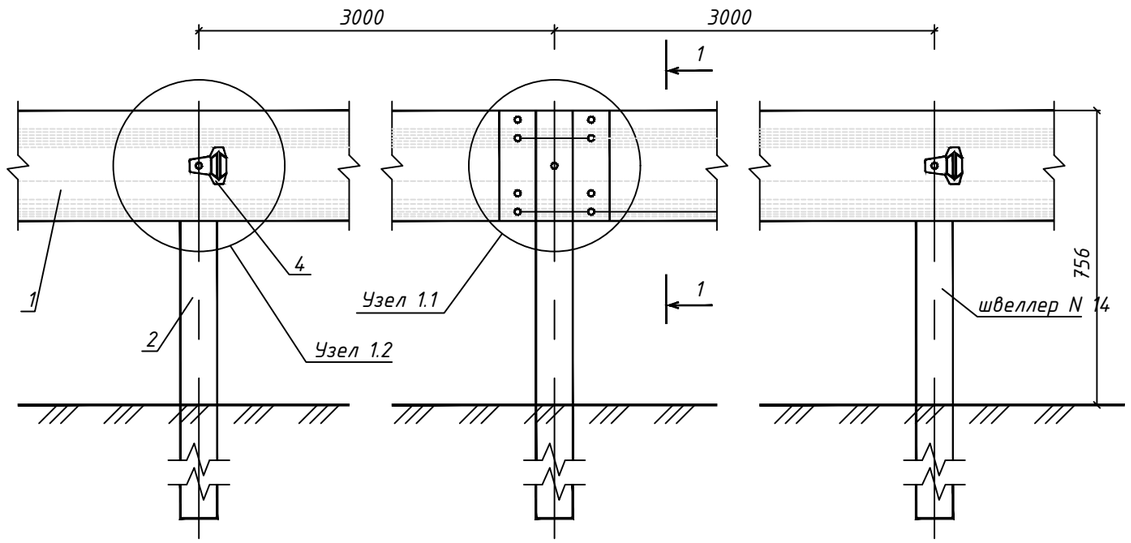

У з е л 1.1

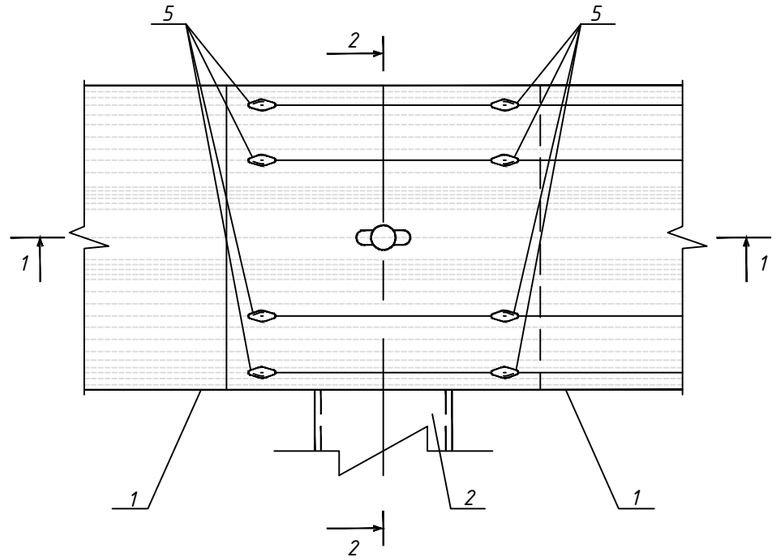

ПЛАН

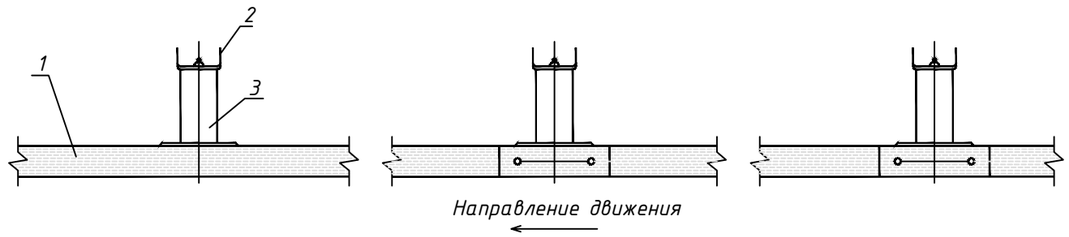

1-1

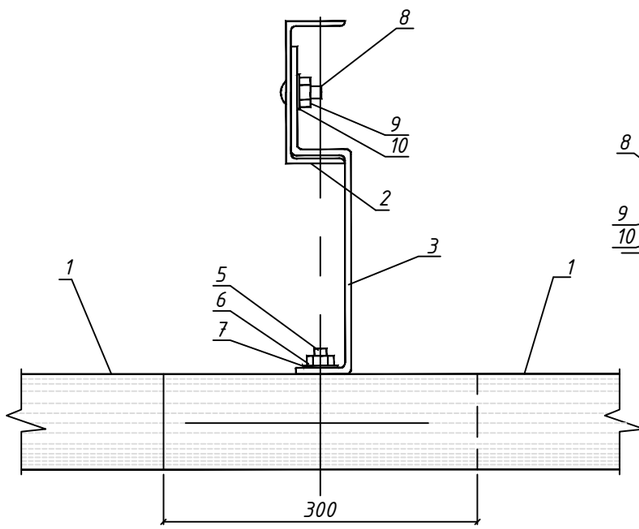

2-2

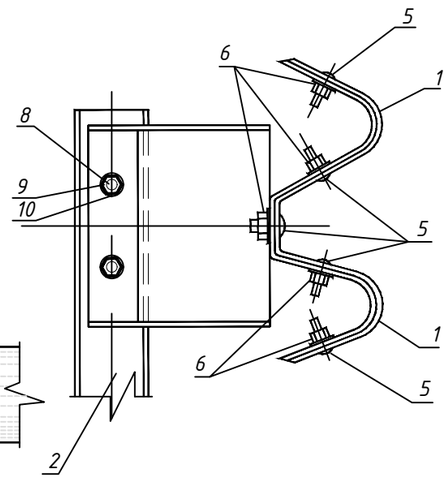

1-1

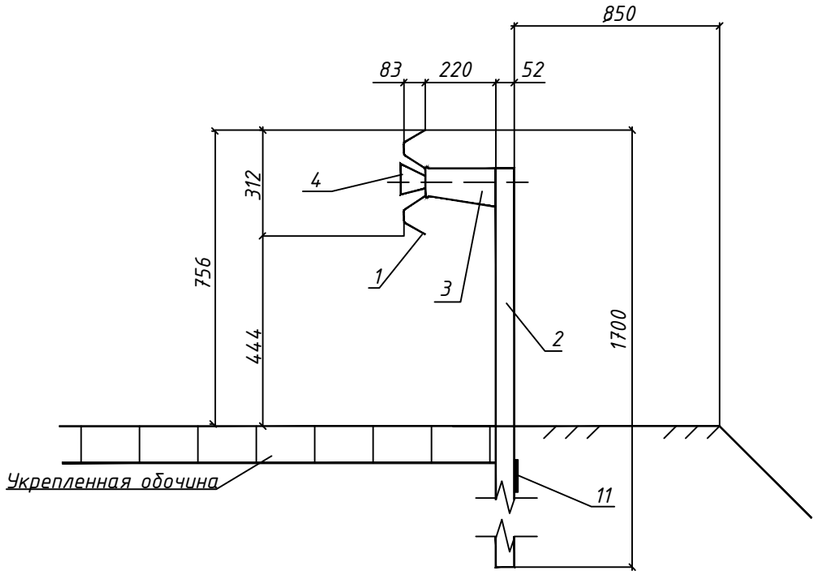

СЕЧЕНИЕ БАЛКИ

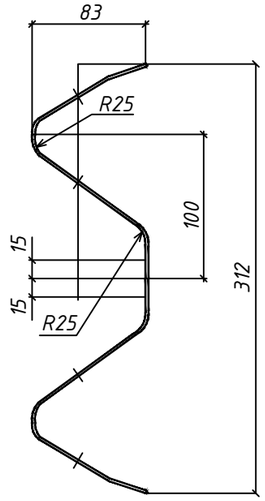

Поз.	Элементы ограждения	Кол-во шт
1	Секция балки ограждения СБ-1	1
2	Стойка СД - 1.8 (швеллер N12)	1
3	Консоль-амортизатор нижний КН	1
4	Элемент световозвращающий ЭС	1
5	Болт М 16 х 45	9
6	Гайка М 16	9
7	Шайба 16	9
8	Болт М 16 х 30	2
9	Гайка М 16	2
10	Шайба 16	2
11	Пластина 4х300х300	1

Изм.	Кол.уч.	Лист	N док.	Подпись	Дата
					12.2024

093-РП-АД-55-06.3

Лист 2

Копировал

Формат А3

Узел 1.2

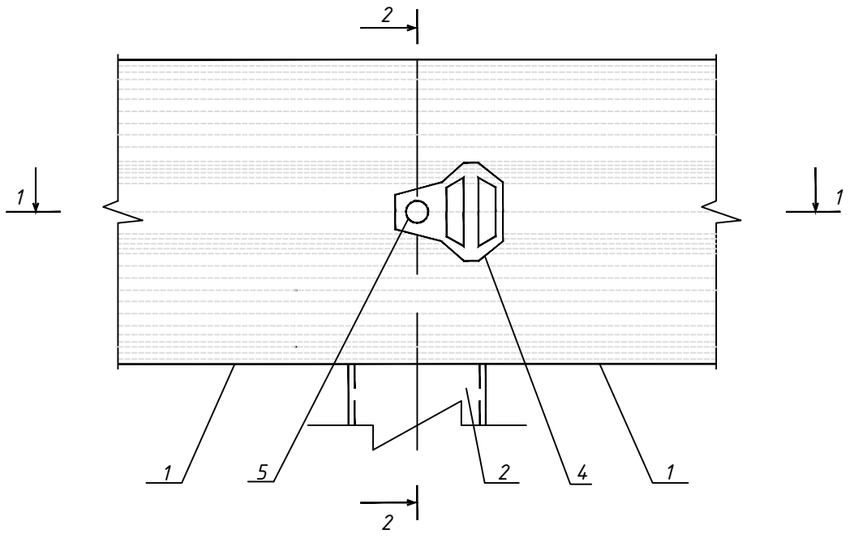

1-1

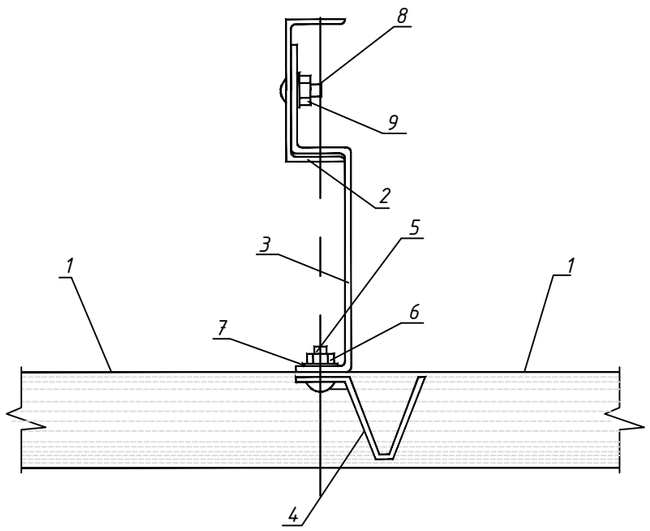

2-2

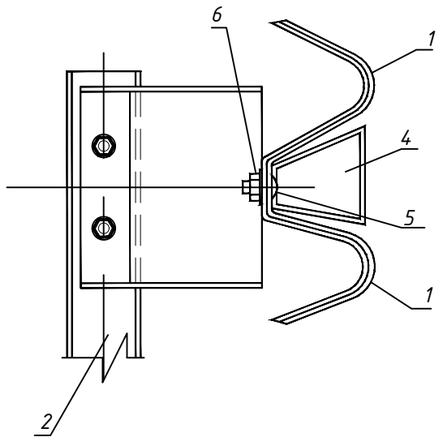

Поз.	Элементы ограждения	Кол-во шт
1	Секция балки ограждения СБ-1	1
2	Стойка СД - 1.8 (швеллер N12)	1
3	Консоль-амортизатор нижний КН	1
4	Элемент световозвращающий ЭС	1
5	Болт М 16 х 45	1
6	Гайка М 16	1
7	Шайба 16	1
8	Болт М 16 х 30	2
9	Гайка М 16	2
10	Шайба 16	2

Общая спецификация

11ДО/200-2А-1,25-0,75 (рабочий участок) на 100м				**320**
1	Секция балки	СБ-А2	17	54.4
2	Стойка дорожная	СД-1	34	108.8
3	Связь продольная	СП	25	80
4	Консоль жесткая	КЖ-1	34	108.8
5	Насадка	НС-1	34	108.8
6	Элемент световозвращающий	ЭС	25	80
7	Накладка	Н	9	28.8
8	Болт	М16х40	117	374.4
9	Болт	М16х25	300	960
10	Болт	М10х25	67	214.4
11	Гайка	М16	416	1331.2
12	Гайка	М10	67	214.4
11ДО-НА (1 шт.)				**24**
1	Секция балки	СБ-А1	3	72
2	Стойка дорожная	СД-1	6	144
3	Связь продольная	СП	3	72
4	Консоль жесткая	КЖ-1	6	144
5	Насадка	НС-1	6	144
6	Элемент световозвращающий	ЭС	3	72
7	Накладка	Н	4	96
8	Элемент концевой	ЭК-1А	1	24
9	Болт	М16х40	20	480
10	Болт	М16х25	42	1008
11	Болт	М10х25	12	288
12	Гайка	М16	62	1488
13	Гайка	М10	12	288
11ДО-КА (1 шт.)				**24**
1	Секция балки	СБ-А1	3	72
2	Стойка дорожная	СД-1	6	144
3	Связь продольная	СП	3	72
4	Консоль жесткая	КЖ-1	6	144
5	Насадка	НС-1	6	144
6	Элемент световозвращающий	ЭС	3	72
7	Накладка	Н	4	96
8	Элемент концевой	ЭК-1А	1	24
9	Болт	М16х40	20	480
10	Болт	М16х25	42	1008
11	Болт	М10х25	12	288
12	Гайка	М16	62	1488
13	Гайка	М10	12	288

Изм.	Кол.уч.	Лист	N док.	Подпись	Дата
				В. Нед	12.2024

093-РП-АД-55-06.3

Лист 3

Копировал

Формат А3