ЖШС «Rise Project Group»
Қазақстан Республикасы,
Атырау облысы, Атырау қаласы,
Белинский көшесі,9

ТОО «Rise Project Group»
Республика Казахстан,
Атырауская область, г. Атырау,
ул.Белинского,9

Государственная лицензия: ГСЛ №08277 от 22.10.2020г.

ПРОЕКТНАЯ ДОКУМЕНТАЦИЯ

Реконструкция канализационной насосной станции КНС-14А (пр.Азаттык, 72-Б) г.Атырау

Том 2 КНС

Архитектурно-строительные решения

RPG-001-6 АС

г.Атырау 2024г.

ТОО «Rise Project Group»
Государственная лицензия: ГСЛ №08277 от 22.10.2020г.

ПРОЕКТНАЯ ДОКУМЕНТАЦИЯ

Реконструкция канализационной насосной станции КНС-14А (пр.Азаттык, 72-Б) г.Атырау

Том 2 КНС

Архитектурно-строительные решения

RPG-001-6 - АС

Директор Аведьян О.С.

ГИП Инсенбаев А.Р.

Атырау 2024 год

Согласовано

Взам. инв. №

Подп. и дата

Инв. № подл.

Ведомость рабочих чертежей основного комплекта

Лист	Наименование	Примечание
1.1	Общие данные (Начало)	
1.2	Общие данные (Конец)	
2	Фасады	Демонтаж
3	План очистки на отметке -7,840	Демонтаж
4	План демонтажа	Демонтаж
5	Демонтаж кровли	Демонтаж
6	Разрез 1-1	Демонтаж
7	Фасады	Монтаж
8	План на отметке -7,840	Монтаж
9	Герметизация Машинного зала и Шахты приема	Монтаж
10	Монолитный фундамент ФМ-1	Монтаж
11	Лестница Л-1	Монтаж
12	План перекрытие на отметке -0,300	Монтаж
13	План балок	Монтаж
14	Балка Б-1	Монтаж
15	Балка Б-2	Монтаж
16	Балка Б-3	Монтаж
17	Балка Б-4	Монтаж
18	План этажа на отм. +0,000	Монтаж
19	Кладочный план этажа на отм. +0,000. Спецификация сэндвич панелей.	Монтаж
20	Раскладка сэндвич панелей	Монтаж
21	План колонн и связей на отм. +0,00	Монтаж
22	Разрезы	Монтаж
23	План балок и прогонов. Разрез 9-9, 10-10	Монтаж
24	Решётка на окна Р-1	Монтаж
25	Распашные ворота В-1 и калитка К-1.План ограждения. Спецификация.	Ограждение
26	Центральный стопор ворот	Ограждение
27	Ворота В-1. Узлы.	Ограждение
28	Фундаменты под колодцы	Колодец
29	План фундамента и ограждения ДЭС.Спецификация	ДЭС
30	Звено ограды 1.	ДЭС
31	Звено ограды 2. Калитка.	ДЭС

Ведомость рабочих чертежей основного комплекта

Лист	Наименование	Примечание
32	Звено ограды 3.	ДЭС
33	Фундамент под ДЭС	ДЭС
34	Усиление стены балками в машинном отделении	КНС
35	Фасад. План.	К-42
36	Фундаментная плита Ф-1. Фундамент ФЛ-1.	К-42
37	Крыльцо Кр-1.	К-42
38	Крыльцо Кр-2.	К-42

1. Исходные данные

Проект выполнен на основании здания на проектирование, выданного заказчиком. Проектируемое здания котельной расположено в *Республика Казахстан, г.Атырау, пр.Азаттык, возле дома №72-б* ; В соответствии по СП РК 2.04-01-2017 относится к IV Г климатическому району со следующими природно-климатическими характиристиками:

Температура воздуха.

- Наиболее холодной пятидневки обеспеченностью 0,92 -24,9°С
- Наиболее холодных суток обеспеченностью 0,92 -29.0°С
- Абсолютная минимальная температура воздуха -37.9°С
- Абсолютная максимальная температура воздуха + 44.6°С
- Снеговая нагрузка на покрытие (НТП РК 01-01-3.1 (4.1)-2017) для I снегового района - 0,8 (80) кПа (кгс/м2)
- Базовая скорость ветра (НТП РК 01-01-3.1 (4.1)-2017) для IV ветрового района - 0,77 (77) кПа (кгс/м2)

Технические решения принятые в рабочих чертежах, соответствуют государственным нормативным требованиям (государственным нормативам и межгосударственным нормативам, действующим в Республике Казахстан), требованиям экологических, санитарно-гигиеничных, противопожарных и других норм, действующих на территории Республики Казахстан и обеспечивают безопасную для жизни и здоровья людей эксплуатацию объекта при соблюдении предусмотренных рабочими чертежами мероприятий.

Главный инженер проекта /Инсенбаев А.Р./

Согласовано

Согласовано

ТХ

Инсенбаев

Взам. инв. №

Подп. и дата

Инв. № подл.

Изм.	Кол.уч.	Лист	№док.	Подп.	Дата
Разраб.		Пак			
ГИП		Инсенбаев			
Проверил		Токтамисов			
Н.контр.		Аведьян			

RPG-001-6 - АС

Реконструкция канализационной насосной станции КНС-14А (пр.Азаттык, 72-Б) г.Атырау

Архитектурно-строительные решения.

Стадия	Лист	Листов
РП	1.1	

Общие данные (Начало)

ТОО "Rise Project Group"

Формат А3А

КНС (демонтаж)

Здание имеет круглую форму в плане размерами в осях 11,2м х 11,2м. Здание одноэтажное,. Высота 4,940 м от уровня пола 1-го этажа до низа несущей конструкции кровли. За отметку 0,000 уровень чистовой отделки пола.

Категория здания по взрывопожарной и пожарной опасности – Д.

Класс ответственности здания – II

Степень огнестойкости – II

Класс функциональной пожарной опасности – Ф3,5

Здание с несущими стенами.

Фундаменты – монолитный железобетонный цилиндр с перекрытием из железобетона с устройством Балок над Машинным отделением и приемным резервуаром

Здание – Кирпичное.

Наружные стены– Кирпич.

Окна – деревянные.

Дверь – наружные: Блоки дверные стальные по ГОСТ 31173-2016.

Внутрении: Блоки дверные стальные по ГОСТ 31173-2016,

Внутренняя отделка потолка – побелка.

Наружная отделка стены –побелка.

Полы – Плитка, бетон.

Кровля – профилированный лист на деревянном каркасе.

КНС (монтаж)

Здание имеет квадратную форму в плане размерами в осях 1,2м х 1,2м. Здание одноэтажное,. Высота 4,000 м от уровня пола 1-го этажа до низа несущей конструкции кровли. За отметку 0,000 уровень чистовой отделки пола.

Категория здания по взрывопожарной и пожарной опасности – Д.

Класс ответственности здания – II

Степень огнестойкости – IIIа

Класс функциональной пожарной опасности – Ф3,5

Здание каркасного типа с несущей металло конструкцией.

Фундаменты – монолитная железобетонная плита с устройством Балок над Машинным отделением и приемным резервуаром

Здание блочно модульное.

Наружные стены– Сэндвич панель 120мм.

Окна – металлопластиковые по ГОСТ 30674-99.

Подоконные доски – Пластиковые.

Дверь – наружные: Блоки дверные стальные по ГОСТ 31173-2016.

Внутрении: Блоки дверные ПВХ по ГОСТ 30970-2014,

Внутренняя отделка потолка – сэндвич панель 120мм.

Наружная отделка стены –сэндвич панель 120мм.

Полы – Плитка.

Кровля – двухскатная сэндвич панель 150мм.

Объемно-планировочные показатели:

Площадь застройки – 139.53м^2

Общая площадь – 182,38 м^2

Строительный объем выше отметки 0,000– 563,0 м^3

Строительный объем ниже отметки 0,000– 928,0 м^3

Ограждение

Забор – Высатой 2,10м

Фундаментная монолитный из Бетон кл. С20/25, по водонепроницаемости W6, по морозостойкости F150, армирован арматурой по ГОСТ 34028-2016 переходящей в стойку ограждения

Стойка ограждения из трубного квадрата по ГОСТ 30245-2012

Под фундаментом устраивается подготовка из щебня мелкой фракции с пропиткой битумом до полного насыщения.

Объемно-планировочные показатели:

Проятяжонность застройки – 225,75 м.

Фундаменты колодцы

Фундамент под КНС предусмотрено из монолитного Бетон кл. С20/25 размером 4,0 х 4,0 м, высотой 600 мм. Фундамент армирован арматурой по ГОСТ 34028-2016.

Под фундамент устраивается подготовка из щебня мелкой фракции с пропиткой битумом до полного насыщения толщиной 100 мм.

Против всплытия КНС прикреплен к фундаменту с помощью анкерных болтов. Анкера поставляется в комплекте с КНС и устанавливается сверлением на месте.

Объемно-планировочные показатели:

Площадь застройки -16,0 м2

ДЭС

Фундамент под ДЭС предусмотрено из монолитного бетона кл. С12/15 размером 4,9 х 6,9 м, высотой 600 мм. Фундамент армирован арматурой по ГОСТ 34028-2016.

Под фундамент устраивается подготовка из щебня мелкой фракции толщиной 300 мм.

Ограждения предусмотрена из сетки по металлическому каркасу. Каркас ограждения из уголков по ГОСТ 8509-93. Стойки из труб по ГОСТ 10704-91.

Фундамент под сток ограждения предусмотрено из монолитного бетона кл. С12/15 размером

Ø300х1250 мм. Стальные трубы ограждения устанавливаются в сверленные котлованы Ø300мм, глубиной 1,3м.

Объемно-планировочные показатели:

Площадь застройки -33,81 м2

Фундамент под К-42

Фундамент под К-42 предусмотрено из монолитного бетона кл. С20/25 W6 F150 и ФБС размером 11,0 х 5,0 м, высотой 400 мм.

Фундамент армирован арматурой по ГОСТ 34028-2016.

Под фундамент устраивается подготовка из щебня мелкой фракции толщиной 100 мм.

Площадь застройки -61,56 м2

Противопожарные мероприятия

Противопажарные мероприятия в проекте выполнены в соответствии с требованиями СН РК 2.02-01-2014 "Пожарная безопасность зданий и сооружений".

Техника безопасности.

При производстве строительно-монтажных работ должны строго соблюдаться нормы и правила техники безопасности согласно СН РК 1.03-05-2011 и СП РК 1.03-106-2012 «Охрана труда и техника безопасности в строительстве».

Антикоррозионная защита

Антикоррозионная защита строительных конструкций выполняется в соответствии с СН РК 2.01-01-2013 «Защита строительных конструкций от коррозии».

Наружные металлоконструкции окрасить лаком ХВ124 по грунтовке ФЛ-03К, внутренние металлоконструкции окрасить лаком ПФ-115 по грунтовке ГФ-021 ГОСТ 25129-82.

Все поверхности металлоконструкций покрываются антикоррозийным составом согласно требованиям СН РК 2.01-01-2013 «Защита строительных конструкций от коррозии» и огнестойкой краской (степень огнестойкости II по СН РК 2.02-01-2014 «Пожарная безопасность зданий и сооружений»).

При изготовлении металлических каркасов железобетонных элементов сварные соединения стыков варить сплошным швом, монтажные швы выполнять – ручной электродуговой сваркой электродами Э-42. Все монтажные соединения варить сплошным швом по всемй длине нахлестка.

Согласовано

Согласовано

ТХ

Инсенбаев

Взам. инв. №

Подп. и дата

Инв. № подл.

						RPG-001-6 - АС		
						Реконструкция канализационной насосной станции КНС-14А (пр.Азаттык, 72-Б) г.Атырау		
Изм.	Кол.уч.	Лист	№док.	Подп.	Дата			
Разраб.		Пак				Архитектурно-строительные решения.	Стадия	Лист	Листов
							РП	1.2	
ГИП		Инсенбаев							
Проверил		Токтамисов				Общие данные (Конец)	ТОО "Rise Project Group"		
Н.контр.		Аведьян							

Формат А3А

Фасад 1-5 (1 : 100)

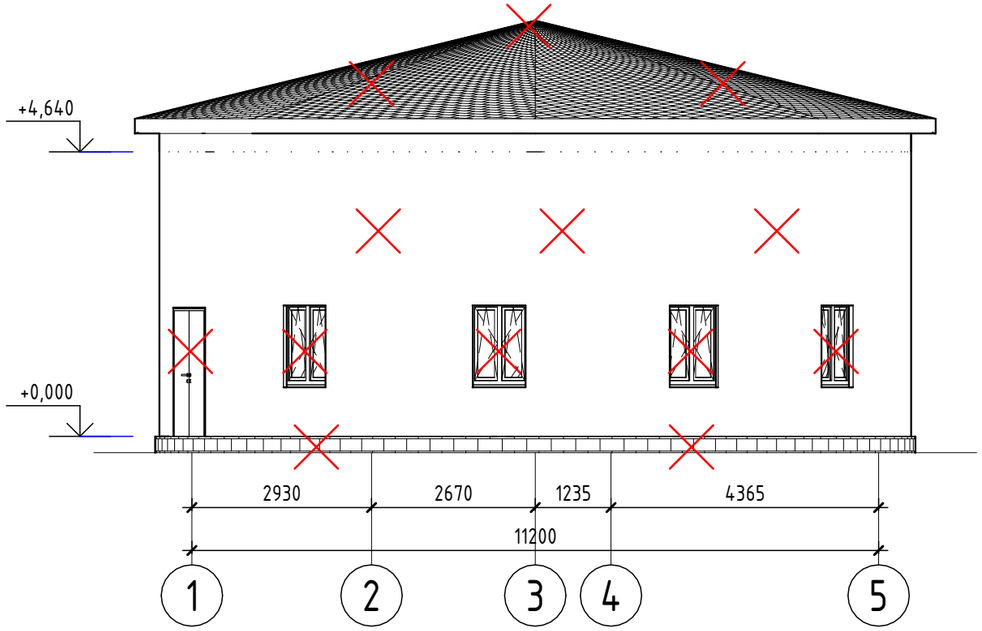

Фасад 5-1 (1 : 100)

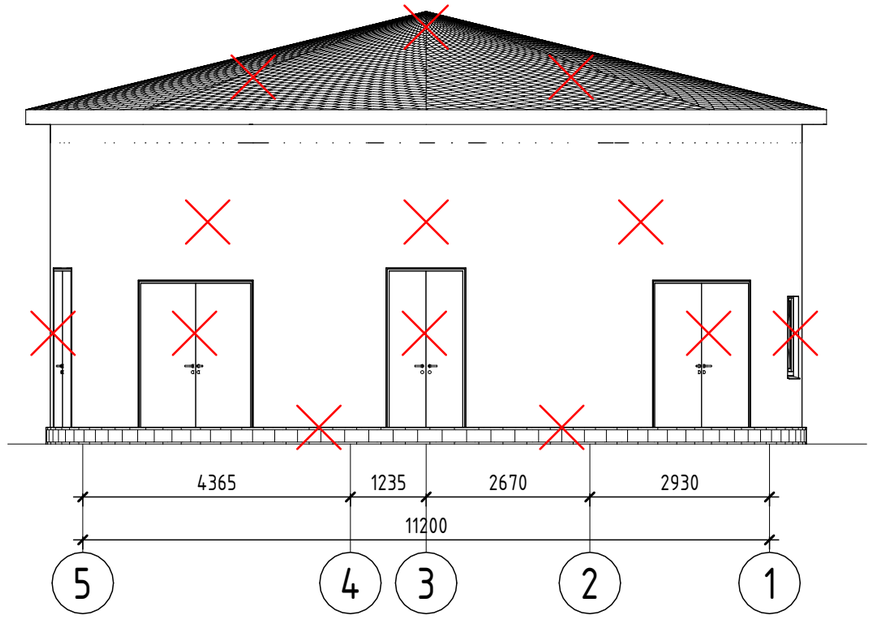

Фасад А-Д (1 : 100)

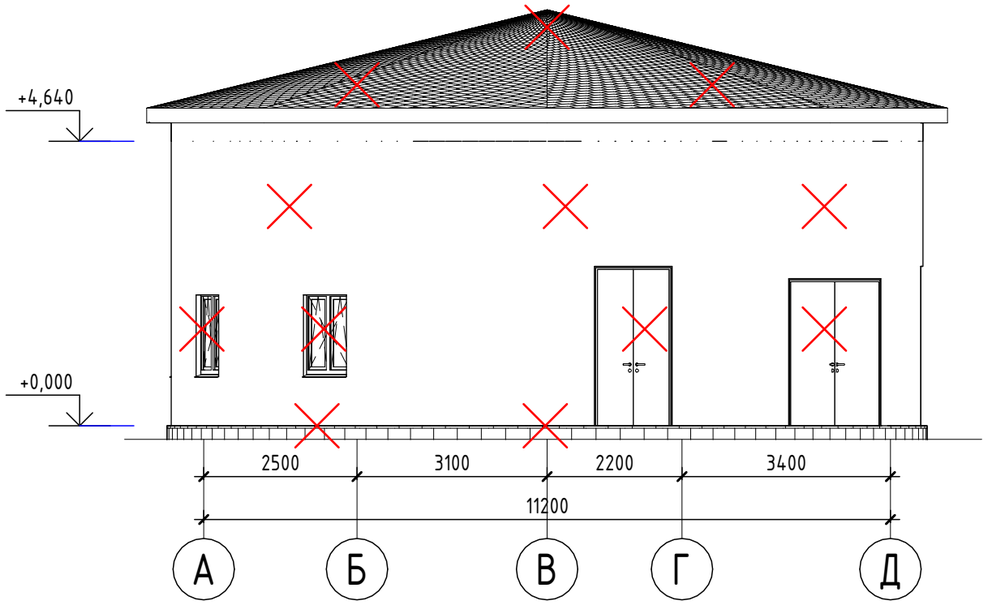

Фасад Д-А (1 : 100)

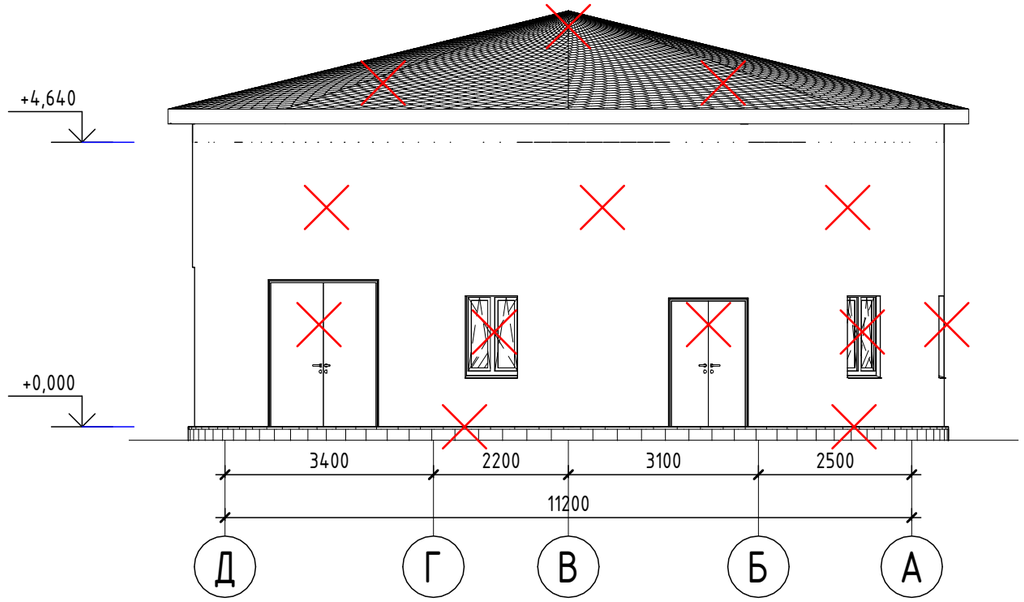

Условные обозначения

– Демонтируемые части

Взам. инв. №	
Подп. и дата	
Инв. № подл.	

Изм.	Кол.уч.	Лист	№док.	Подп.	Дата
Разраб.		Пак			
ГИП		Инсенбаев			
Проверил		Токтамисов			
Н.контр.		Аведьян			

RPG-001-6 - АС

Реконструкция канализационной насосной станции КНС-14А (пр.Азаттык, 72-Б) г.Атырау

Архитектурно-строительные решения.

Стадия	Лист	Листов
РП	2	

Фасады (Демонтаж)

ТОО "Rise Project Group"

Формат А3А

План очистки на отметке -7,840 (1 : 100)

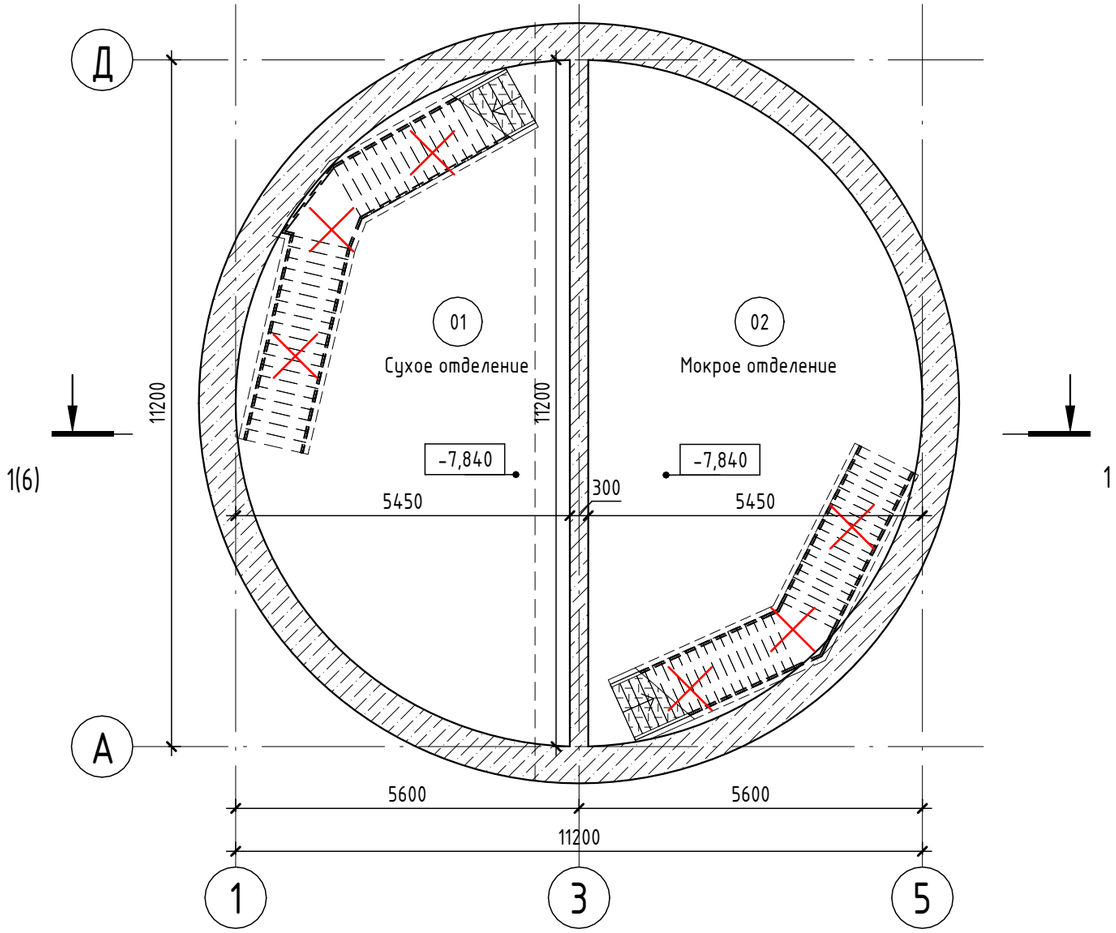

Очитку производить с применением дыхательных аппаратов со сжатым воздухом (изолирующие противогазы) предназначеных для защиты органов дыхания, глаз и кожи лица от воздействия вредных примесей в воздухе независимо от их концентрации, для работы в условиях недостатка кислорода в воздухе рабочей зоны, а также при выполнении работ, связанных с ликвидацией аварийных ситуаций и пожаров.

Дыхательные аппараты со сжатым воздухом включают в себя: лицевую часть (маску, изготовленную из термопластика, выдерживающего высокие температуры, или из силикона); легочный автомат, редуктор, баллон со сжатым воздухом, подвесную систему (ложемент), манометр, сигнальное устройство по понижению давления.

Обеспечение безопасности работ:

- при проведении обслуживания и осмотров оборудования, содержащего высокотоксичные продукты (сероводород и др.);
- при газоопасных работах очистке емкостей для хранения химических продуктов и нефтепродуктов или других аппаратов;
- Портативные измерительные приборы (газоанализаторы);

Спецификация отчистки

Поз.	*Обозначение*	*Наименование*	*Кол.*	*Масса ед., кг*	*Приме-чание*
1	Сухое отделение, Мокрое отделение				
		очистка стен			545,4 $м^2$
		очистка Днища от канализационного ила			190,32 $м^3$

Условные обозначения

- Демонтируемые части

Экспликация помещений

Номер помеще-ния	Наименование	Площадь, $м^2$	Кат. поме-ще-ния
01	Сухое отделение	47,58	
02	Мокрое отделение	47,58	
Общий итог: 2		95,16	

Подготовка к чистке и чистка колодцев, септиков и линий

Перед производством ремонтных работ необходимо выполнить анализ воздушной среды, на ПДК бензина и О2 в местах проведения работ.
Необходимо поставить ограждение на открытый колодец и вывеску.
Работать в канализационном колодце и септиках разрешается с применением дыхательных аппаратов со сжатым воздухом (изолирующие противогазы).
Работать одновременно в септике или колодце разрешается только одному человеку. В случае необходимости допуска одновременно к работе внутри колодца или септика двух или более человек, разрабатываются дополнительные мероприятия, обеспечивающие безопасность проведения работ одновременно несколькими рабочими, а именно: наличие количества дублеров, по числу работающих внутри колодца и септика, последовательность входа и выхода из колодцев или септика, недопущения перекрещивания сигнальных веревок.

Производство ремонтных работ

Газоопасные ремонтные работы проводятся персоналом производства.
К газоопасным работам относятся работы, при проведении которых возможно :
- выделение в воздух вредных, взрывоопасных и пожароопасных веществ в количествах , способных вызвать отравление людей , взрыв или загорание,
- содержание кислорода в воздухе ниже 18 % объемных долей.

Газоопасные работы , связанные с пребыванием людей в колодцах, относятся к 1 группе и разрешается производить только после выполнения всех подготовительных работ и мероприятий, предусмотренных нарядом-допуском. Запрещается увеличивать объем работ не предусмотренных нарядом-допуском. Газоопасные работы по ремонту подземных коммуникаций должно производиться в дневное время.
Работа производится в спецодежде, спецобуви, в дыхательных аппаратов со сжатым воздухом (изолирующие противогазы) с двумя дублерами с применением инструмента не дающем искру.
Перед началом ремонтных работ необходимо:
а/ проверить готовность линии, колодца или септика к ремонту;
б/ проверить применяемые инструменты, приспособления и дыхательных аппаратов со сжатым воздухом (изолирующие противогазы);
в/ проверить знания персонала правил техники безопасности при производстве ремонтных работ внутри колодца и септика.
Перед началом работ из колодца или септика должны быть полностью откачены жидкая фаза, оглушены все поступающие трубопроводы .
Перед спуском человека в колодец или септик противоположный конец сигнальной веревки должен быть надежно закреплен.

Изм.	Кол.уч.	Лист	№док.	Подп.	Дата
Разраб.		Пак			
ГИП		Инсенбаев			
Проверил		Токтамисов			
Н.контр.		Аведьян			

RPG-001-6 - АС

Реконструкция канализационной насосной станции КНС-14А (пр.Азаттык, 72-Б) г.Атырау

Архитектурно-строительные решения.

Стадия	Лист	Листов
РП	3	

План очистки на отметке -7,840

ТОО "Rise Project Group"

Взам. инв. №

Подп. и дата

Инв. № подл.

Формат А3А

План демонтажа (1 : 100)

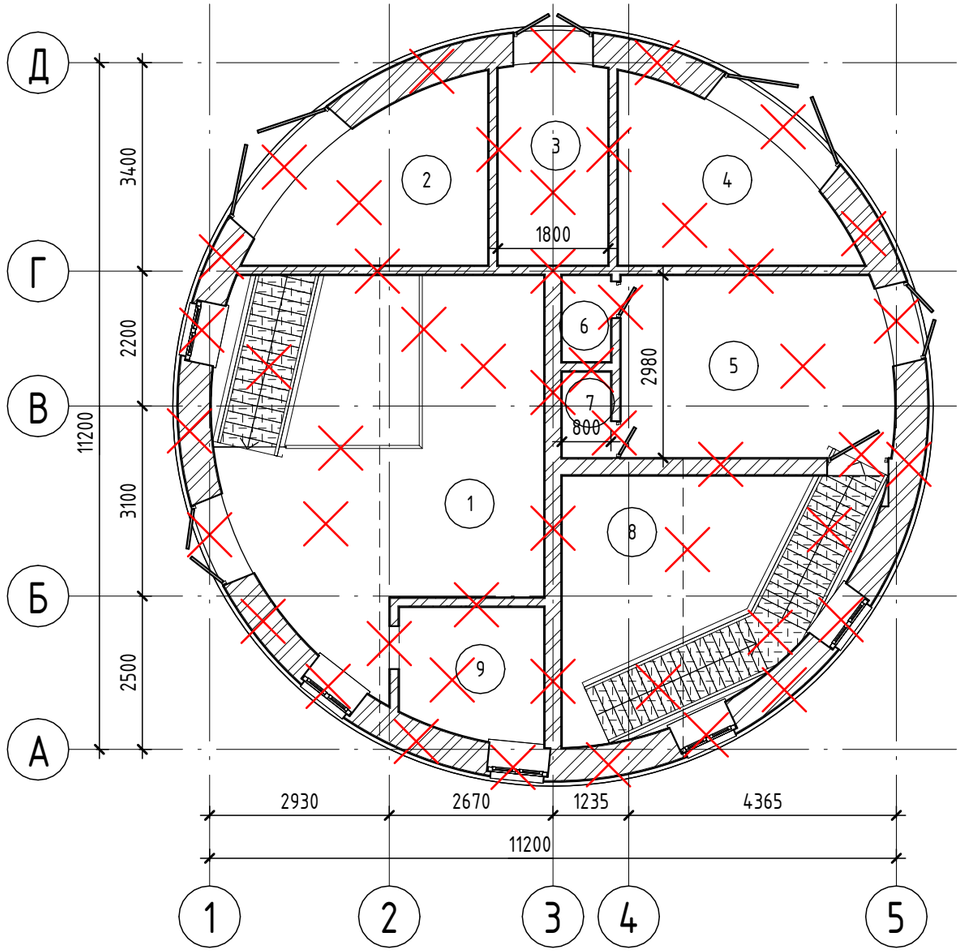

Экспликация помещений

Номер помещения	Наименование	Площадь, м²	Кат. помещения
1	Машинное отделение	29,32	
2	Электро щитовая	8,58	
3	Электрощитовая	5,87	
4	Помещение	8,58	
5	Шахтное отделение	13,02	
6	Подсобное помещение	1,13	
7	Подсобное помещение	1,12	
8	Шахтное отделение	17,51	
9	Подсобное помещение	4,95	
Общий итог: 9		90,08	

Условные обозначения

– Демонтируемые части

Спецификация (Демонтаж)

Поз.	Обозначение	Наименование	Кол.	Масса ед., кг	Примечание
		Демонтаж всех стен выше отметки 0,000			
1		Камень стеновой			340,72 м³
		Демонтаж перекрытия подземной части			
1		Железобетон			47,8 м³

Спецификация элементов заполнения оконных проемов

Марка	Обозначение	Наименование	Кол.	Масса ед., кг	Примечание
О-1	ГОСТ 24700-99	ОД 1400-1000	5		

Спецификация элементов заполнения дверных проемов

Марка	Обозначение	Наименование	Кол.	Масса ед., кг	Примечание
Д-1	ГОСТ 31173-2016	ДСН Дп Брг 2400х2400	2		
Д-2	ГОСТ 31173-2016	ДСН Дп Брг 2100х1400	1		
Д-3	ГОСТ 31173-2016	ДСН Дп Брг 2600х1300	2		
Д-4	ГОСТ 31173-2016	ДСВ Оп Брг Пр 2100х1000	1		
Д-5	ГОСТ 475-2016	ДВ1 Рл 21-6 Г	2		

Спецификация (демонтаж)

Поз.	Обозначение	Наименование	Кол.	Масса ед., кг	Примечание
		Подкрановая балка ПБ-1			
1	ГОСТ 19425-74	Двутавр 30М Lобщ-27,9 пм		50,2	1400,58

Взам. инв. №	Подп. и дата	Инв. № подл.

Изм.	Кол.уч.	Лист	№док.	Подп.	Дата
Разраб.		Пак			
ГИП		Инсенбаев			
Проверил		Токтамисов			
Н.контр.		Аведьян			

RPG-001-6 - АС

Реконструкция канализационной насосной станции КНС-14А (пр.Азаттык, 72-Б) г.Атырау

Архитектурно-строительные решения.

Стадия	Лист	Листов
РП	4	

План демонтажа

ТОО "Rise Project Group"

Формат А3А

Демонтаж кровли (1 : 100)

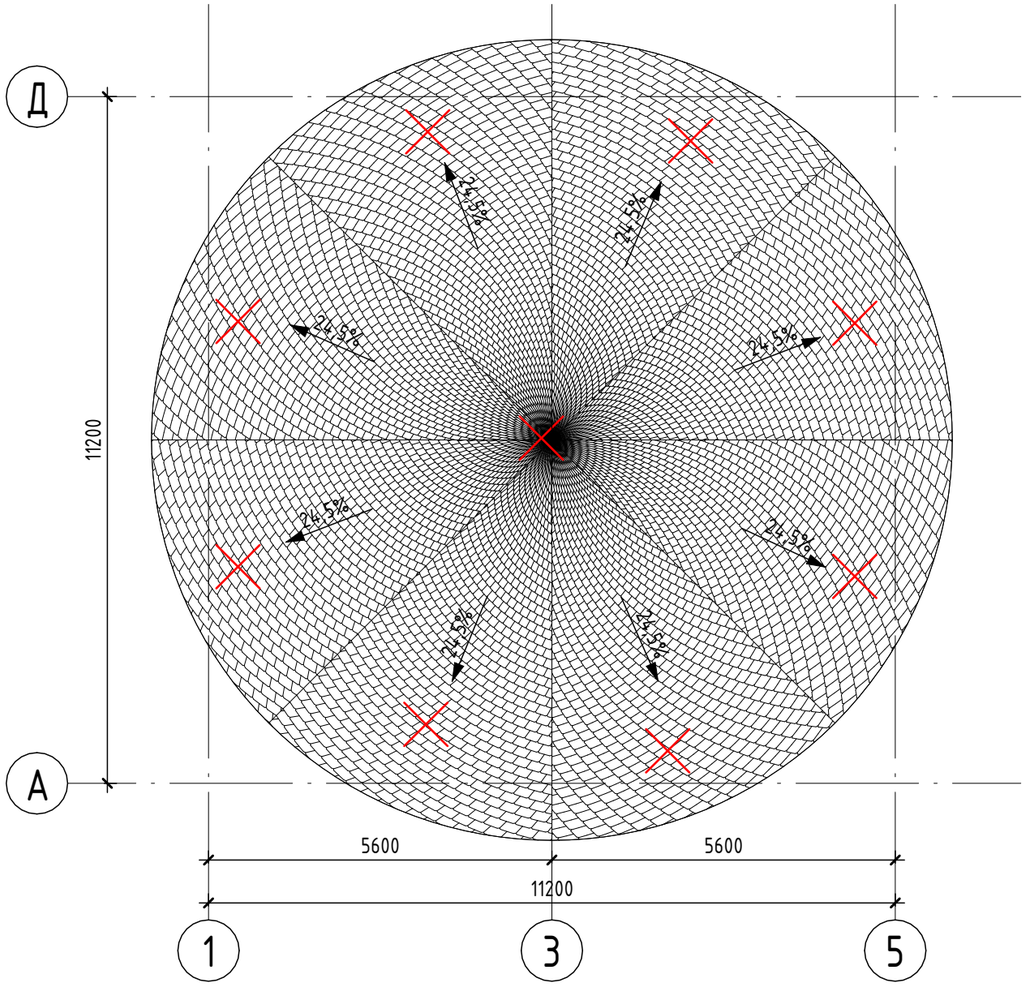

Спецификация (демонтажа кровли)

Поз.	Обозначение	Наименование	Кол.	Масса ед., кг	Приме-чание
1	ГОСТ 24045-2016	Профлист Н60-850-0.7 Ст3пс			151,92 м^2
2		Каркас из древесины			11,0 м^3
3		Стяжка из бетона В15 -50мм			137,92 м^2
4		арм.сеткой Ф4Вр-1 с ячейкой 100х100 мм.			137,92 м^2
5		Гидроизоляция-1 слой полиэт. пленки			137,92 м^2
6	ГОСТ 9573-2012	Мин плита ПЖ-120(НГ)-1000.600.150 толщина 150мм			137,92 м^2
		Пароизоляция-1 слой полиэт. пленки			137,92 м^2
	Перекрытие	Бетон кл. В25 -200мм			35,42 м^3

Условные обозначения

- Демонтируемые части

Взам. инв. №

Подп. и дата

Инв. № подл.

Изм.	Кол.уч.	Лист	№док.	Подп.	Дата	RPG-001-6 - АС			
						Реконструкция канализационной насосной станции КНС-14А (пр.Азаттык, 72-Б) г.Атырау			
Разраб.		Пак				Архитектурно-строительные решения.	Стадия	Лист	Листов
							РП	5	
ГИП		Инсенбаев							
Проверил		Токтамисов				Демонтаж кровли	ТОО "Rise Project Group"		
Н.контр.		Аведьян							

Формат А3А

1-1 (1 : 100)

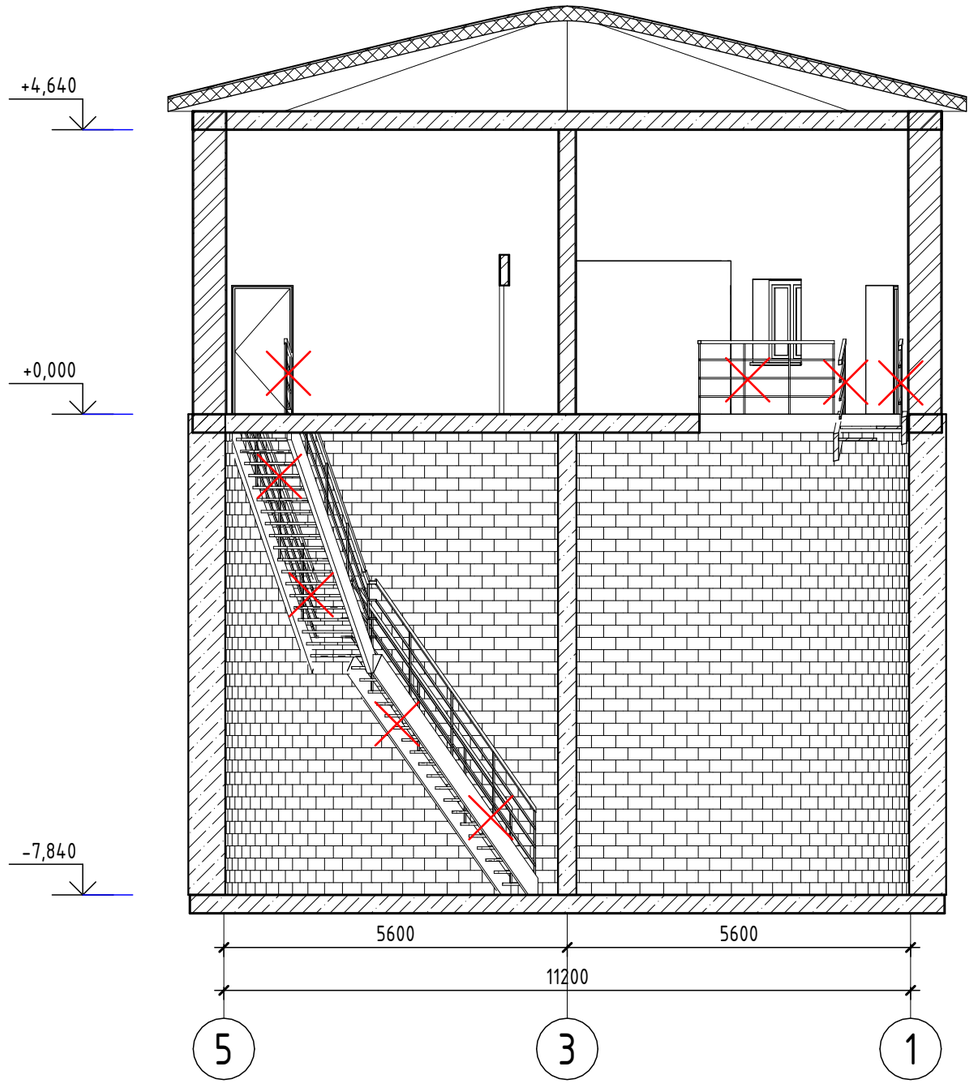

Ограждения ОГ-1, ОГ-2

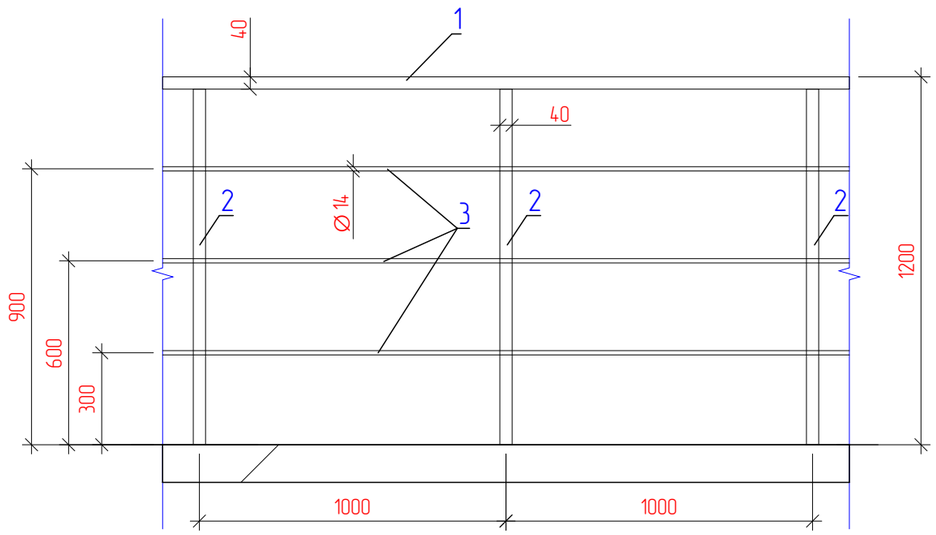

Спецификация (Демонтаж)

Поз.	Обозначение	Наименование	Кол.	Масса ед., кг	Приме-чание
		Лестничный марш ЛМ-1	2		
1		— ПВЛ 610 н.ж.-AISI 430 общ - 10,0 м²	кг/1м²	26	260,0
2	ГОСТ 8240-97	[20П н.ж.-12Х18Н10Т $L_{общ}$ - 22,0 п.м.		18,40	404,8
3		∟ 63х6 н.ж.-AISI 304 $L_{общ}$ - 100,0 п.м.		5,72	572,0
		Площадка ПЛ-1	2		
1		— ПВЛ 610 н.ж.-AISI 430 общ - 1,3 м²	кг/1м²	26	33,8
2	ГОСТ 8240-97	[20П н.ж.-12Х18Н10Т $L_{общ}$ - 4,55 п.м.		18,40	83,72
		Ограждение ОГ-1	2		
1		□ 40х40х4 н.ж. - AISI 430 $L_{общ}$ - 21,8 п.м.		4,2	91,56
2		□ 40х40х4 н.ж. - AISI 430 $L_{общ}$ - 32,48 п.м.		4,2	136,42
3		пруток 14 н.ж. - AISI 316L $L_{общ}$ - 130,8 п.м.		1,208	158,01
		Ограждение ОГ-2			
1		□ 40х40х4 н.ж. - AISI 430 $L_{общ}$ - 8,1 п.м.		4,2	34,02
2		□ 40х40х4 н.ж. - AISI 430 $L_{общ}$ - 9,60 п.м.		4,2	40,32
3		пруток 14 н.ж. - AISI 316L $L_{общ}$ - 24,3 п.м.		1,208	29,36

Условные обозначения

✕ - Демонтируемые части

Изм.	Кол.уч.	Лист	№док.	Подп.	Дата	RPG-001-6 - АС			
						Реконструкция канализационной насосной станции КНС-14А (пр.Азаттык, 72-Б) г.Атырау			
Разраб.		Пак				Архитектурно-строительные решения.	Стадия	Лист	Листов
ГИП		Инсенбаев					РП	6	
Проверил		Токтамисов				Разрез 1-1	ТОО "Rise Project Group"		
Н.контр.		Аведьян							

Взам. инв. №

Подп. и дата

Инв. № подл.

Формат А3А

Фасад 1-5 (1 : 100)

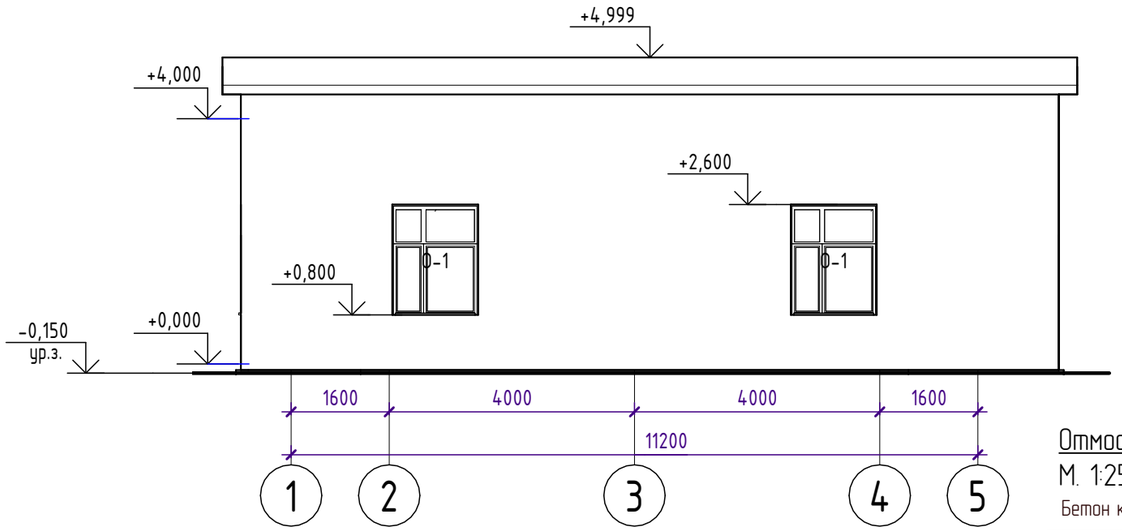

Фасад 5-1 (1 : 100)

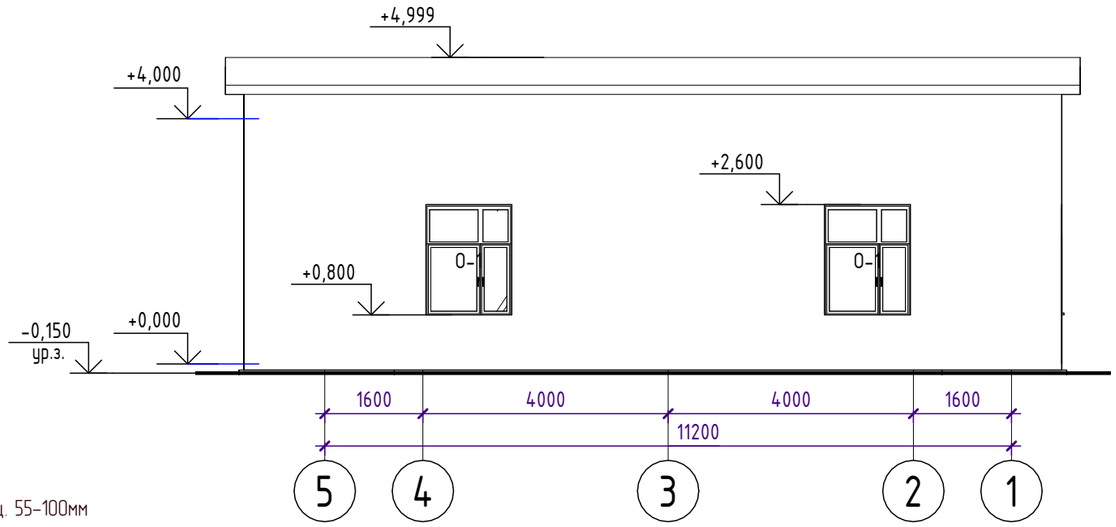

Отмостка

М. 1:25

Бетон кл. С12/15 толщ. 55-100мм

Сетка арматурная 4С $\frac{5Вр1-100}{5Вр1-100}$

Щебень пропитанный битумом толщ.100мм

Уплотненный грунт

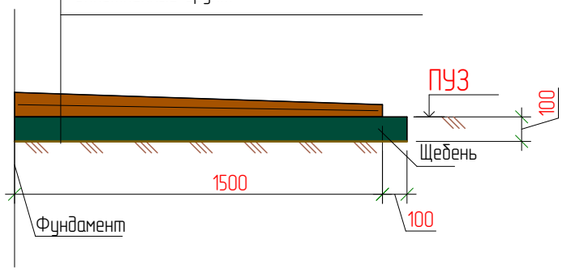

Фасад А-Д (1 : 100)

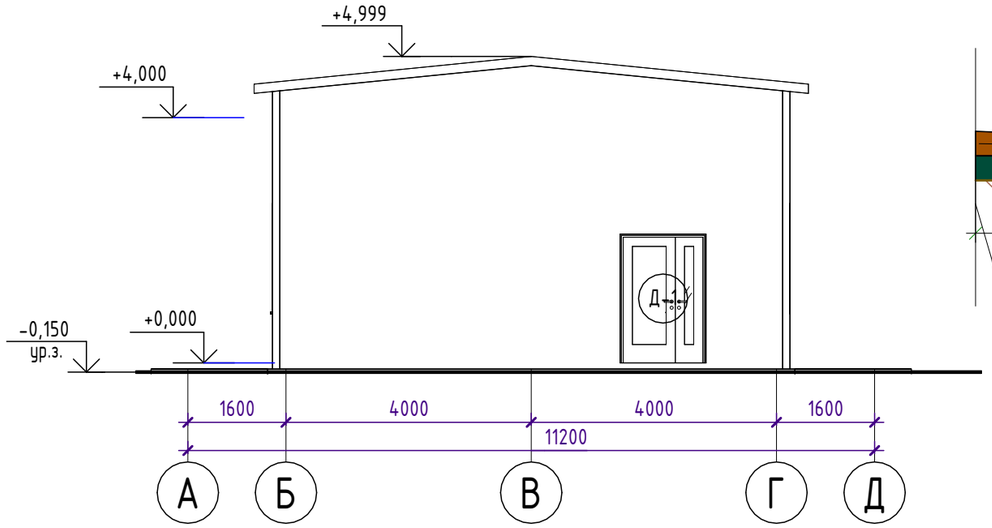

Фасад Д-А (1 : 100)

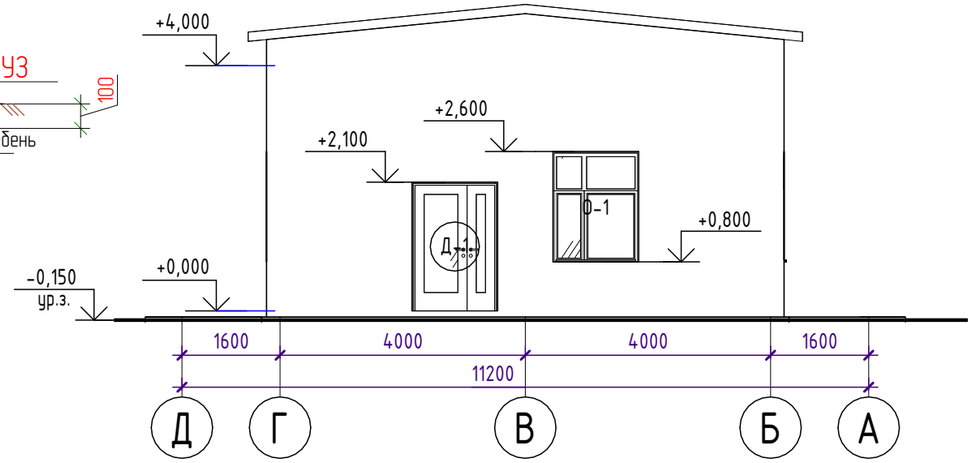

Ведомость отделки фасада

Поз. отделки	Наименование элемента фасада	Наименование материала отделки	Наименование и номер эталонного цвета или образец колера	Примечание
1	Стена	Сэндвич панели		180,37 м^2

Спецификация отмостки

Поз.	Обозначение	Наименование	Кол.	Масса ед., кг	Приме-чание
	СП РК EN 1992-1-1	Бетон кл. С12/15			7,98 м^3
	ГОСТ 23279-12	сетка арматурная 4С $\frac{5Вр1-100}{5Вр1-100}$ 91,83 м^2	1	3,125	286,96
	ГОСТ 8267-93	Щебень М600 фр.20-40 пропитанный горячим битумом до полного насыщения			8,52 м^3

Изм.	Кол.уч.	Лист	№док.	Подп.	Дата
Разраб.		Пак			
ГИП		Инсенбаев			
Проверил		Токтамисов			
Н.контр.		Аведьян			

RPG-001-6 - АС

Реконструкция канализационной насосной станции КНС-14А (пр.Азаттык, 72-Б) г.Атырау

Архитектурно-строительные решения.

Стадия	Лист	Листов
РП	7	

Фасады

ТОО "Rise Project Group"

Формат А3А

Согласовано

Согласовано

ТХ

Инсенбаев

Взам. инв. №

Подп. и дата

Инв. № подл.

План на отметке -7,840 (1 : 100)

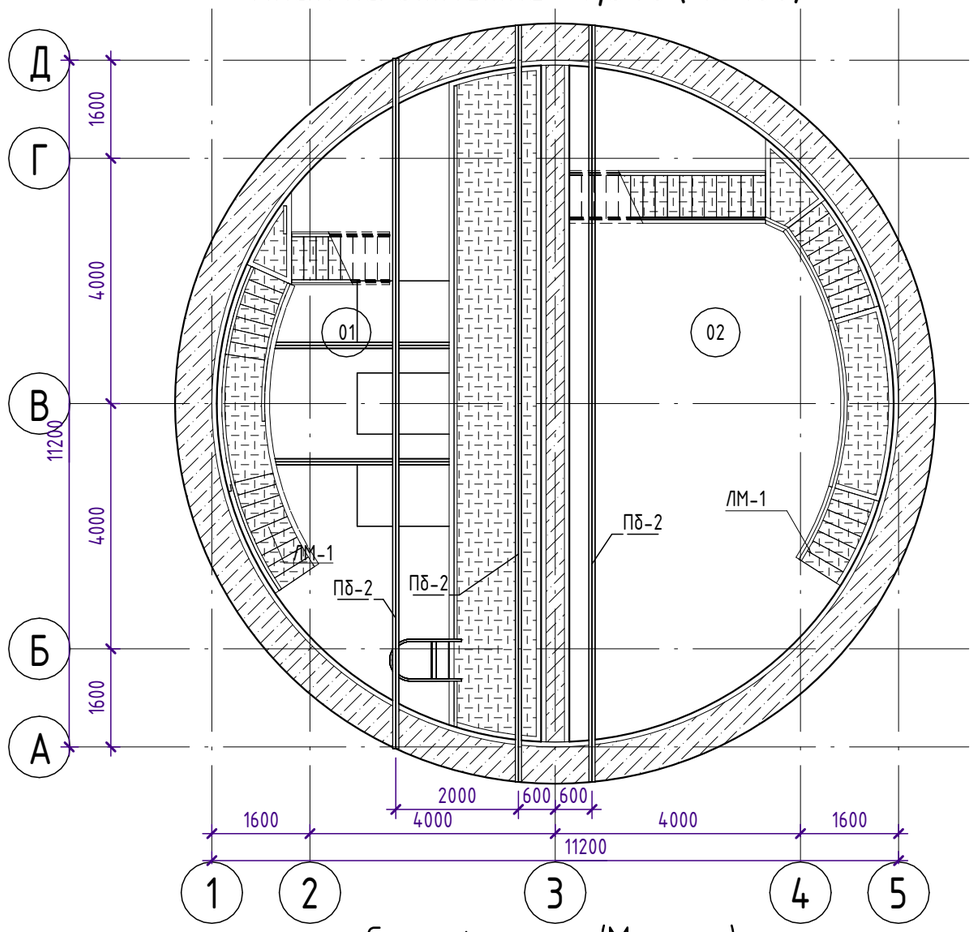

Экспликация помещений

Номер помещения	Наименование	Площадь, м²	Кат. помещения
01	Машинный зал	45,32	
02	Приемный резервуар	45,32	
Общий итог: 2		90,64	

Спецификация

Поз.	Обозначение	Наименование	Кол.	Масса ед., кг	Примечание
		Подкрановая балка			
Пб-2	ГОСТ 26020-83	Двутавр 20Б1 н.ж. Lобщ.- 35,94 мм		22,4	805,056
2	ГОСТ 8240-97	[20П н.ж.-12Х18Н10Т L-400 мм	18	18,40	132,48
		Хомут	9		
2	ГОСТ 8509-93	∟ 100х7 н.ж.-AISI 304 L-400 мм	2	10,79	8,64
	ГОСТ 19903-2015	Лист — 3х100 н.ж. L-1600 мм	2	23,55	7,54
		Болт М16 н.ж. - AISI 316	4		

Спецификация (Монтаж)

Поз.	Обозначение	Наименование	Кол.	Масса ед., кг	Примечание
		Площадка ПЛ-1			
1	ГОСТ 8240-97	[20П Lобщ-133,4 пм		18,40	2454,56
1	ГОСТ 4001- 2013	ПВЛ 610 общ - 53,14м²	кг/1м²	26,00	1381,64
		Лестничный марш ЛМ-1			
1	ГОСТ 8240-97	[20П Lобщ-69,5 пм		18,40	1278,80
2	ГОСТ 8509-93	∟ 63х6 Lобщ-193,44 пм		5,72	1106,48
3	ГОСТ 4001- 2013	ПВЛ 610 общ - 22,32м²	кг/1м²	26,00	580,32
		Ограждение ОГ-1			
1	ГОСТ 30245-2012	▫ 40х40х4 Lобщ - 69,66 п.м.		4,2	292,57
2	ГОСТ 30245-2012	▫ 40х40х4 Lобщ - 84,0 п.м.		4,2	352,80
3	ГОСТ 34028-2016	пруток МД 14х11700-А240 Lобщ - 208,98 п.м.		1,208	252,45

Примечание
1. Концы Крановых балок установить на стены Машинного отделения и шахты приема
2. Читать совместно с листами АС-перекрытия балки

Ограждения ОГ-1

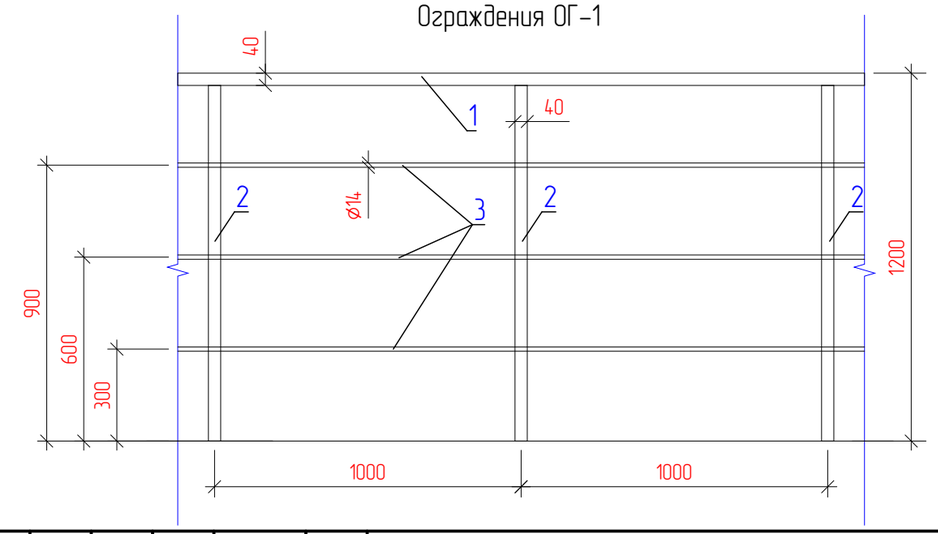

Изм.	Кол.уч.	Лист	№док.	Подп.	Дата
Разраб.		Пак			
ГИП		Инсенбаев			
Проверил		Токтамисов			
Н.контр.		Аведьян			

RPG-001-6 - АС

Реконструкция канализационной насосной станции КНС-14А (пр.Азаттык, 72-Б) г.Атырау

Архитектурно-строительные решения.

Стадия	Лист	Листов
РП	8	

План на отметке -7,840

ТОО "Rise Project Group"

Согласовано

Согласовано

ТХ

Инсенбаев

Взам. инв. №

Подп. и дата

Инв. № подл.

Формат А3А

Монтаж листов встык

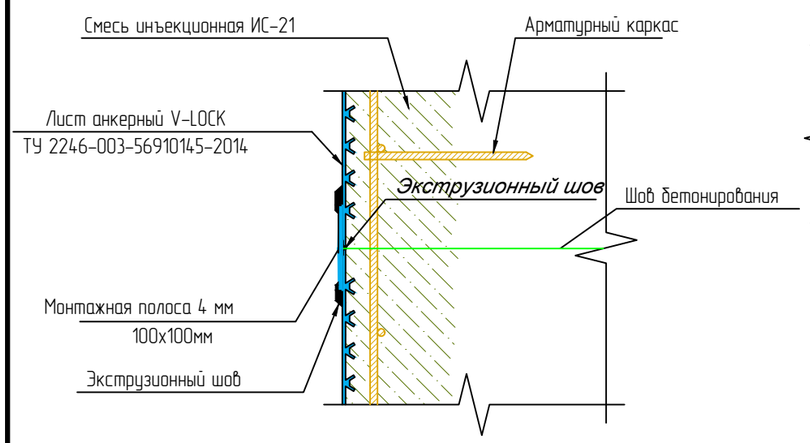

Вариант выполнения углов

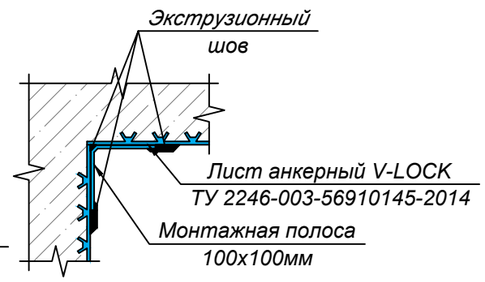

Приямок П-1

М 1:50

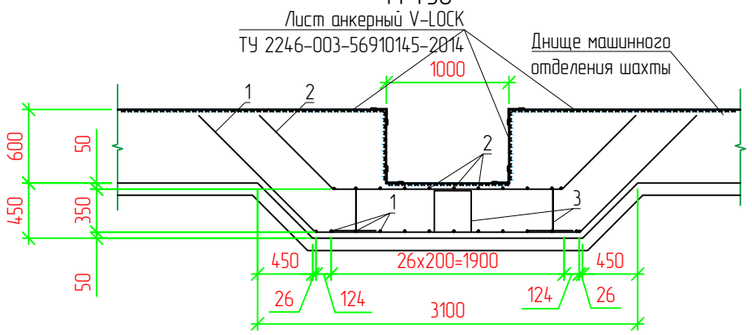

Вариант 6

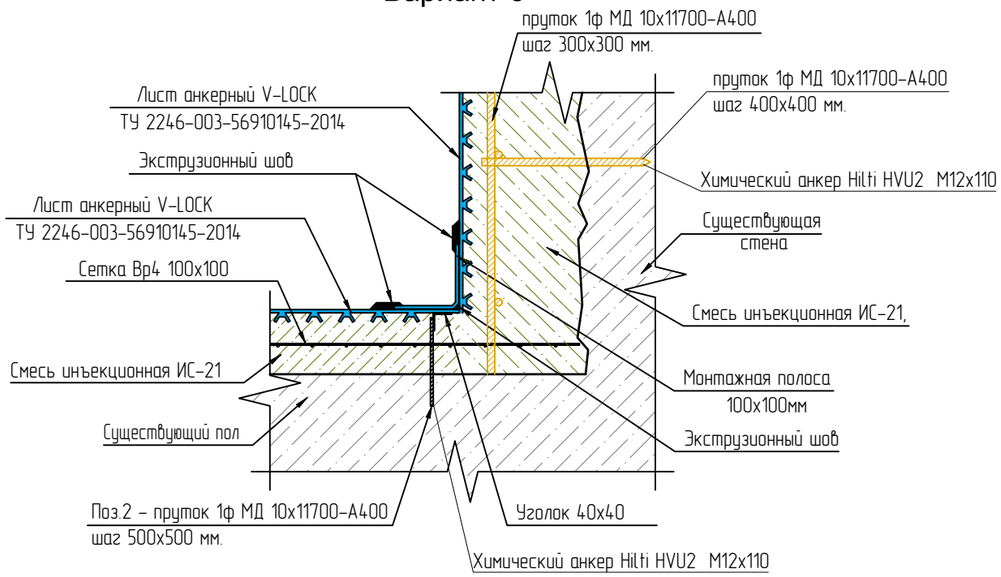

Примечание:

1) При бетонировании или гидроизоляции с помощью иньекционых смесей принять швы бетонирования в горячую
2) При бетонировании с разрывом более 2 часов Использовать Пенебер или Гидрошпонки принять решение по месту согласовать с Проектной организацией

Спецификация

Поз.	Обозначение	Наименование	Кол.	Масса ед., кг	Приме-чание
		Днища			
1	ГОСТ 23279-12	сетка арматурная 4С $\frac{4Вр1-100}{4Вр1-100}$ 110,64 м^2		1,8	199,16
2	ГОСТ 34028-2016	пруток 1ф МД 10х11700-А400 L-180 мм шаг 500х500	443	0,11	48,73
3	217-103-0207	Химический анкер Hilti HVU2 M12x110	443		
4	ГОСТ 8509-93	∟ 40х3 Lобщ-67,98 пм		1,85	125,76
		Смесь инъекционная ИС-21, для омоноличивания анкерного листа, м3			8,86 м^3
	СТ 1064-1907-09-ТОО-11-2017	Лист анкерный KGS V-LOCK			110,64м2
		Стена			
1	ГОСТ 34028-2016	пруток 1ф МД 10х11700-А400 Lобщ-3520,49 пм Шаг 300х300	1	0,617	2172,14
2	ГОСТ 34028-2016	пруток 1ф МД 10х11700-А400 L-180 мм шаг 400х400	3522	0,11	387,42
3	217-103-0207	Химический анкер Hilti HVU2 M12x110	3522		
		Смесь инъекционная ИС-21, для омоноличивания анкерного листа, м3			40,81 м^3
	СТ 1064-1907-09-ТОО-11-2017	Лист анкерный KGS V-LOCK			552,08 м2
		Перекрытие.			
		Штукатурка	1 слоя		105,0м2
	ТУ 2316-002-93599159-2006	Грунтовка "Акриловая жидкая резина SYNTOROOF-ELAST" разбавленая водой 1:1	1 слоя		105,0м2
	ТУ 2316-002-93599159-2006	"Акриловая жидкая резина SYNTOROOF-ELAST"	2 слоя		105,0м2
		Приямок П-1	1		
1	ГОСТ 34028-2016	пруток 1ф МД 16х11700-А400 L -4850мм шаг 200	26	7,65	198,90
2	ГОСТ 34028-2016	пруток 1ф МД 16х11700-А400 L -3570мм шаг 200	22	5,63	123,86
3	ГОСТ 34028-2016	пруток МД 16х11700-А240 L-1750мм Шаг 400х400	9	2,76	24,84
	СП РК EN 1992-1-1	Бетон кл. С20/25 W14 F150			5,80 м3
	СТ 1064-1907-09-ТОО-11-2017	Лист анкерный KGS V-LOCK			3,м2

Изм.	Кол.	Лист	N док.	Подпись	Дата	RPG-001-6-АС			
						Реконструкция канализационной насосной станции КНС-14А (пр.Азаттык, 72-Б) г.Атырау			
Разраб.		Пак				Архитектурно-строительные решения	Стадия	Лист	Листов
ГИП		Инсенбаев					РП	9	
Проверил		Токетамисов				Герметизация Машинного зала и Шахты приема	ТОО "Rise Project Group"		
Н.контр.		Аведьян							

Согласовано
ТХ
Инсенбаев
Взам. инв. N
Подп. и дата
Инв. N подл.

Копировал

Формат А3

План фундамента под насос
М. 1:50

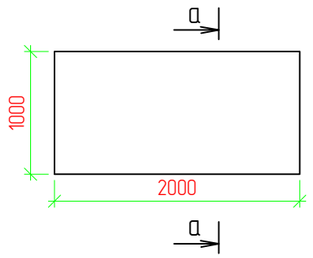

а–а
М. 1:25

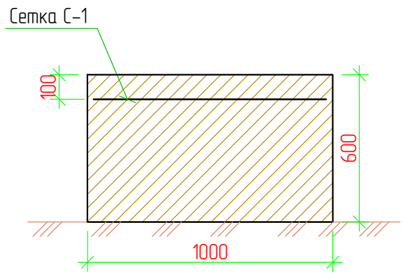

СПЕЦИФИКАЦИЯ (демонтажа, монтажа)

Поз.	Обозначение	Наименование	Кол.	Масса ед., кг	Приме-чание
	Фундамент под насос (демонтаж)	Монолитный фундамент ФМ-1	3		
С-1	ГОСТ 34028-2016	пруток 1ф МД 12х11700-А400 L-22,00 пм	1	0,888	19,35
	СП РК EN 1992-1-1	Бетон кл. С20/25 W14 F150			1,21 $м^3$
	Фундамент под насос (монтаж)	Монолитный фундамент ФМ-1	2		
С-1	ГОСТ 34028-2016	пруток 1ф МД 12х11700-А400 L-22,00 пм	1	0,888	19,35
	СП РК EN 1992-1-1	Бетон кл. С20/25 W14 F150			1,21 $м^3$

Примечание

1. Объем материалов дано на один фундамент.
2. Фундаменты выстовить согласно разделу ТХ
3. Данный лист смотреть совместно с листами АС-8

Согласовано
ТХ
Инсенбаев

Взам. инв. N

Подп. и дата

Инв. N подл.

Изм.	Кол.	Лист	N док.	Подпись	Дата	RPG-001-6-АС			
						Реконструкция канализационной насосной станции КНС-14А (пр.Азаттык, 72-Б) г.Атырау			
Разраб.		Пак				Архитектурно-строительные решения	Стадия	Лист	Листов
ГИП		Инсенбаев					РП	10	
Проверил		Токетамисов				Монолитный фундамент ФМ-1	ТОО "Rise Project Group"		
Н.контр.		Аведьян							

Копировал

Формат А3

Л-1.
М 1:25

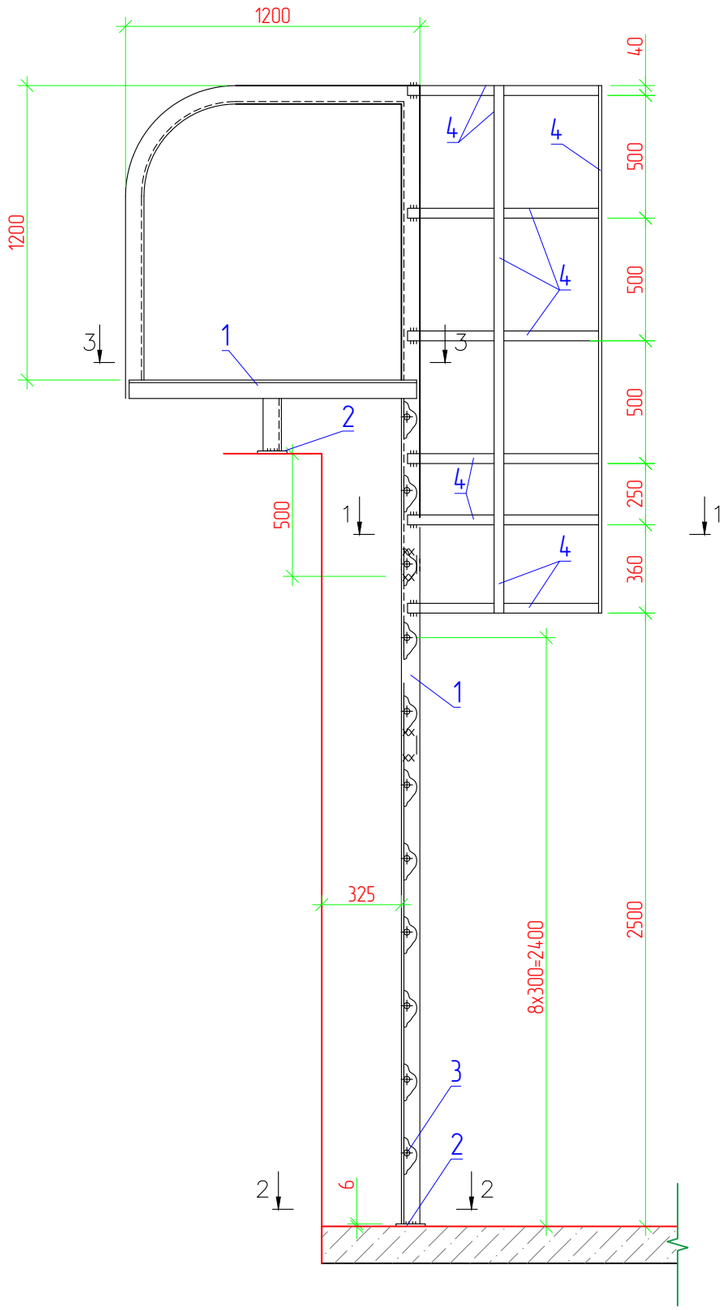

Спецификация

Поз.	Обозначение	Наименование	Кол.	Масса ед., кг	Приме-чание
		Лестница Л-1.			
		Металл			
1		Уголок 75х6 н.ж.-AISI 304 Lобщ=29,7 м.п		6,89	204,7
2		Лист -100х6 н/ж 10х17хн13м2т L=100	6	4,71	0,28
3		⌀16 н/ж 10х17хн13м2т L=800	17	1,578	21,46
4		Лист -40х4 н/ж 10х17хн13м2т L=18,8м.п.		1,256	23,61
		Лист н/ж 10х17хн13м2т ПВ 508 х 1050 х 800	1	20,9	17,56

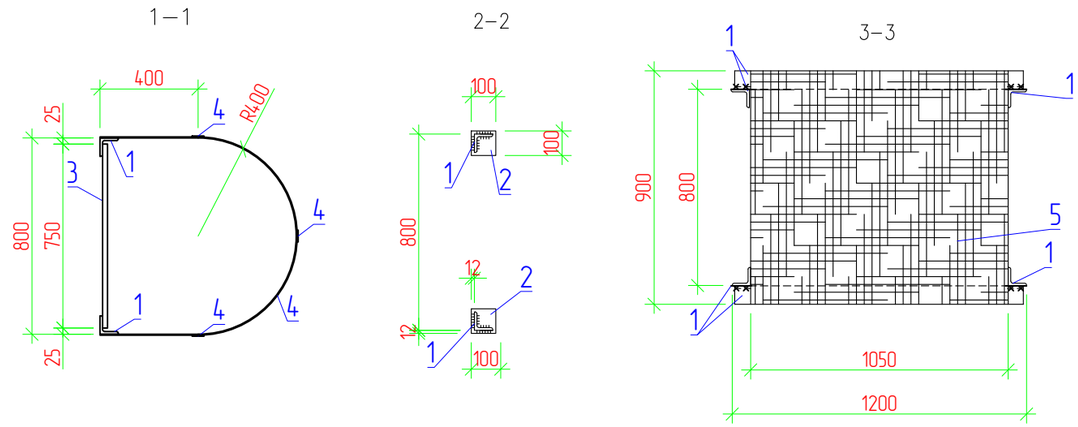

Данный лист смотреть совместно с листом КР-16.

Изм.	Кол.	Лист	N док.	Подпись	Дата
Разраб.		Пак			
ГИП		Инсенбаев			
Проверил		Токетамисов			
Н.контр.		Аведьян			

RPG-001-6-АС

Реконструкция канализационной насосной станции КНС-14А (пр.Азаттык, 72-Б) г.Атырау

Архитектурно-строительные решения	Стадия	Лист	Листов
	РП	11	
Лестница Л-1	ТОО "Rise Project Group"		

Согласовано
ТХ
Инсенбаев

Взам. инв. N

Подп. и дата

Инв. N подл.

Копировал

Формат А3

План перекрытия на отметке -0,300 (1 : 25)

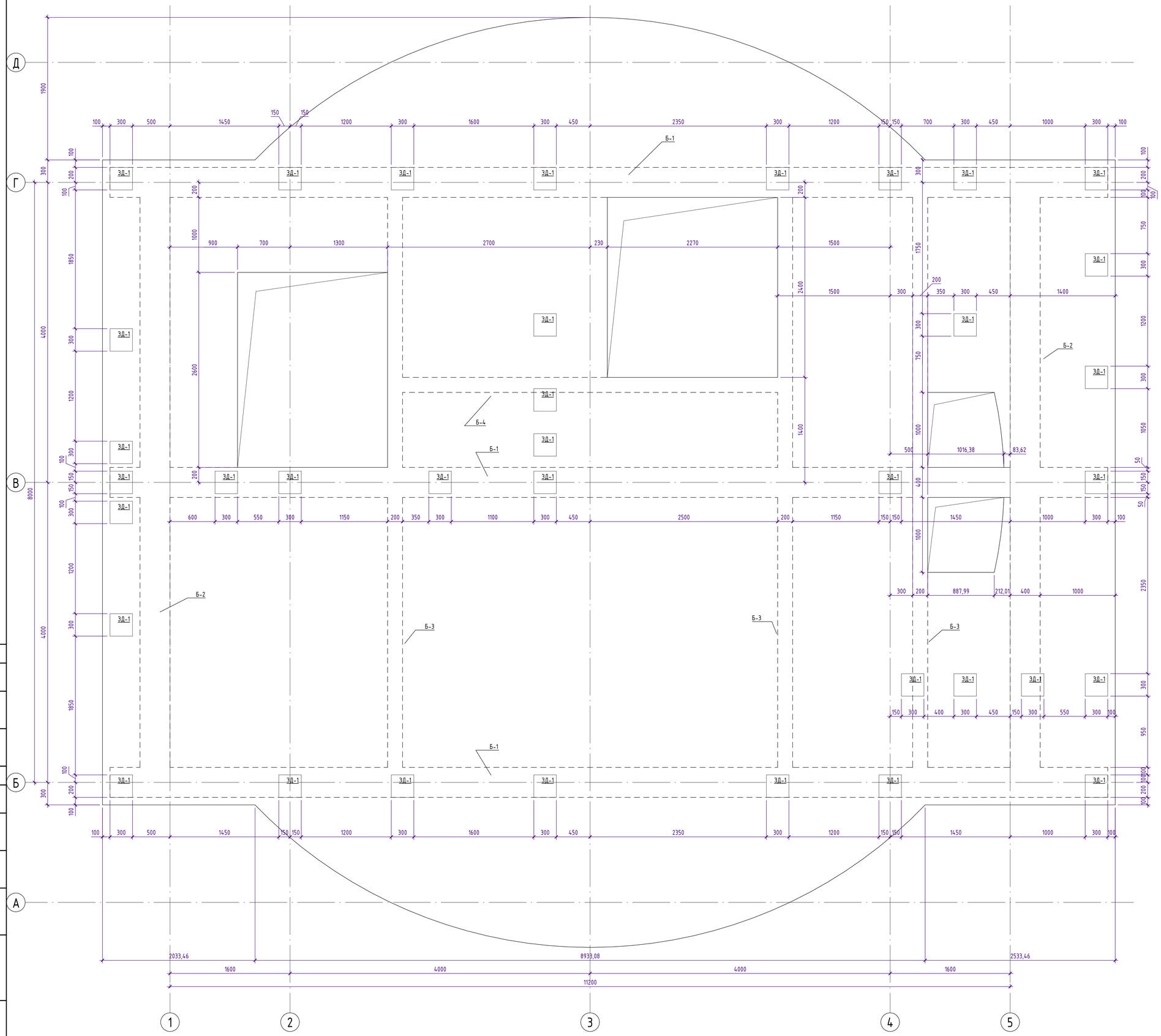

ЗД-1 (1 : 10)

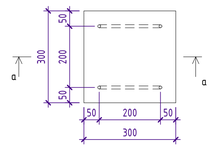

а–а
М.1:10

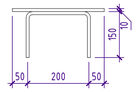

Спецификация

Поз.	Обозначение	Наименование	Кол.	Масса ед., кг	Приме-чание
		Закладная деталь ЗД-1	36		
1	ГОСТ 34028-2016	пруток 1р МД 10х11700-А400 L-500мм	2	0,31	0,62
2	ГОСТ 19903-2015 н.х.	Лист — 10х300 L-300 мм	1	7,07	7,07

ЗД-2
М1:10

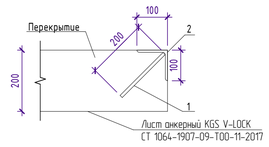

Спецификация

Поз.	Обозначение	Наименование	Кол.	Масса ед., кг	Приме-чание
		Закладная деталь ЗД-2			
1	ГОСТ 34028-2016	пруток 1р МД 10х11700-А400 L-450мм Шаг 200	450	0,28	126,0
2	н.х.-AISI 304	∟ 100х7 Lобщ-89,9 пм	1	10,79	970,02

Разрез перекрытия ПР-1
М. 1:25

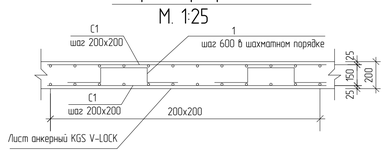

Спецификация

Поз.	Обозначение	Наименование	Кол.	Масса ед., кг	Приме-чание
		Перекрытие ПР-1	1		
С-1	ГОСТ 34028-2016	пруток 1р МД 12х11700-А400 Lобщ-1606,0м.п. шаг 200х200 мм	2	0,888	2852,26
1	ГОСТ 34028-2016	пруток МД 8х11700-А240 L-1200мм шаг 600х600 мм в шахматном порядке	584	0,474	276,82
	СП РК EN 1992-1-1	Бетон кл. С20/25 W14 F150			29,2 $м^3$
	СТ 1064-1907-09-ТОО-11-2017	Лист анкерный KGS V-LOCK			162,5 $м^2$

Примечание
1. Закладная деталь ЗД-1, ЗД-2 устанавливается по периметру отверстий в перекрытии, перед заливкой бетона

Изм.	Кол.уч.	Лист	№док.	Подп.	Дата	RPG-001-6 - АС			
						Реконструкция канализационной насосной станции КНС-14А (пр.Азаттык, 72-Б) г.Атырау			
Разраб.		Пак				Архитектурно-строительные решения.	Стадия	Лист	Листов
ГИП		Инсенбаев					РП	12	
Проверил		Токтамисов				План перекрытие на отметке -0,300	ТОО "Rise Project Group"		
Н.контр.		Абедьян							

Согласовано
Согласовано
Инсенбаев ТХ
Взам. инв. №
Подп. и дата
Инв. № подл.

Формат А1А

План балок (1 : 100)

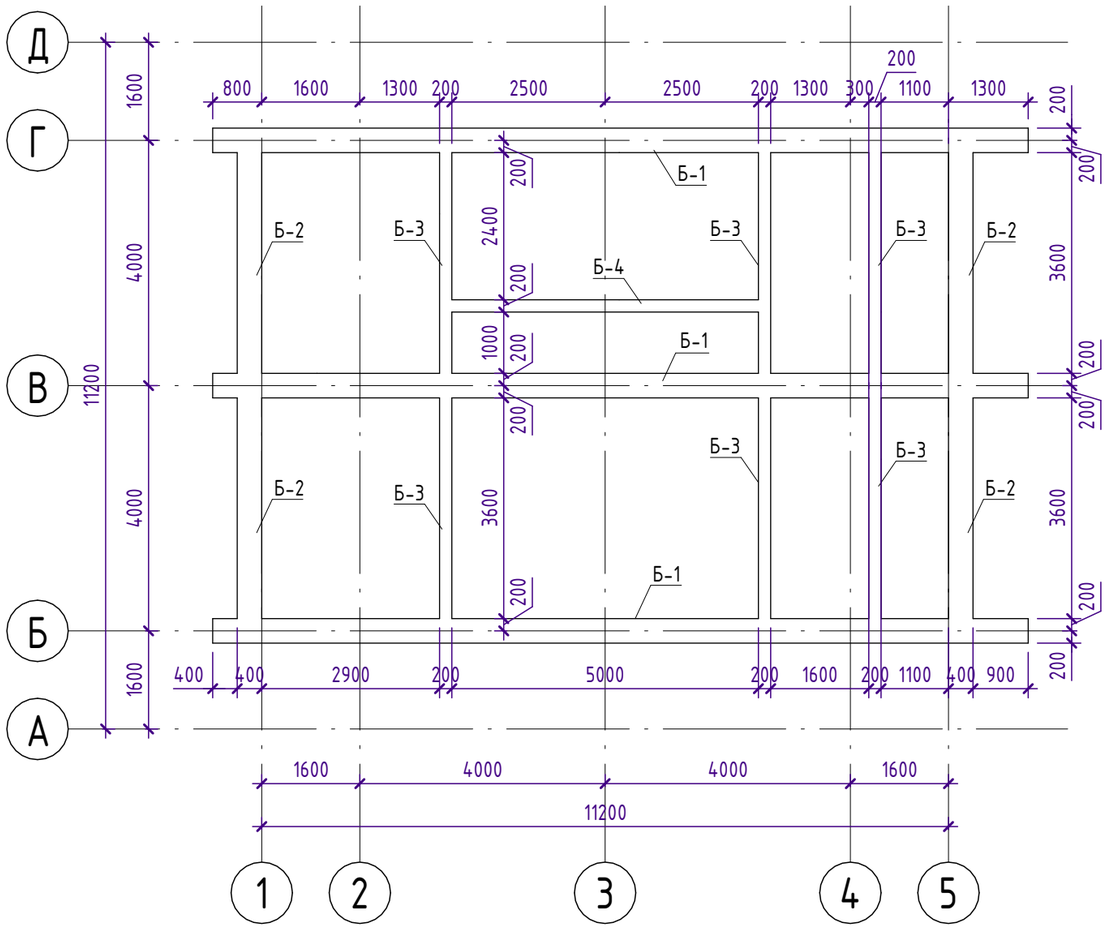

Спецификация балок

Поз.	Обозначение	Наименование	Кол.	Масса ед., кг	Приме-чание
Б-1	СП РК EN 1992-1-1	Бетон кл. С20/25 W14 F150			9,6 м³
Б-2	СП РК EN 1992-1-1	Бетон кл. С20/25 W14 F150			4,1 м³
Б-3	СП РК EN 1992-1-1	Бетон кл. С20/25 W14 F150			3,1 м³
Б-4	СП РК EN 1992-1-1	Бетон кл. С20/25 W14 F150			0,7 м³

Согласовано

Согласовано

ТХ

Инсенбаев

Взам. инв. №

Подп. и дата

Инв. № подл.

Изм.	Кол.уч.	Лист	№док.	Подп.	Дата
Разраб.		Пак			
ГИП		Инсенбаев			
Проверил		Токтамисов			
Н.контр.		Аведьян			

RPG-001-6 - АС

Реконструкция канализационной насосной станции КНС-14А (пр.Азаттык, 72-Б) г.Атырау

Архитектурно-строительные решения.

Стадия	Лист	Листов
РП	13	

План балок

ТОО "Rise Project Group"

Формат А3А

Балка Б-1
М. 1:25

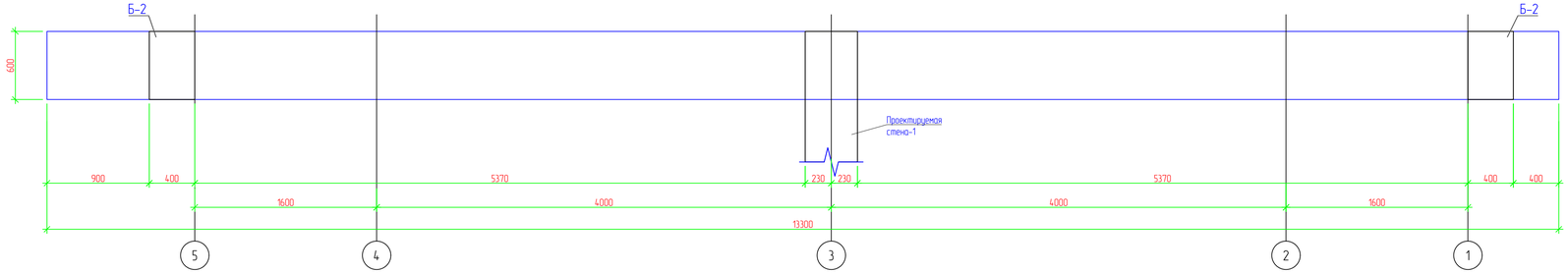

Сечение 1-1
М 1:10

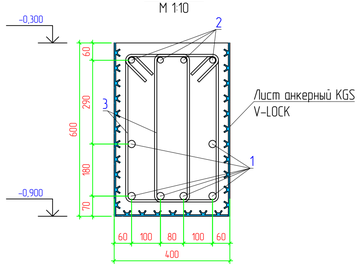

Армирование Б-1
М. 1:25

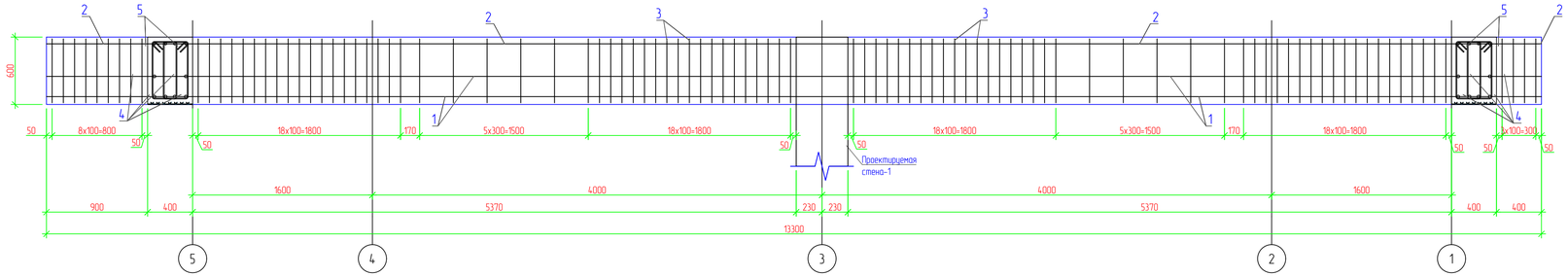

Узел стыка рабочей арматуры

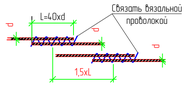

СПЕЦИФИКАЦИЯ

Поз.	Обозначение	Наименование	Кол.	Масса ед., кг	Приме-чание
		Балка Б-1	3		
1	ГОСТ 34028-2016	пруток ф МД 25х11700-А400 L=13300 мм	6	3,853	307,44
2	ГОСТ 34028-2016	пруток ф МД 20х11700-А400 L=13300 мм	4	2,466	131,20
3	ГОСТ 34028-2016	пруток МД 8х11700-А240 L=1600 мм	227	0,395	143,01
	СТ 1064-1907-09-ТОО-11-2017	Лист анкерный KGS V-LOCK			21,76 $м^2$

ПРИМЕЧАНИЕ

1. Защитный слой бетона принять по наружней грани поперечной арматуры.
2. Хомуты гнуть п4. ри монтаже.
3. Арматурный каркас в балках не прерывается в случаях прохождения балки насквозь колоны. В случае тарцевого окончания балки в поперечной балке. Выполнить анкеровку продольных стержней балок покрытия Поз.4-5

Изм	Кол	Лист	N док	Подпись	Дата	RPG-001-6-АС		
						Реконструкция канализационной насосной станции КНС-14А (пр.Азаттык, 72-Б) г.Атырау		
Разраб.		Пак				Архитектурно-строительные решения	Стадия	Лист	Листов
ГИП		Инсенбаев					РП	14	
Проверил		Токетамисов				Балка Б-1	TOO "Rise Project Group"		
Н.контр.		Абедьян							

Согласовано

Взам. инв. N

Подп. и дата

Инв. N подл.

Копировал

Формат А3х3

Балка Б-2
М. 1:25

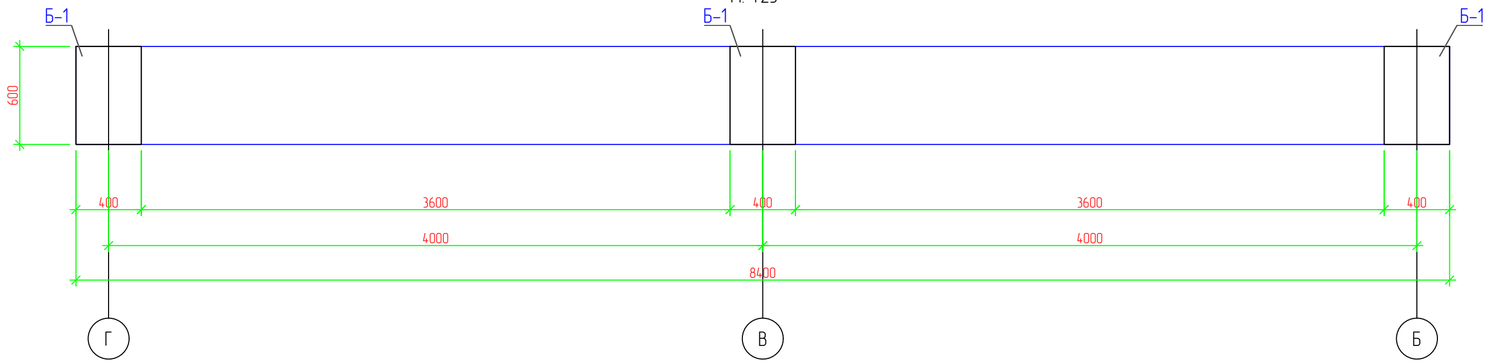

Армирование Б-2
М. 1:25

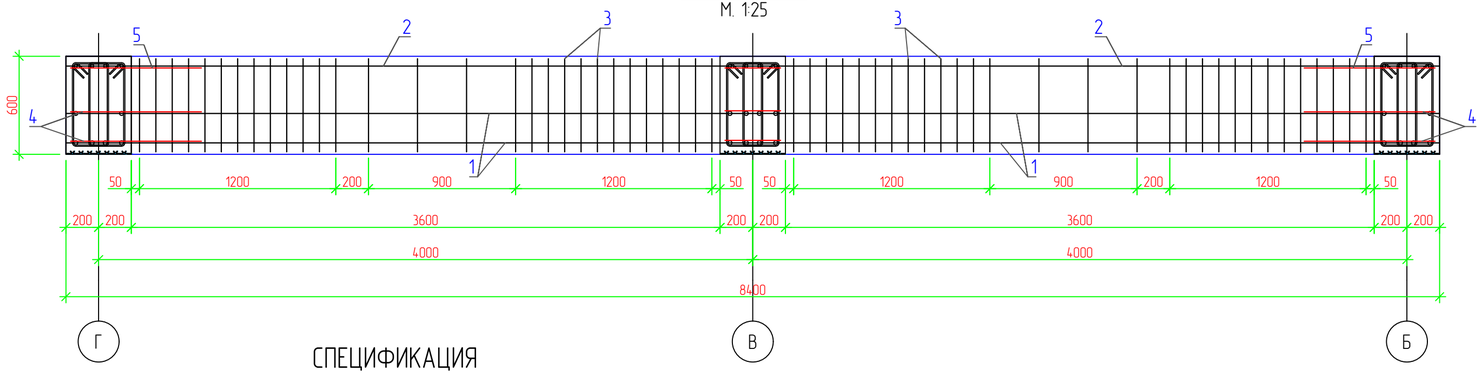

Сечение 1-1
М 1:10

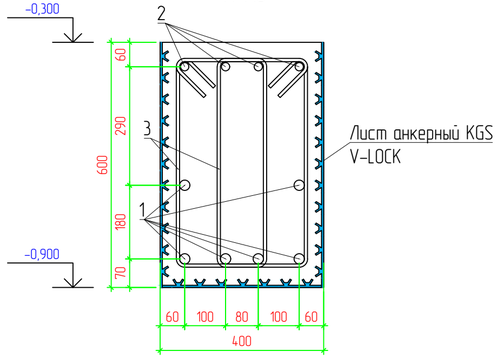

Поз. 4-5

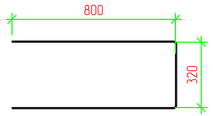

СПЕЦИФИКАЦИЯ

Поз.	Обозначение	Наименование	Кол.	Масса ед., кг	Приме-чание
		Балка Б-2	2		
1	ГОСТ 34028-2016	пруток ф МД 25х11700-А400 L-10000 мм	6	3,853	231,18
2	ГОСТ 34028-2016	пруток ф МД 20х11700-А400 L-10000 мм	4	2,466	98,64
3	ГОСТ 34028-2016	пруток МД 8х11700-А240 L-1600 мм	134	0,395	84,42
4	ГОСТ 34028-2016	пруток ф МД 25х11700-А400 L-1920 мм	4	3,853	29,60
5	ГОСТ 34028-2016	пруток ф МД 20х11700-А400 L-1920 мм	2	2,466	9,46
	СТ 1064-1907-09-ТОО-11-2017	Лист анкерный KGS V-LOCK			13,92 $м^2$

Узел стыка рабочей арматуры

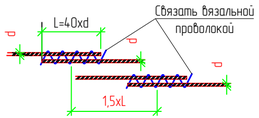

ПРИМЕЧАНИЕ

1. Защитный слой бетона принять по наружней грани поперечной арматуры.
2. Хомуты гнуть при монтаже.
3. Арматурный каркас в балках не прерывается в случаях прохождения балки насквозь колоны.
4. В случае тарцевого окончания балки в коллоне. Выполнить анкеровку продольных стержней балок покрытия Поз.4-5
5. Данный лист читать совместно с листами КЖ-ххх

Изм.	Кол.	Лист	N док.	Подпись	Дата	RPG-001-6-АС
						Реконструкция канализационной насосной станции КНС-14А (пр.Азаттык, 72-Б) г.Атырау
Разраб.		Пак				Архитектурно-строительные решения — Стадия: РП; Лист: 15; Листов:
ГИП		Инсенбаев				
Проверил		Токетамисов				Балка Б-2
Н.контр.		Абедьян				ТОО "Rise Project Group"

Согласовано

Взам. инв. N

Подп. и дата

Инв. N подл.

Копировал

Формат А4х3

Балка Б-3
М. 1:25

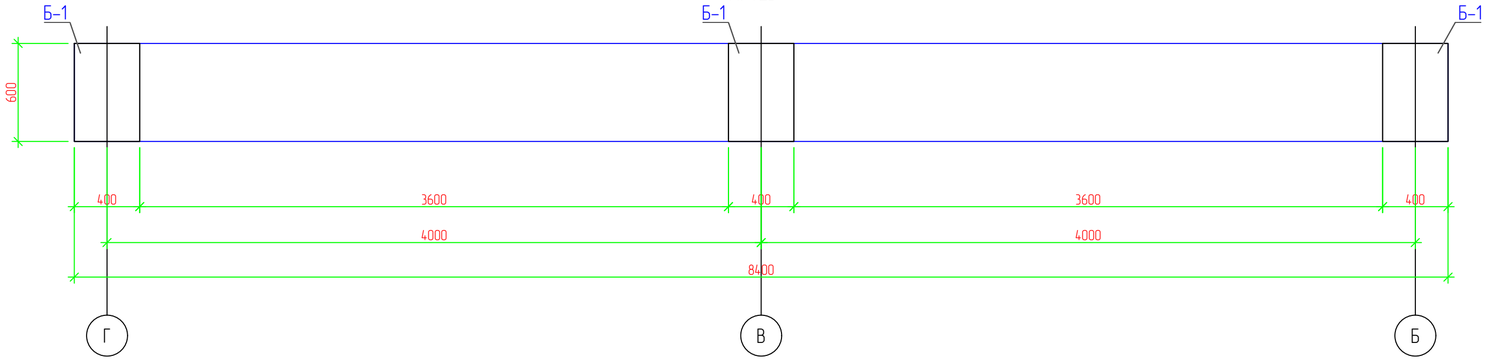

Армирование Б-3
М. 1:25

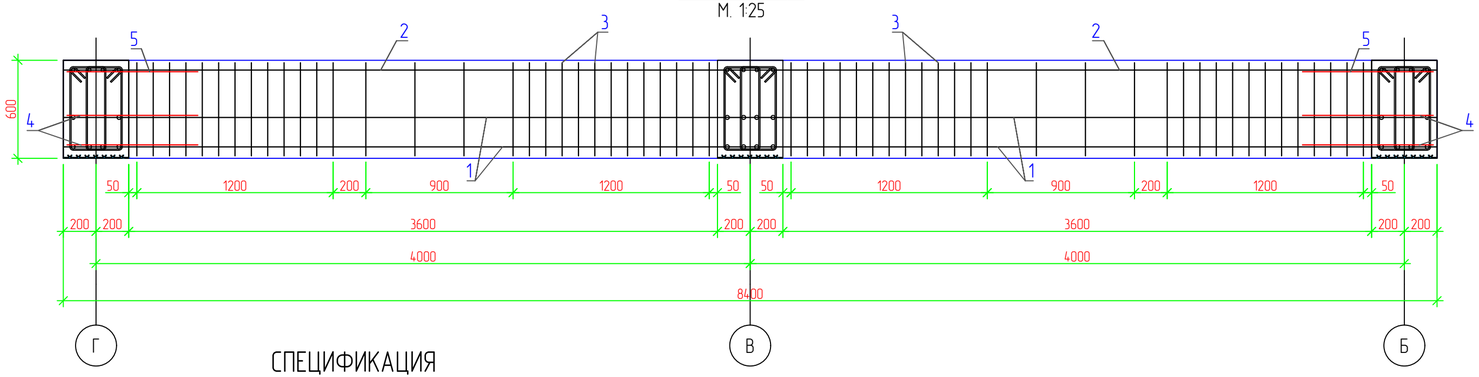

Сечение 1-1
М. 1:10

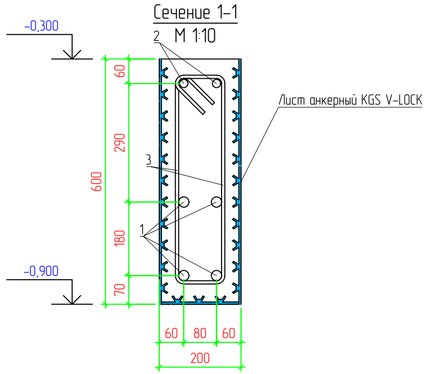

Поз. 4-5

СПЕЦИФИКАЦИЯ

Поз.	Обозначение	Наименование	Кол.	Масса ед., кг	Приме-чание
		Балка Б-3	3		
1	ГОСТ 34028-2016	пруток ⌀ МД 25х11700-А400 L-10000 мм	4	3,853	154,12
2	ГОСТ 34028-2016	пруток ⌀ МД 20х11700-А400 L-10000 мм	2	2,466	49,32
3	ГОСТ 34028-2016	пруток МД 8х11700-А240 L-1600 мм	66	0,395	41,58
4	ГОСТ 34028-2016	пруток ⌀ МД 25х11700-А400 L-1720 мм	4	3,853	26,52
5	ГОСТ 34028-2016	пруток ⌀ МД 20х11700-А400 L-1720 мм	2	2,466	8,48
	СТ 1064-1907-09-ТОО-11-2017	Лист анкерный KGS V-LOCK			12,0 $м^2$

Узел стыка рабочей арматуры

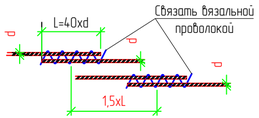

ПРИМЕЧАНИЕ

1. Защитный слой бетона принять по наружней грани поперечной арматуры.
2. Хомуты гнуть при монтаже.
3. Арматурный каркас в балках не прерывается в случаях прохождения балки насквозь колоны.
4. В случае тарцевого окончания балки в коллоне. Выполнить анкеровку продольных стержней балок покрытия Поз.4-5
5. Данный лист читать совместно с листами КЖ-ххх

Изм.	Кол.	Лист	N док.	Подпись	Дата	RPG-001-6-АС
						Реконструкция канализационной насосной станции КНС-14А (пр.Азаттык, 72-Б) г.Атырау
Разраб.		Пак				Архитектурно-строительные решения
ГИП		Инсенбаев				Стадия: РП; Лист: 16; Листов:
Проверил		Токетамисов				Балка Б-3
Н.контр.		Абедьян				ТОО "Rise Project Group"

Согласовано

Взам. инв. N

Подп. и дата

Инв. N подл.

Копировал

Формат А4х3

Балка Б-4
М. 1:25

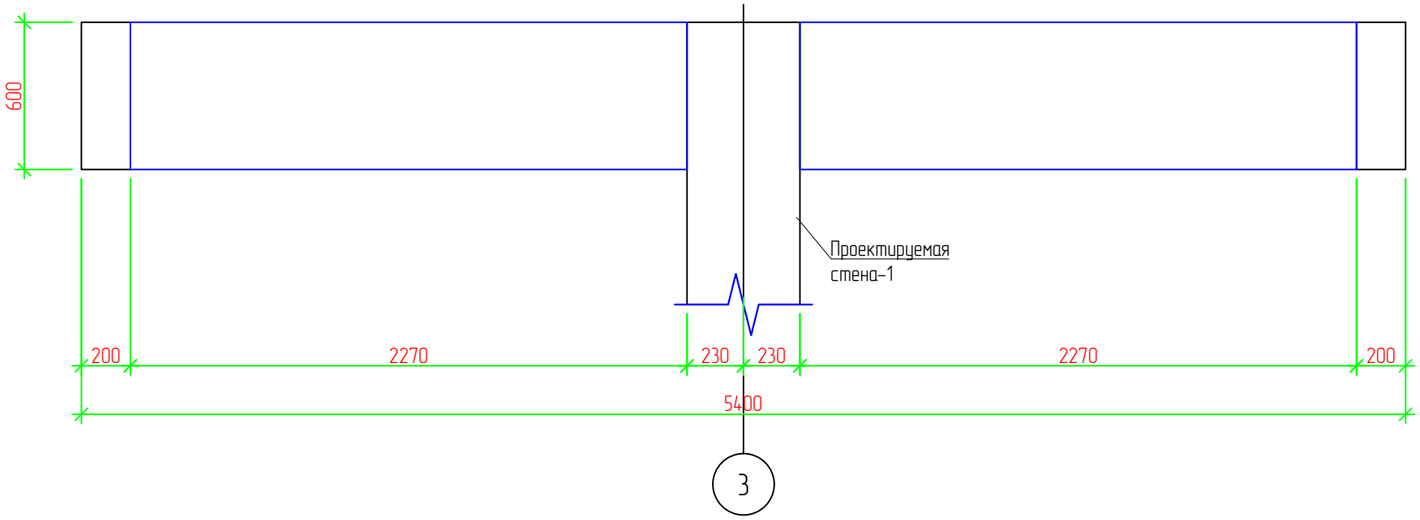

Армирование Б-4
М. 1:25

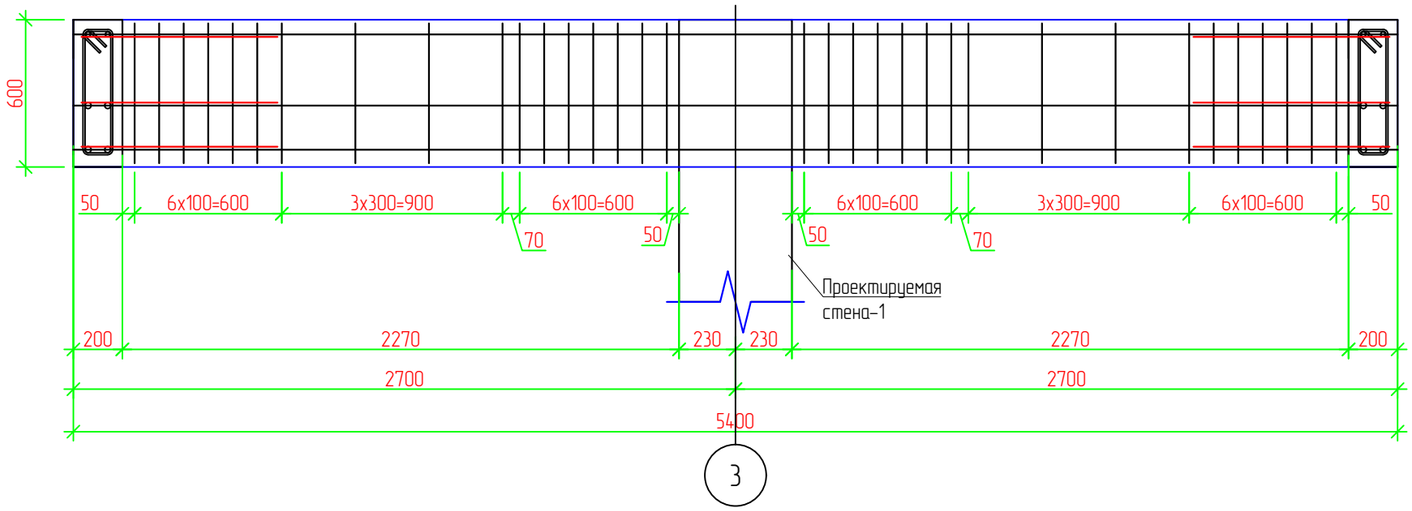

Сечение 1-1
М 1:10

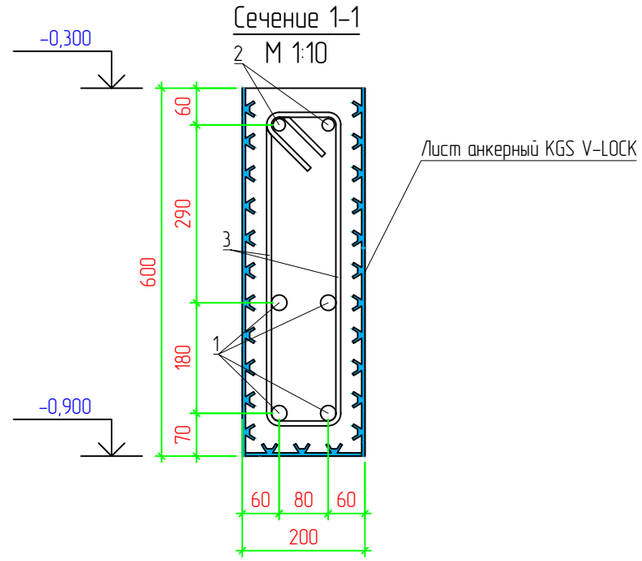

Узел стыка рабочей арматуры

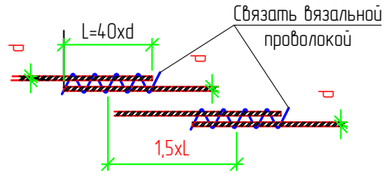

Поз. 4-5

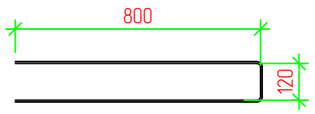

СПЕЦИФИКАЦИЯ

Поз.	Обозначение	Наименование	Кол.	Масса ед., кг	Приме-чание
		Балка Б-4			
1	ГОСТ 34028-2016	пруток 1ф МД 25х11700-А400 L-7000 мм	4	3,853	107,88
2	ГОСТ 34028-2016	пруток 1ф МД 20х11700-А400 L-7000 мм	2	2,466	34,52
3	ГОСТ 34028-2016	пруток МД 8х11700-А240 L-1600 мм	40	0,395	25,20
4	ГОСТ 34028-2016	пруток 1ф МД 25х11700-А400 L-1720 мм	4	3,853	26,52
5	ГОСТ 34028-2016	пруток 1ф МД 20х11700-А400 L-1720 мм	2	2,466	8,48
	СТ 1064-1907-09-ТОО-11-2017	Лист анкерный KGS V-LOCK			7,8 $м^2$

Согласовано

Взам. инв. N

Подп. и дата

Инв. N подл.

Изм.	Кол.	Лист	N док.	Подпись	Дата
Разраб.		Пак			
ГИП		Инсенбаев			
Проверил		Токетамисов			
Н.контр.		Аведьян			

RPG-001-6-АС

Реконструкция канализационной насосной станции КНС-14А (пр.Азаттык, 72-Б) г.Атырау

Архитектурно-строительные решения	Стадия	Лист	Листов
	РП	17	
Балка Б-4	ТОО "Rise Project Group"		

Копировал

Формат А3

План 1 этаж (1 : 100)

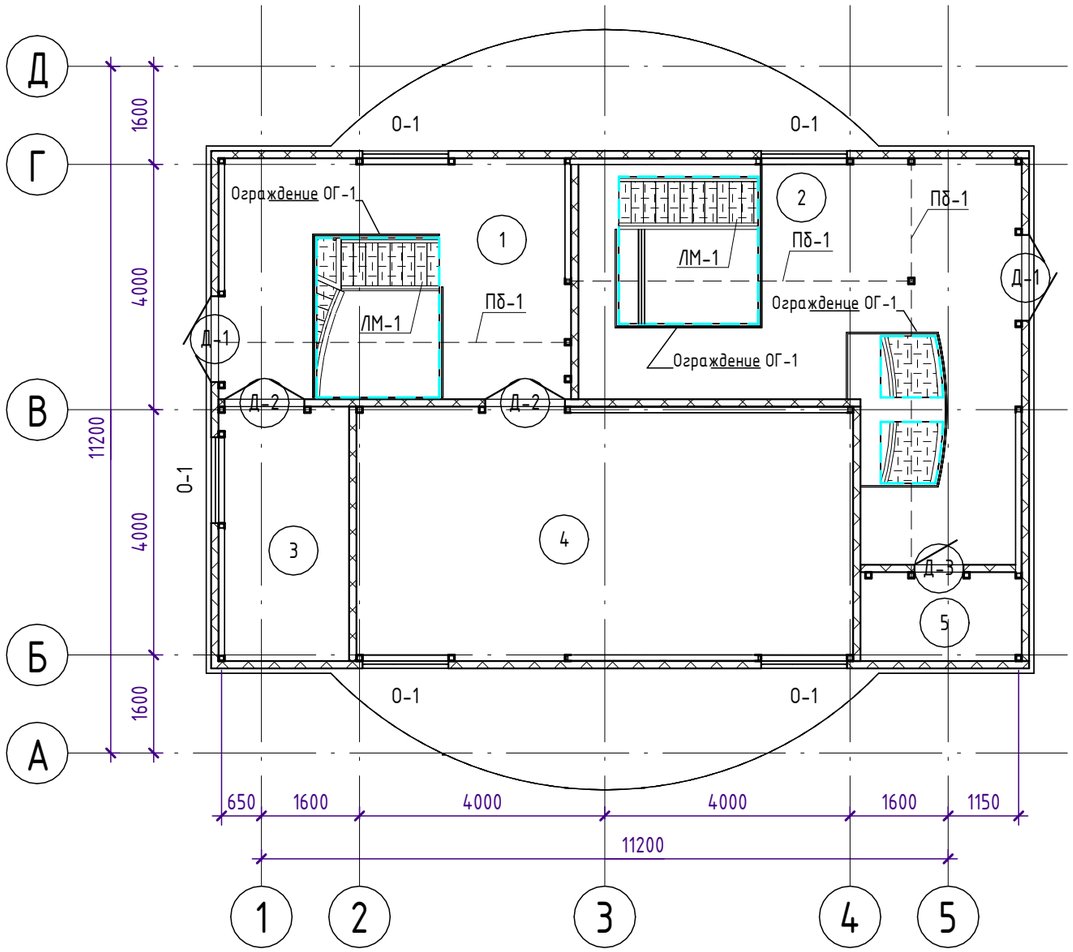

Экспликация помещений

Номер помещения	Наименование	Площадь, м²	Кат. помещения
1	Помещение обслуживания машинного зала	17,34	
2	Помещение обслуживания шахты приема	28,13	
3	Помещение ЭЛ и КИПиА	8,84	
4	Венткамера	33,62	
5	Санузел	3,81	
Общий итог: 5		91,74	

Спецификация элементов заполнения оконных проемов

Марка	Обозначение	Наименование	Кол.	Масса ед., кг	Примечание
О-1	ГОСТ 30674-99	ОП В2 1800-1400 4М1-16Ar-К4	5		

Спецификация элементов заполнения дверных проемов

Марка	Обозначение	Наименование	Кол.	Масса ед., кг	Примечание
Д-1	ГОСТ 31173-2016	ДСН Дп 2100х1400	2		
Д-2	ГОСТ 31173-2016	ДСВ Дп Брг 2100х1300	2		
Д-3	ГОСТ 30970-2014	ДПВ Г 2100х800	1		

Экспликация полов

Номер помещения	Тип пола	Схема пола или тип пола по серии	Данные элементов пола (наименование, толщина, основание и др.), мм	Площадь, м²
1-Помещение обслуживания машинного зала 2-Помещение обслуживания шахты приема 3-Помещение ЭЛ и КИПиА 4-Венткамера 5-Санузел	1	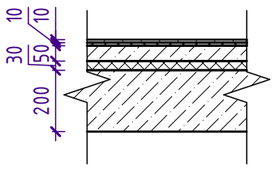	Плитки керамические противоскользящие ГОСТ 6787-2001 толщиной 10мм на прослойке из цем.-песчанного раствора ГОСТ 28013-98 толщиной 10мм -20мм Выравнивающая стяжка армированная сеткой арматурной ГОСТ 23279-12 4С 5Вр1-100/5Вр1-100 из цементно-песчанного раствора ГОСТ 28013-98 В12,5 -50 мм Пеноплекс ГОСТ 32310-2012 30кг/м3 - 30мм Перекрытие	91,74

Согласовано

Согласовано

ТХ

Инсенбаев

Взам. инв. №

Подп. и дата

Инв. № подл.

Изм.	Кол.уч.	Лист	№док.	Подп.	Дата
Разраб.		Пак			
ГИП		Инсенбаев			
Проверил		Токтамисов			
Н.контр.		Аведьян			

RPG-001-6 - АС

Реконструкция канализационной насосной станции КНС-14А (пр.Азаттык, 72-Б) г.Атырау

Архитектурно-строительные решения.

Стадия	Лист	Листов
РП	18	

План этажа на отм. +0,000

ТОО "Rise Project Group"

Формат А3А

Кладочный план этажа на отм. +0,000 (1 : 50)

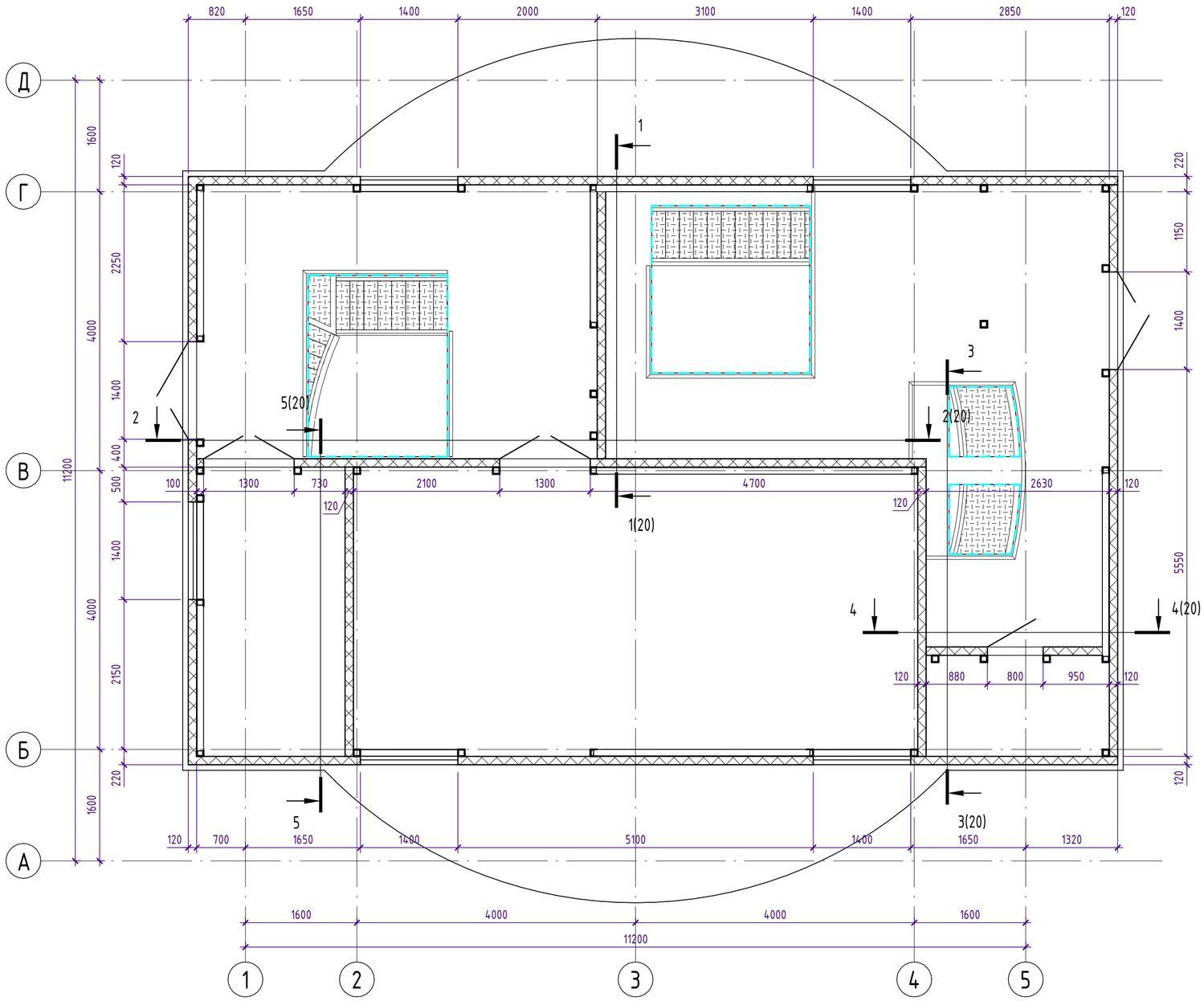

Спецификация сэндвич-панелей

Поз.	Обозначение	Наименование	Кол.	Масса ед., кг.	Примечание
СП-1	ГОСТ 32603-2021	Сэндвич-панель 8440x1000x120	3		
СП-2	ГОСТ 32603-2021	Сэндвич-панель 8200x1000x120	3		
СП-3	ГОСТ 32603-2021	Сэндвич-панель 7220x1000x120	6		
СП-4	ГОСТ 32603-2021	Сэндвич-панель 6000x1000x120	6		
СП-5	ГОСТ 32603-2021	Сэндвич-панель 5550x1000x120	1		
СП-6	ГОСТ 32603-2021	Сэндвич-панель 4820x1000x120	2		
СП-7	ГОСТ 32603-2021	Сэндвич-панель 4770x1000x120	2		
СП-8	ГОСТ 32603-2021	Сэндвич-панель 4150x1000x120	8		
СП-9	ГОСТ 32603-2021	Сэндвич-панель 3930x1000x120	4		
СП-10	ГОСТ 32603-2021	Сэндвич-панель 3470x1000x120	2		
СП-11	ГОСТ 32603-2021	Сэндвич-панель 3400x1000x120	2		
СП-12	ГОСТ 32603-2021	Сэндвич-панель 3350x1000x120	1		
СП-13	ГОСТ 32603-2021	Сэндвич-панель 2970x1000x120	2		
СП-14	ГОСТ 32603-2021	Сэндвич-панель 2630x1000x120	3		
СП-15	ГОСТ 32603-2021	Сэндвич-панель 2370x1000x120	2		
СП-16	ГОСТ 32603-2021	Сэндвич-панель 2350x1000x120	2		
СП-17	ГОСТ 32603-2021	Сэндвич-панель 2300x1000x120	3		
СП-18	ГОСТ 32603-2021	Сэндвич-панель 2050x1000x120	1		
СП-19	ГОСТ 32603-2021	Сэндвич-панель 1630x1000x120	2		
СП-20	ГОСТ 32603-2021	Сэндвич-панель 1250x1000x120	1		
СП-21	ГОСТ 32603-2021	Сэндвич-панель 950x1000x120	1		
СП-22	ГОСТ 32603-2021	Сэндвич-панель 900x1000x120	2		
СП-23	ГОСТ 32603-2021	Сэндвич-панель 880x1000x120	1		
СП-24	ГОСТ 32603-2021	Сэндвич-панель 100x1000x120	1		
СП-25	ГОСТ 32603-2021	Сэндвич-панель 8440x947,79x120	1		
СП-26	ГОСТ 32603-2021	Сэндвич-панель 8200x947,79x120	1		
СП-27	ГОСТ 32603-2021	Сэндвич-панель 4150x947,79x120	2		
СП-28	ГОСТ 32603-2021	Сэндвич-панель 4770x942,79x120	1		
СП-29	ГОСТ 32603-2021	Сэндвич-панель 3400x942,79x120	1		
СП-30	ГОСТ 32603-2021	Сэндвич-панель 2300x942,79x120	1		
СП-31	ГОСТ 32603-2021	Сэндвич-панель 3930x930,79x120	1		
СП-32	ГОСТ 32603-2021	Сэндвич-панель 2630x694,79x120	1		
СП-33	ГОСТ 32603-2021	Сэндвич-панель 7220x537,79x120	2		
СП-34	ГОСТ 32603-2021	Сэндвич-панель 6000x537,79x120	2		
КП-1	ГОСТ 32603-2021	Панель 4520x1000x 150	26		
КП-2	ГОСТ 32603-2021	Панель 4520x940x 150	2		

Согласовано

Согласовано

Инсенбаев ТХ

Взам. инв. №

Подп. и дата

Инв. № подл.

Изм.	Кол.уч.	Лист	№док.	Подп.	Дата
Разраб.		Пак			
ГИП		Инсенбаев			
Проверил		Токтамисов			
Н.контр.		Аведьян			

RPG-001-6 - АС

Реконструкция канализационной насосной станции КНС-14А (пр.Азаттык, 72-Б) г.Атырау

Архитектурно-строительные решения.

Стадия	Лист	Листов
РП	19	

Кладочный план этажа на отм. +0,000. Спецификация сэндвич панелей.

ТОО "Rise Project Group"

Формат А2А

Фасад 1-5. (1 : 100)

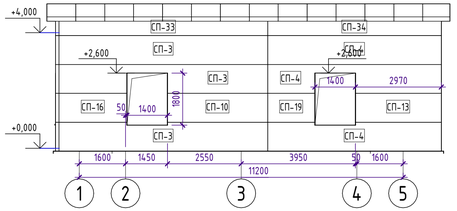

Разрез 1-1. (1 : 100)

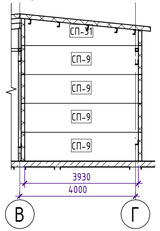

Разрез 2-2. (1 : 100)

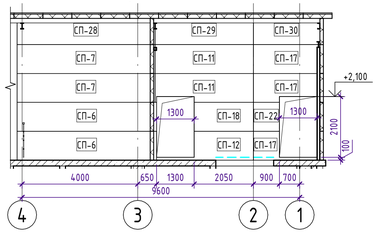

Фасад 5-1. (1 : 100)

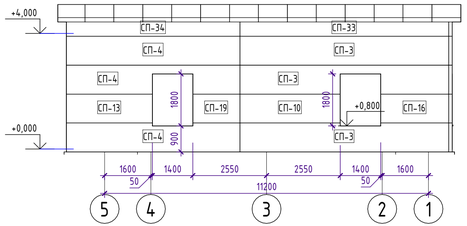

Разрез 3-3. (1 : 100)

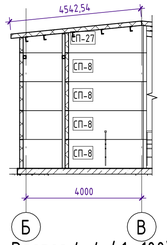

Угловой стык. М. 1:10

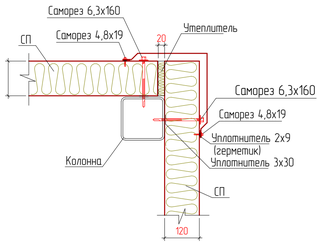

Фасад А-Д. (1 : 100)

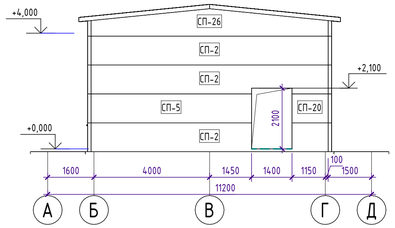

Разрез 4-4. (1 : 100)

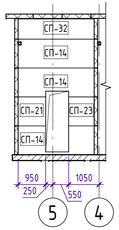

Фасад Д-А. (1 : 100)

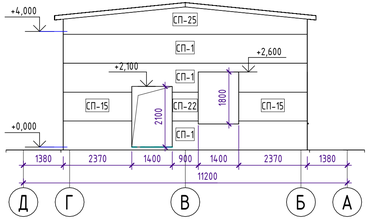

Разрез 5-5. (1 : 100)

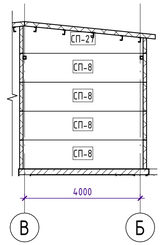

План кровли (1 : 100)

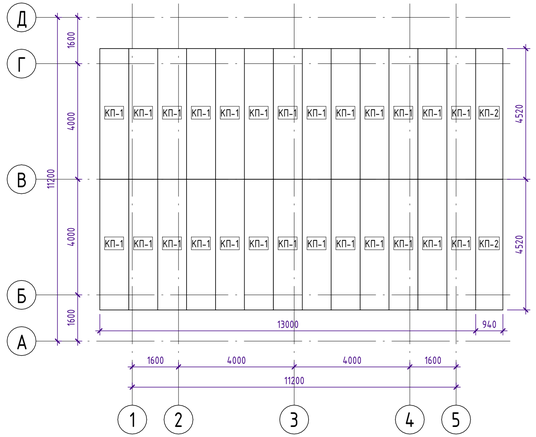

Крепление дверных блоков. М.1:10

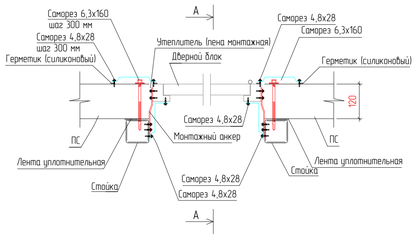

Крепление оконных блоков. М. 1:10
Горизонтальный разрез

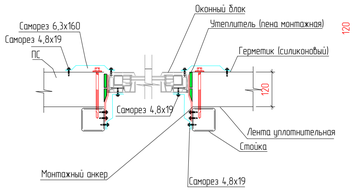

Конек кровли. М.1:10

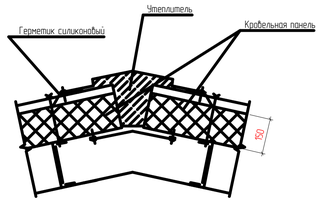

Узел примыкания к фундаменту. М. 1:10

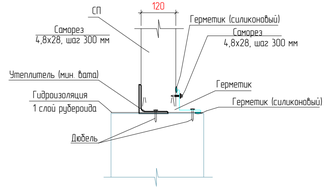

						RPG-001-6 - АС		
Изм.	Кол.уч.	Лист	№док.	Подп.	Дата	Реконструкция канализационной насосной станции КНС-14А (пр.Азаттык, 72-Б) г.Атырау		
Разраб.		Пак				Архитектурно-строительные решения.	Стадия	Лист	Листов
ГИП		Инсенбаев					РП	20	
Проверил		Токтамисов				Расклайка сэндвич панелей	ТОО "Rise Project Group"		
Н.контр.		Абедьян							

Согласовано

Согласовано

ТХ

Инсенбаев

Взам. инв. №

Подп. и дата

Инв. № подл.

Формат А3К3

План колонн и связей (1 : 50)

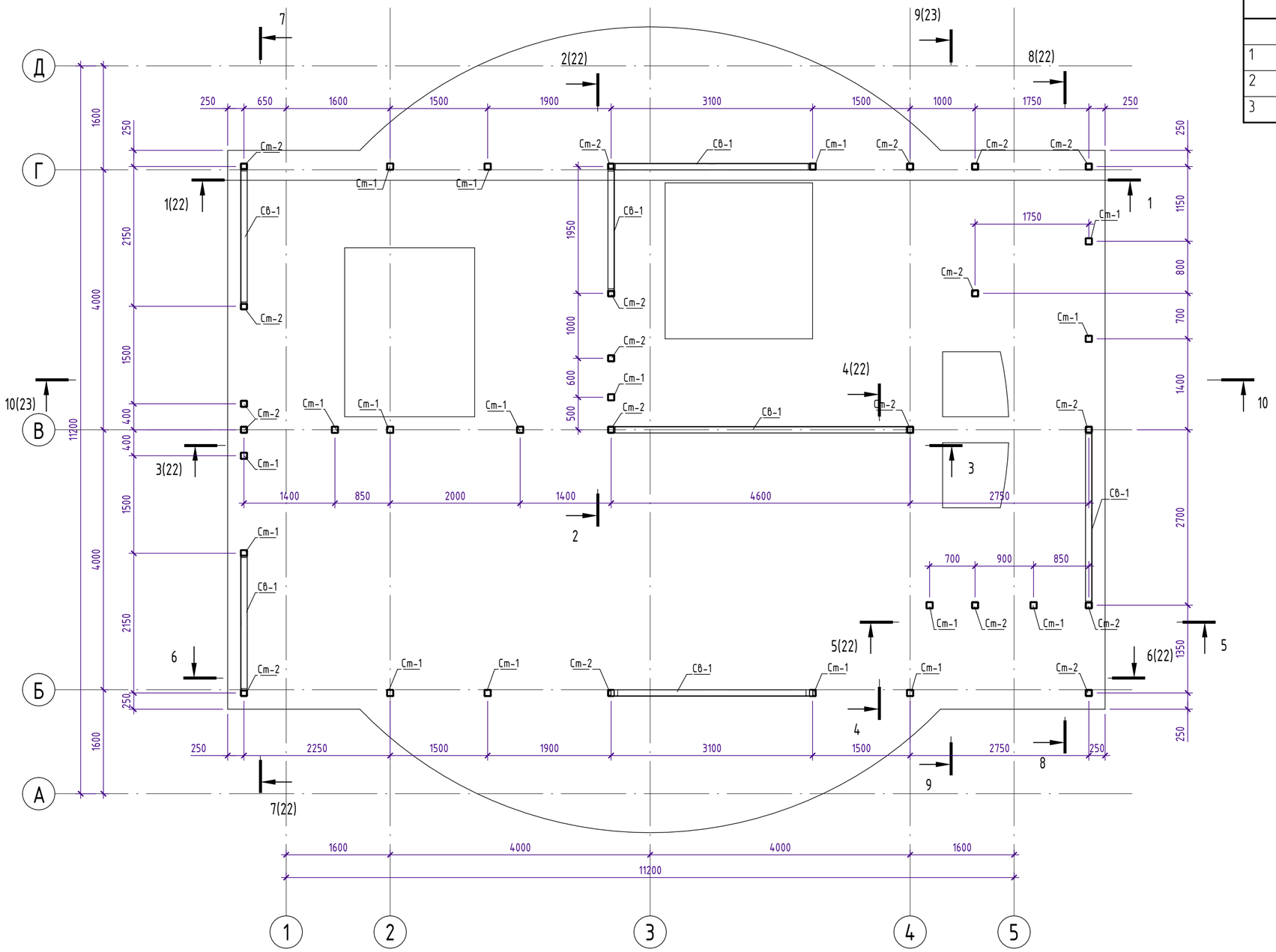

Спецификация

Поз.	Обозначение	Наименование	Кол.	Масса ед., кг	Примечание
		Косынки			
1	ГОСТ 19903-2015 н.ж.	Лист — 10х100 L-100 мм	144	78,50	113,0
2	ГОСТ 19903-2015 н.ж.	Лист — 10х100 L-200 мм	90	78,50	141,3
3	ГОСТ 19903-2015 н.ж.	Лист — 10х100 L-100 мм	68	78,50	53,38

Крепление стойки Ст-1, Ст-2
М1:10

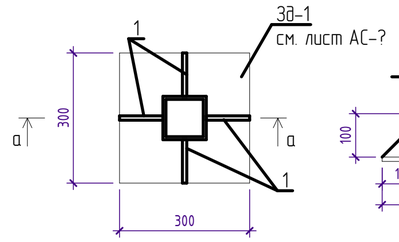

а-а
М1:10

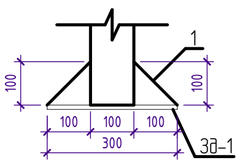

Примечания
1) все торци трубного профиля заглушить пластинами поз.3

Изм.	Кол.уч.	Лист	№док.	Подп.	Дата	RPG-001-6 - АС		
						Реконструкция канализационной насосной станции КНС-14А (пр.Азаттык, 72-Б) г.Атырау		
Разраб.		Пак				Архитектурно-строительные решения.	Стадия	Лист	Листов
							РП	21	
ГИП		Инсенбаев							
Проверил		Токтамисов				План колонн и связей на отм. +0,00	ТОО "Rise Project Group"		
Н.контр.		Аведьян							

Согласовано

Согласовано

ТХ

Инсенбаев

Взам. инв. №

Подп. и дата

Инв. № подл.

Формат А2А

Разрез 1-1 (1 : 100)

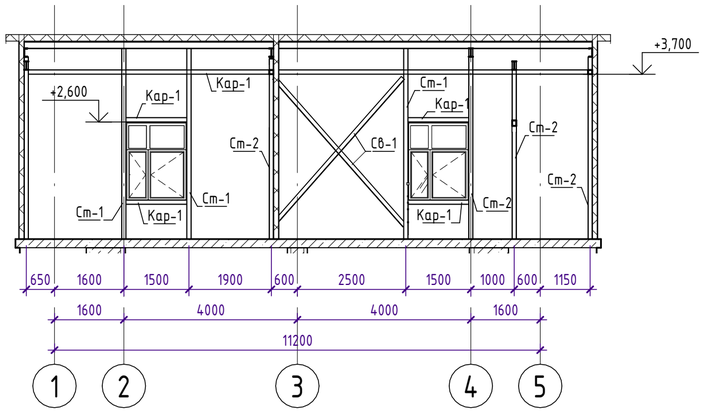

Разрез 2-2 (1 : 100)

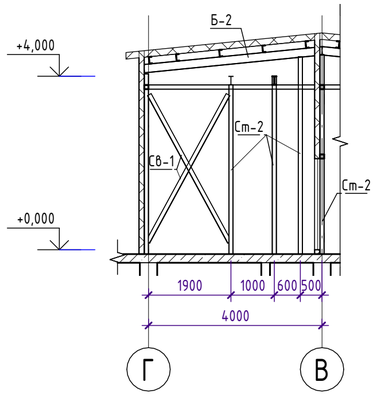

Разрез 3-3 (1 : 100)

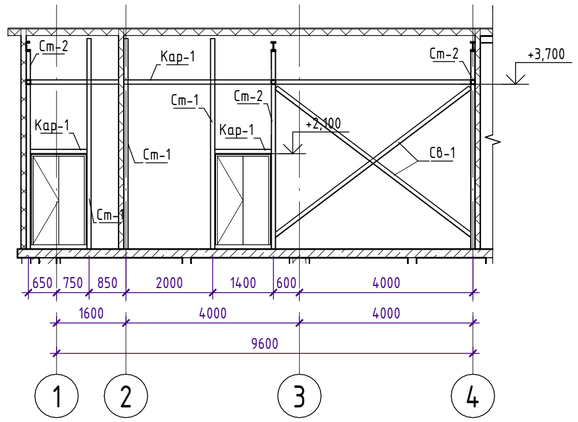

Разрез 4-4 (1 : 100)

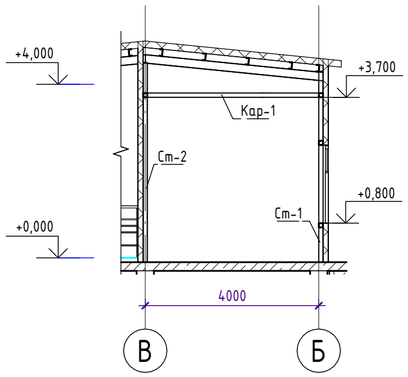

Разрез 5-5 (1 : 100)

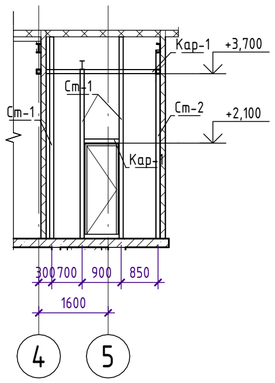

Разрез 6-6 (1 : 100)

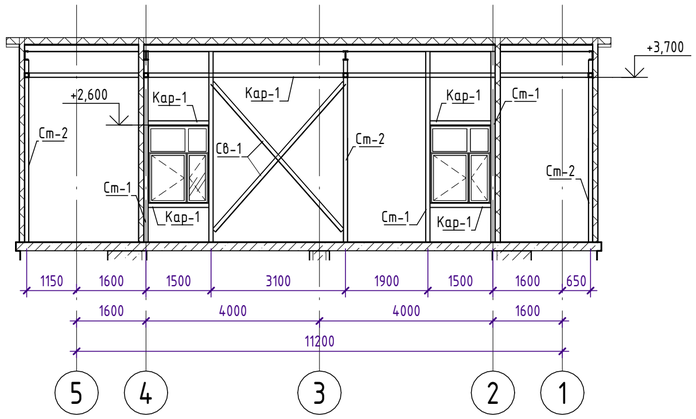

Разрез 8-8 (1 : 100)

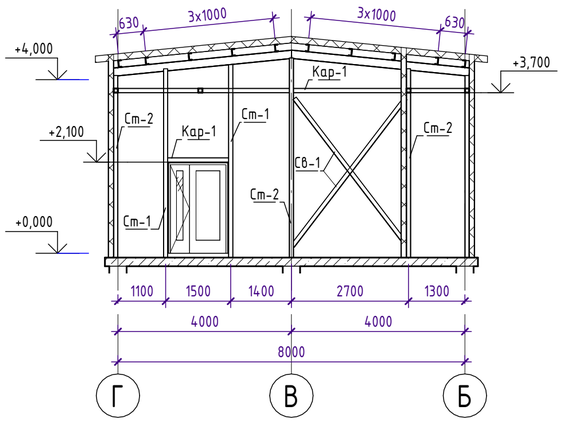

Разрез 7-7 (1 : 100)

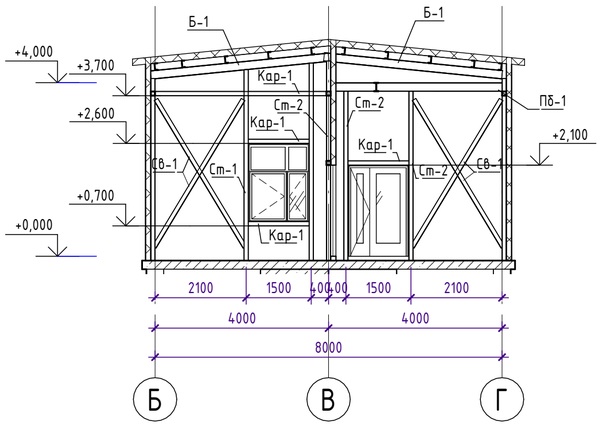

Спецификация

Поз.	Обозначение		Наименование		Кол-во	Масса, ед.кг	Приме-чание
Б-1	ГОСТ 8240-97	н.ж.-12Х18Н10Т	20П Lобщ.=	16,49 м	4	18,40	303,45 кг
Б-2	ГОСТ 26020-83	н.ж.	20Б1 Lобщ.=	16,49 м	4	21,30	351,28 кг
Кар-1	ГОСТ 30245-2012	н.ж. - AISI 430	□100x100x5 Lобщ.=	89,53 м	32	14,41	1290,14 кг
Пб-1	ГОСТ 26020-83	н.ж.	20Б1 Lобщ.=	22,25 м	4	21,30	473,93 кг
Пб-2	ГОСТ 26020-83	н.ж.	20Б1 Lобщ.=	35,94 м	3	21,30	765,53 кг
Пр-1	ГОСТ 8240-97	н.ж.-12Х18Н10Т	16П Lобщ.=	131 м	10	14,20	1860,20 кг
Св-1	ГОСТ8509-93	н.ж.-AISI 304	L 100x7 Lобщ.=	61,6 м	14	10,79	664,66 кг
Ст-1	ГОСТ 30245-2003	н.ж. - AISI 430	□100x100x5 Lобщ.=	76,95 м	17	14,41	1108,85 кг
Ст-2	ГОСТ 30245-2003	н.ж. - AISI 430	□100x100x8 Lобщ.=	80,2 м	19	21,39	1715,48 кг
Общий итог: 107				530,45 м	107		8533,51 кг

Изм.	Кол.уч.	Лист	№док.	Подп.	Дата
Разраб.		Пак			
ГИП		Инсенбаев			
Проверил		Токтамисов			
Н.контр.		Аведьян			

RPG-001-6 - АС

Реконструкция канализационной насосной станции КНС-14А (пр.Азаттык, 72-Б) г.Атырау

Архитектурно-строительные решения.

Стадия	Лист	Листов
РП	22	

Разрезы

ТОО "Rise Project Group"

Согласовано

Согласовано

ТХ

Инсенбаев

Взам. инв. №

Подп. и дата

Инв. № подл.

Формат А2А

План балок и прогонов (1 : 100)

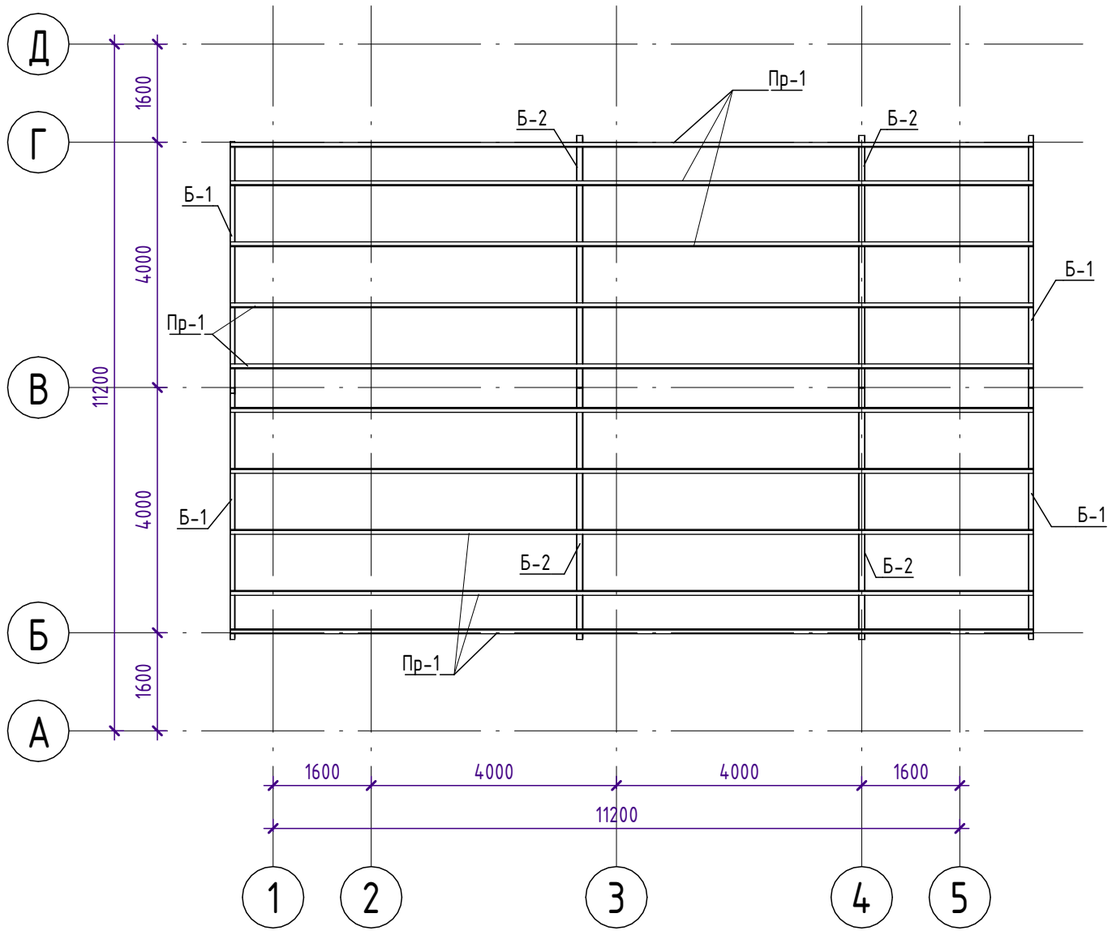

Разрез 10-10 (1 : 100)

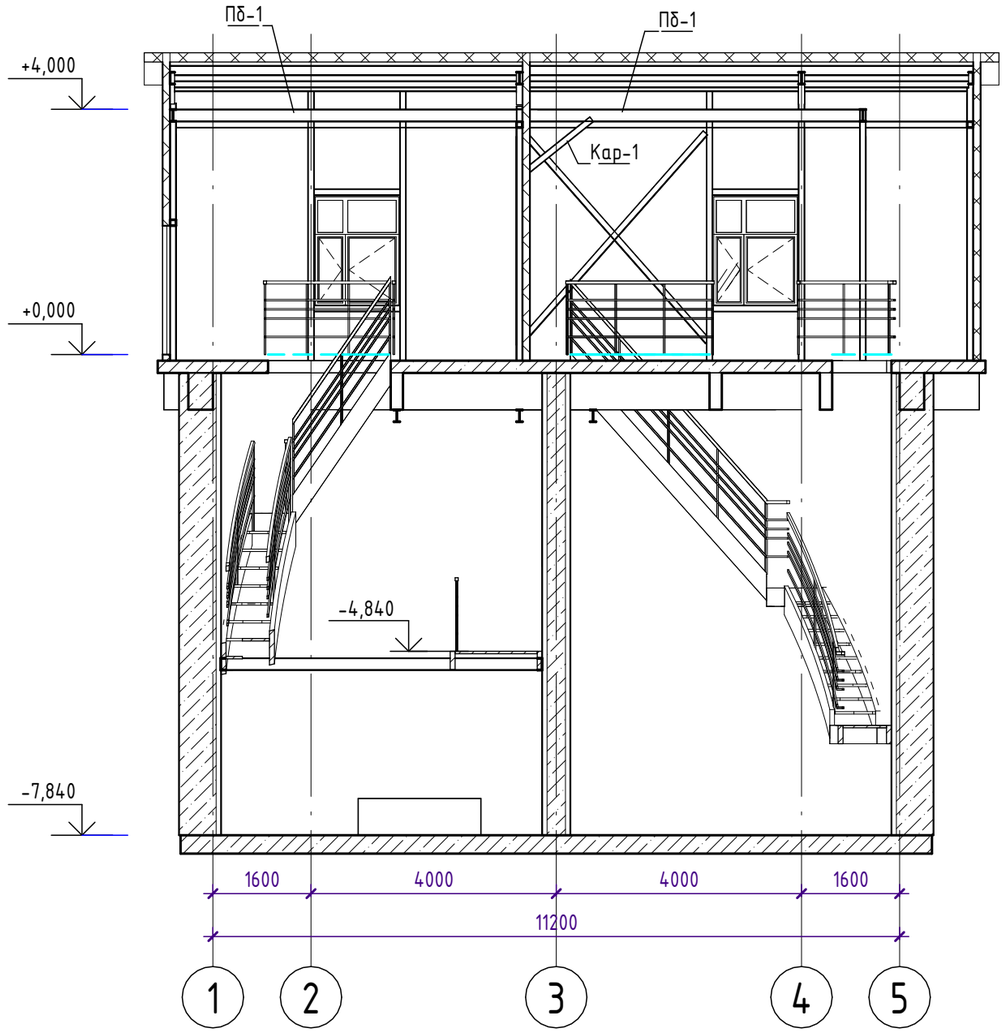

Разрез 9-9 (1 : 100)

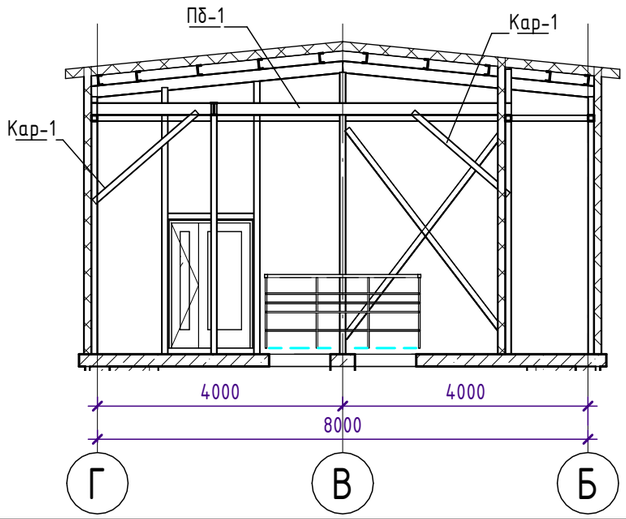

Изм.	Кол.уч.	Лист	№док.	Подп.	Дата	RPG-001-6 - АС
						Реконструкция канализационной насосной станции КНС-14А (пр.Азаттык, 72-Б) г.Атырау
Разраб.		Пак				Архитектурно-строительные решения. — Стадия: РП; Лист: 23; Листов:
ГИП		Инсенбаев				
Проверил		Токтамисов				План балок и прогонов. Разрез 9-9, 10-10 — ТОО "Rise Project Group"
Н.контр.		Аведьян				

Согласовано

Согласовано

ТХ

Инсенбаев

Взам. инв. №

Подп. и дата

Инв. № подл.

Формат А3А

1–1
М. 1:25

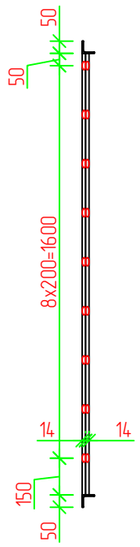

Решётка Р–1
М. 1:25

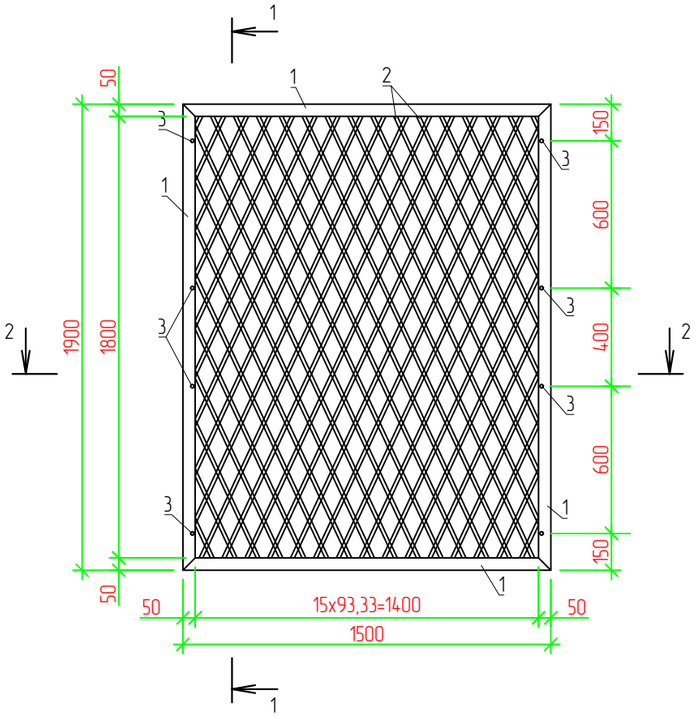

2–2
М. 1:25

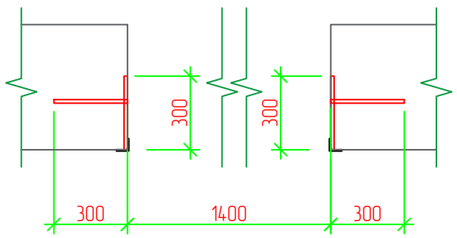

Спецификация элементов

Поз.	Обозначение	Наименование	Кол.	Масса ед., кг	Приме-чание
		Решётка Р–1	5		
1	ГОСТ 8509–93	∟ 50х5 Lобщ.–6,6 п.м.		3,77	24,88
2	ГОСТ 34028–2016	пруток 1ф МД 14х11700–А240 Lобщ.–73,2 п.м.		1,208	89,05
3	ГОСТ 34028–2016	пруток 1ф МД 14х11700–А400 L–300 мм	16	1,208	5,76

Примечания

1. Сварку выполнять электродами типа Э–42А ГОСТ 9467–75. Типы сварных швов принимать по ГОСТ5264–80. Катеты сварных швов – 4мм. После выполнения сварочных работ сварные швы очистить от шлака и грунтовать.
2. Металлоконструкции должны быть окрашены 2 раза эмалью ХВ–124 ГОСТ10144–89 по поверхности, грунтованной ФЛ–03К ГОСТ 9109–84.

Согласовано

Взам. инв. N

Подп. и дата

Инв. N подл.

Изм.	Кол.	Лист	N док.	Подпись	Дата	RPG-001-6-АС			
						Реконструкция канализационной насосной станции КНС–14А (пр.Азаттык, 72–Б) г.Атырау			
Разраб.		Пак				Архитектурно–строительные решения	Стадия	Лист	Листов
							РП	24	
ГИП		Инсенбаев							
Проверил		Токетамисов				Решётка на окна Р–1	ТОО "Rise Project Group"		
Н.контр.		Аведьян							

Копировал

Формат А3

Распашные ворота В-1 и калитка К-1
М. 1:25

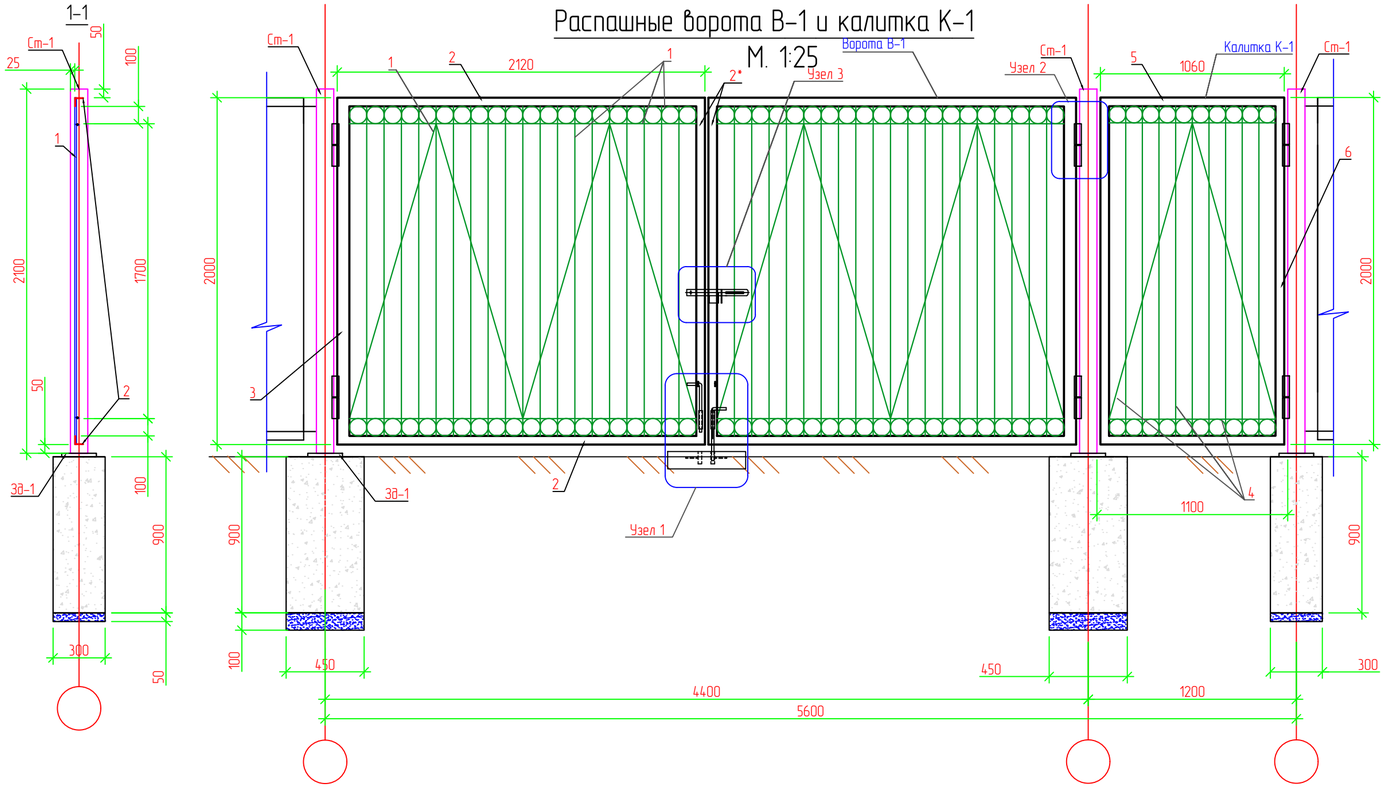

Ф/Л-1. М. 1:25

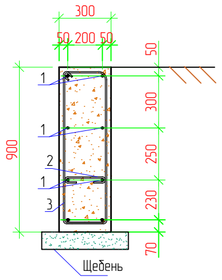

П-1 / П-1*
М. 1:50

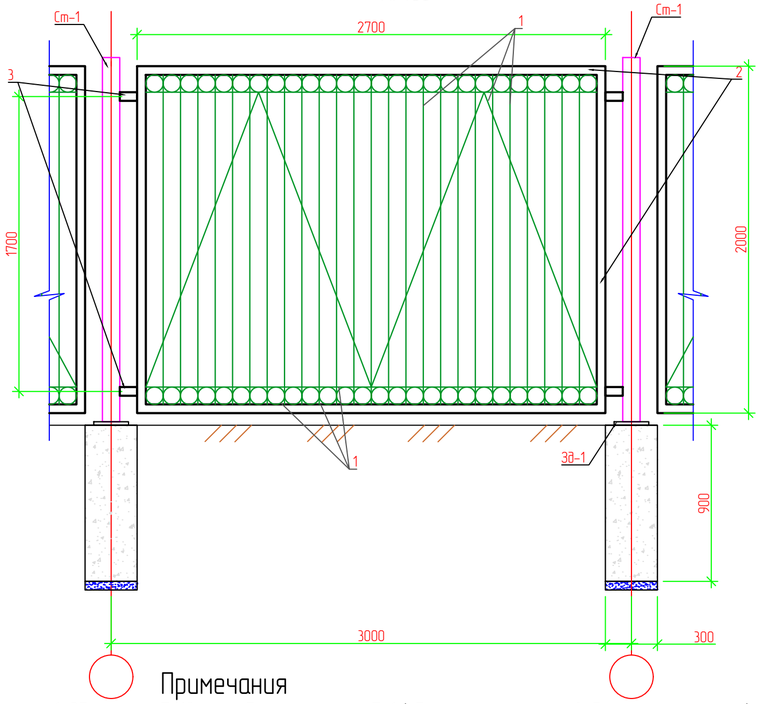

План ограждения
М. 1:500

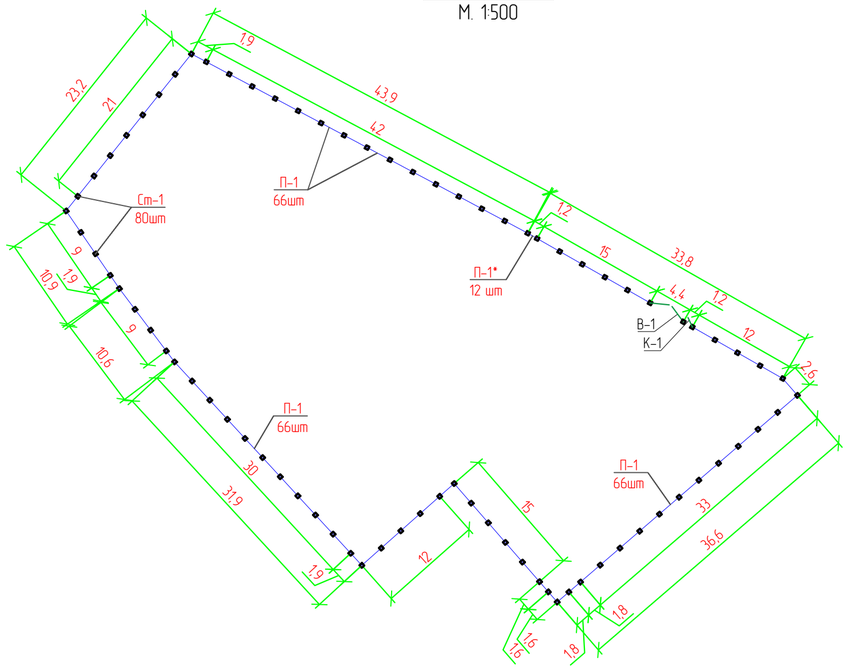

Спецификация на металлическое ограждение

Поз.	Обозначение	Наименование	Кол.	Масса ед., кг	Приме-чание
		Ограждение - 225,75п.м			
		Ограждение из панелей с прутками П-1/П-1*	78		
1	ГОСТ 2590-2006	Пруток гладкий Ø10мм $L_{общ}$-96,31 п.м.		0,617	59,42
2	ГОСТ 8509-93	∟ 50х5 $L_{общ}$-10400мм.		3,77	39,21
3	ГОСТ 8509-93	∟ 50х5 L-100 мм	4	3,77	0,38
		Ворота В-1	1		
1	ГОСТ 2590-2006	Пруток гладкий Ø10мм $L_{общ}$-120 п.м.	1	0,617	74,04
2	ГОСТ 8509-93	∟ 50х5 L-2120 мм	4	3,77	31,97
2*	ГОСТ 8509-93	∟ 50х5 L-2000 мм	1	3,77	7,54
3	ГОСТ 8510-86	∟ 75х50х5 L-2000 мм	2	4,79	19,16
		Калитка К-1	1		
4	ГОСТ 2590-2006	Пруток гладкий Ø10мм $L_{общ}$-38,60п.м.		0,617	23,82
5	ГОСТ 8509-93	∟ 50х5 L-1060 мм	2	3,77	7,99
6	ГОСТ 8509-93	∟ 50х5 L-2000 мм	2	3,77	15,08
		Стойка			
Ст-1	ГОСТ 30245-2012	▫ 100х100х5 L-2100 мм	78	14,41	2360,36
Зд-1		Закладная деталь Зд-1	78		
	ГОСТ 103-2006	Полоса — 200х20 L-200 мм	1		6,28
	ГОСТ 34028-2016	пруток 1ф МД 12х11700-А400 L-550 мм	4	0,888	1,96
ФМ-1		Монолитный фундамент ФМ-1	2		
	СП РК EN 1992-1-1	Бетон кл. С20/25 450х450х900			0,19 $м^3$
		Щебень			0,03 $м^3$
		Выемка грунта			0,21 $м^3$
		Монолитный фундамент ФМ-2	78		
	СП РК EN 1992-1-1	Бетон кл. С20/25 300х300х900			0,09 $м^3$
		Щебень			0,02 $м^3$
		Фундамент ленточный Ф/Л-1			
1	ГОСТ 34028-2016	пруток 1ф МД 14х11700-А400 Lобщ=278,33 п.м	8	336,22	2689,76
2	ГОСТ 34028-2016	пруток МД 8х11700-А240 L=800 мм. шаг 600 мм	500	0,32	160,00
3	ГОСТ 34028-2016	пруток МД 8х11700-А240 L=3700 мм. шаг 600 мм	500	1,46	730,00
	ГОСТ 8267-93	Щебень М600 фр.20-40 пропитанный горячим битумом до полного насыщения			17,55 $м^3$
	СП РК EN 1992-1-1	Бетон кл. С12/15			68,96 $м^3$
		Выемка грунта			519,23$м^3$
		Обратная засыпка			432,72 $м^3$

Примечания

1. 3D панель П-1* это обрезная панель П-1 (обрезка панели производится при монтаже)
2. Монтаж элементов ограждения производить в соответствии с требованиями СН РК 5.03-07-2013.
3. Сварку выполнять электродами типа Э-42А ГОСТ 9467-75. Типы сварных швов принимать по ГОСТ5264-80. Катеты сварных швов - 4мм. После выполнения сварочных работ сварные швы очистить от шлака и грунтовать.
4. Металлоконструкции должны быть окрашены 2 раза эмалью ХВ-124 ГОСТ10144-89 по поверхности, грунтованной Ф/Л-03К ГОСТ 9109-84.
5. Данный лист читать совместно с листом АС-17,18

Изм.	Кол.	Лист	N док.	Подпись	Дата
Разраб.		Пак			
ГИП		Инсенбаев			
Проверил		Токетамисов			
Н.контр.		Абедьян			

RPG-001-6-АС

Реконструкция канализационной насосной станции КНС-14А (пр.Азаттык, 72-Б) г.Атырау

Архитектурно-строительные решения

Стадия	Лист	Листов
РП	25	

Распашные ворота В-1 и калитка К-1. План ограждения. Спецификация.

ТОО "Rise Project Group"

Взам. инв. N | Подп. и дата | Инв. N подл.

Копировал | Формат А2

Узел 1
М. 1:5

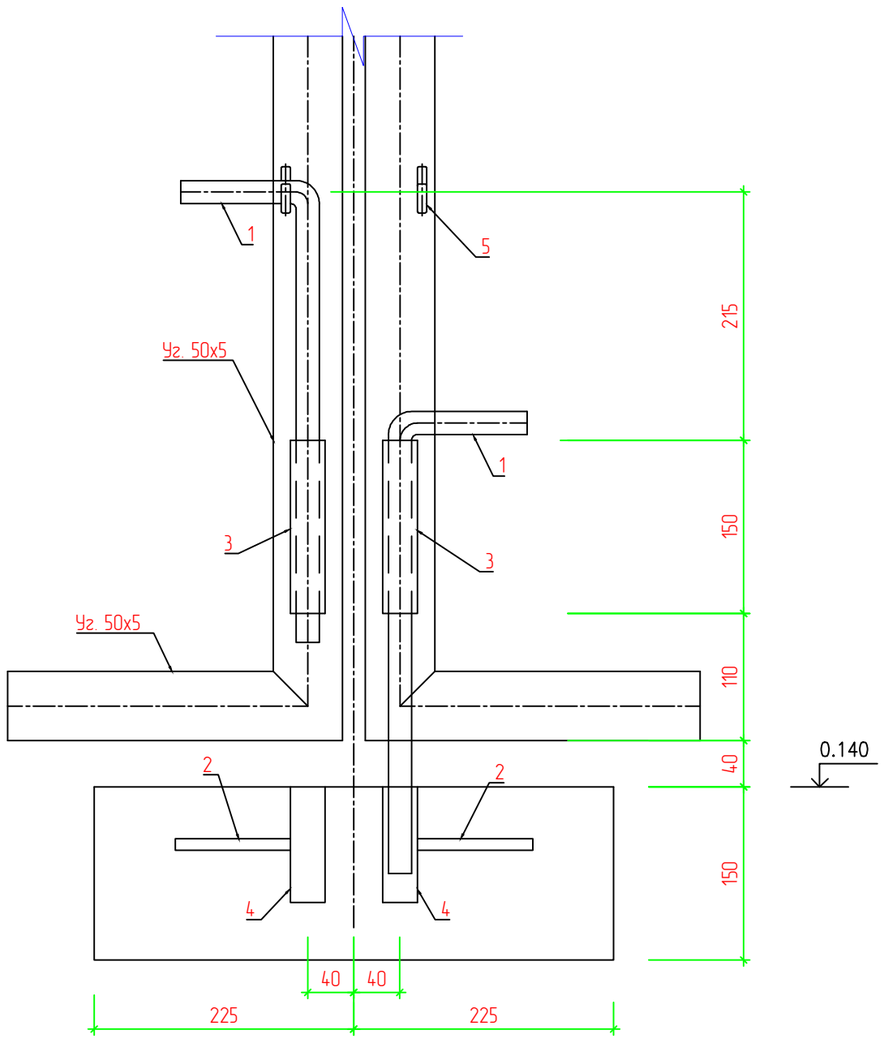

Спецификация

Поз.	Обозначение	Наименование	Кол.	Масса ед., кг	Приме-чание
		Центральный стопор ворот			
1	ГОСТ 2590-2006	Пруток гладкий Ø20мм L-500 мм	2	1,23	2,466
2	ГОСТ 2590-2006	Пруток гладкий Ø10мм L-100 мм	2	0,06	0,12
3	ГОСТ 10704-91	См. труба, Ø32х2, L=150мм	2	0,222	0,444
4	ГОСТ 10704-91	См. труба, Ø32х2, L=100мм	2	0,148	0,296
5	ГОСТ 2590-2006	Пруток гладкий Ø8мм L-125 мм	2	0,04	0,08

Разрез 1-1
М. 1:5

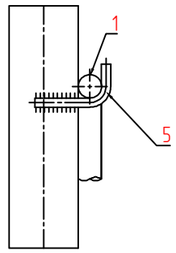

Примечания

1. Сварку выполнять электродами типа Э-42А ГОСТ 9467-75. Типы сварных швов принимать по ГОСТ5264-80. Катеты сварных швов – 4мм. После выполнения сварочных работ сварные швы очистить от шлака и грунтовать.
2. Металлоконструкции должны быть окрашены 2 раза эмалью ХВ-124 ГОСТ10144-89 по поверхности, грунтованной ФЛ-03К ГОСТ 9109-84.
3. Данный лист читать совместно с листом АС-16,18

Изм.	Кол.	Лист	N док.	Подпись	Дата	RPG-001-6-АС			
						Реконструкция канализационной насосной станции КНС-14А (пр.Азаттык, 72-Б) г.Атырау			
Разраб.		Пак				Архитектурно-строительные решения	Стадия	Лист	Листов
							РП	26	
ГИП		Инсенбаев							
Проверил		Токетамисов				Центральный стопор ворот	ТОО "Rise Project Group"		
Н.контр.		Аведьян							

Взам. инв. N

Подп. и дата

Инв. N подл.

Копировал

Формат А3

Узел 3
М. 1:5

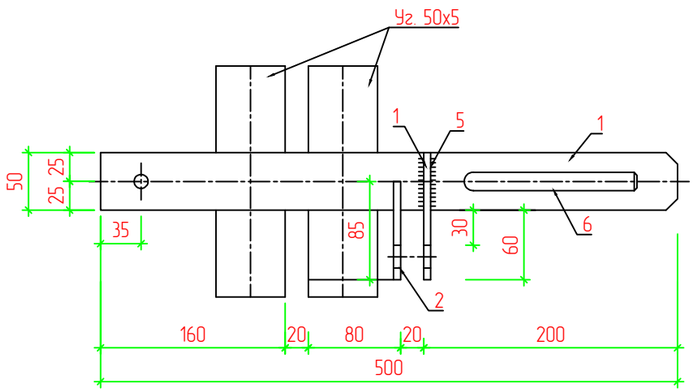

Разрез 2-2
М. 1:5

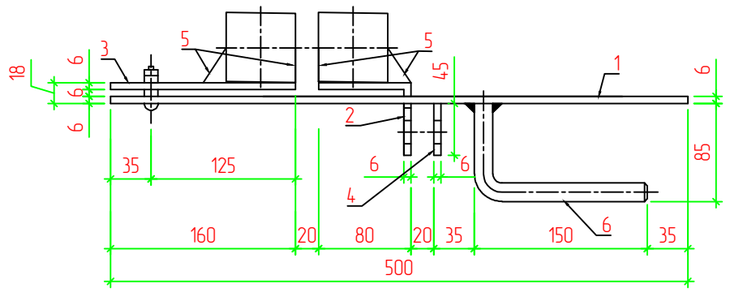

Разрез 3-3
М. 1:5

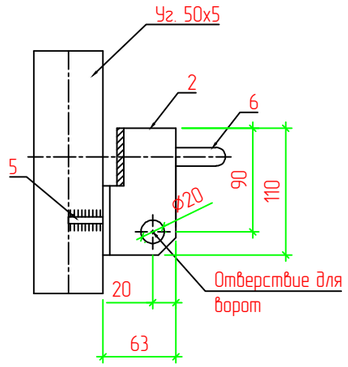

Узел 2
М. 1:5

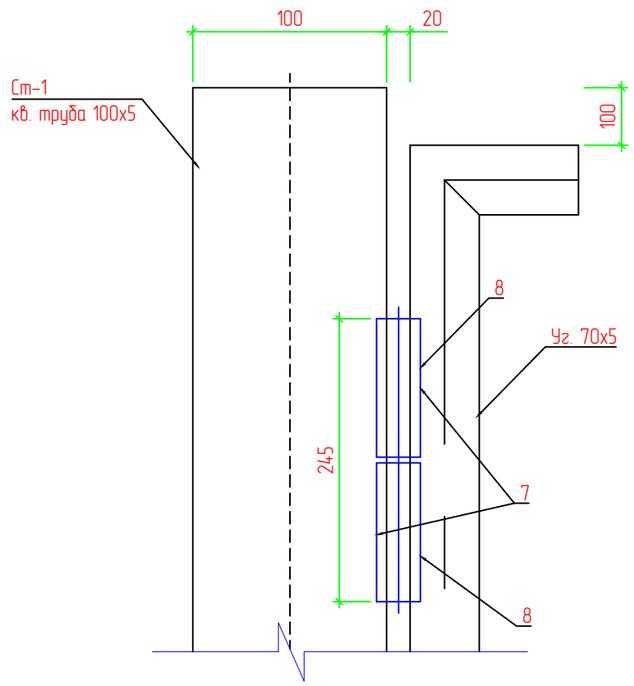

Спецификация

Поз.	Обозначение	Наименование	Кол.	Масса ед., кг	Приме-чание
		Засов	2		
1	ГОСТ 19903-74	Пластинка -6х500х50	1	1.18	
2	ГОСТ 8510-93	Полка L80х60х6 L=85 мм	1	0.5	
3	ГОСТ 19903-74	Пластинка -6х160х50	1	0.38	
4	ГОСТ 19903-74	Проушина -6х110х45	1	0.23	
5	ГОСТ 19903-74	Косинка -6х30х30	2	0.04	
6	ГОСТ 2590-2006	Ручка, пруток гладкий Ø16мм L-240 мм	1	0.39	
		Петля	6		
7	ГОСТ 19903-74	Косинка -6х30х30	2	0.04	
8		Петля, пруток гладкий Ø40мм L-300 мм	1		

Примечания

Данный лист читать совместно с листами АС-16,17

Изм.	Кол.	Лист	N док.	Подпись	Дата
Разраб.		Пак			
ГИП		Инсенбаев			
Проверил		Токетамисов			
Н.контр.		Аведьян			

RPG-001-6-АС

Реконструкция канализационной насосной станции КНС-14А (пр.Азаттык, 72-Б) г.Атырау

Архитектурно-строительные решения	Стадия	Лист	Листов
	РП	27	
Ворота В-1. Узлы.	ТОО "Rise Project Group"		

Взам. инв. N

Подп. и дата

Инв. N подл.

Копировал

Формат А3

Фундаменты под колодцы
М. 1:50

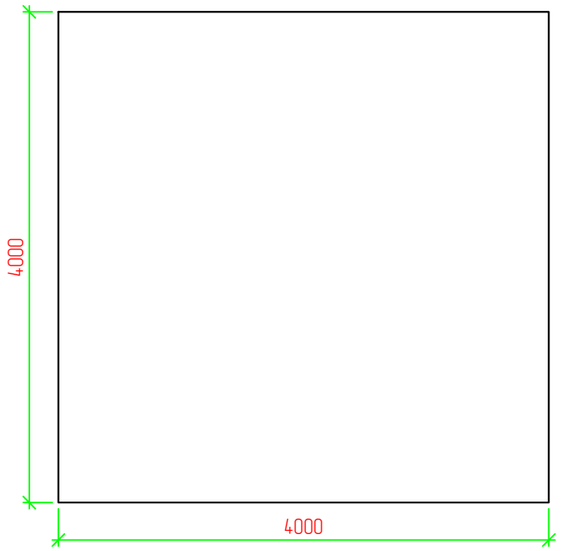

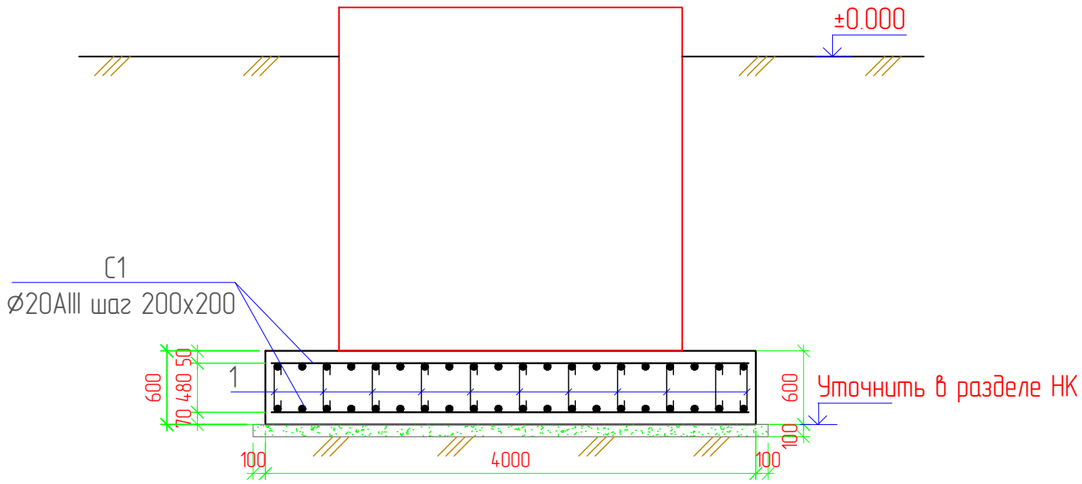

Спецификация

Поз.	Обозначение	Наименование	Кол.	Масса ед., кг	Приме-чание
		Фундаменты под колодцы	13		
	СП РК EN 1992-1-1	Бетон кл. С20/25 W6 F150			9,6 $м^3$
	ГОСТ 8267-93	Щебень М600 фр.20-40 пропитанный горячим битумом до полного насыщения			2,0 $м^3$
		Гидроизоляция обмазка горячим битумом за 2 раза			26,0 $м^2$
		Сетка С1			
С1	ГОСТ 34028-2016	пруток 1ф МД 20х11700-А400 Lобщ-176,0 пм шаг 200 х 200мм	2	2,466	868,03
		Фиксатор			
1	ГОСТ 34028-2016	пруток 1ф МД 10х11700-А400 L-500 мм шаг 400х400 мм	144	0,617	44,43

Примечание

1. Работы по устройству фундаментов выполнять в соответствии с требованиями СНиП РК 5.01-01-2002 «Основания зданий и сооружений».
2. Бетонные работы вести в соответствии с указаниями СНиП РК 5.03-37-2005 «Несущие и ограждающие конструкции».
3. Устройство каркаса фундамента выполнить контактной точечной сваркой. Снятие несущей опалубки произвести после достижения бетоном 70% проектной прочности.
4. Боковые поверхности фундаментов, соприкасающиеся с грунтом, окрасить горячим битумом за 2 раза.
5. Анкера поставляется в комплекте с КНС и устанавливается сверлением на месте.

Согласовано
ТХ
Инсенбаев

Взам. инв. N

Подп. и дата

Инв. N подл.

Изм.	Кол.	Лист	N док.	Подпись	Дата	RPG-001-6-АС			
						Реконструкция канализационной насосной станции КНС-14А (пр.Азаттык, 72-Б) г.Атырау			
Разраб.		Пак				Архитектурно-строительные решения	Стадия	Лист	Листов
ГИП		Инсенбаев					РП	28	
Проверил		Токетамисов				Фундаменты под колодцы	ТОО "Rise Project Group"		
Н.контр.		Аведьян							

Копировал

Формат А3

Спецификация

Поз.	Обозначение	Наименование	Кол.	Масса ед., кг	Приме-чание
		Звено ограды 1	3		
1	ГОСТ 8509-93	Уголок 40х40х5, L=3260мм	2	9,72	19,44
2	ГОСТ 8509-93	Уголок 40х40х5, L=1900мм	2	5,66	11,32
2,1	ГОСТ 103-2006	Полоса — 50х5 L-460 мм	4	0,91	3,64
3	ГОСТ 10704-91	Труба 89х3, L=2600мм	3	16,54	49,62
4	ГОСТ 8509-93	Уголок 40х40х5, L=50мм	4	0,15	0,6
5	ГОСТ 5336-80	Сетка 1-Р-50-3,0 $м^2$	1		6,19 $м^2$
		Звено ограды 2	1		
6	ГОСТ 8509-93	Уголок 40х40х5, L=1770мм	2	5,28	10,56
7	ГОСТ 8509-93	Уголок 40х40х5, L=1900мм	2	5,66	11,32
7,1	ГОСТ 103-2006	Полоса — 50х5 L-460 мм	4	0,91	3,64
8	ГОСТ 8509-93	Уголок 40х40х5, L=50мм	4	0,15	0,6
9	ГОСТ 5336-80	Сетка 1-Р-50-3,0 $м^2$			3,36 $м^2$
9,1	ГОСТ 10704-91	Труба 89х3, L=2600мм	1	16,54	16,54
		Калитка	1		
10	ГОСТ 8509-93	Уголок 40х40х5, L=1320мм	2	3,85	7,87
11	ГОСТ 8509-93	Уголок 40х40х5, L=1900мм	3	5,66	16,98
11,1	ГОСТ 103-2006	Полоса — 50х5 L-460 мм	4	0,91	3,64
12		Дверные петли	2		
13	ГОСТ 5336-80	Сетка 1-Р-50-3,0 $м^2$			2,51$м^2$
13,1	ГОСТ 10704-91	Труба 89х3, L=2600мм	1	16,54	16,54
		Звено ограды 3	4		
14	ГОСТ 8509-93	Уголок 40х40х5, L=2260мм	2	6,74	13,48
15	ГОСТ 8509-93	Уголок 40х40х5, L=1900мм	2	5,66	11,32
15,1	ГОСТ 103-2006	Полоса — 50х5 L-460 мм	4	0,91	3,64
16	ГОСТ 8509-93	Уголок 40х40х5, L=50мм	4	0,15	0,6
16,1	ГОСТ 10704-91	Труба 89х3, L=2600мм	1	16,54	16,54
17	ГОСТ 5336-80	Сетка 1-Р-50-3,0 $м^2$	1		4,29 $м^2$
Ф-1		Фундамент Ф-1	9		
		Бетон С12/15 F100 W16	1		0,09$м^3$
		Щебень	1		0,025$м^3$
		Выемка грунта	1		0,05$м^3$

Спецификация

Поз.	Обозначение	Наименование	Кол.	Масса ед., кг	Приме-чание
	Территория ДЭС	Щебень толщиной 100 мм			1,96 $м^3$
Ф-1	Лист 33	Фундамент Ф-1 под ДГУ	1		
18	ГОСТ 34028-2016	пруток МД 6х11700-А240 Lобщ.=78,0м.п.		0,222	17,31
19	ГОСТ 103-2006	-4х12 Шаг 500мм l=60	192	0,03	5,76

План фундамента и ограждения ДГУ
М. 1:50

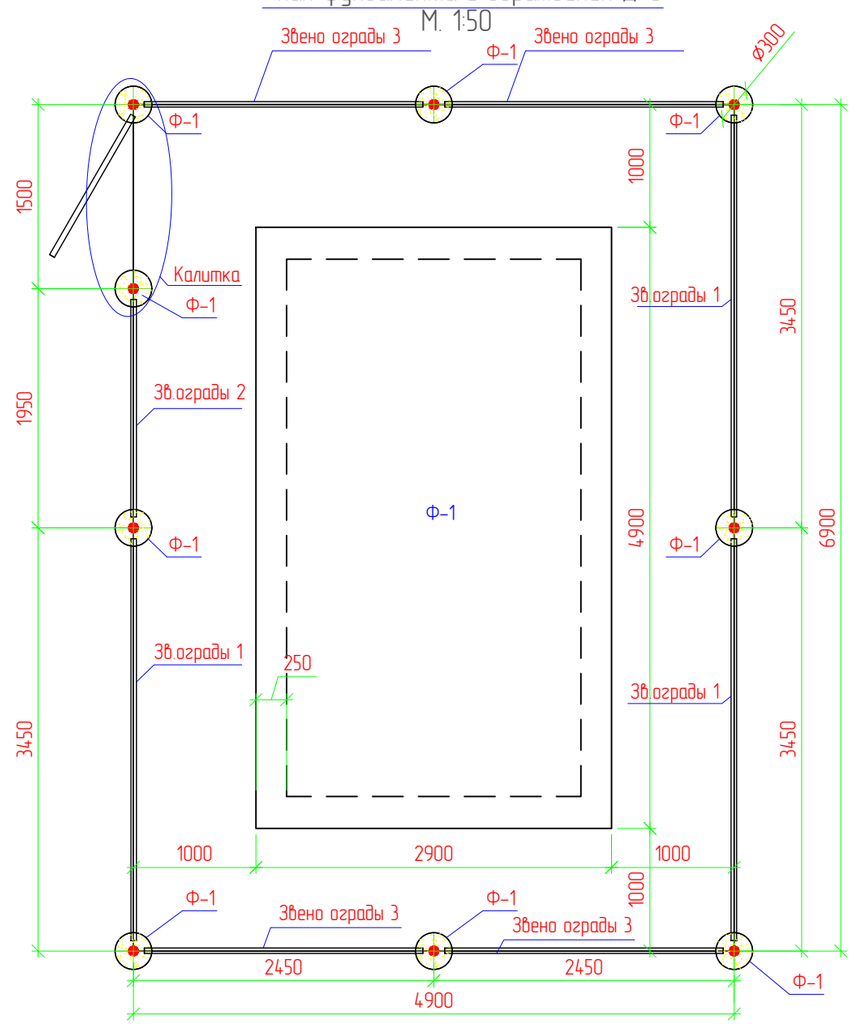

Изм.	Кол.	Лист	N док.	Подпись	Дата
Разраб.		Пак			
ГИП		Инсенбаев			
Проверил		Токетамисов			
Н.контр.		Аведьян			

RPG-001-6-АС

Реконструкция канализационной насосной станции КНС-14А (пр.Азаттык, 72-Б) г.Атырау

Архитектурно-строительные решения

Стадия	Лист	Листов
РП	29	

План фундамента и ограждения ДЭС. Спецификация

ТОО "Rise Project Group"

Согласовано

Взам. инв. N

Подп. и дата

Инв. N подл.

Копировал

Формат А3

Звено ограды 1

М. 1:20

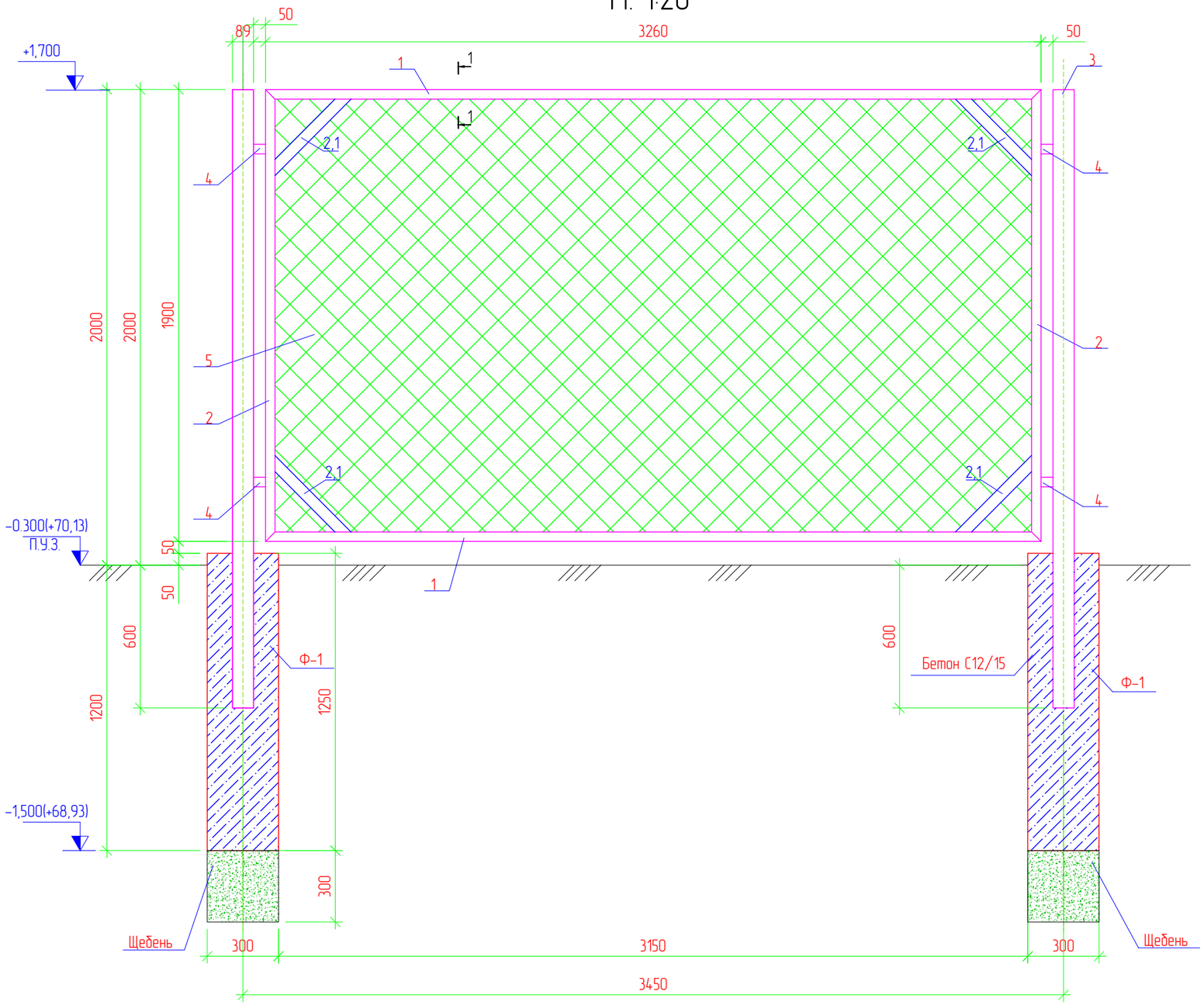

Разрез 1–1

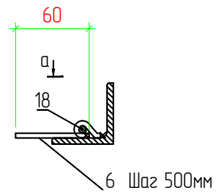

Вид а

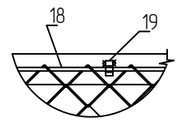

Примечания

1. Стальные трубы ограждения устанавливаются в сверленные котлованы Ø300мм, глубиной 0.6м.
2. Устойство сверленных котлованов производить в соответствии с требованиями СНиП 3.02.01-87.
3. После установки труб ограждения котлованы заделать бетоном класса С12/15 F100 W16 а сульфатостойком портландцементе ГОСТ 22266-94 с маркой по водонепроницаемости W16.
4. Монтаж элементов ограждения производить в соответствии с требованиями СНиП 3.03.01-87.
5. Сварку выполнять электродами типа 342А ГОСТ 9467-75. Типы сварных швов принимать по ГОСТ5264-80. Катеты сварных швов - 4мм. После выполнения сварочных работ сварные швы очистить от шлака и грунтовать.
6. Металлоконструкции должны быть окрашены 2 раза эмалью ХВ-124 ГОСТ10144-89 по поверхности, грунтованной ФЛ-03К ГОСТ9109-84.
7. Данный лист читать совместно с листами АС-3, ГП-3.
8. Трамбовка щебеночной подготовки послойно, слой трамбовки 150мм
9. Бетон принять сульфатостойкий

Изм.	Кол.	Лист	N док.	Подпись	Дата	RPG-001-6-АС		
						Реконструкция канализационной насосной станции КНС-14А (пр.Азаттык, 72-Б) г.Атырау		
Разраб.		Пак				Архитектурно-строительные решения	Стадия	Лист	Листов
							РП	30	
ГИП		Инсенбаев							
Проверил		Токетамисов				Звено ограды 1. М. 1:20.	ТОО "Rise Project Group"		
Н.контр.		Аведьян							

Согласовано

Взам. инв. N

Подп. и дата

Инв. N подл

Копировал

Формат А3

Звено ограды 2
М. 1:20

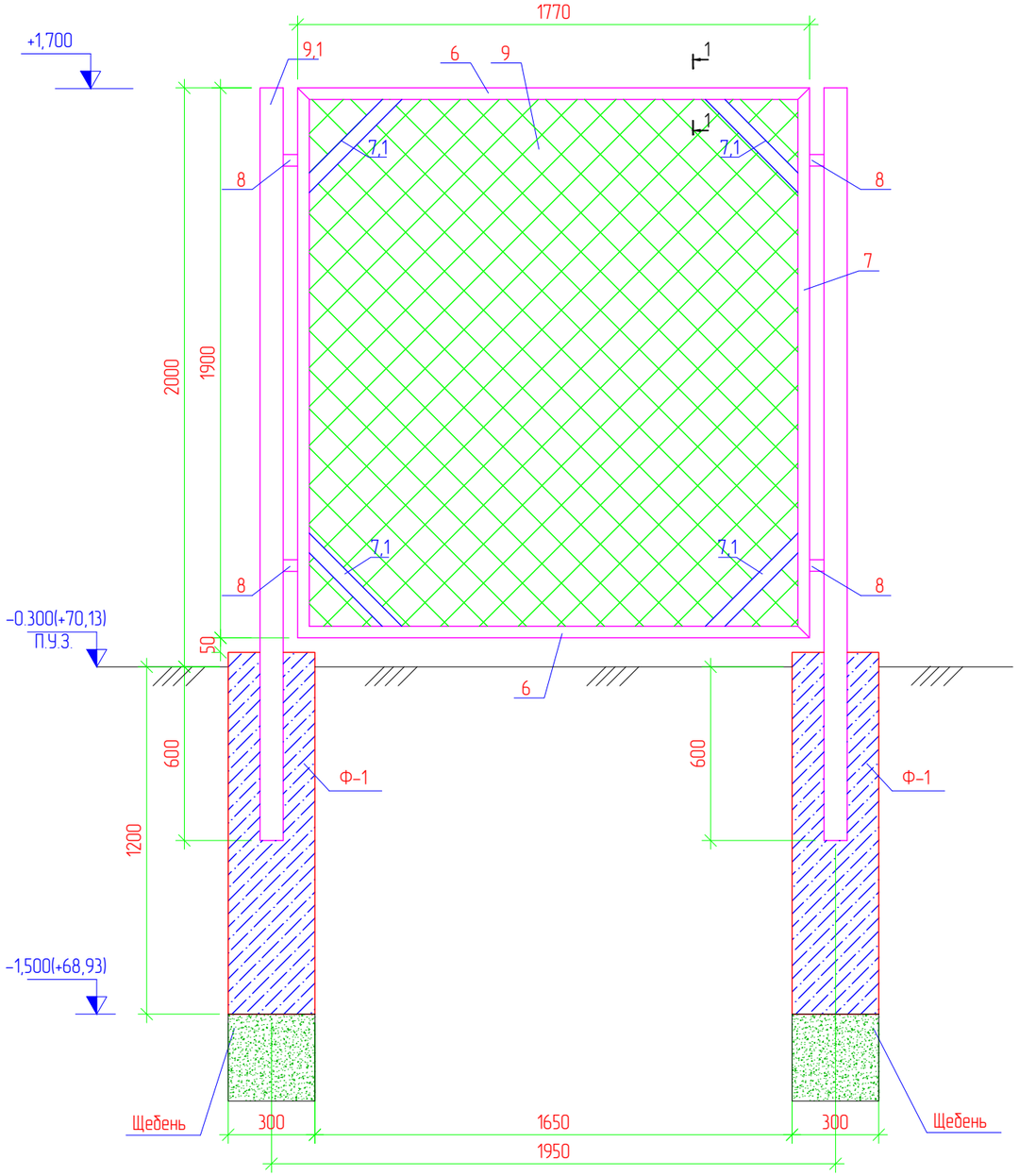

Калитка
М. 1:20

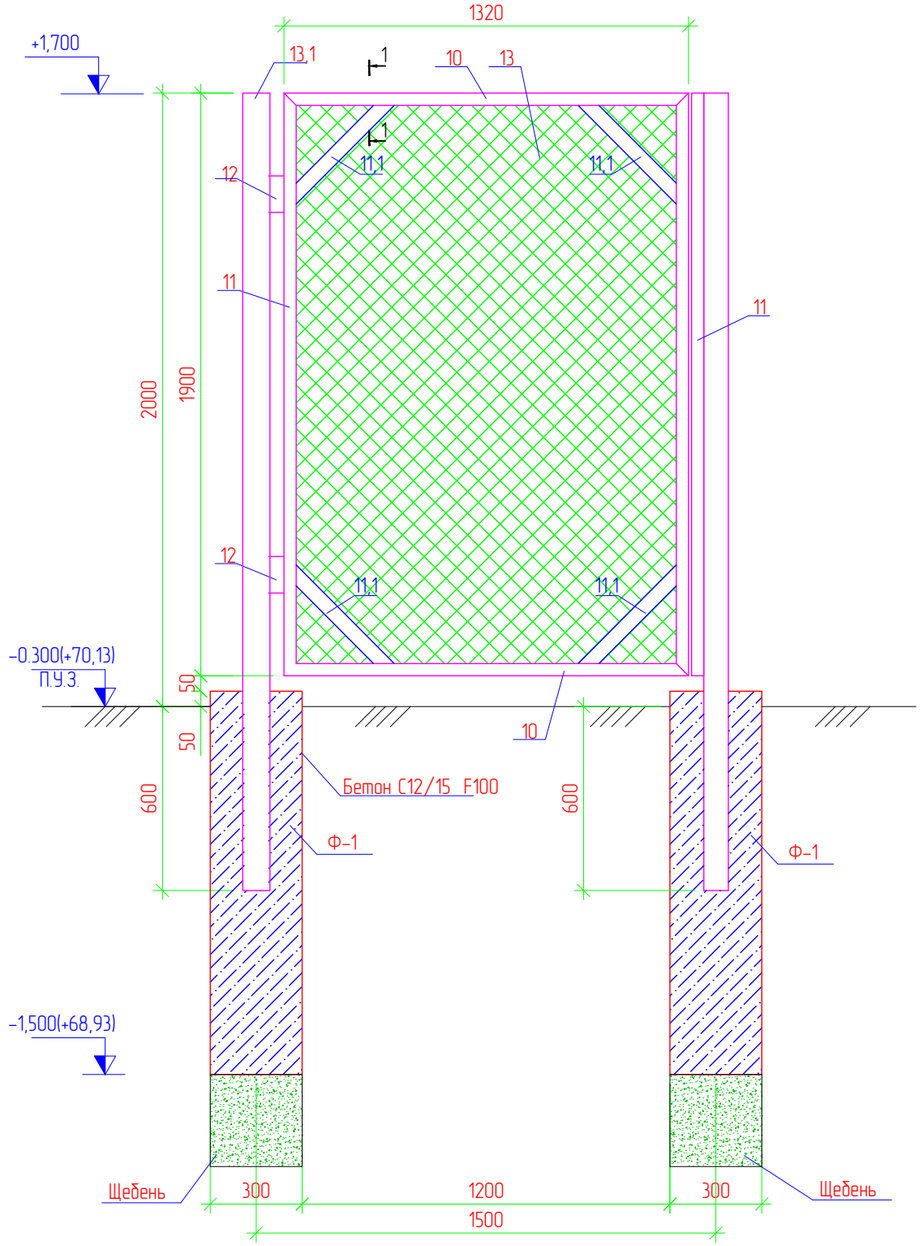

Разрез 1–1

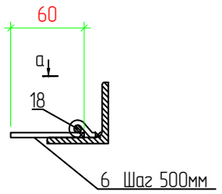

Вид а

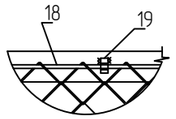

Изм.	Кол.	Лист	N док.	Подпись	Дата	RPG-001-6-АС		
						Реконструкция канализационной насосной станции КНС-14А (пр.Азаттык, 72-Б) г.Атырау		
Разраб.		Пак				Архитектурно-строительные решения	Стадия	Лист	Листов
ГИП		Инсенбаев					РП	31	
Проверил		Токетамисов				Звено ограды 2. Калитка. М. 1:20.	ТОО "Rise Project Group"		
Н.контр.		Аведьян							

Согласовано

Взам. инв. N

Подп. и дата

Инв. N подл.

Копировал

Формат А3

Звено ограды 3

М. 1:20

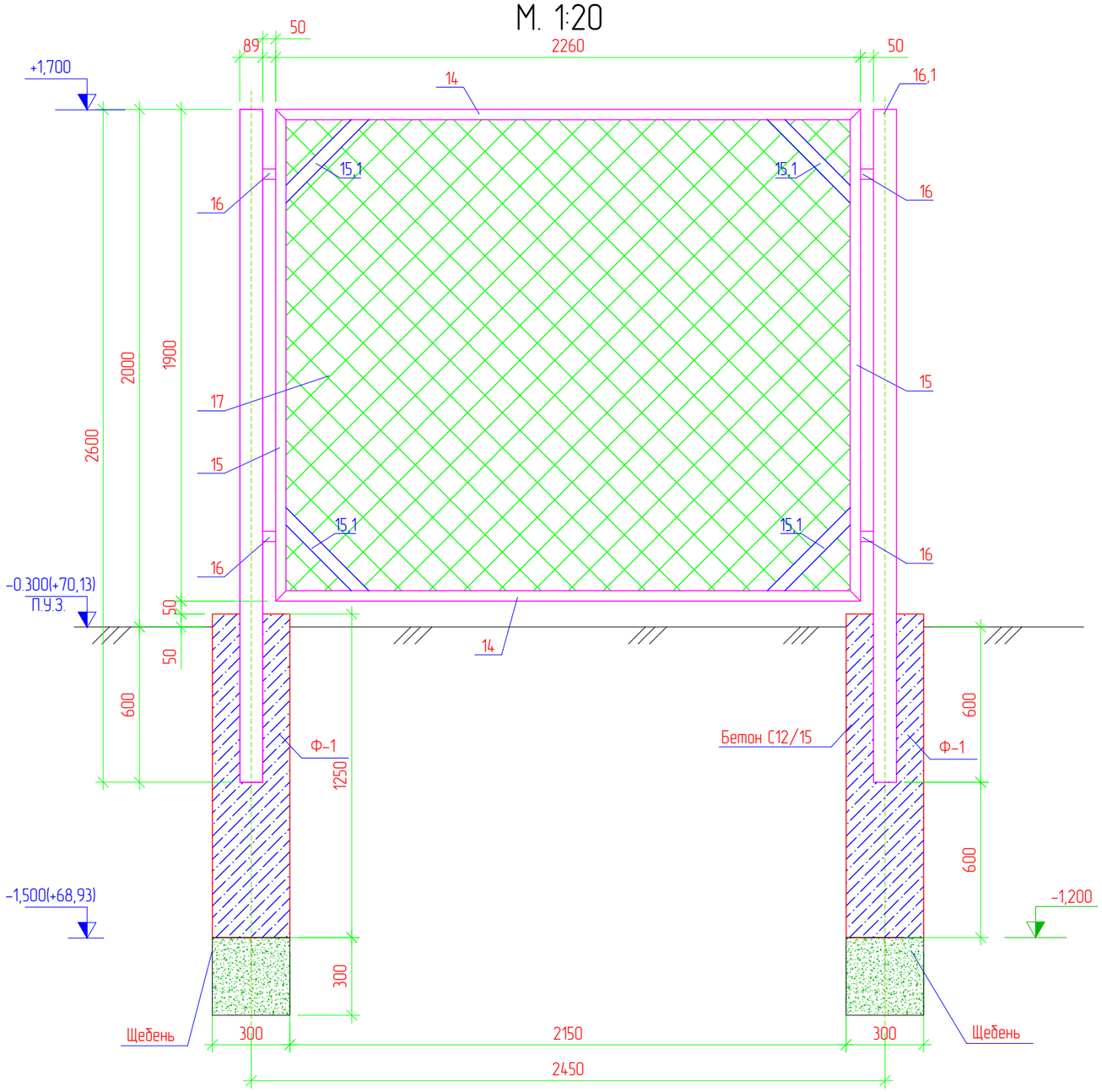

Разрез 1–1

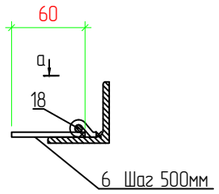

Вид а

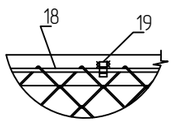

Изм.	Кол.	Лист	N док.	Подпись	Дата
Разраб.		Пак			
ГИП		Инсенбаев			
Проверил		Токетамисов			
Н.контр.		Аведьян			

RPG-001-6-АС

Реконструкция канализационной насосной станции КНС-14А (пр.Азаттык, 72-Б) г.Атырау

Архитектурно-строительные решения	Стадия	Лист	Листов
	РП	32	
Звено ограды 3.	ТОО "Rise Project Group"		

Согласовано

Взам. инв. N

Подп. и дата

Инв. N подл.

Копировал

Формат А3

План фундамента Ф-1
М. 1:50

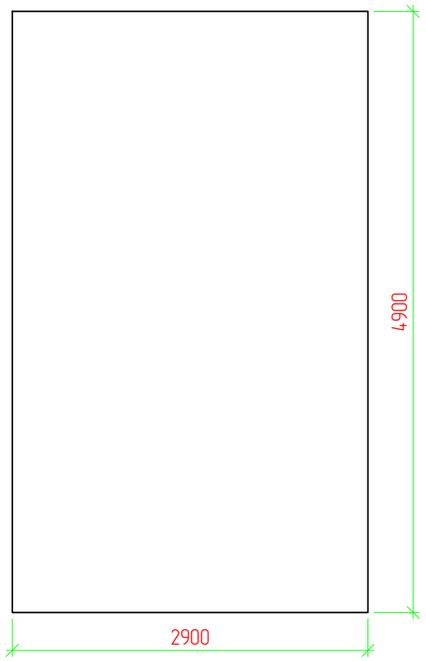

Сетка С-1
М. 1:50

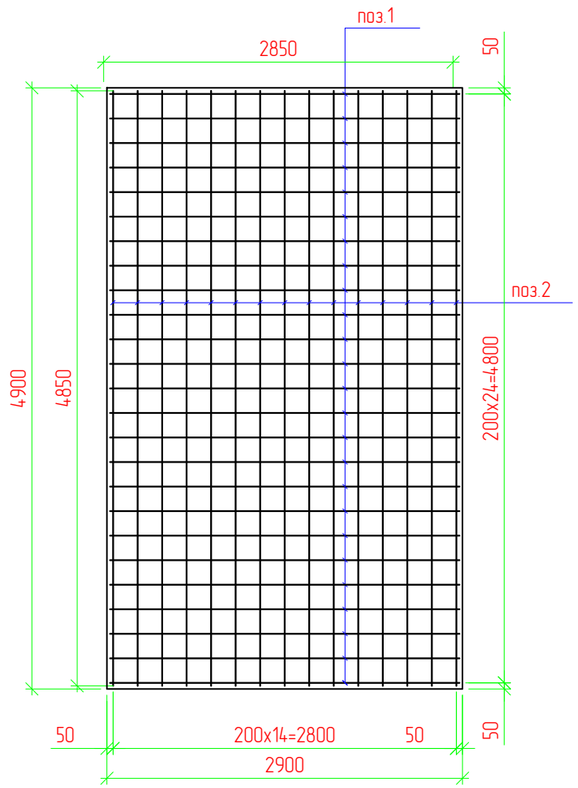

Спецификация

Поз.	Обозначение	Наименование	Кол.	Масса ед., кг	Приме-чание
		Фундамент Ф-1 под ДГУ			
		Бетон кл.С16/20 W16 F100			2,84 м3
		Щебень			1,6 м3
С1		Сетка С1	2	127,9	255,8
1	ГОСТ 34028-2016	пруток 1ф МД 12х11700-А400 L-2850 мм Шаг 200мм	25	2,53	63,25
2	ГОСТ 34028-2016	пруток 1ф МД 12х11700-А400 L-4850 мм Шаг 200мм	15	4,31	64,65
		Фиксатор			
5	ГОСТ 34028-2016	пруток МД 8х11700-А240 L-600 мм Шаг 600х600 мм	54	0,24	12,96
		Выемка грунта			7,242 $м^3$
		Обратная засыпка			5,821 $м^3$

Разрез 1-1
М. 1:25

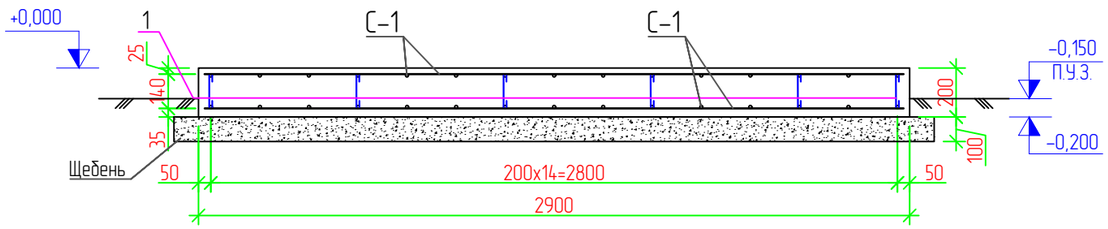

Примечания

1. Абсолютная отметка земли, принятая за относительную отметку 0,000 согласно разделу ГП (+70,13).
2. Масса ДГУ = 5000кг, согласного листа раздела ЭС
3. Трамбовка щебеночной подготовки послойно, слой трамбовки 150мм
4. Бетон принять сульфатостойкий

Изм.	Кол.	Лист	N док.	Подпись	Дата	RPG-001-6-АС		
						Реконструкция канализационной насосной станции КНС-14А (пр.Азаттык, 72-Б) г.Атырау		
Разраб.		Пак				Архитектурно-строительные решения	Стадия	Лист	Листов
							РП	33	
ГИП		Инсенбаев							
Проверил		Токтамисов				Фундамент под ДЭС	ТОО "Rise Project Group"		
Н.Контр.		Аведьян							

Согласовано

Взам. инв. N

Подп. и дата

Инв. N подл.

Копировал

Формат А3

Распорная балка
М. 1:25

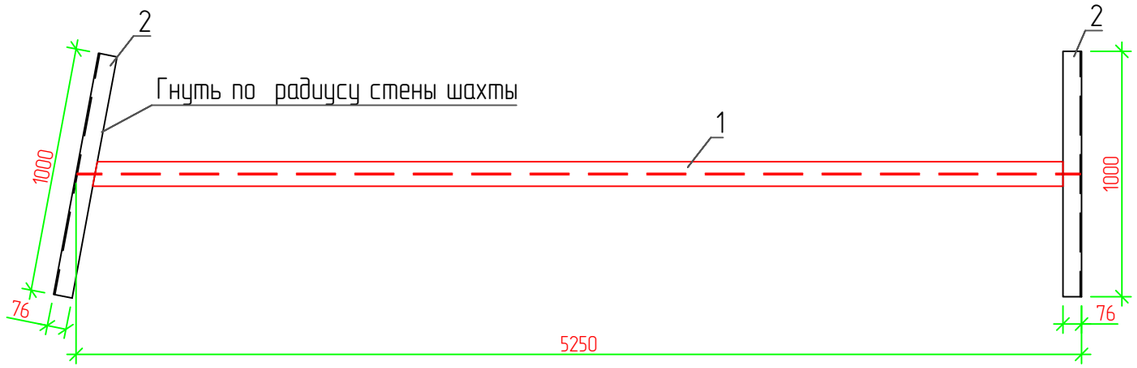

Поз. 1 Двутавр 20Б1
М. 1:10

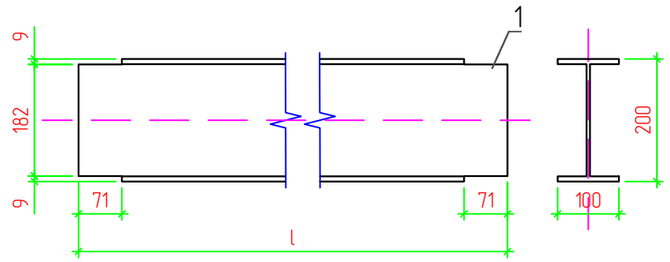

1–1
М. 1:10

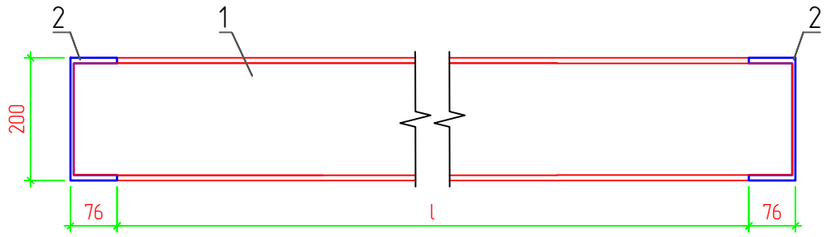

2–2
М. 1:10

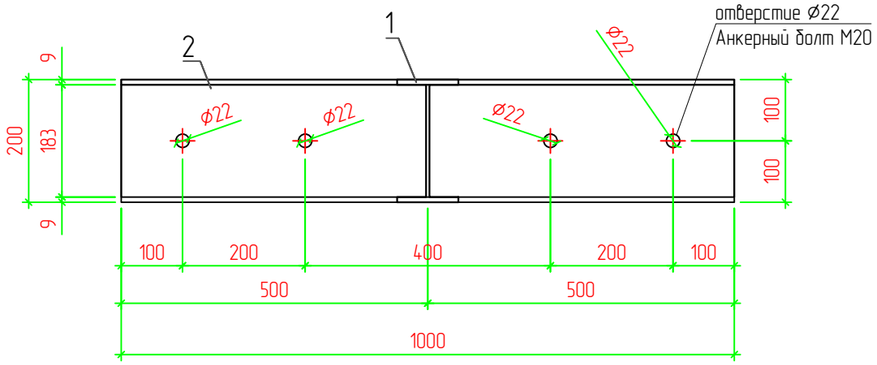

Спецификация

Поз.	Обозначение	Наименование	Кол.	Масса ед., кг	Приме-чание
1	ГОСТ 26020-83	Двутавр 20Б1 н.ж.-12Х18Н10Т L-5250 мм	2	117,6	235,2
2	ГОСТ 8240-97	[20П н.ж.-12Х18Н10Т L-1000 мм	4	18,40	73,6
А-1		Анкерный болт М20	16		
	ГОСТ 24379.1-80	Шпилька 8.М20х250.08Х16Н11М3	1	0,67	
	ГОСТ 24379.1-80	Цанга М20 08Х16Н11М3	1	0,17	
	ГОСТ 5915-70	Гайка М20(S30) 08Х16Н11М3	1	0,17	
	ГОСТ 11371-78	Шайба 18 08Х16Н11М3	1		
	ГОСТ 6402-70	Шайба 18 08Х16Н11М3	1		

Примечания

1. Монтаж усиления производить до начала работ по гидроизоляции шахты;
2. Монтаж двутавровой балки производить в распор между швеллерами;

Изм.	Кол.	Лист	N док.	Подпись	Дата	RPG-001-6-АС			
						Реконструкция канализационной насосной станции КНС-14А (пр.Азаттык, 72-Б) г.Атырау			
Разраб.		Пак				Архитектурно-строительные решения	Стадия	Лист	Листов
							РП	34	
ГИП		Инсенбаев							
Проверил		Токтамисов				Усиление стены балками в машинном отделении	ТОО "Rise Project Group"		
Н.контр.		Аведьян							

Согласовано

Взам. инв. N

Подп. и дата

Инв. N подл.

Копировал

Формат А3

Фасад
М. 1:50

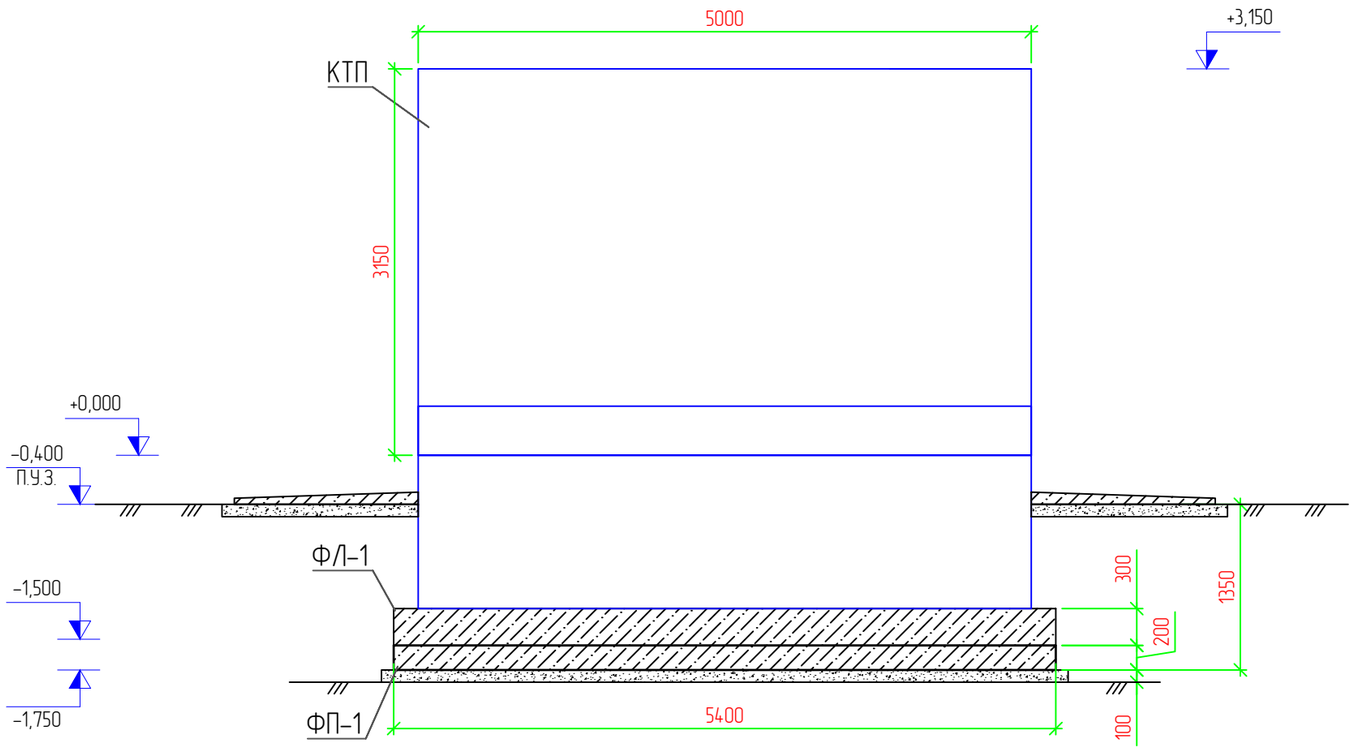

План
М. 1:100

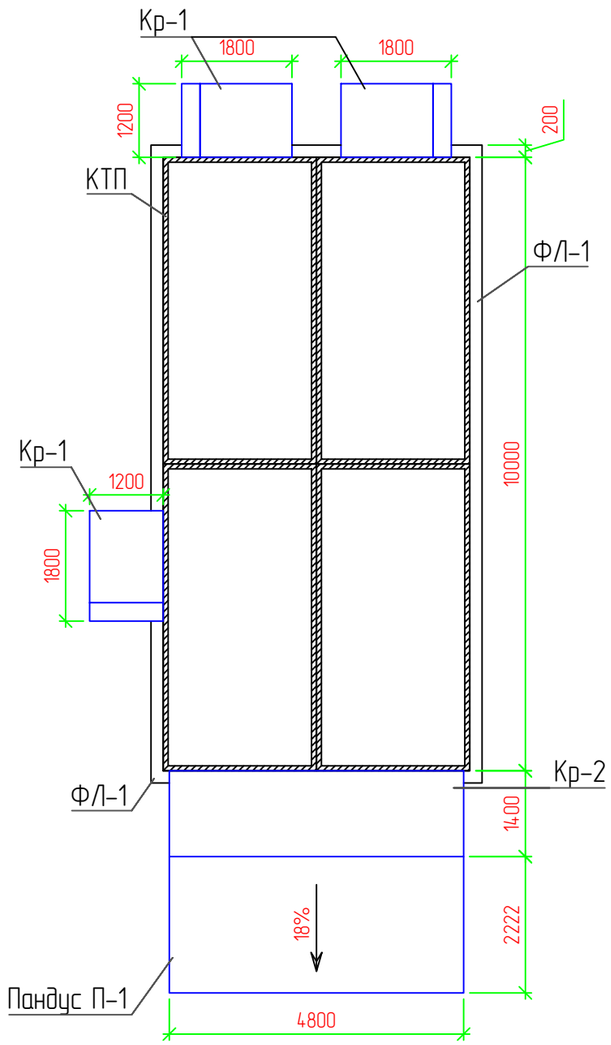

Отмостка
М. 1:25

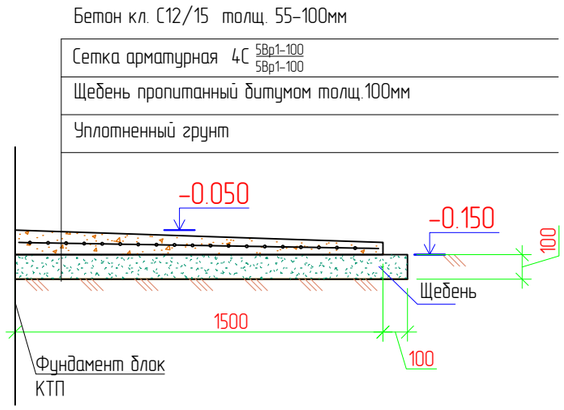

Спецификация отмостки

Поз.	Обозначение	Наименование	Кол.	Масса ед., кг	Приме-чание
	СП РК EN 1992-1-1	Бетон кл. С12/15			4,4м3
	ГОСТ 23279-12	сетка арматурная 4С 5Вр1-100/5Вр1-100 43,8 м²	1	3,125	136,88
	ГОСТ 8267-93	Щебень М600 фр.20-40 пропитанный горячим битумом до полного насыщения			4,8м3

Изм.	Кол.	Лист	N док.	Подпись	Дата
Разраб.		Пак			
ГИП		Инсенбаев			
Проверил		Токтамисов			
Н.Контр.		Аведьян			

RPG-001-6-АС

Реконструкция канализационной насосной станции КНС-14А (пр.Азаттык, 72-Б) г.Атырау

Архитектурно-строительные решения	Стадия	Лист	Листов
	РП	35	
Фасад. План.	ТОО "Rise Project Group"		

Согласовано

Взам. инв. N

Подп. и дата

Инв. N подл.

Копировал

Формат А3

План фундаментной плиты ФП-1
М. 1:100

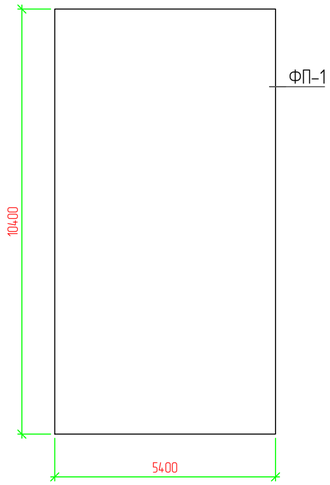

План фундамента Ф/Л-1
М. 1:100

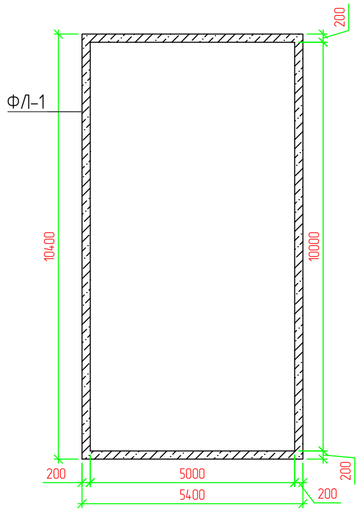

Армирование фундамента Ф/Л-1
М. 1:100

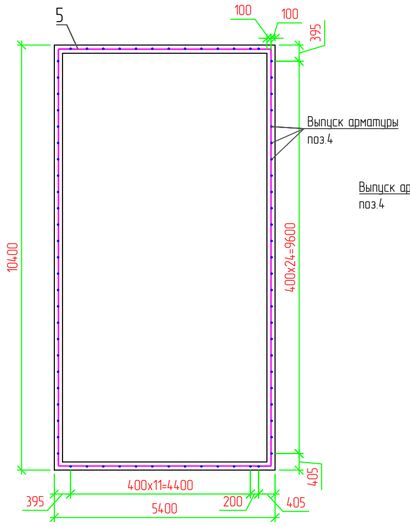

Сетка С-1.
М. 1:100

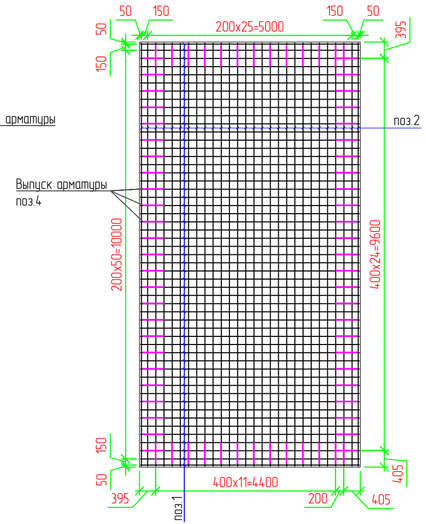

Спецификация

Поз.	Обозначение	Наименование	Кол.	Масса ед., кг	Приме-чание
		Фундамент ФП-1 под КТП			
С-1		Сетка С-1	2	509,07	1018,14
1	ГОСТ 34028-2016	пруток 1ф МД 12х11700-А400 L-5350 мм шаг 200мм	53	0,888	251,75
2	ГОСТ 34028-2016	пруток 1ф МД 12х11700-А400 L-10350 мм шаг 200мм	28	0,888	257,32
		Выпуски арматуры. Фиксатор			
3	ГОСТ 34028-2016	пруток МД 8х11700-А240 L-1125 мм шаг 600х600 мм	136	0,395	59,84
4	ГОСТ 34028-2016	пруток 1ф МД 10х11700-А400 L-920 мм шаг 400мм	76	0,617	43,32
	СП РК EN 1992-1-1	Бетон кл.С20/25 W16 F150			11,5 $м^3$
		Фундамент ленточный Ф/Л-1			
5	ГОСТ 34028-2016	пруток 1ф МД 12х11700-А400 L-35400 мм	0	0,888	31,44
	СП РК EN 1992-1-1	Бетон кл.С15/20 W6 F150			1,9 $м^3$
	ГОСТ 23735-2014	Песчано-гравийная смесь ПГС			2,5 $м^3$
	ГОСТ 8267-93	Щебень М600 фр.20-40 пропитанный горячим битумом до полного насыщения			5,95 $м^3$
		Выемка грунта			228,5 $м^3$
		Обратная засыпка			147,07 $м^3$

Разрез 1-1
М. 1:25

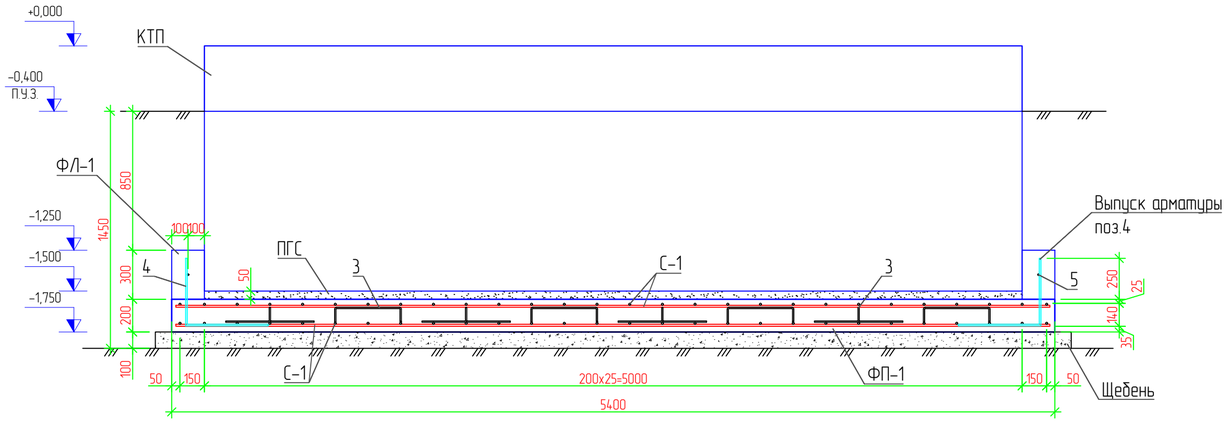

Ведомость деталей

Поз.	Эскиз
поз. 3 L-1125мм	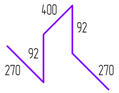
поз. 4 L-920мм	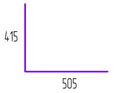

Спецификация гидроизоляции фундаментов (общ)

Поз.	Обозначение	Наименование	Кол.	Масса ед., кг	Приме-чание
	Боковая обмазка	Горячий битум за 2 раза			80,96 $м^2$

Примечание:
Фундамент Ф/Л-1 заливать после установки фундаментных блоков КТП;

Изм.	Кол.	Лист	N док.	Подпись	Дата	RPG-001-6-АС		
						Реконструкция канализационной насосной станции КНС-14А (пр.Азаттык, 72-Б) г.Атырау		
Разраб.		Пак				Архитектурно-строительные решения	Стадия	Лист	Листов
ГИП		Инсенбаев					РП	36	
Проверил		Токтамисов				Фундаментная плита Ф-1. Фундамент Ф/Л-1.	ТОО "Rise Project Group"		
Н.Контр.		Абедьян							

Согласовано

Взам. инв. N

Подп. и дата

Инв. N подл.

Копировал

Формат А4х3

План крыльца Кр-1.
М. 1:25

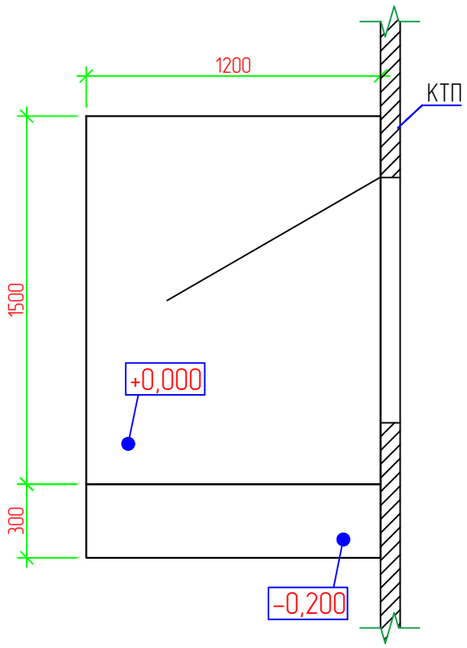

Разрез 1-1. М. 1:25

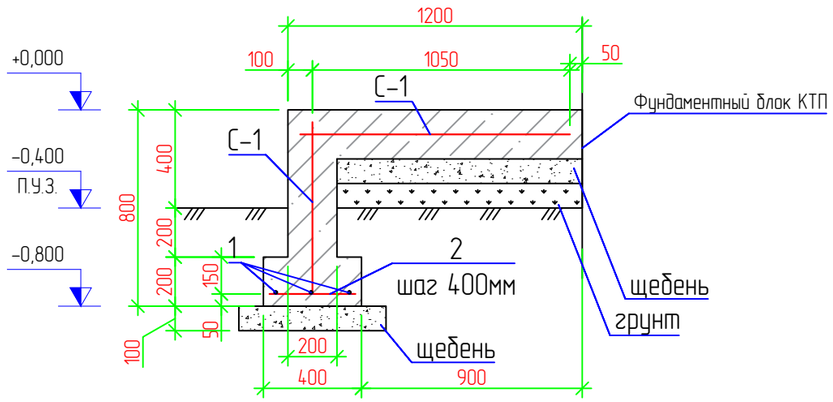

Спецификация

Поз.	Обозначение	Наименование	Кол.	Масса ед., кг	Приме-чание
		Крыльцо Кр-1	3		
С-1	ГОСТ 34028-2016	пруток 1ф МД 12х11700-А400 $L_{общ.}$-65,1 п.м. шаг 200х200мм		0,888	57,81
1	ГОСТ 34028-2016	пруток 1ф МД 12х11700-А400 $L_{общ.}$-13,8 п.м. шаг 150 мм		0,888	12,25
2	ГОСТ 34028-2016	пруток МД 8х11700-А240 L-350 мм шаг 400 мм	35	0,395	4,90
	СП РК EN 1992-1-1	Бетон В20 сульфатостойкий			1,2 $м^3$
	ГОСТ 8267-93	Щебень пропитанный битумом			0,5 $м^3$
	Насып	Грунт			0,1 $м^3$

Разрез 2-2. М. 1:25

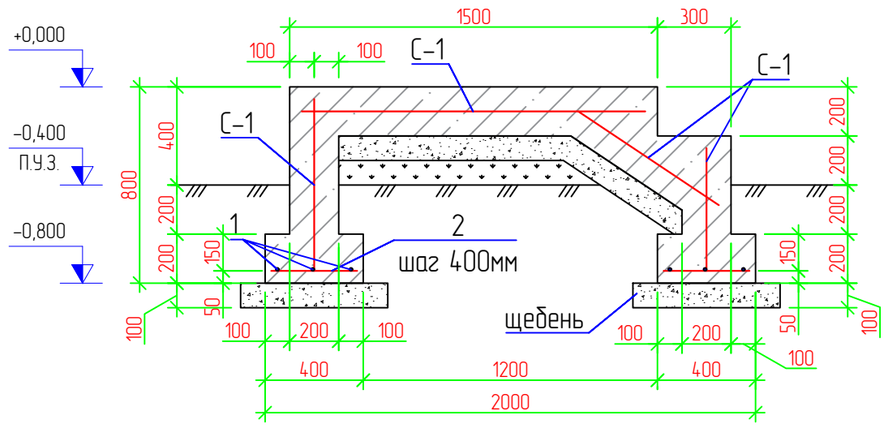

Примечание

1. Спецификация дано на 1 крыльцо. Крыльцо – 3шт.
2. Данный лист смотреть совместно с листом АС-х.

Изм.	Кол.	Лист	N док.	Подпись	Дата	RPG-001-6-АС			
						Реконструкция канализационной насосной станции КНС-14А (пр.Азаттык, 72-Б) г.Атырау			
Разраб.		Пак				Архитектурно-строительные решения	Стадия	Лист	Листов
ГИП		Инсенбаев					РП	37	
Проверил		Токтамисов				Крыльцо Кр-1.	ТОО "Rise Project Group"		
Н.Контр.		Аведьян							

Согласовано

Взам. инв. N

Подп. и дата

Инв. N подл.

Копировал

Формат А3

План крыльца Кр-2.
М. 1:50

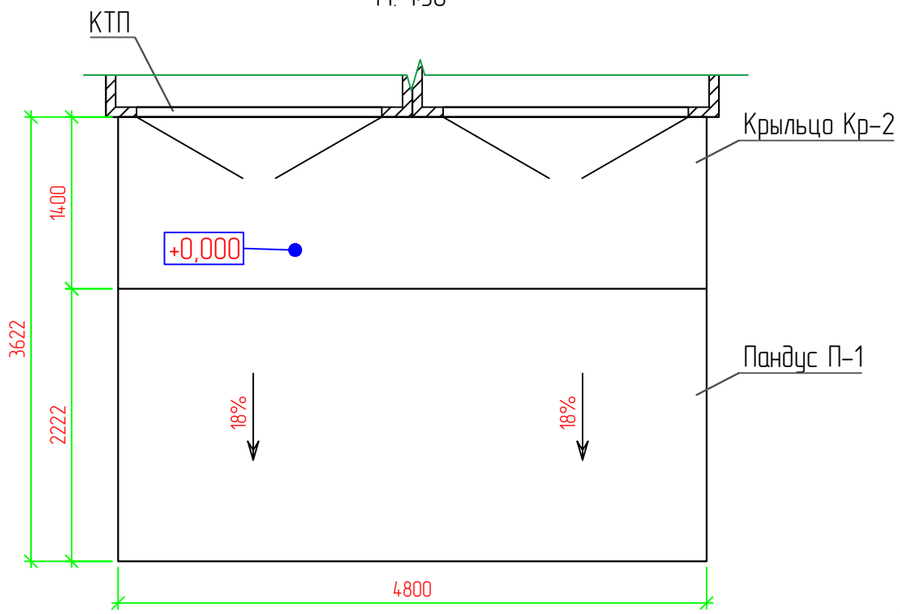

Разрез 2-2. М. 1:25

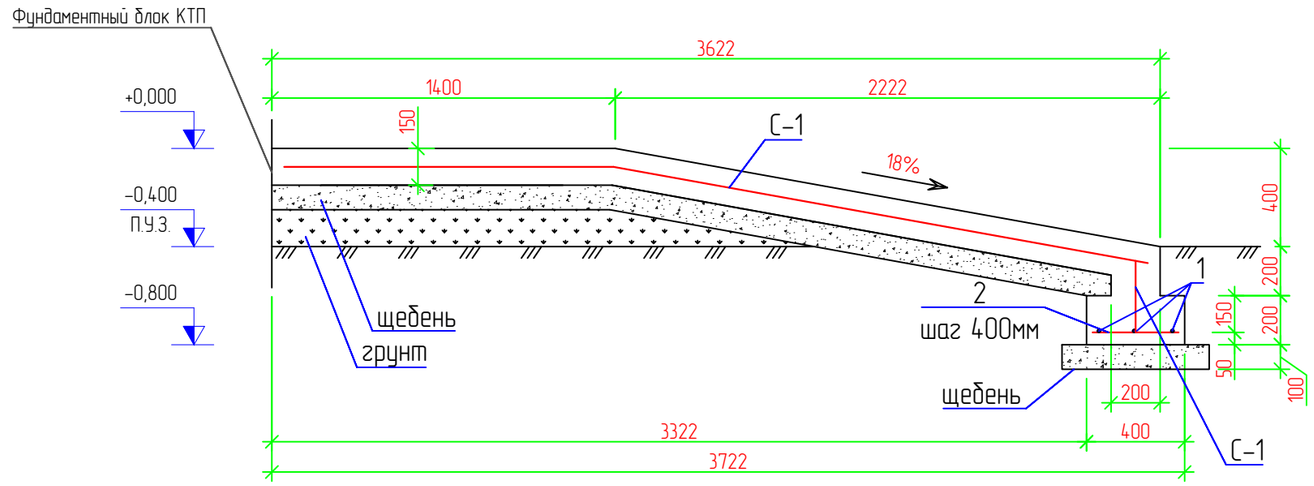

Разрез 1-1. М. 1:25

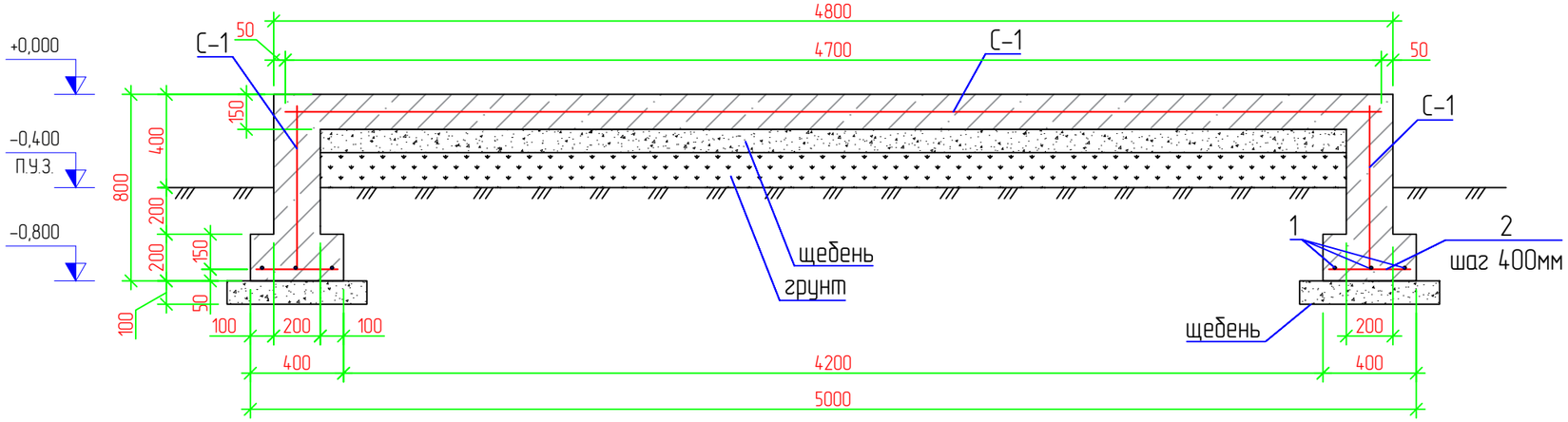

Спецификация

Поз.	Обозначение	Наименование	Кол.	Масса ед., кг	Приме-чание
		Крыльцо Кр-3. Пандус П-1			
С-1	ГОСТ 34028-2016	пруток 1ф МД 12х11700-А400 $L_{общ.}$-272,6 п.м. шаг 200х200мм		0,888	242,07
1	ГОСТ 34028-2016	пруток 1ф МД 12х11700-А400 $L_{общ.}$-37,35 п.м. шаг 200х200мм		0,888	33,17
2	ГОСТ 34028-2016	пруток МД 8х11700-А240 L-350 мм шаг 400 мм	94	0,395	13,16
	СП РК EN 1992-1-1	Бетон В20 сульфатостойкий			4,3 $м^3$
	ГОСТ 8267-93	Щебень пропитанный битумом			0,77 $м^3$
	Насып	Грунт			1,5 $м^3$

Изм.	Кол.	Лист	N док.	Подпись	Дата
Разраб.		Пак			
ГИП		Инсенбаев			
Проверил		Токтамисов			
Н.Контр.		Аведьян			

RPG-001-6-АС

Реконструкция канализационной насосной станции КНС-14А (пр.Азаттык, 72-Б) г.Атырау

Архитектурно-строительные решения

Стадия	Лист	Листов
РП	38	

Крыльцо Кр-2.

ТОО "Rise Project Group"

Согласовано

Взам. инв. N

Подп. и дата

Инв. N подл.

Копировал

Формат А3