ВЕДОМОСТЬ РАБОЧИХ ЧЕРТЕЖЕЙ ОСНОВНОГО КОМПЛЕКТА

Лист	Наименование	Примечание
1	Общие данные	
2	План сетей К1 и К1Н (М 1:500)	
3	Продольный профиль К1	
4	Деталировка колодцев	
5	Таблица колодцев	

Ведомость ссылочных и прилагаемых документов

Обозначение	Наименование	Примечание
	Ссылочные документы	
Т.пр. 901-09-11.84 Ал.1,2,4	Колодцы водопроводные	
Серия 3.900.1-14 , вып.1	Изделия железобетонные для круглых	
	колодцев водопровода и канализации.	
Т.пр. 902-09.22.84 Ал.1,2	Колодцы канализационные	
Серия 3.008.9-6/86 В.О.	Подземные безнапорные трубопроводы из	
	асбестоцементных, керамических,	
	пластмассовых и чугунных труб	
Серия 3.001.1-3	Упоры	
Серия 4.900-9	Узлы и изделия трубопроводов из пластмассовых	
	труб для систем водоснабжения и канализации	
	Прилагаемые документы	
RPG-001-6-НК.СО, л.1-2	Спецификация оборудования, изделий и материалов	

Согласовано

Взам. инв. N

Подп. и дата

Инв. N подл.

Проект разработан в соответствии с действующими нормами и правилами и предусматривает мероприятия, обеспечивающие взрывную, взрывопожарную и пожарную безопасность при эксплуатации здания, а также соответствует требованиям экологических и санитарно-гигиенических норм.

Главный инженер проекта Аведьян О.С.

Общие указания

Проект наружных сетей водопровода и канализации разработан на основании:
1. задания на проектирование;
2. генерального плана.
3. СНиП РК 4.01-02-2009 "Водоснабжение. Наружные сети и сооружения." , СН 2.01-03-2011 "Водоотведение. Наружные сети и сооружения".

Канализация К1

Сброс хозяйственно-бытовых стоков от здания предусмотрен в КНС.

Сети монтируются из труб гофрированных двухслойных из полипропилена SN16 Ø400.

В местах пересечения канализации с водопроводом при расположении водопровода ниже трубопроводов системы К1 канализация монтируется из труб ЧНР Ø150 по ТУ 14-3-1247-83. Смотровые колодцы на сети выполняются из ПЭ колодцев СПИРОЛАЙН Ø2000 и Ø2800.

Глубина заложения проектируемой канализации до низа трубы- по профилю.

Канализация К1Н

Рабочим проектом предусматривается замена наружных сетей: 2-х канализационных напорных коллектора диаметром 560 мм от проектируемой канализационной насосной станции.

Перед КНС проектируются ПЭ колодцы: для разделения потока, для аварийного перекачивания сточных вод в напорный коллектор, а также колодец с затвором для прекращения подачи сточных вод. Затвор предусматривается с электроприводом. Проектируются два подводящих коллектора диаметром 300 мм (один рабочий, другой резервный) в КНС. На концах этих коллекторов проектируются ножевые задвижки с электроприводами. На главном напорном коллекторе предусматривается установка ножевых задвижек для управления потоком перекачиваемых стоков. Для учёта расхода предусматривается два электромагнитных расходомера, по одному на каждой линии. Перед расходомерами и за ними проектируются колодцы с затворной арматурой. Также перед колодцами с расходомерами проектируются колодцы с ответвлениями и затворной арматурой для подключения временной обводной напорной линии.

Устройство переходов под автодорогами предусмотрено способом ГНБ производства работ в футлярах диаметром 500 мм из труб ПЭ по ГОСТ 18599-2001. Колодцы приняты полимерные из полиэтилена высокой плотности по ГОСТ 32972-2014.

Производство работ вести согласно СНиП 3.05.04-85* "Наружные сети и сооружения водоснабжения и канализации". При производстве земляных работ с помощью экскаватора и монтажных работ с помощью автокрана вблизи воздушных линий электропередач, последние на период работ отключить.

Строительно-монтажные работы, гидравлические испытания, промывку и хлорирование трубопроводов выполнять в соответствии с требованиями СНиП РК 1.03-05-2001 "Охрана труда и техника безопасности в строительстве" и СниП 3.05.04-85* . Скрытые работы, оформляемые соответствующими актами, предъявляются к освидетельствованию до обратной засыпки трубопроводов.

Основные показатели

Наименование системы	Расчетные расходы воды			Примечание
	$м^3/сут$	$м^3/ч$	л/с	
Канализация бытовая К1	490	300	139	

Изм.	Кол.	Лист	N док.	Подпись	Дата	RPG-001-6-НК		
						Реконструкция канализационной насосной станции КНС-14А (пр.Азаттык, 72-Б) г.Атырау		
РАЗРАБ.		Инсенбаев				Наружные сети канализации	Стадия	Лист	Листов
ГИП		Аведьян					РП	1	8
Н. КОНТР.		Токтамисов				Общие данные	ТОО "RiseProjectGroup"		

Формат А3

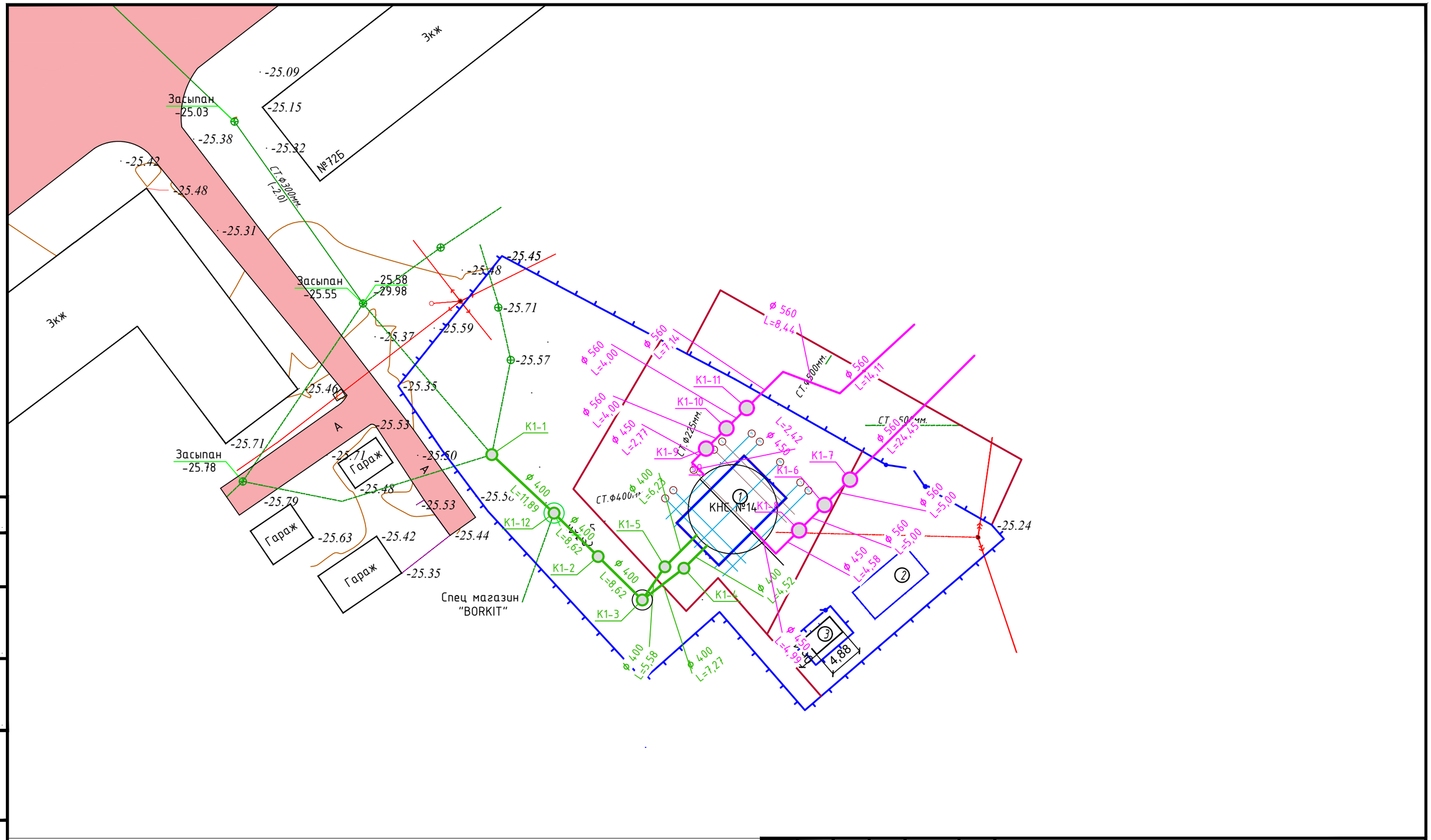

Согласовано

Взам. инв. N

Подп. и дата

Инв. N подл

Изм.	Кол.	Лист	N док.	Подпись	Дата	RPG-001-6-НК		
						Реконструкция канализационной насосной станции КНС-14А (пр.Азаттык, 72-Б) г.Атырау		
РАЗРАБ.		Инсенбаев				Наружные сети канализации	Стадия	Лист	Листов
ГИП		Аведьян					РП	2	8
Н. КОНТР.		Токтамисов				План сетей К1 и К1Н (М 1:500)	ТОО "RiseProjectGroup"		

Формат А3

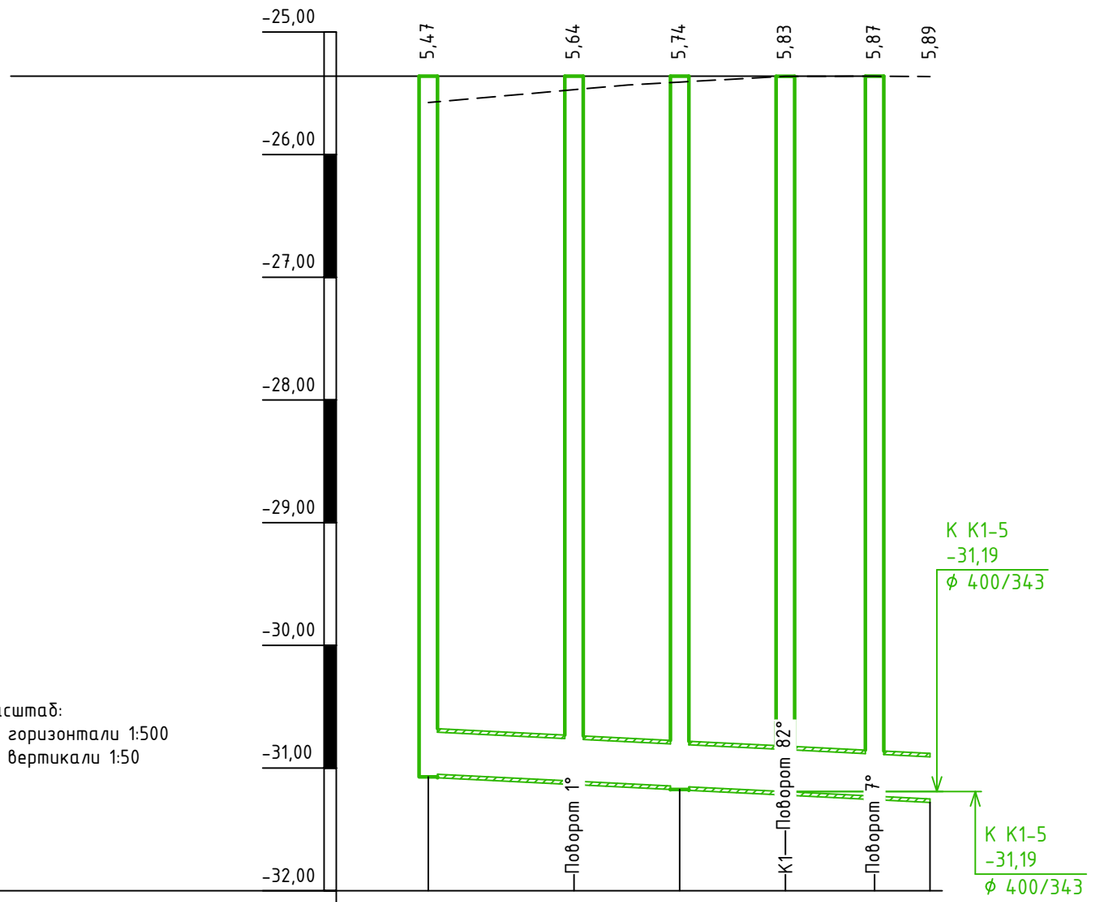

Масштаб:
по горизонтали 1:500
по вертикали 1:50

Проектная отметка низа трубы или низа лотка колодца, м	-31,05	-31,11	-31,15	-31,19	-31,23	-31,25
Проектная отметка земли, м	-	-	-	-	-	-
Натурная отметка земли, м	-25,58	-25,47	-25,41	-25,36	-25,36	-25,36
Обозначение трубы и тип изоляции	Труба ПП КОРСИС ПРО DN/OD 400 SN16 кН/м2 ТУ 2248-001-73011750-2013					
Основание	Песок слоем 0,2 м Кф>0,5 м/сут по ГОСТ 8736-2014					
Уклон, ‰; длина, м	40,9					5
Расстояние, м	11,9	8,6	8,6	7,3	4,5	
Номер колодца, точки, угла поворота	К1-1	К1-12	К1-2	К1-3	К1-4	49

Согласовано

Взам. инв. N

Подп. и дата

Инв. N подл.

Изм.	Кол.	Лист	N док.	Подпись	Дата
РАЗРАБ.		Инсенбаев			
ГИП		Аведьян			
Н. КОНТР.		Токтамисов			

RPG-001-6-НК

Реконструкция канализационной насосной станции КНС-14А (пр.Азаттык, 72-Б) г.Атырау

Наружные сети канализации

Стадия	Лист	Листов
РП	3	8

Продольный профиль К1, К1Н

ТОО "RiseProjectGroup"

Формат А3

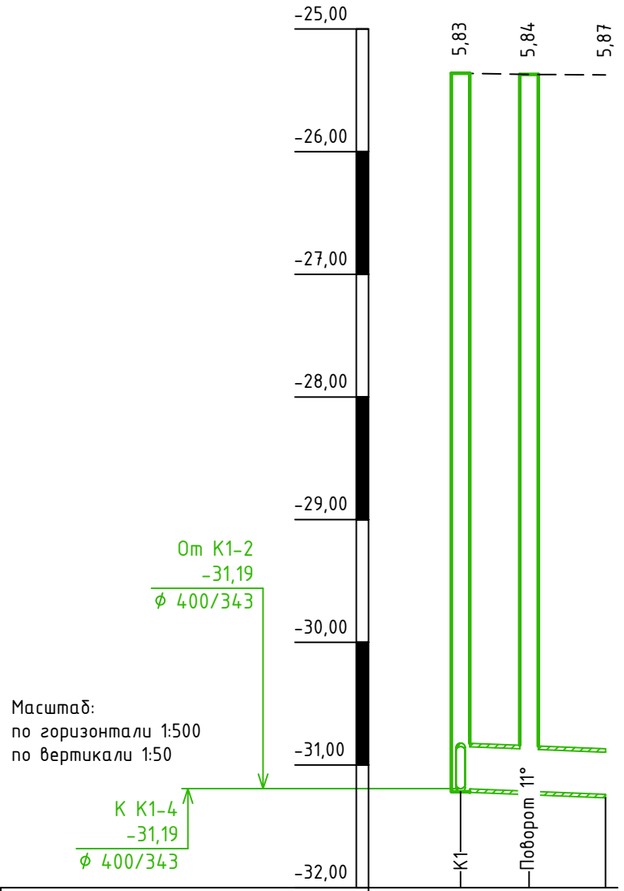

Масштаб:
по горизонтали 1:500
по вертикали 1:50

Проектная отметка низа трубы или низа лотка колодца, м	-31,19	-31,21	-31,24
Проектная отметка земли, м	-	-	-
Натурная отметка земли, м	-25,36	-25,37	-25,37
Обозначение трубы и тип изоляции	ПП 400		
Основание	Песок слоем 0,2 м		
Уклон, ‰; длина, м	11,8 / 4		
Расстояние, м	5,6	6,2	
Номер колодца, точки, угла поворота	К1-3	К1-5	52

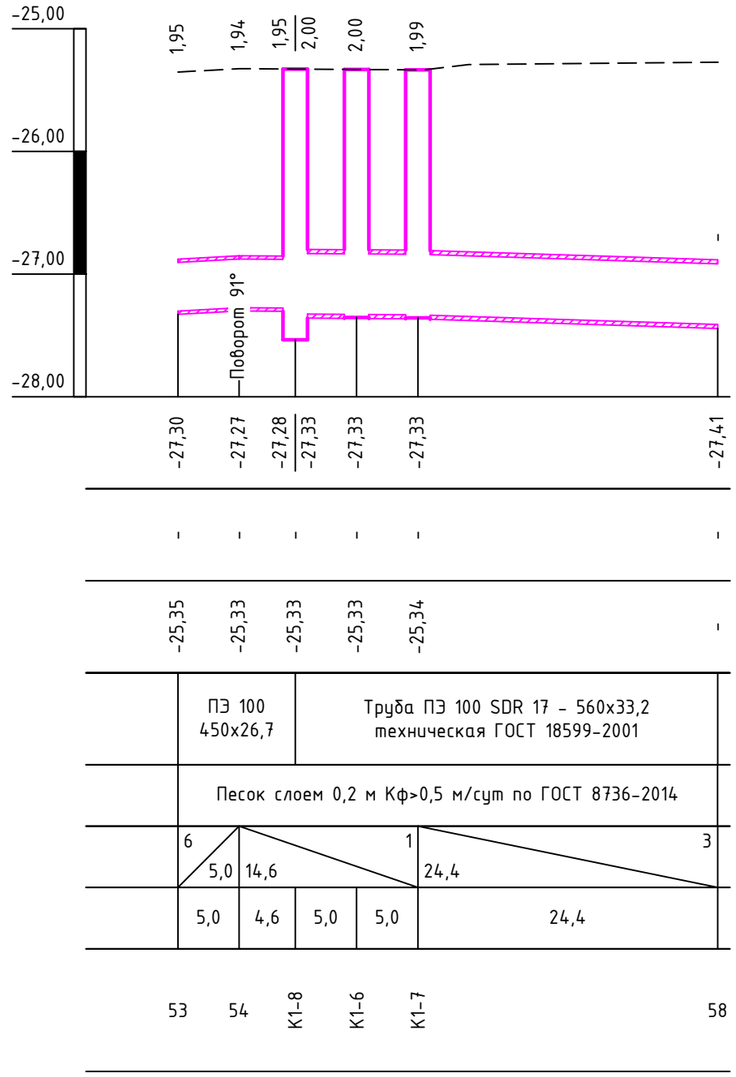

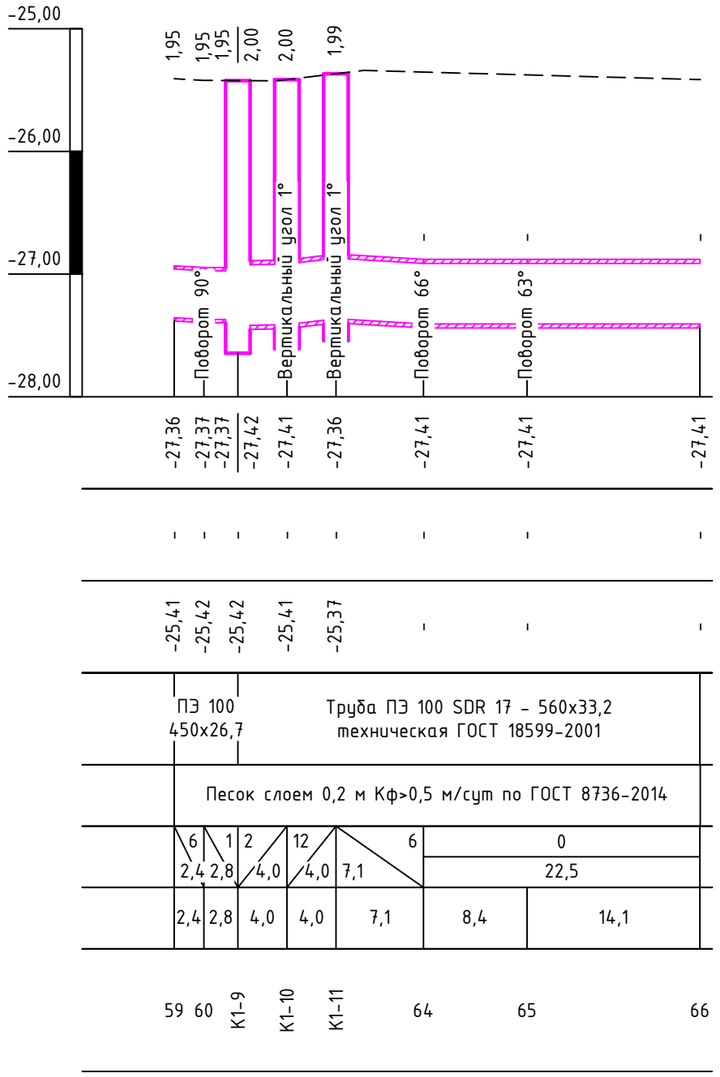

Изм.	Кол.	Лист	N док.	Подпись	Дата
РАЗРАБ.		Инсенбаев			
ГИП		Аведьян			
Н. КОНТР.		Токтамисов			

RPG-001-6-НК

Реконструкция канализационной насосной станции КНС-14А (пр.Азаттык, 72-Б) г.Атырау

Наружные сети канализации

Стадия	Лист	Листов
РП	3	8

Продольный профиль К1, К1Н

ТОО "RiseProjectGroup"

Согласовано

Взам. инв. N

Подп. и дата

Инв. N подл

Формат А3

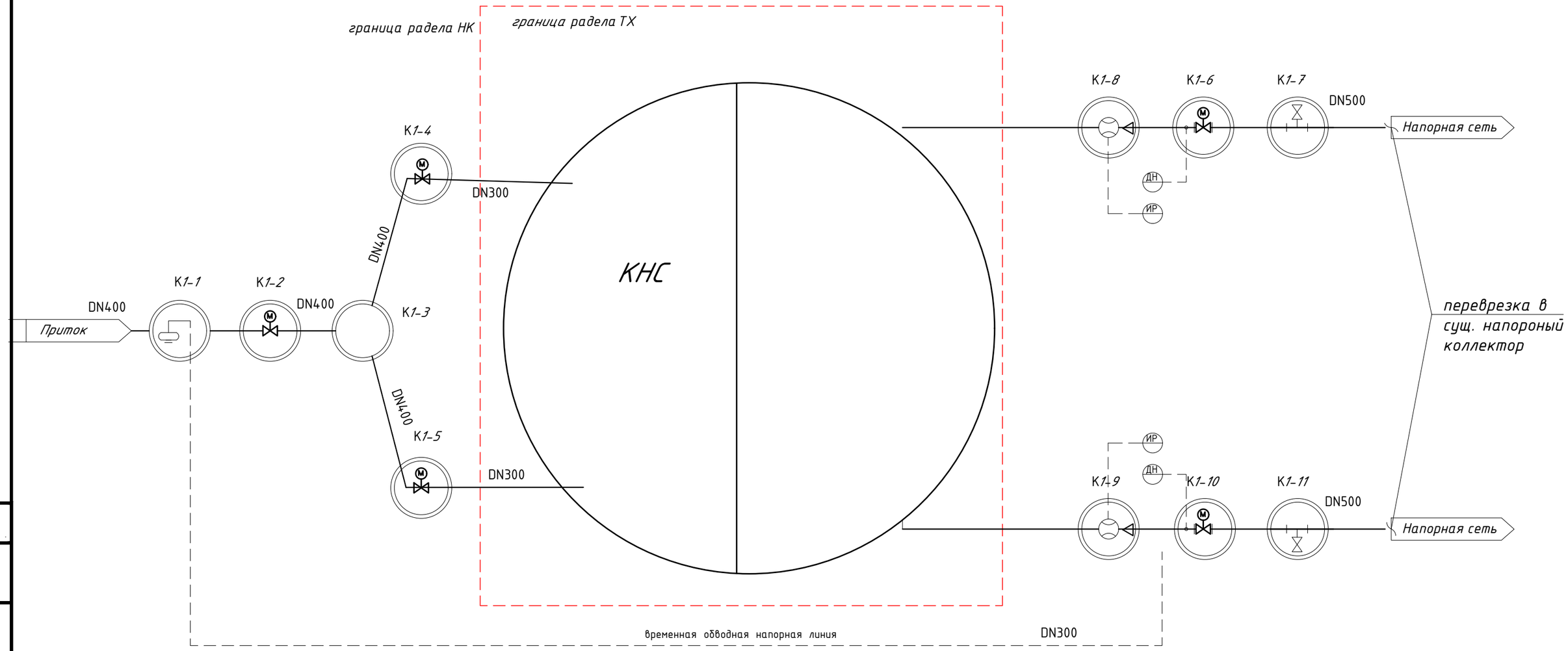

УСЛОВНЫЕ ОБОЗНАЧЕНИЯ

Задвижка с электроприводом

Погружной насос

Задвижка

Изм.	Кол.	Лист	N док.	Подпись	Дата	RPG-001-6-НК
						Реконструкция канализационной насосной станции КНС-14А (пр.Азаттык, 72-Б) г.Атырау
РАЗРАБ.		Инсенбаев				Наружные сети канализации — Стадия: РП; Лист: 4; Листов: 8
ГИП		Аведьян				
						Деталировка колодцев — ТОО "RiseProjectGroup"
Н. КОНТР.		Токтамисов				

Согласовано

Взам. инв. N

Подп. и дата

Инв. N подл.

Формат А3

№ колодца по проекту	Тип колодца	Тип люка	Форма для ж.б. плиты	Лестница	Вид трубы	Глубина колодца до дна	Выход 0°		Вход 1			Вход 2			Вход 3			
	ИК400, ИК600, К1000, К1500, КТ1000, КТ1500, К1200, К1600, КП1000Г, КП1000С, КП1000Э, ДК600-80, ДК600-120, ДК1000-200, ДК1000-300, ДК1000ПР	А15 люк, В125 люк, С250 люк, Д400 люк, Д400 реш. круглая, Д400 реш. прямоуг.					Диаметр, мм	Высота*, мм	Диаметр, мм	Высота**, мм	Угол, град.	Диаметр, мм	Высота**, мм	Угол, град.	Диаметр, мм	Высота**, мм	Угол, град.	
К1-1	К2800	С250 люк	Под круглый люк	Да	СПИРОЛАЙН		400	5770.00	400	5770.00	180	450	2500	120				
К1-2	К2800	С250 люк	Под круглый люк	Да	СПИРОЛАЙН	6300	400	5814.00	400	5814.00	180				-	-	-	Водопроводный колодец
К1-3	К2000	С250 люк	Под круглый люк	Да	СПИРОЛАЙН		400	5860.00	400	5860.00	270	400	5860.00	340	-	-	-	
К1-4	К2000	С250 люк	Под круглый люк	Да	СПИРОЛАЙН	2400	400	5890.00	400	5890.00	180				-	-	-	Водопроводный колодец
К1-5	К2000	С250 люк	Под круглый люк	Да	СПИРОЛАЙН	2400	400	5890.00	400	5890.00	180				-	-	-	Водопроводный колодец
К1-6	К2800	С250 люк	Под круглый люк	Да	СПИРОЛАЙН	2400	400	2000.00	400	2000.00	180				-	-	-	Водопроводный колодец
К1-7	К2800	С250 люк	Под круглый люк	Да	СПИРОЛАЙН	2400	400	2000.00	400	2000.00	180	500	2000.00	270				Водопроводный колодец
К1-8	К2000	С250 люк	Под круглый люк	Да	СПИРОЛАЙН	2400	400	2000.00	400	2000.00	180				-	-	-	Водопроводный колодец
К1-9	К2000	С250 люк	Под круглый люк	Да	СПИРОЛАЙН	2400	400	2000.00	400	2000.00	180				-	-	-	Водопроводный колодец
К1-10	К2800	С250 люк	Под круглый люк	Да	СПИРОЛАЙН	2400	400	2000.00	400	2000.00	180				-	-	-	Водопроводный колодец
К1-11	К2800	С250 люк	Под круглый люк	Да	СПИРОЛАЙН	2400	400	2000.00	400	2000.00	180	500	2000.00	180	-	-	-	Водопроводный колодец
К1-12	К2000	С250 люк	Под круглый люк	Да	СПИРОЛАЙН		400	5770.00	400	5770.00	180	250	2500	80				
К1-13	К2000	С250 люк	Под круглый люк	Да	СПИРОЛАЙН		400	5700.00	400	5700.00	180							
К1-14	К2000	С250 люк	Под круглый люк	Да	СПИРОЛАЙН		400	5650.00	400	5650.00	180							

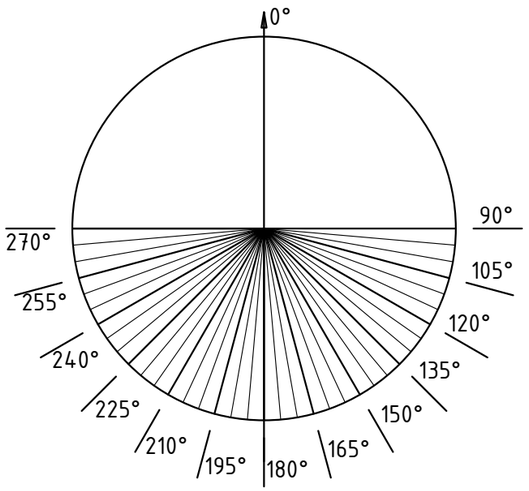

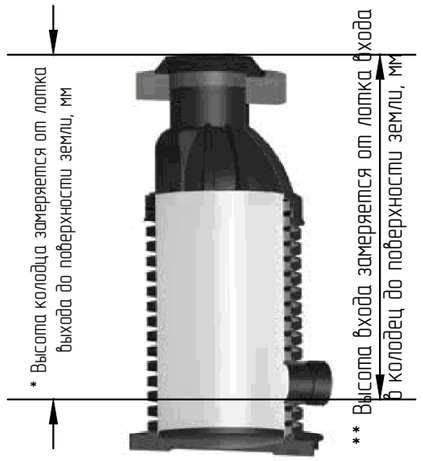

Согласовано

Взам. инв. N

Подп. и дата

Инв. N подл

Изм.	Кол.	Лист	N док.	Подпись	Дата
РАЗРАБ.		Инсенбаев			
ГИП		Аведьян			
Н. КОНТР.		Токтамисов			

RPG-001-6-НК

Реконструкция канализационной насосной станции КНС-14А (пр.Азаттык, 72-Б) г.Атырау

Наружные сети канализации

Стадия	Лист	Листов
РП	5	5

Таблица колодцев В1

ТОО "RiseProjectGroup"

Формат А3

Позиция	Наименование и техническая характеристика	Тип, марка, обозначение документа, опросного листа	Код оборудования, изделия, материала	Завод-изготовитель	Единица измерения	Количество	Масса единицы кг	Примечания
1	2	3	4	5	6	7	8	9
	1. Напорный коллектор (КН1)							
1	Труба полиэтиленовая для водоснабжения с соэкструзионным слоем PE 100 SDR 17 СТ РК ISO 4427-2-2014 размерами 560х29,7 мм	ГОСТ 18599-2001	241-201-1517		п.м.	100,0		
2	Отвод удлиненный ПЭ100 SDR17 90° - Ф560	ГОСТ 18599-2001			шт.	4		
3	Бетонный упор V=0,5м³ кл. В7,5				шт.	4		
4	Полимерный колодец СПИРОЛАЙН			ТОО Торговый дом СТЗ Арыстан	Компл.	14	не более 170	
5	Отмостка вокруг колодцев из бетона кл. В7,5 t=10см	ГОСТ 25192-2012			м2	77		
6	Бетон для формы под бетонирование	Бетон класса В7,5, F150, W6			м3	11,2	2494	
7	Муфта без упора UB Ф560 PE100 SDR17				шт	2		
	Колодцы с запорной арматурой (К1-6/К1-10)							
1	Ножевая задвижка шиберная с электроприводом DN500 нж межфланцевая ISO-фланцем DN500 PN10				комп.	2		
2	Фланец стальной ответный Ду500 Ру1,0	ГОСТ 12822-80*			шт.	4		
3	Втулка под фланец Ф560 SDR17				шт.	4		
	Колодцы с запорной арматурой (К1-7/К1-11)							
1	Задвижка клиновая нж фланцевая DN300 PN10				комп.	2		
2	Тройник фланцевый переходной Ду=500х300 мм из нержавеющей стали				шт.	2		
3	Фланец стальной ответный Ду500 Ру1,0	ГОСТ 12822-80*			шт.	4		
4	Фланец стальной ответный Ду300 Ру1,0	ГОСТ 12822-80*			шт.	2		
5	Втулка под фланец Ф560 SDR17				шт.	4		
6	Втулка под фланец Ф315 SDR17				шт.	2		
7	Фланцевый адаптер (муфта ПФРК) DN 500 (530-560) PN 10				шт.	4		

Согласовано

Взам. инв. N

Подп. и дата

Инв. N подл.

Изм.	Кол.	Лист	N док.	Подпись	Дата
РАЗРАБ.		Инсенбаев			
ГИП		Аведьян			
Н. КОНТР.		Токтамисов			

RPG-001-6-НК

Реконструкция канализационной насосной станции КНС-14А (пр.Азаттык, 72-Б) г.Атырау

Наружные сети канализации

Стадия	Лист	Листов
РП	1	2

Спецификация оборудования, изделий и материалов

ТОО "RiseProjectGroup"

Формат А3

Позиция	Наименование и техническая характеристика	Тип, марка, обозначение документа, опросного листа	Код оборудования, изделия, материала	Завод-изготовитель	Единица измерения	Количество	Масса единицы кг	Примечания
1	2	3	4	5	6	7	8	9
	Колодцы с запорной арматурой (К1-8/К1-9)							
1	Электромагнитный расходомер + источник вторичного питания + присодинительная арматура				комп.	2		
2	Фланец стальной ответный Ду400 Ру1,0	ГОСТ 12822-80*			шт.	4		
3	Втулка под фланец Ф430 SDR17				шт.	4		
4	Фланцевый адаптер (муфта ПФРК) DN 400 (430-400) PN 10				шт.	4		
	Бытовая канализация К1							
1	Трубы полимерные со структурированной стенкой Ду400 SN16	ГОСТ Р 54475-2011			м.	100,0		
2	Трубы полимерные со структурированной стенкой Ду300 SN16	ГОСТ Р 54475-2011			м.	20,0		
	Колодцы с запорной арматурой (К1-2)							
1	Задвижка шиберная с электроприводом нж межфланцевая с ISO-фланцем ISO-фланцем DN800PN10	А-021-02-0800-PN3-SsP-ISO-E			комп.	1		
2	Фланец стальной ответный Ду800 Ру1,0	ГОСТ 12822-80*			шт.	2		
3	Втулка под фланец Ф800 SDR17	01 115 100 0315			шт.	2		
4	Переход КОРСИС- гладкая труба ПЭ DN/OD 800/800 SDR17				шт.	2		
5	Труба полиэтиленовая ПЭ100 SDR17-Ф800х47,4	ГОСТ 18599-2001			м	4		
	3. Временная обводная напорная линия							
1	Труба полиэтиленовая ПЭ100 SDR17-Ф315х18,7				п.м.	70,0		
2	Отвод удлиненный ПЭ100 SDR17 90° - Ф315х18,7				шт.	2		
3	Бетонный упор V=0,5м^3 кл. В7,5				шт.	2		
	Демонтаж существующей канализации							
1	Демонтаж Труба полиэтиленовая канализационная Ø400				м	20		
2	Демонтаж Труба полиэтиленовая канализационная Ø560				м	40		
3	Демонтаж колодцев жб с запорной арматурой Н=2,0м				шт	2		
4	Демонтаж колодцев жб с запорной арматурой Н=6,0м				шт	4		

Взам. инв. N

Подп. и дата

Инв. N подл.

Изм.	Кол.	Лист	N°док.	Подпись	Дата

Лист

Формат А3