ЖШС «Rise Project Group» Қазақстан
Республикасы, Атырау облысы,
Атырау қаласы, л.Белинского,9

ТОО «Rise Project Group» Республика
Казахстан, Атырауская область,
г. Атырау, ул.Белинского,9

Гос. лицензия ГСЛ №08277 от 22.10.2020

Реконструкция канализационной насосной станции КНС-14А (пр.Азаттык, 72-Б) г.Атырау

Пожарная сигнализация

Том 2

RPG-01-6 -ПС

г. Атырау 2024 г.

ТОО «Rise Project Group»

ГСЛ №08277 от 22.10.2020г.

Реконструкция канализационной насосной станции КНС-14А (пр.Азаттык, 72-Б) г.Атырау

ТОМ 2

Пожарная сигнализация

RPG-01-6 -ПС

ГИП		Инсенбаев А.Р.
Директор		Аведьян О.С.

г. Атырау 2024 г.

Взам. инв. №

Подп. и дата

Инв. № подл.

Копировал

Формат А4

Назначение

Приборы приёмно-контрольные и управления охранно-пожарные Гранит-3, Гранит-5, Гранит-8, Гранит-12 (далее – прибор или ППКУОП) предназначены для охраны различных объектов, оборудованных электроконтактными и токопотребляющими охранными и пожарными извещателями.

Рекомендуется применять охранные и пожарные извещатели производства ООО НПО «Сибирский Арсенал»:

- *охранные оптико-электронные «Рапид» вар.1,2,4,5, «Рапид-3» вар.1,2, «Рапид-10» вар.1,2, «Рапид Эк»;*
- *охранные магнитоконтактные ИО102-32 «ПОЛЮС-2»;*
- *охранные звуковые (разбития стекла) «СОНАР», «СОНАР-2»;*
- *пожарные ручные ИП535-8-А;*
- *пожарные тепловые ИП101-1А-А1/А3 и ИП101-3А-А3R;*
- *пожарные дымовые ИП212-63 «ДАНКО» и ИП212-63М «ДАНКО вариант 2».*

Все эти изделия прошли тестирование на функционирование в составе одной системы. Гарантируется полная электромагнитная и функциональная совместимость выпускаемого оборудования.

Возможна работа прибора с извещателями других производителей, имеющих аналогичные выходные характеристики.

Дополнительно следует приобрести аккумуляторную батарею ёмкостью 7 или 4,5 А ч (12 В) или внешний источник питания 12 В (далее – ИП), а так же световые и звуковые оповещатели.

В качестве внешнего ИП рекомендуется использовать источники бесперебойного электропитания с напряжением +12 В производства ООО НПО «Сибирский Арсенал», например, *«Парус 12-1П» исп.1, «Парус 12-1П» исп.2, «Парус 12-2П», «Парус 12-4,5М», выходные* электрические параметры которых полностью совместимы с требуемыми для электропитания прибора.

ВНИМАНИЕ! Эксплуатация прибора при питании от сети 220 В без аккумуляторной батареи не допускается.

Особенности прибора

- В зависимости от исполнения позволяет подключить 3, 5, 8 или 12 шлейфов сигнализации (ШС) с функциями охранных или пожарных;
- Наличие выходов и органов управления оповещением при пожаре;
- Гибкость настройки: прибор имеет 7 стандартных тактик применения, а при использовании программного обеспечения (ПО) конфигуратор «ArsProg Гранит» (далее – Конфигуратор), Вы сами определяете наиболее подходящую для Вас конфигурацию прибора;
- Возможность передачи тревожных извещений «Пожар2», «Пожар1» и «Тревога» на пульт централизованного наблюдения по двум каналам путем размыкания «сухих» контактов выходных реле («ПЦН1» и «ПЦН2») или организации автономной работы прибора;
- Управление прибором (постановка/снятие/перепостановка) осуществляется:
  - электронными ключами Touch Memory через порт ТМ (поставляются в комплекте – п.1.3);
  - кнопками «1»…«3/5/8/12» на панели индикации и управления прибора;
  - прибором можно также управлять proximity-картами, набором цифрового кода кнопками, брелоками и/или ключами ТМ с помощью считывателя «Портал» производства ООО НПО «Сибирский Арсенал» (приобретается отдельно). С более подробной информацией о считывателях Вы можете ознакомиться в соответствующих руководствах по эксплуатации на нашем сайте: http://www.arsenal-npo.ru/ в разделе «Документация».
  ВНИМАНИЕ! Считыватель «Портал» требует питания 12 В.
- Количество ключей управления (ключи ТМ, proximity-карты, цифровые коды, брелоки, далее – идентификаторы или ключи) – до 64 шт.;
- Запуск оповещения о пожаре осуществляется:
  - автоматически, при определении события «Пожар2» и, опционально, «Пожар1» в пожарном ШС;
  - вручную с панели индикации и управления прибора (кнопка «ПУСК»);
  - дистанционно, с помощью устройства дистанционного пуска (УДП), включенного в линию «УДП».
- Три выхода оповещения типа «открытый коллектор» (далее – ОК): «ЛМП» («Лампа»), «СИР» («Сирена») и «ОПВ» («Оповещение о пожаре», далее – «Оповещение») и выход оповещения типа «сухие» контакты реле: «ПЦН3»;
- Автоматический контроль соединительных линий (далее – СЛ) выходов оповещения «ЛМП», «СИР», «ОПВ», входа «УДП» и, опционально, входа «ТМ» на обрыв и короткое замыкание;
- Выход контроля неисправностей и контроля тампера типа «сухие» контакты реле: «ПЦН4»;
- Наличие функций «Автовозврат» и «Тихая тревога» для охранных ШС (опционально);
- Парольная защита органов управления прибора от несанкционированного доступа;
- Возможность обновления прошивки прибора;
- Наличие неотключаемого выхода +12 В для питания извещателей и оповещателей;
- Встроенный источник бесперебойного питания – аккумуляторная батарея (далее – АБ);
- Автоматический переход на питание от АБ при отключении сети 220 В, и обратно, при восстановлении питания 220 В. Сигнал «Тревога» при этом не выдается;
- При полном отключении электропитания (220 В и АБ) прибор запоминает состояние ШС;
- Возможность электропитания прибора от внешнего источника питания +12 В.

Прибор предназначен для установки внутри охраняемого объекта и рассчитан на круглосуточный режим работы. Конструкция прибора не предусматривает его эксплуатацию в условиях воздействия агрессивных сред и во взрывоопасных помещениях.

ПРИБОРЫ ПРИЕМНО-КОНТРОЛЬНЫЕ
И УПРАВЛЕНИЯ
ОХРАННО-ПОЖАРНЫЕ

ГРАНИТ™ - 5

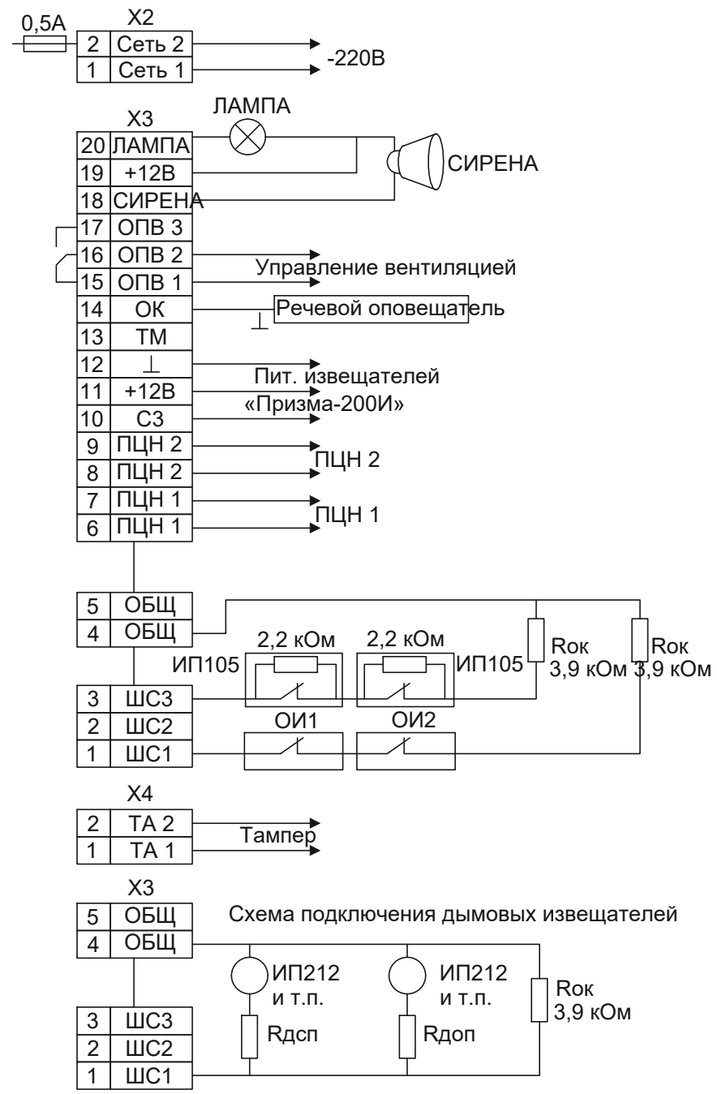

						RPG-001-6-ПС		
						Реконструкция канализационной насосной станции КНС-14А (пр.Азаттык, 72-Б) г.Атырау		
Изм.	Кол.уч.	Лист	№док.	Подп.	Дата			
Разработал		Пак				Пожарная сигнализация	Стадия	Лист	Листов
Гип		Инсенбаев					РП	1	
Проверил		Токтамисов				Схемы подключений	ТОО «Rise Project Group»		
Н.контр.		Аведьян							

Формат А3

ИЗВЕЩАТЕЛИ ПОЖАРНЫЕ РУЧНЫЕ ЭЛЕКТРОКОНТАКТНЫЕ

ИПР 513-10, ИПР 513-10 исп.1

1 Основные сведения об изделии

1.1 Извещатели пожарные ручные электроконтактные ИПР 513-10 и ИПР 513-10 исп.1 (далее – ИПР) предназначены для ручного включения сигнала «Пожар» в системах противопожарной защиты и охранно-пожарной сигнализации.

1.2 ИПР маркируются товарным знаком по свидетельствам №238392 (РУБЕЖ) и №255428 (RUBEZH).

1.3 Питание ИПР 513-10 и передача сигнала «Пожар» осуществляются по двухпроводному шлейфу сигнализации (ШС) и сопровождается включением оптического индикатора при срабатывании ИПР.

1.4 Питание ИПР 513-10 исп.1 осуществляется от приемно-контрольного прибора или источника питания через Rопр, при включении по четырехпроводной схеме. Токоограничительный резистор Rопр входит в комплект поставки.

1.5 ИПР предназначены для круглосуточной и непрерывной работы.

ЗАПРАЩАЕТСЯ РАЗРЕШАЕТСЯ ПОДКЛЮЧАТЬ ИЗВЕЩАТЕЛЬ К ПРИЕМНО-КОНТРОЛЬНЫМ ПРИБОРАМ И К АВТОНОМНЫМ ИСТОЧНИКАМ ПИТАНИЯ БЕЗ ЭЛЕМЕНТОВ, ОГРАНИЧИВАЮЩИХ ТОК В РЕЖИМЕ «ПОЖАР» ДО 20 мА.

1.6 ИПР рассчитаны на непрерывную эксплуатацию при:
– температуре окружающей среды от минус 40 до плюс 60 °С;
– максимальной относительной влажности воздуха (93 ± 2) %, без образования конденсата.

2 Основные технические данные

2.1 Электрическое питание ИПР осуществляется постоянным напряжением величиной от 9 до 30 В.

2.2 Ток, потребляемый ИПР в дежурном режиме, не более 50 мкА при напряжении 20 В.

2.3 Допустимый ток, коммутируемый «сухими контактами» ИПР 513-10 исп.1 при напряжении до 30 В постоянного тока и до 125 В переменного тока, не более 1 А.

2.4 Сопротивление ИПР в режиме «Пожар» – 500 Ом при токе 20 мА.

2.5 Для информации о режимах работы ИПР и состояния ШС предусмотрен оптический индикатор красного цвета. В дежурном режиме осуществляется контроль состояния ШС.

При исправности ШС индикатор мигает 1 раз в (3 – 8) с.

В режиме «Пожар» индикатор постоянно светится.

2.6 Усилие нажатия на приводной элемент (кнопку) свыше 15 Н приводит к печати со стороны. Срабатывание извещателя происходит при нажатии на кнопку с усилием свыше 25 Н.

2.7 Габаритные размеры ИПР – не более 88 × 85 × 43 мм.

2.8 Масса ИПР – не более 150 г.

2.9 Степень защиты, обеспечиваемая оболочкой ИПР – IP41 по ГОСТ 14254-2015.

2.10 Средняя наработка на отказ – не менее 60000 ч.

2.11 Средний срок службы – 10 лет.

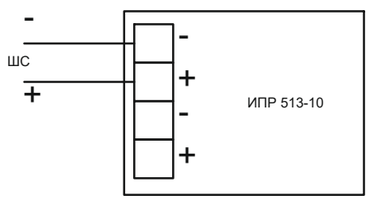

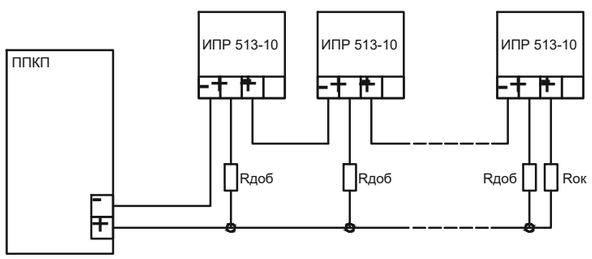

ОПОВЕЩАТЕЛЬ ОХРАННО-ПОЖАРНЫЙ СВЕТОВОЙ «ЯНТАРЬ С»

1. Назначение
1.1. Оповещатель относится к техническим средствам оповещения и управления эвакуацией пожарным. Оповещатель предназначен для информирования, оповещения и регулирования поведения человека, в случае возникновения пожара, текстовой или символьной информацией расположенной на нем. Оповещатель используется на путях эвакуации для обозначения направления движения к эвакуационному выходу.
1.2 Оповещатель рассчитан на круглосуточную непрерывную работу.
1.3 Оповещатель предназначен для работы с приемно-контрольными приборами с напряжением шлейфа 12 В.

2. Основные технические данные и характеристики
2.1 Питание оповещателя осуществляется от источника постоянного тока напряжением 12 В.
2.2 Ток потребления не более - 25 мА.
2.3 Масса оповещателя, г не более 350
2.4 Габаритные размеры оповещателя, мм не более 105х305х25
2.5 Степень защиты корпуса ГОСТ 14254–96 IP 41
2.6 Цвет корпуса оповещателя – белый. По специальному заказу потребителя - любой.
2.7 Средний срок службы оповещателя не менее 10 лет.

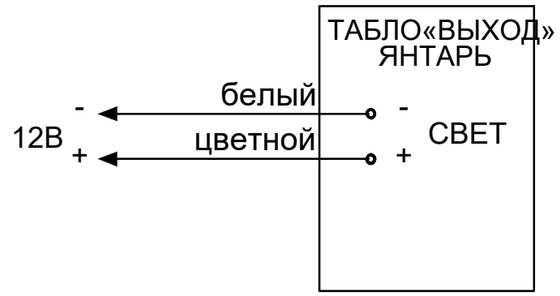

						RPG-001-6-ПС		
						Реконструкция канализационной насосной станции КНС-14А (пр.Азаттык, 72-Б) г.Атырау		
Изм.	Кол.уч.	Лист	№док.	Подп.	Дата			
Разработал		Пак				Пожарная сигнализация	Стадия	Лист	Листов
							РП	2	
Гип		Инсенбаев							
Проверил		Токтамисов				Схемы подключений	ТОО «Rise Project Group»		
Н.контр.		Аведьян							

Формат А3

ИЗВЕЩАТЕЛЬ ПОЖАРНЫЙ ДЫМОВОЙ ОПТИКО-ЭЛЕКТРОННЫЙ ИП 212-141

1 Основные сведения об изделии

1.1 Извещатель пожарный дымовой оптико-электронный ИП 212-141 (далее – извещатель) предназначен для обнаружения загораний, сопровождающихся появлением дыма малой концентрации в закрытых помещениях различных зданий и сооружений.

1.2 Извещатель маркируется товарным знаком по свидетельству № 577512 (RUBEZH).

1.3 Извещатель предназначен для круглосуточной и непрерывной работы со следующими приемно-контрольными приборами (далее – прибор):

– приборами охранно-пожарными УПКОП 0104065-20-1 «Сигнал-20»;
– приборами охранно-пожарными Гранд Магистр;
– приборами охранно-пожарными Гранит;
– любыми другими приборами, обеспечивающими напряжение питания в шлейфе сигнализации (далее – ШС) в диапазоне от 9 до 30 В и воспринимающими сигнал «Пожар» в виде скачкообразного уменьшения внутреннего сопротивления извещателя в прямой полярности до величины не более 1000 Ом.

1.4 Извещатель рассчитан на непрерывную эксплуатацию в закрытых помещениях при температуре окружающей среды от минус 30 °С до плюс 55 °С и относительной влажности воздуха до 93 %, без образования конденсата.

2 Основные технические данные

2.1 Чувствительность извещателя соответствует задымленности окружающей среды, ослабляющей световой поток, в пределах от 0,05 до 0,2 дБ/м.

2.2 Инерционность срабатывания извещателя – не более 9 с.

2.3 Электрическое питание извещателя осуществляется постоянным напряжением величиной от 9 до 30 В, номинальное напряжение питания 12 В или 24 В, с возможной пересылкой питающего напряжения длительностью до 100 мс и перерывом повторения не менее 0,7 с.

2.4 Потребляемый ток при напряжении питания 20 В – не более 45 мкА.

2.5 Габаритные размеры извещателя:
– не более ø 94 × 37 мм (без базового основания);
– не более ø 94 × 46 мм (с базовыми основаниями V1.04, V1.05, V1.14, V1.24);
– не более ø 142 (по фланцу) × 69 мм (с базовыми основаниями V2.04, V2.05, V2.14, V2.24).

2.6 Масса извещателя:
– не более 0,18 кг (без базового основания);
– не более 0,21 кг (с базовыми основаниями V1.04, V1.05, V1.14, V1.24);
– не более 0,25 кг (с базовыми основаниями V2.04, V2.05, V2.14, V2.24).

2.7 Степень защиты, обеспечиваемая оболочкой извещателя, по ГОСТ 14254-2015 – IP30.

2.8 Средний срок службы – 10 лет.

2.9 Средняя наработка до отказа – не менее 60000 ч.

2.10 Вероятность возникновения отказа, приводящего к ложному срабатыванию за 1000 ч работы, не более 0,01.

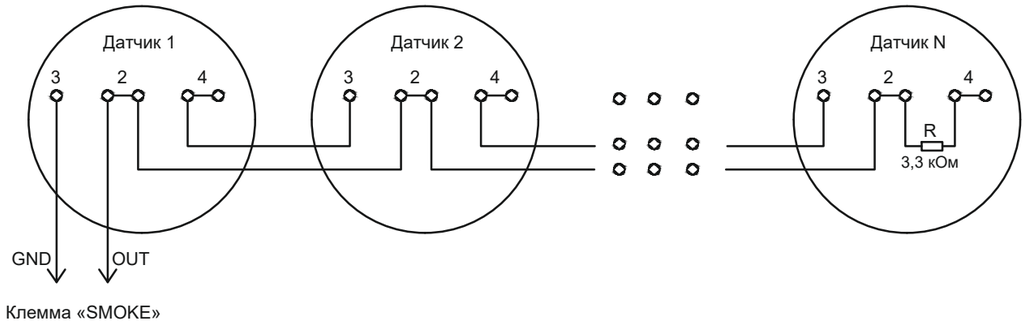

ОПОВЕЩАТЕЛИ ОХРАННО-ПОЖАРНЫЕ КОМБИНИРОВАННЫЕ

МАЯК-12-КП, МАЯК-24-КП

ТУ 4372-001-49518441-99

1. Назначение

Оповещатели охранно-пожарные комбинированные МАЯК-12-КП, МАЯК-24-КП (далее – «изделия») предназначены для выдачи световых и звуковых сигналов на объектах, оснащенных охранно-пожарной сигнализацией.

2. Технические характеристики

Модификация	МАЯК-12-КП	МАЯК-24-КП
Напряжение питания постоянного тока, В	$12^{+1,8}_{-3,0}$	$24^{+3,6}_{-6,0}$
Номинальный ток потребления, мА - светового оповещателя - звукового оповещателя	25±2,5 50±5,0	
Уровень звукового давления, дБ, не менее	105	
Время непрерывной работы в режиме «тревога»	не ограничено	
Степень защиты оболочки, IP	55	
Габаритные размеры, мм	100x80x42	
Масса, кг, не более	0,06	
Условия эксплуатации:		
диапазон рабочих температур, ºС	−30…+55	
относительная влажность воздуха при +25 ºС, %, не более	95	

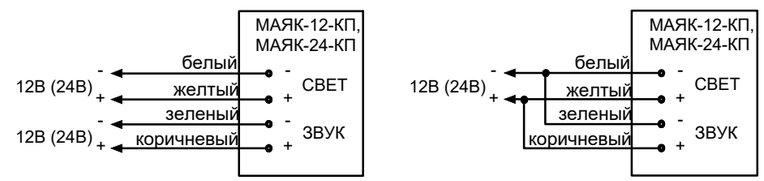

Изм.	Кол.уч.	Лист	№док.	Подп.	Дата	RPG-001-6-ПС
						Реконструкция канализационной насосной станции КНС-14А (пр.Азаттык, 72-Б) г.Атырау
Разработал		Пак				Пожарная сигнализация — Стадия: РП; Лист: 3; Листов:
Гип		Инсенбаев				
Проверил		Токтамисов				Схемы подключений — ТОО «Rise Project Group»
Н.контр.		Аведьян				

Формат А3

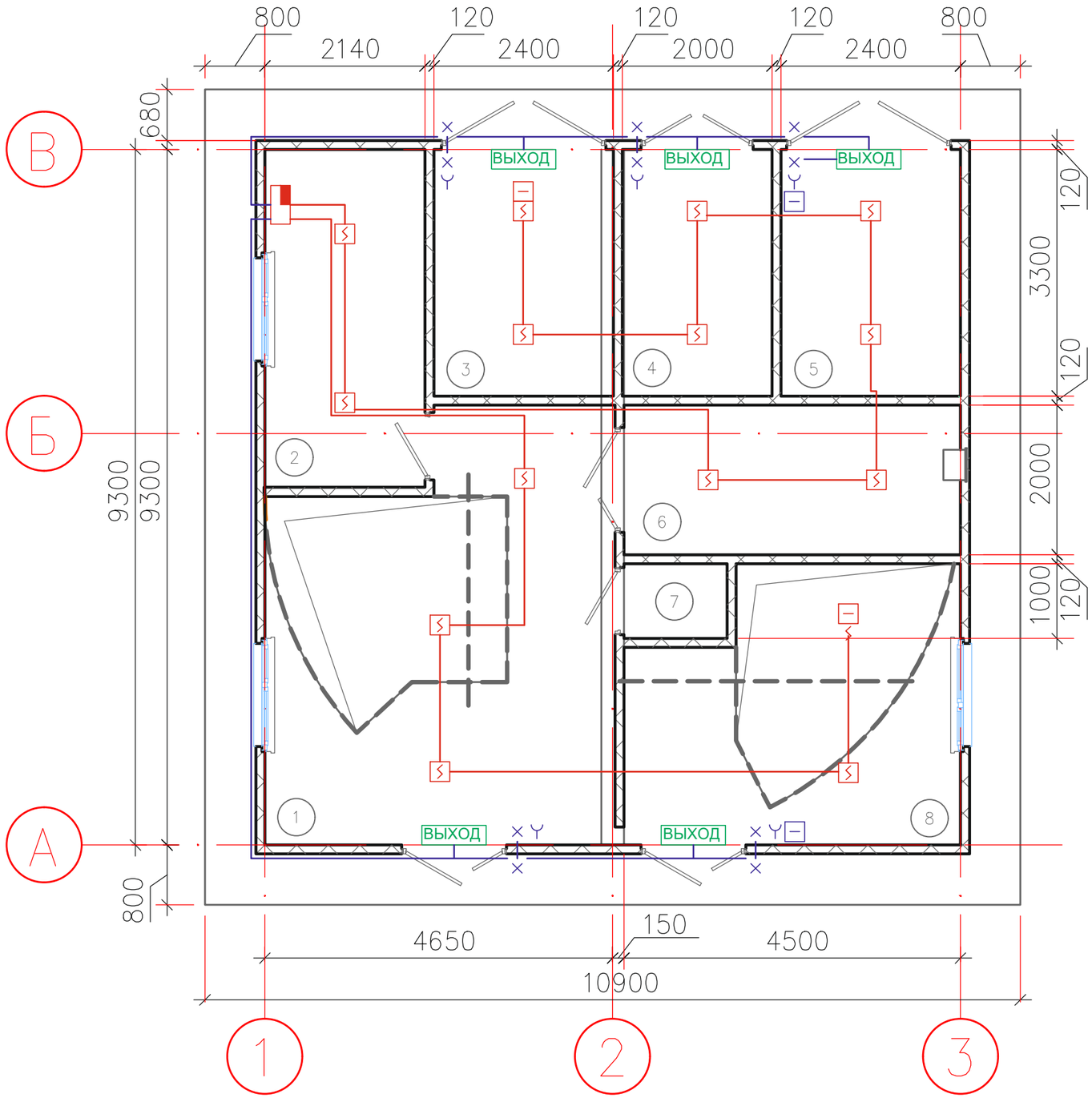

Экспликация помещений

Номер помещения	Наименование	Площадь, м2	Кат. помещения
01	Машинное отделение	32,57	
02	Приемный резервуар	32,57	
1	Машинное отделение	16,85	
2	Помещение ЭЛ и КИПиА	9,67	
3	Трансформаторная	7,92	
4	Щитовая	6,60	
5	Трансформаторная	7,92	
6	Венткамера	9,00	
7	Туалет	1,38	
8	Помещение обслуживания шахты приема	8,57	

Условные графические обозначения

	Прибор приемно-контрольный Гранит-5
	Извещатель пожарный дымовой ИП212-141
	Устройство оконечное шлейфа
ВЫХОД	Световое табло Янтарь С
	Устройство дистанционного пуска ИПР 513-10
	Оповещатель комбинированный (светозвуковой) Маяк 12КП
	Кабель КСПВ 2х0,5мм
	КСВВНГ(А)-LS 6х0,5мм

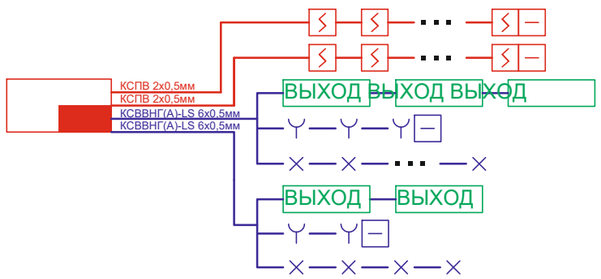

Изм.	Кол.уч.	Лист	№док.	Подп.	Дата	RPG-001-6-ПС
Разработал		Пак				Реконструкция канализационной насосной станции КНС-14А (пр.Азаттык, 72-Б) г.Атырау
Гип		Инсенбаев				Пожарная сигнализация — Стадия: РП; Лист: 4; Листов:
Проверил		Токтамисов				Пожарная сигнализация Оповещение о пожаре — ТОО «Rise Project Group»
Н.контр.		Аведьян				

Формат А3

Позиция	Наименование и техническая характеристика	Тип, марка, обозначение документа опросного листа	Код оборудования, изделия, материала	Завод изготовитель	Единица измерения	Коли-чество	Масса единицы	Примечание
	Прибор приемно-контрольный и управления охранно-пожарный Гранит-5				шт.	1		
	Извещатель пожарный ручной электроконтактный ИПР 513-10				шт.	5		
	Оповещатель охранно-пожарный световой «ЯНТАРЬ»				шт.	5		
	Извещатель пожарный дымовой оптико-электронный ИП 212-141				шт.	15		
	Оповещатели охранно-пожарные комбинированные МАЯК-12-КП, МАЯК-24-КП				шт.	10		
	Кабель-канал пластиковый 20х10				м.	70		
	Кабель КСПВ 2х0,5мм				м.	70		
	КСВВНГ(А)-LS 6х0,5мм				м.	90		
	Гофра ∅16				м.	90		

Изм.	Кол.уч.	Лист	№док.	Подп.	Дата	RPG-001-6-ПС.СО
						Реконструкция канализационной насосной станции КНС-14А (пр.Азаттык, 72-Б) г.Атырау
Разработал		Пак				Пожарная сигнализация
Гип		Инсенбаев				Стадия: РП; Лист: 1; Листов:
Проверил		Токтамисов				Спецификация оборудования, изделий и материалов
Н.контр.		Аведьян				ТОО «Rise Project Group»

Формат А3