ЖШС «Rise Project Group»
Қазақстан Республикасы,
Атырау облысы, Атырау қаласы,
Белинский көшесі,9

ТОО «Rise Project Group»
Республика Казахстан,
Атырауская область, г. Атырау,
ул.Белинского,9

Государственная лицензия: ГСЛ №08277 от 22.10.2020г.

ПРОЕКТНАЯ ДОКУМЕНТАЦИЯ

Реконструкция канализационной насосной станции КНС-4А (3 мкр.Авангард) г.Атырау

Том 2 КНС

Архитектурно-строительные решения

RPG-001-2 АС

г.Атырау 2024г.

ТОО «Rise Project Group»
Государственная лицензия: ГСЛ №08277 от 22.10.2020г.

ПРОЕКТНАЯ ДОКУМЕНТАЦИЯ

Реконструкция канализационной насосной станции КНС-4А (3 мкр.Авангард) г.Атырау

Том 2 КНС

Архитектурно-строительные решения

RPG-001-2 - АС

Директор Аведьян О.С.

ГИП Инсенбаев А.Р.

Атырау 2024 год

Согласовано

Взам. инв. №

Подп. и дата

Инв. № подл.

27.03.2025 17:37:50

Ведомость рабочих чертежей основного комплекта

Лист	Наименование	Примечание
1	Общие данные	
2	Фасады	Демонтаж
3	План отчистки на отметке - 6,700	Демонтаж
4	План демонтажа	Демонтаж
5	Демонтаж кровли	Демонтаж
6	Разрез	Демонтаж
7	Фасады	Монтаж
8	План на отметке -6.700	Монтаж
9	План перекрытия на отметке -0.300	Монтаж
10	Герметизация Машинного зала и Шахты приема	Монтаж
11	Монолитный фундамент ФМ-1	Монтаж
12	Лестница Л-1.	Монтаж
13	План этажа на отметке 0,000	Монтаж
14	Балка Б-1	Монтаж
15	Балка Б-2	Монтаж
16	Кладочный план этажа на отметке 0,000	Монтаж
17	Расклайка сендвич панелей	Монтаж
18	План колон и связей	Монтаж
19	Разрезы	Монтаж
20	Решётка на окна Р-1	Монтаж
21	Распашные ворота В-1 и калитка К-1.План ограждения. Спецификация.	Ограждене
22	Центральный стопор ворот	Ограждене
23	Ворота В-1. Узлы.	Ограждене
24	Фундаменты под колодцы	колодец
25	План фундамента и ограждения ДЭС.Спецификация	ДЭС
26	Звено ограды 1.	ДЭС
27	Звено ограды 2. Калитка.	ДЭС
28	Звено ограды 3.	ДЭС
29	Фундамент под ДЭС	ДЭС
30	Усиление стены балками в машинном отделении	КНС
31	Фасад. План	К-42
32	Фундаментная плита Ф-1. Фундамент ФЛ-1. К-42	К-42
33	Крыльцо Кр-1.	К-42

Согласовано

Согласовано

Инсенбаев ТХ

Взам. инв. №

Подп. и дата

Инв. № подл.

Ведомость рабочих чертежей основного комплекта

Лист	Наименование	Примечание
34	Крыльцо Кр-2.	К-42

1. Исходные данные

Проект выполнен на основании здания на проектирование, выданного заказчиком. Проектируемое здания котельной расположено в *Республика Казахстан, г.Атырау, мкр.Авангард.* В соответствии по СП РК 2.04-01-2017 относится к IV Г климатическому району со следующими природно-климатическими характеристиками:

Температура воздуха.
- Наиболее холодной пятидневки обеспеченностью 0,92 -24,9°С
- Наиболее холодных суток обеспеченностью 0,92 -29,0°С
- Абсолютная минимальная температура воздуха -37,9°С
- Абсолютная максимальная температура воздуха + 44,6°С
- Снеговая нагрузка на покрытие (НТП РК 01-01-3.1 (4.1)-2017) для I снегового района - 0,8 (80) кПа (кгс/м2)
- Базовая скорость ветра (НТП РК 01-01-3.1 (4.1)-2017) для IV ветрового района - 0,77 (77) кПа (кгс/м2)

КНС (демонтаж)

Здание имеет круглую форму в плане размерами в осях 9,0м х 9,0м. Здание одноэтажное,. Высота 5,100 м от уровня пола 1-го этажа до низа несущей конструкции кровли. За отметку 0,000 уровень чистовой отделки пола.
Категория здания по взрывопожарной и пожарной опасности – Д.
Класс ответственности здания – II
Степень огнестойкости – II
Класс функциональной пожарной опасности – Ф3,5
Здание с несущими стенами.
Фундаменты – монолитный железобетонный цилиндр с перекрытием из железобетона с устройством Балок над Машинным отделением и приемным резервуаром
Здание – Кирпичное.
Наружные стены– Кирпич.
Окна – деревянные.
Дверь – наружные: Блоки дверные стальные по ГОСТ 31173-2016.
Внутрении: Блоки дверные стальные по ГОСТ 31173-2016,
Внутренняя отделка потолка – побелка.
Наружная отделка стены –кирпич силикатный.
Полы – Плитка, бетон.
Кровля – профилированный лист на деревянном каркасе.

КНС (монтаж)

Здание имеет квадратную форму в плане размерами в осях 9,0м х 9,0м. Здание одноэтажное, Высота 4,000 м от уровня пола 1-го этажа до низа несущей конструкции кровли. За отметку 0,000 уровень чистовой отделки пола.
Категория здания по взрывопожарной и пожарной опасности – Д.
Класс ответственности здания – II
Степень огнестойкости – IIIа
Класс функциональной пожарной опасности – Ф3,5
Здание каркасного типа с несущей металло конструкцией.
Фундаменты – монолитная железобетонная плита с устройством Балок над Машинным отделением и приемным резервуаром
Здание блочно модульное.
Наружные стены– Сэндвич панель 120мм.
Окна – металлопластиковые по ГОСТ 30674-99.
Подоконные доски – Пластиковые.
Дверь – наружные: Блоки дверные стальные по ГОСТ 31173-2016.
Внутрении: Блоки дверные ПВХ по ГОСТ 30970-2014,.
Внутренняя отделка потолка – сэндвич панель 120мм.
Наружная отделка стены –сэндвич панель 120мм.
Полы – Плитка.
Кровля – двухскатная сэндвич панель 150мм.

Объемно-планировочные показатели:
Площадь застройки – 108,16м^2
Общая площадь - 152,18 м^2
Строительный объем выше отметки 0,000- 520,0 м^3
Строительный объем ниже отметки 0,000- 564,0 м^3

Ограждение

Забор – Высотой 2,10м
Фундаментная монолитный из Бетон кл. С20/25, по водонепроницаемости W6, по морозостойкости F150, армирован арматурой по ГОСТ 34028-2016 переходящей в стойку ограждения
Стойка ограждения из трубного квадрата по ГОСТ 30245-2012
Под фундаментом устраивается подготовка из щебня мелкой фракции с пропиткой битумом до полного насыщения.

Объемно-планировочные показатели:
Проятяжонность застройки - 93,0 м.

Фундаменты колодцы

Фундамент под КНС предусмотрено из монолитного Бетон кл. С20/25 размером 4,0 х 4,0 м, высотой 600 мм. Фундамент армирован арматурой по ГОСТ 34028-2016.
Под фундамент устраивается подготовка из щебня мелкой фракции с пропиткой битумом до полного насыщения толщиной 100 мм.
Против всплытия КНС прикреплен к фундаменту с помощью анкерных болтов. Анкера поставляется в комплекте с КНС и устанавливается сверлением на месте.

Объемно-планировочные показатели
Площадь застройки -16,0 м2

ДЭС

Фундамент под ДЭС предусмотрено из монолитного бетона кл. С12/15 размером 4,9 х 6,9 м, высотой 600 мм. Фундамент армирован арматурой по ГОСТ 34028-2016.
Под фундамент устраивается подготовка из щебня мелкой фракции толщиной 300 мм.
Ограждения предусмотрена из сетки по металлическому каркасу. Каркас ограждения из уголков по ГОСТ 8509-93. Стойки из труб по ГОСТ 10704-91.
Фундамент под сток ограждения предусмотрено из монолитного бетона кл. С12/15 размером Ø300х1250 мм. Стальные трубы ограждения устанавливаются в сверленные котлованы Ø300мм, глубиной 1,3м.

Объемно-планировочные показатели:
Площадь застройки -33,81 м2

Фундамент под К-42

Фундамент под К-42 предусмотрено из монолитного бетона кл. С20/25 W6 F150 и ФБС размером 11,0 х 5,0 м, высотой 400 мм.
Фундамент армирован арматурой по ГОСТ 34028-2016.
Под фундамент устраивается подготовка из щебня мелкой фракции толщиной 100 мм.
Площадь застройки -61,56 м2

Противопожарные мероприятия

Противопожарные мероприятия в проекте выполнены в соответствии с требованиями СН РК 2.02-01-2014 "Пожарная безопасность зданий и сооружений".

Техника безопасности.

При производстве строительно-монтажных работ должны строго соблюдаться нормы и правила техники безопасности согласно СН РК 1.03-05-2011 и СП РК 1.03-106-2012 «Охрана труда и техника безопасности в строительстве».

Антикоррозионная защита

Антикоррозионная защита строительных конструкций выполняется в соответствии с СН РК 2.01-01-2013 «Защита строительных конструкций от коррозии».
Наружные металлоконструкции окрасить лаком ХВ124 по грунтовке ФЛ-03К, внутренние металлоконструкции окрасить лаком ПФ-115 по грунтовке ГФ-021 ГОСТ 25129-82.
Все поверхности металлоконструкций покрываются антикоррозийным составом согласно требованиям СН РК 2.01-01-2013 «Защита строительных конструкций от коррозии» и огнестойкой краской (степень огнестойкости II по СН РК 2.02-01-2014 «Пожарная безопасность зданий и сооружений»).
При изготовлении металлических каркасов железобетонных элементов сварные соединения стыков варить сплошным швом, монтажные швы выполнять – ручной электродуговой сваркой электрадами Э-42. Все монтажные соединения варить сплошным швом по всей длине нахлестка.

Технические решения принятые в рабочих чертежах, соответствуют государственным нормативным требованиям (государственным нормативам и межгосударственным нормативам, действующим в Республике Казахстан), требованиям экологических, санитарно-гигиеничных, противопожарных и других норм, действующих на территории Республики Казахстан и обеспечивают безопасную для жизни и здоровья людей эксплуатацию объекта при соблюдении предусмотренных рабочими чертежами мероприятий.

Главный инженер проекта Инсенбаев А.Р./

						RPG-001-2 - АС		
						Реконструкция канализационной насосной станции КНС-4А (3 мкр.Авангард) г.Атырау		
Изм.	Кол.уч.	Лист	№док.	Подп.	Дата			
Разработал		Пак				Архитектурно-строительные решения.	Стадия	Лист	Листов
							РП	1	
ГИП		Инсенбаев							
Проверил		Токтамисов				Общие данные	ТОО "Rise Project Group"		
Н.контр.		Абедьян							

Формат А4К3

Фасад А-В (1 : 100)

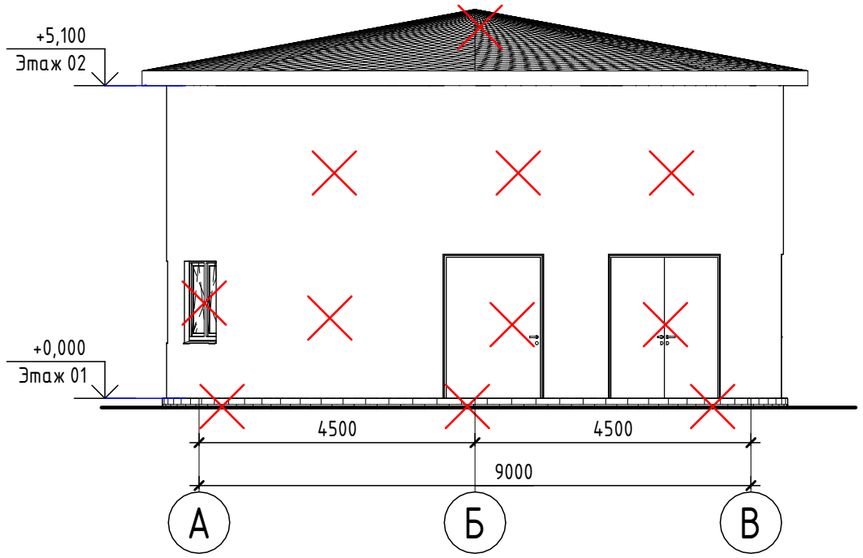

Фасад В-А (1 : 100)

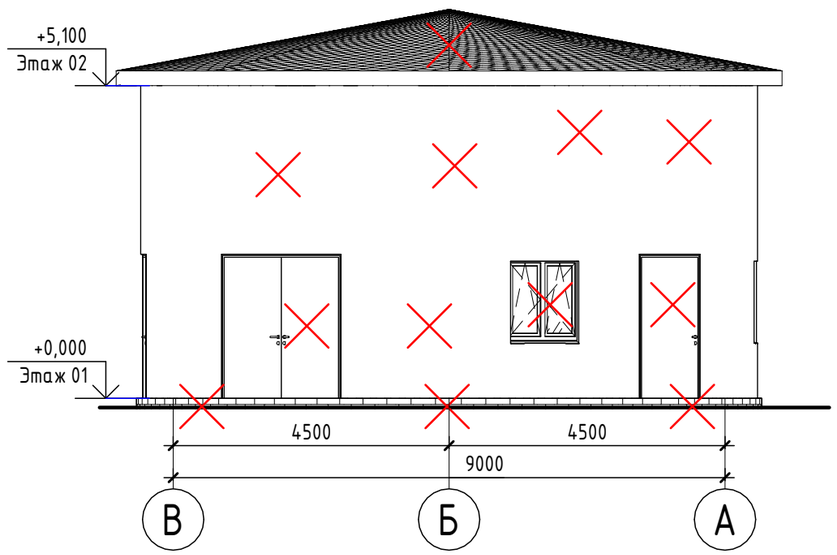

Фасад 1-3 (1 : 100)

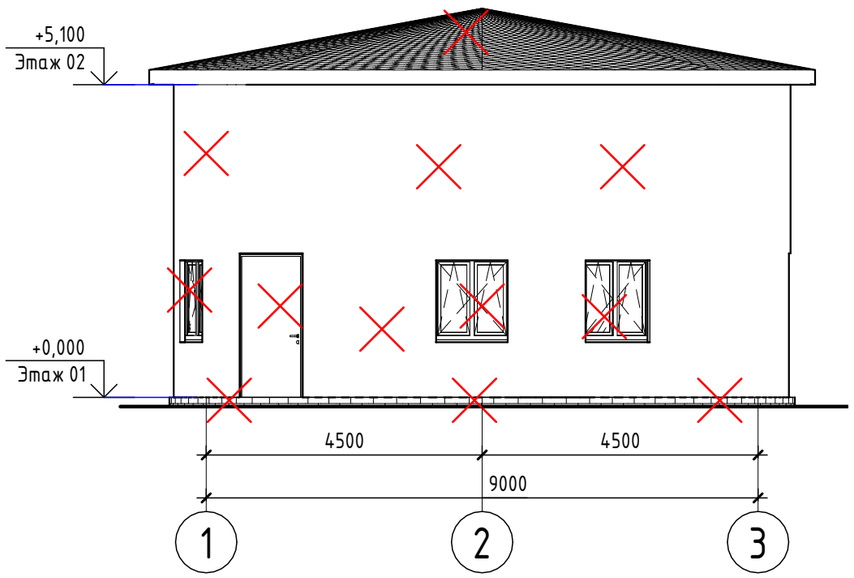

Фасад 3-1 (1 : 100)

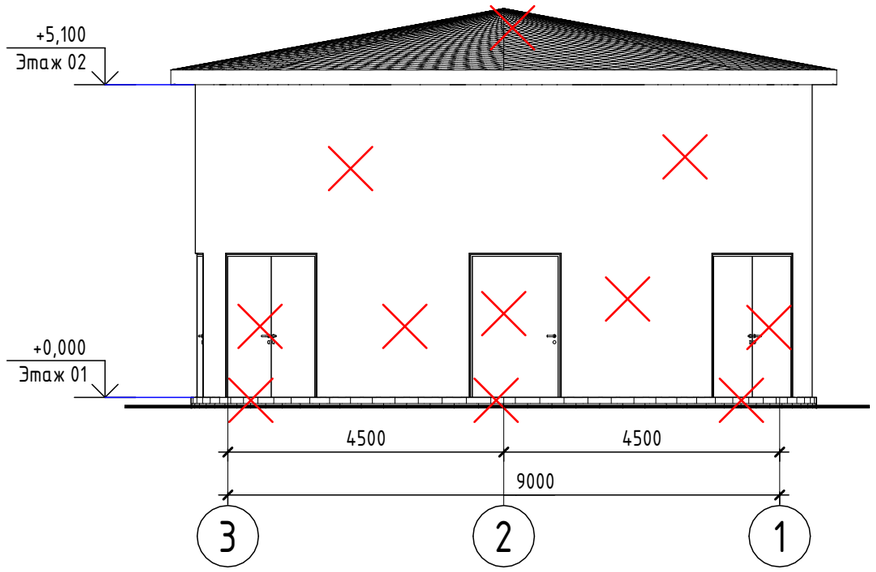

Условные обозначения

– Демонтируемые части

Изм.	Кол.уч.	Лист	№док.	Подп.	Дата	RPG-001-2 - АС			
						Реконструкция канализационной насосной станции КНС-4А (3 мкр.Авангард) г.Атырау			
Разработал		Пак				Архитектурно-строительные решения.	Стадия	Лист	Листов
							РП	2	
ГИП		Инсенбаев				Фасады	ТОО "Rise Project Group"		
Проверил		Токтамисов							
Н.Контр.		Аведьян							

Согласовано

Взам. инв. №

Подп. и дата

Инв. № подл.

Формат А3А

План отчистки на отметке – 6,700 (1 : 100)

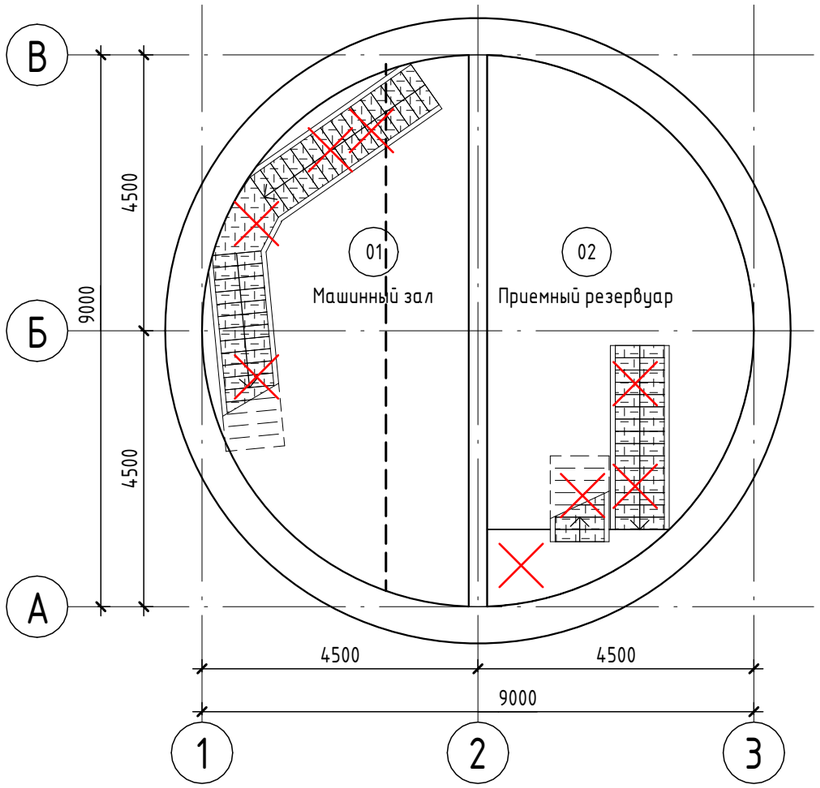

Условные обозначения

– Демонтируемые части

Экспликация помещений

Номер помещения	Наименование	Площадь, м²	Кат. помещения
01	Машинный зал	30,46	
02	Приемный резервуар	30,46	
Общий итог: 2		60,92	

Подготовка к чистке и чистка колодцев, септиков и линий

Перед производством ремонтных работ необходимо выполнить анализ воздушной среды, на ПДК бензина и О2 в местах проведения работ.
Необходимо поставить ограждение на открытый колодец и вывеску.
Работать в канализационном колодце и септиках разрешается с применением дыхательных аппаратов со сжатым воздухом (изолирующие противогазы).
Работать одновременно в септике или колодце разрешается только одному человеку. В случае необходимости допуска одновременно к работе внутри колодца или септика двух или более человек, разрабатываются дополнительные мероприятия, обеспечивающие безопасность проведения работ одновременно несколькими рабочими, а именно: наличие количества дублеров, по числу работающих внутри колодца и септика, последовательность входа и выхода из колодцев или септика, недопущения перекрещивания сигнальных веревок.

Производство ремонтных работ

Газоопасные ремонтные работы проводятся персоналом производства.
К газоопасным работам относятся работы, при проведении которых возможно :
- выделение в воздух вредных, взрывоопасных и пожароопасных веществ в количествах , способных вызвать отравление людей , взрыв или загорание,
- содержание кислорода в воздухе ниже 18 % объемных долей.

Газоопасные работы , связанные с пребыванием людей в колодцах, относятся к 1 группе и разрешается производить только после выполнения всех подготовительных работ и мероприятий, предусмотренных нарядом-допуском. Запрещается увеличивать объем работ не предусмотренных нарядом-допуском. Газоопасные работы по ремонту подземных коммуникаций должно производиться в дневное время.
Работа производится в спецодежде, спецобуви, в дыхательных аппаратов со сжатым воздухом (изолирующие противогазы) с двумя дублерами с применением инструмента не дающем искру.
Перед началом ремонтных работ необходимо:
а/ проверить готовность линии, колодца или септика к ремонту;
б/ проверить применяемые инструменты, приспособления и дыхательных аппаратов со сжатым воздухом (изолирующие противогазы);
в/ проверить знания персонала правил техники безопасности при производстве ремонтных работ внутри колодца и септика.
Перед началом работ из колодца или септика должны быть полностью откачены жидкая фаза, оглушены все поступающие трубопроводы .
Перед спуском человека в колодец или септик противоположный конец сигнальной веревки должен быть надежно закреплен.

Очитку производить с применением дыхательных аппаратов со сжатым воздухом (изолирующие противогазы) предназначеных для защиты органов дыхания, глаз и кожи лица от воздействия вредных примесей в воздухе независимо от их концентрации, для работы в условиях недостатка кислорода в воздухе рабочей зоны, а также при выполнении работ, связанных с ликвидацией аварийных ситуаций и пожаров.

Дыхательные аппараты со сжатым воздухом включают в себя: лицевую часть (маску, изготовленную из термопластика, выдерживающего высокие температуры, или из силикона); легочный автомат, редуктор, баллон со сжатым воздухом, подвесную систему (ложемент), манометр, сигнальное устройство по понижению давления.

Обеспечение безопасности работ:

- при проведении обслуживания и осмотров оборудования, содержащего высокотоксичные продукты (сероводород и др.);
- при газоопасных работах очистке емкостей для хранения химических продуктов и нефтепродуктов или других аппаратов;
- Портативные измерительные приборы (газоанализаторы);

Спецификация отчистки

Поз.	*Обозначение*	*Наименование*	*Кол.*	*Масса ед., кг*	*Приме-чание*
1	Приемного резервуара, Машинного отделения				
		очистка стен от			359,85 м²
		очистка Днища от канализационного ила			121,84 м³

Изм.	Кол.уч.	Лист	№док.	Подп.	Дата	RPG-001-2 – АС			
						Реконструкция канализационной насосной станции КНС-4А (3 мкр.Авангард) г.Атырау			
Разработал		Пак				Архитектурно-строительные решения.	Стадия	Лист	Листов
							РП	3	
ГИП		Инсенбаев							
Проверил		Токтамисов				План отчистки на отметке – 6,700	ТОО "Rise Project Group"		
Н.Контр.		Аведьян							

Согласовано

Взам. инв. №

Подп. и дата

Инв. № подл.

Формат А3А

План демонтажа (1 : 100)

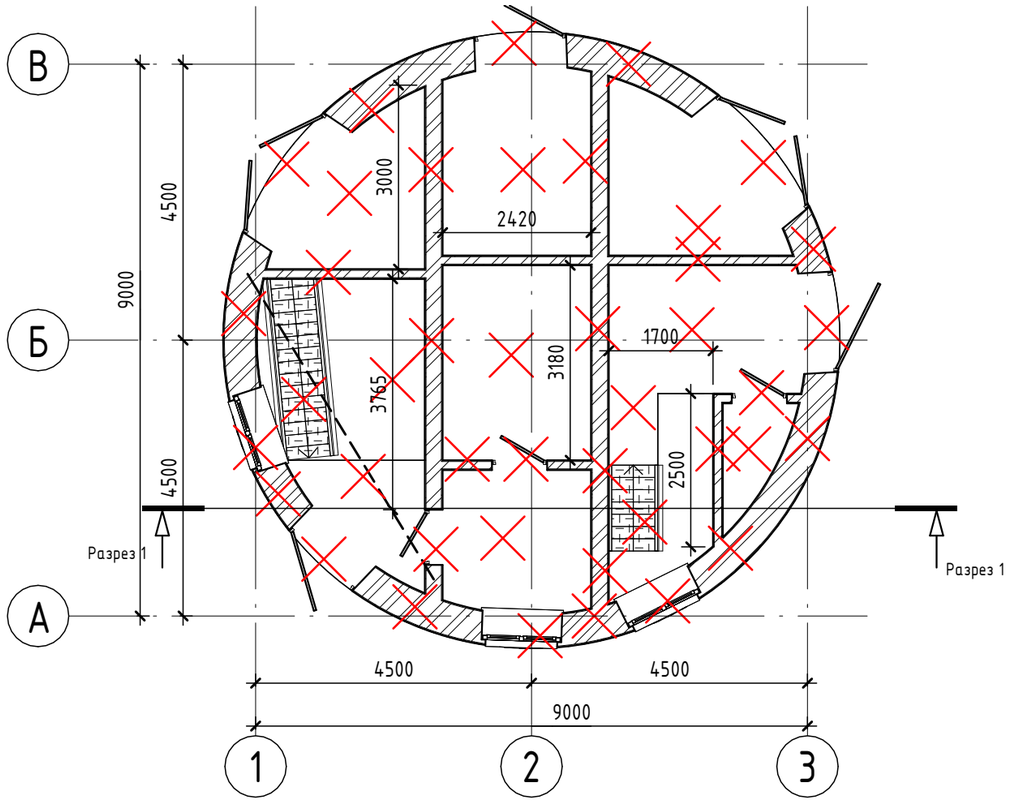

Условные обозначения

– Демонтируемые части

Экспликация помещений

Номер помещения	Наименование	Площадь, м²	Кат. помещения
1	Помещение обслуживания машинного зала	10,86	
2	Щитовая	5,05	
3	Щитовая	7,35	
4	Щитовая	5,85	
5	Помещение обслуживания шахты приема	11,81	
6	Туалет	1,66	
7	Помещение ЭЛ и КИПиА	7,70	
8	Операторная	5,56	
Общий итог: 8		55,84	

Спецификация (Демонтаж)

Поз.	Обозначение	Наименование	Кол.	Масса ед., кг	Примечание
		Демонтаж всех стен выше отметки 0,000			
1		Камень стеновой			128,07 м³
		Демонтаж перекрытия Фундаментов			
1		Железобетон			57,34 м³

Спецификация элементов заполнения оконных проемов (демонтаж)

Марка	Обозначение	Наименование	Кол.	Масса ед., кг	Примечание
О-1	ГОСТ 24700-99	ОД 1300-1300	3		

Спецификация элементов заполнения дверных проемов (демонтаж)

Марка	Обозначение	Наименование	Кол.	Масса ед., кг	Примечание
Д-1	ГОСТ 475-2016	ДВ1 Рл 21-9 Г ПрБ	3		
Д-2	ГОСТ 31173-2016	ДСНх Оп Брг Л 2080х960	1		
Д-3	ГОСТ 31173-2016	ДСНх Оп Брг Л 2080х960	1		
Д-4	ГОСТ 31173-2016	ДСН Дп Брг 2080х1460	2		
Д-5	ГОСТ 31173-2016	ДСНх Оп Брг Л 2080х1060	1		

Спецификация (демонтаж)

Поз.	Обозначение	Наименование	Кол.	Масса ед., кг	Примечание
		Подкрановая балка ПБ-1			
1	ГОСТ 19425-74	Двутавр 30М Lобщ-14,4 пм		50,2	722,88

Изм.	Кол.уч.	Лист	№док.	Подп.	Дата
Разработал		Пак			
ГИП		Инсенбаев			
Проверил		Токтамисов			
Н.Контр.		Аведьян			

RPG-001-2 - АС

Реконструкция канализационной насосной станции КНС-4А (3 мкр.Авангард) г.Атырау

Архитектурно-строительные решения.

Стадия	Лист	Листов
РП	4	

План демонтажа

ТОО "Rise Project Group"

Согласовано

Взам. инв. №

Подп. и дата

Инв. № подл.

Формат А3А

План кровли

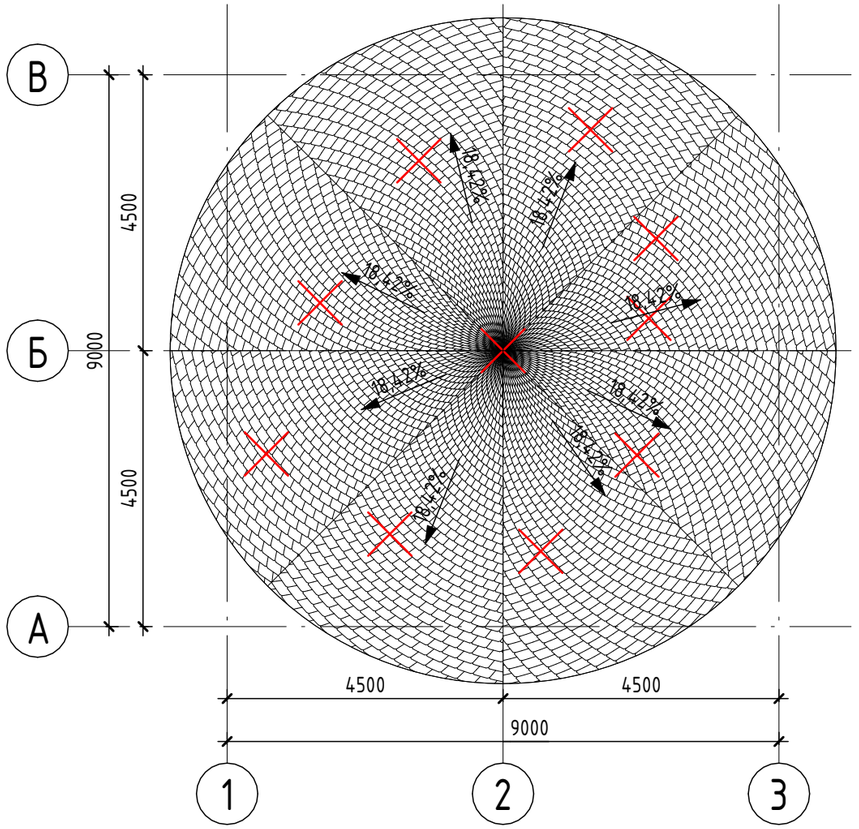

Спецификация (демонтажа кровли)

Поз.	Обозначение	Наименование	Кол.	Масса ед., кг	Приме-чание
1	ГОСТ 24045-2016	Профлист Н60-850-0.7 Ст3пс			114,19 м^2
2		Каркас из древесины			8,59 м^3
3		Стяжка из бетона В15 -50мм			114,19 м^2
4		арм.сеткой Ф4Вр-1 с ячейкой 100х100 мм.			114,19 м^2
5		Гидроизоляция-1 слой полиэт. пленки			114,19 м^2
6	ГОСТ 9573-2012	Мин плита ПЖ-120(НГ)-1000.600.150 толщина 150мм			114,19 м^2
		Пароизоляция-1 слой полиэт. пленки			114,19 м^2
	Перекрытие	Бетон кл. В25 -200мм			25,61 м^3

Условные обозначения

– Демонтируемые части

Согласовано

Взам. инв. №

Подп. и дата

Инв. № подл.

Изм.	Кол.уч.	Лист	№док.	Подп.	Дата
Разработал		Пак			
ГИП		Инсенбаев			
Проверил		Токтамисов			
Н.Контр.		Аведьян			

RPG-001-2 - АС

Реконструкция канализационной насосной станции КНС-4А (3 мкр.Авангард) г.Атырау

Архитектурно-строительные решения.

Стадия	Лист	Листов
РП	5	

Демонтаж кровли

ТОО "Rise Project Group"

Формат А3А

1 – 1 (1 : 100)

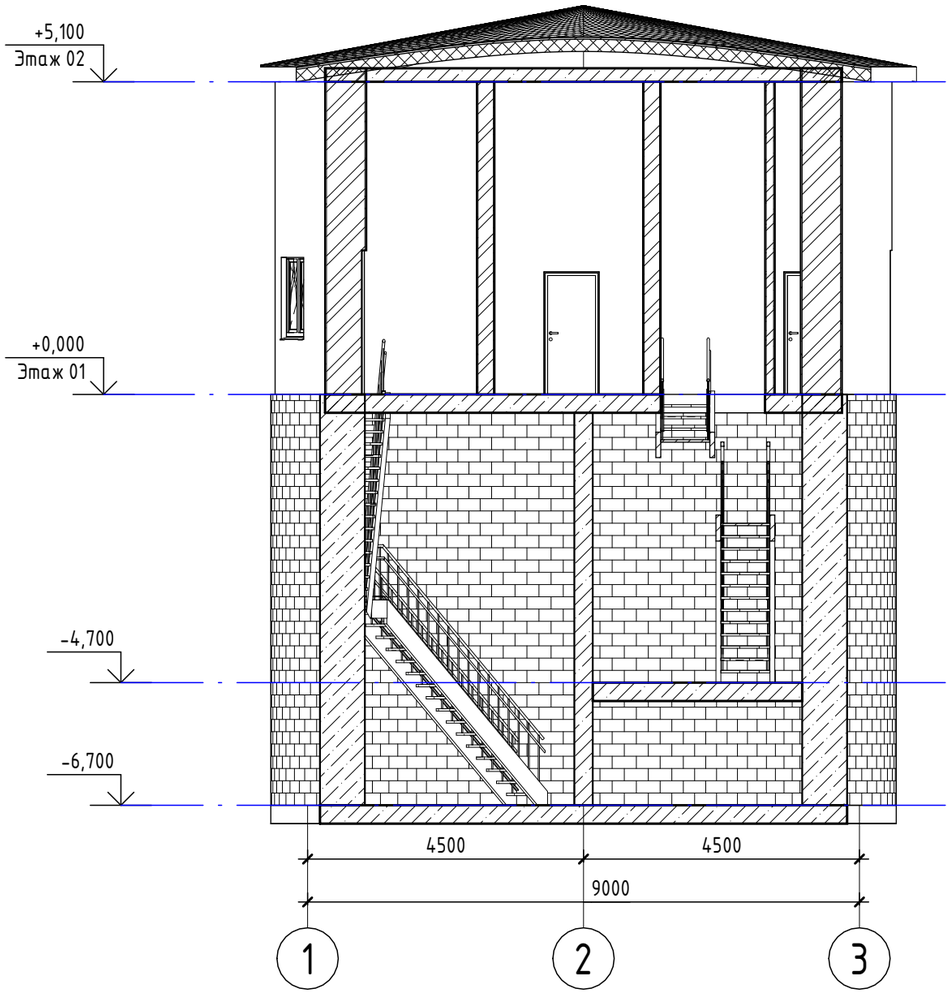

Спецификация (Демонтаж)

Поз.	Обозначение	Наименование	Кол.	Масса ед., кг	Приме-чание
		Лестничный марш ЛМ-1			
1		— ПВЛ 610 общ – 9,4 м²	кг/1м²	26	244,40
2	ГОСТ 8240-97	[20П $L_{общ}$ – 11,40 п.м.		18,40	209,76
3		∟ 63х6 $L_{общ}$ – 72,80 п.м.		5,72	416,42
		Площадка ПЛ-1			
1		— ПВЛ 610 общ – 14,38 м²	кг/1м²	26	373,88
2	ГОСТ 8240-97	[20П $L_{общ}$ – 66,44 п.м.		18,40	1222,50
		Ограждение ОГ-1			
1		□ 40х40х4 $L_{общ}$ – 46,31 п.м.		4,2	194,50
2		□ 40х40х4 $L_{общ}$ – 56,4 п.м.		4,2	236,88
3		пруток 14 $L_{общ}$ – 138,93 п.м.		1,208	167,83

Ограждения ОГ-1

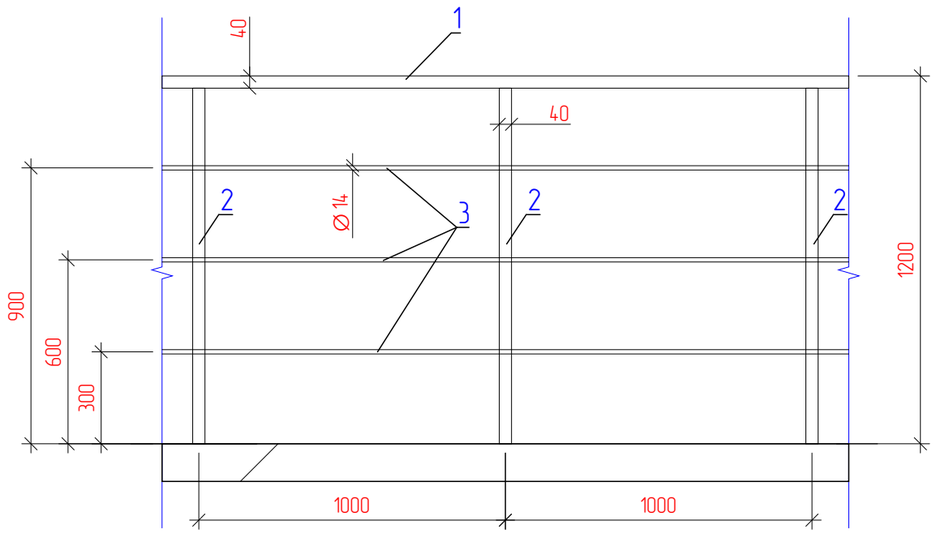

Условные обозначения

– Демонтируемые части

Изм.	Кол.уч.	Лист	№док.	Подп.	Дата	RPG-001-2 - АС			
						Реконструкция канализационной насосной станции КНС-4А (3 мкр.Авангард) г.Атырау			
Разработал		Пак				Архитектурно-строительные решения.	Стадия	Лист	Листов
							РП	6	
ГИП		Инсенбаев				Разрез	ТОО "Rise Project Group"		
Проверил		Токтамисов							
Н.Контр.		Аведьян							

Согласовано

Взам. инв. №

Подп. и дата

Инв. № подл.

Формат А3А

Фасад А-В (1 : 100)

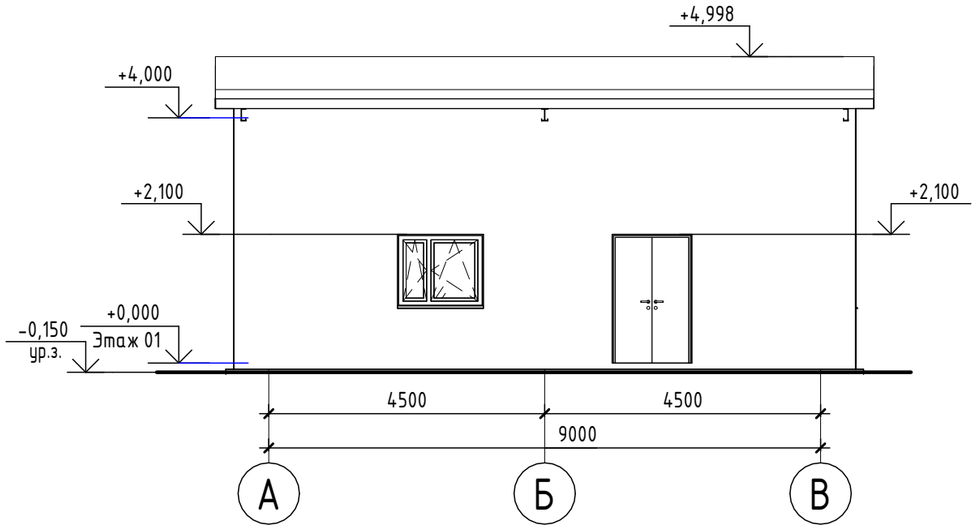

Фасад В-А (1 : 100)

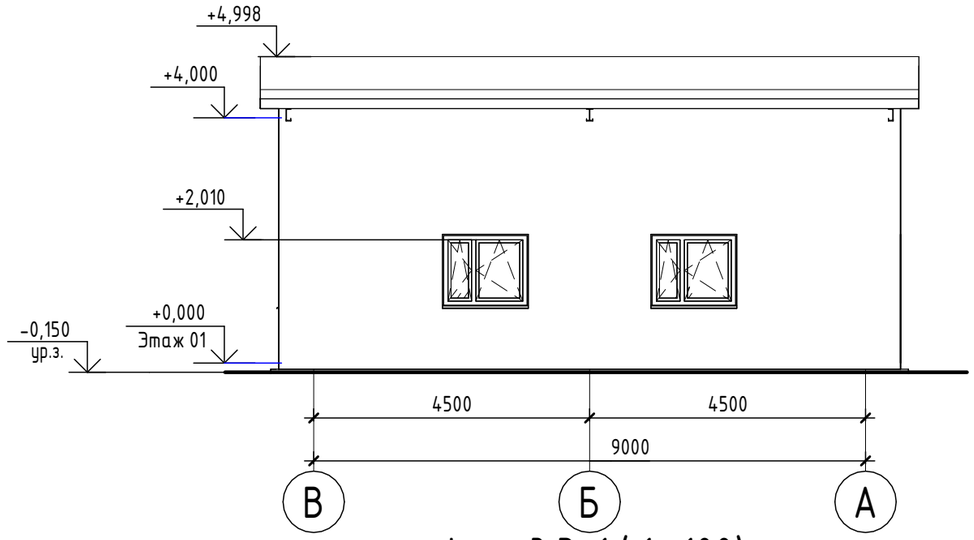

Фасад 1-2 (1 : 100)

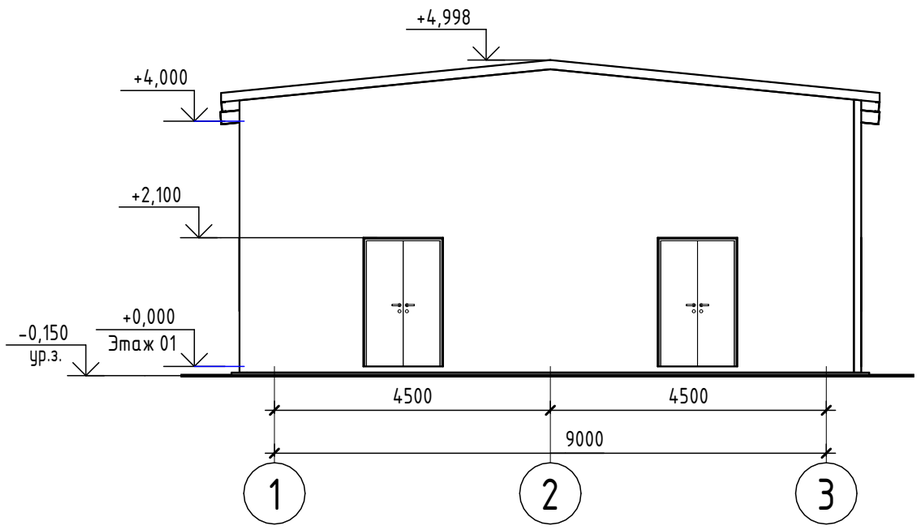

Фасад 3-1 (1 : 100)

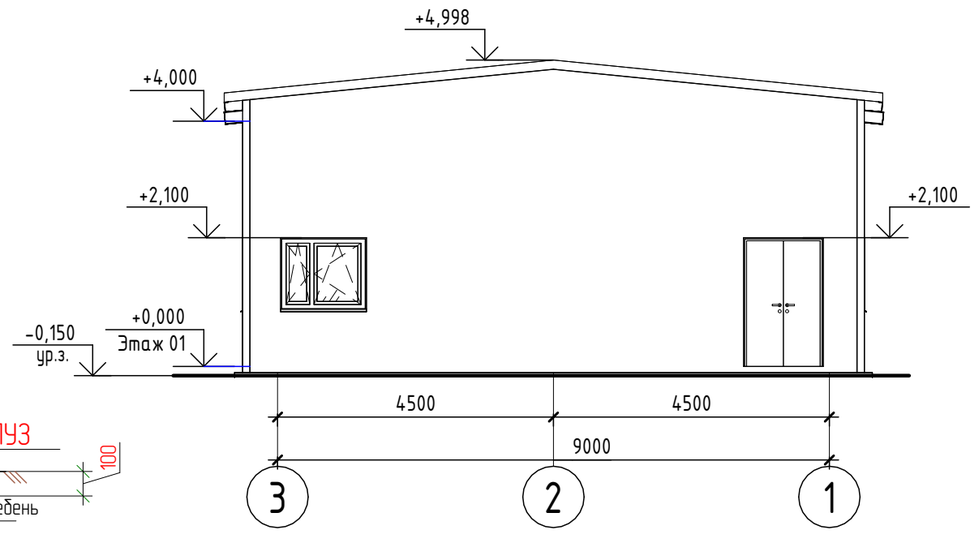

Отмостка

М. 1:25

Бетон кл. С12/15 толщ. 55-100мм

Сетка арматурная 4С $\frac{5Вр1-100}{5Вр1-100}$

Щебень пропитанный битумом толщ.100мм

Уплотненный грунт

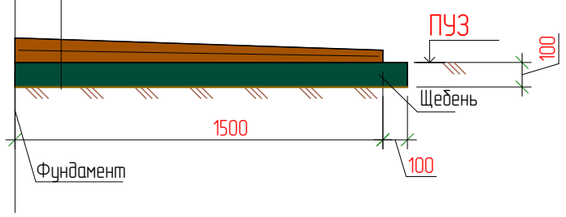

Спецификация отмостки

Поз.	Обозначение	Наименование	Кол.	Масса ед., кг	Приме-чание
	СП РК EN 1992-1-1	Бетон кл. С12/15			34,44 м³
	ГОСТ 23279-12	сетка арматурная 4С $\frac{5Вр1-100}{5Вр1-100}$ 132,04 м²	1	3,125	412,62
	ГОСТ 8267-93	Щебень М600 фр.20-40 пропитанный горячим битумом до полного насыщения			11,96 м³

Изм.	Кол.уч.	Лист	№док.	Подп.	Дата
Разработал		Пак			
ГИП		Инсенбаев			
Проверил		Токтамисов			
Н.контр.		Аведьян			

RPG-001-2 - АС

Реконструкция канализационной насосной станции КНС-4А (3 мкр.Авангард) г.Атырау

Архитектурно-строительные решения.

Стадия	Лист	Листов
РП	7	

Фасады

ТОО "Rise Project Group"

Формат А3А

Согласовано

ТХ

Инсенбаев

Взам. инв. №

Подп. и дата

Инв. № подл.

План демонтажа на отметке -6.700 (1 : 100)

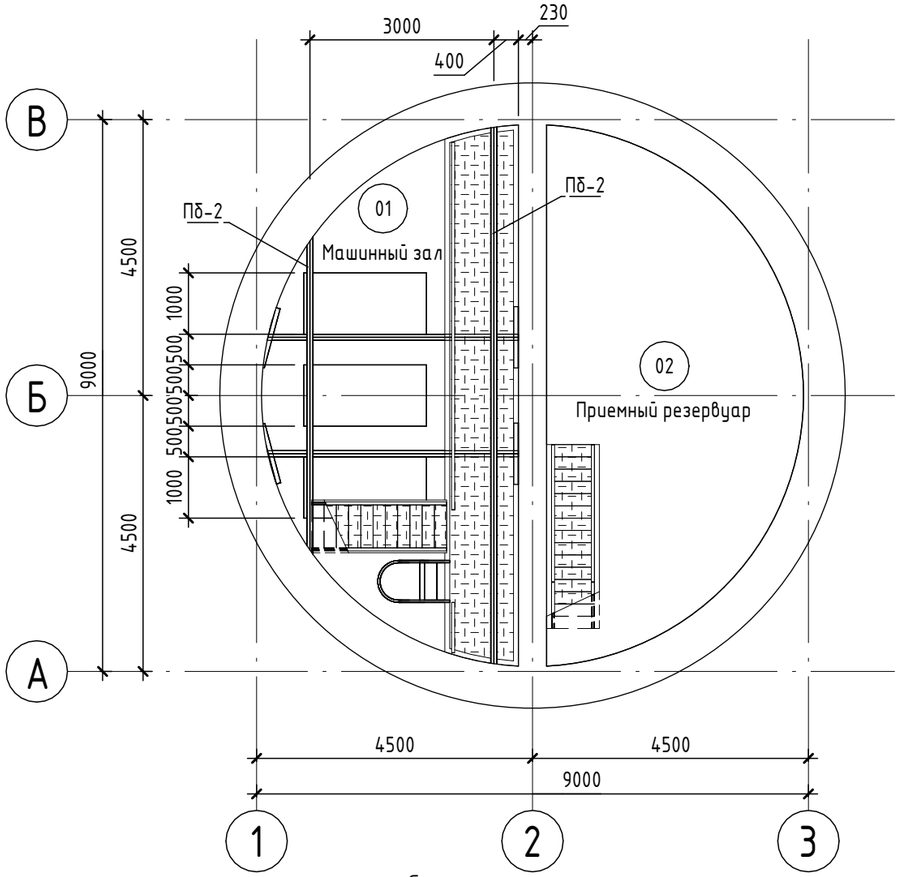

Спецификация

Поз.	Обозначение	Наименование	Кол.	Масса ед., кг	Приме-чание
		Лестничный марш ЛМ-1			
1		— ПВЛ 610 н.ж.-AISI 430 общ - 9,4 м²	кг/1м²	26	244,40
2	ГОСТ 8240-97	[20П н.ж.-12Х18Н10Т $L_{общ}$ - 22,80 п.м.		18,40	419,52
3		∟ 63х6 н.ж.-AISI 304 $L_{общ}$ - 72,80 п.м.		5,72	416,42
		Площадка ПЛ-1			
1		— ПВЛ 610 н.ж.-AISI 430 общ - 14,38 м²	кг/1м²	26	373,88
2	ГОСТ 8240-97	[20П н.ж.-12Х18Н10Т $L_{общ}$ - 66,44 п.м.		18,40	1222,50
		Ограждение ОГ-1			
1		□ 40х40х4 н.ж. - AISI 430 $L_{общ}$ - 46,31 п.м.		4,2	194,50
2		□ 40х40х4 н.ж. - AISI 430 $L_{общ}$ - 56,4 п.м.		4,2	236,88
3		пруток 14 н.ж. - AISI 316L $L_{общ}$ - 138,93 п.м.		1,208	167,83

Примечание
1. Концы Крановых балок установить на стены Машинного отделения
2. Читать совместно с листами АС-перекрытия балки

Экспликация помещений

Номер помеще-ния	Наименование	Площадь, м²	Кат. поме-ще-ния
01	Машинный зал	28,66	
02	Приемный резервуар	28,66	
Общий итог: 2		57,32	

Спецификация

Поз.	Обозначение	Наименование	Кол.	Масса ед., кг	Приме-чание
		Подкрановая балка			
Пб-2	ГОСТ 26020-83	Двутавр 20Б1 н.ж. Lобщ.- 16600 мм		22,4	371,84
2	ГОСТ 8240-97	[20П н.ж.-12Х18Н10Т L-400 мм	8	18,40	58,88
		Хомут	4		
2	ГОСТ 8509-93	∟ 100х7 н.ж.-AISI 304 L-400 мм	2	10,79	8,64
	ГОСТ 19903-2015	Лист — 3х100 н.ж. L-1600 мм	2	23,55	7,54
		Болт М16 н.ж. - AISI 316	4		

Ограждения ОГ-1

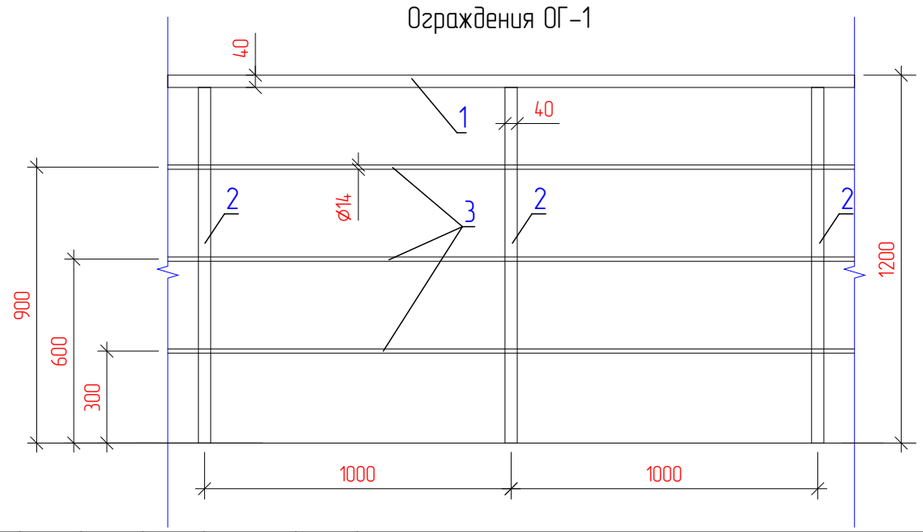

Изм.	Кол.уч.	Лист	№док.	Подп.	Дата	RPG-001-2 - AC			
						Реконструкция канализационной насосной станции КНС-4А (3 мкр.Авангард) г.Атырау			
Разработал		Пак				Архитектурно-строительные решения.	Стадия	Лист	Листов
							РП	8	
ГИП		Инсенбаев							
Проверил		Токтамисов				План на отметке -6.700	ТОО "Rise Project Group"		
Н.контр.		Аведьян							

Согласовано
ТХ Инсенбаев
Взам. инв. №
Подп. и дата
Инв. № подл.

Формат А3А

План перекрытия (1 : 25)

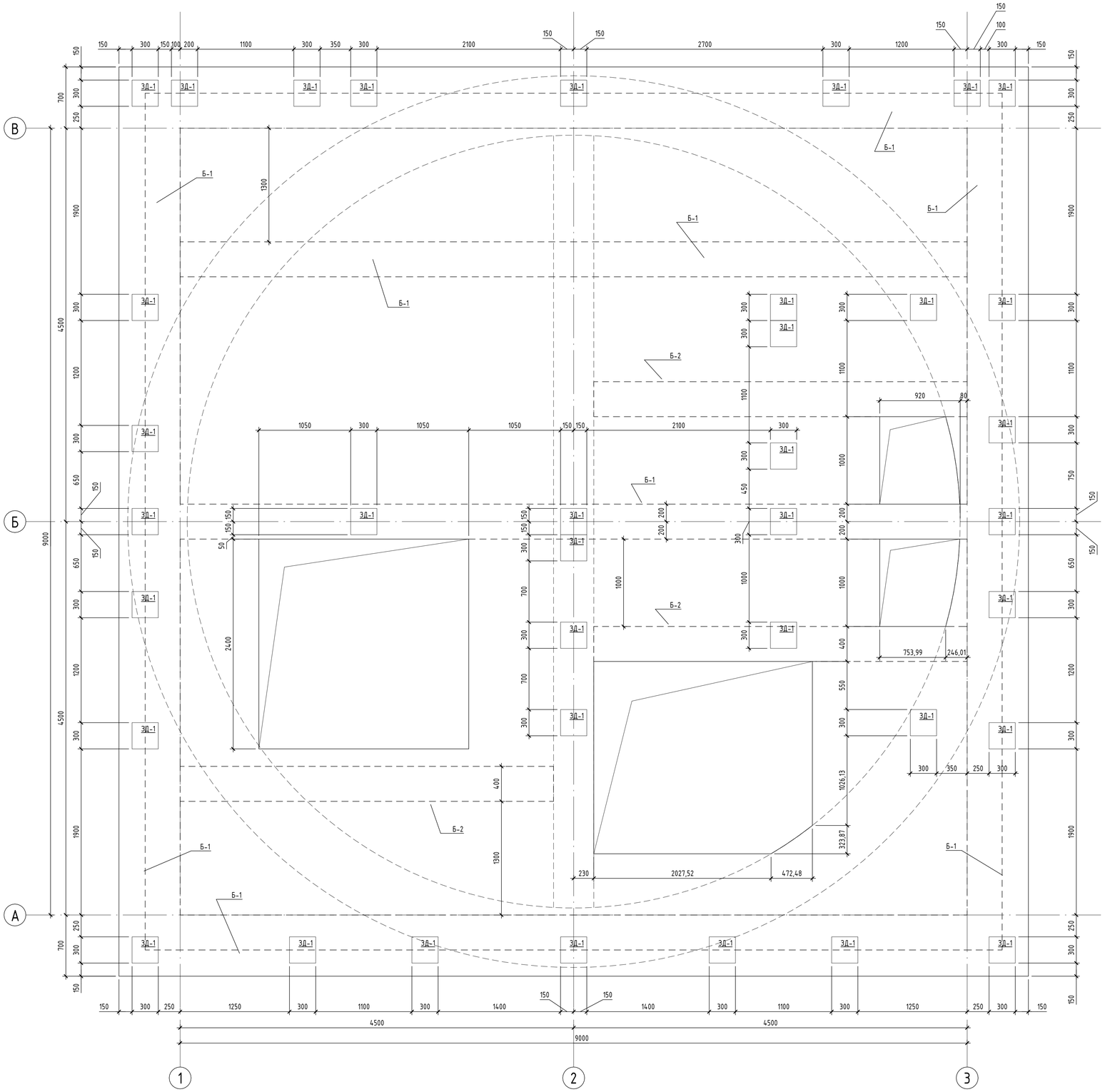

ЗД-1 (1 : 10)

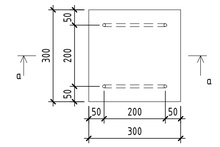

а–а
М1:10

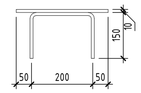

Спецификация

Поз.	Обозначение	Наименование	Кол.	Масса ед., кг	Приме-чание
		Закладная деталь ЗД-1	37		
1	ГОСТ 34028-2016	пруток 1ф МД 10х11700-А400 L=500мм	2	0,31	0,62
2	ГОСТ 19903-2015 н.ж.	Лист — 10х300 L=300 мм	1	7,07	7,07

ЗД-2
М1:10

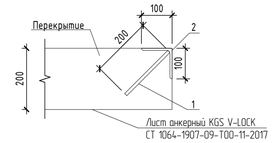

Спецификация

Поз.	Обозначение	Наименование	Кол.	Масса ед., кг	Приме-чание
		Закладная деталь ЗД-2			
1	ГОСТ 34028-2016	пруток 1ф МД 10х11700-А400 L=450мм Шаг 200	370	0,28	103,60
2	н.ж.-AISI 304	L 100х7 Lобщ=78,74 пм	1	10,79	84,9,61

Разрез перекрытия ПР-1
М. 1:25

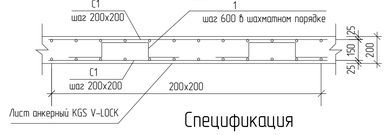

Спецификация

Поз.	Обозначение	Наименование	Кол.	Масса ед., кг	Приме-чание
		Перекрытие ПР-1	1		
С-1	ГОСТ 34028-2016	пруток 1ф МД 12х11700-А400 Lобщ=1205,16м.п шаг 200х200 мм	2	0,888	214,0,36
1	ГОСТ 34028-2016	пруток МД 8х11700-А240 L=1200мм шаг 600х600 мм в шахматном порядке	438	0,47	205,86
	СП РК EN 1992-1-1	Бетон кл. С20/25 W14 F150			21,06 м³
	СТ 1064-1907-09-Т00-11-2017	Лист анкерный KGS V-LOCK			118,16 м²

Примечание
1. Закладная деталь ЗД-1, ЗД-2 устанавливается по периметру отверстий в перекрытии, перед заливкой бетона

						RPG-001-2 - АС	
						Реконструкция канализационной насосной станции КНС-4А (3 мкр.Авангард) г.Атырау	
Изм.	Кол.уч.	Лист	№док.	Подп.	Дата		
Разработал		Пак				Архитектурно-строительные решения.	Стадия: РП; Лист: 9; Листов:
ГИП		Инсенбаев					
Проверил		Токтамисов				План перекрытия на отметке -0.300	ТОО "Rise Project Group"
Н.контр.		Абедьян					

Согласовано
Инсенбаев
ГИП
Взам. инв. №
Подп. и дата
Инв. № подл.

Формат А1А

Монтаж листов встык

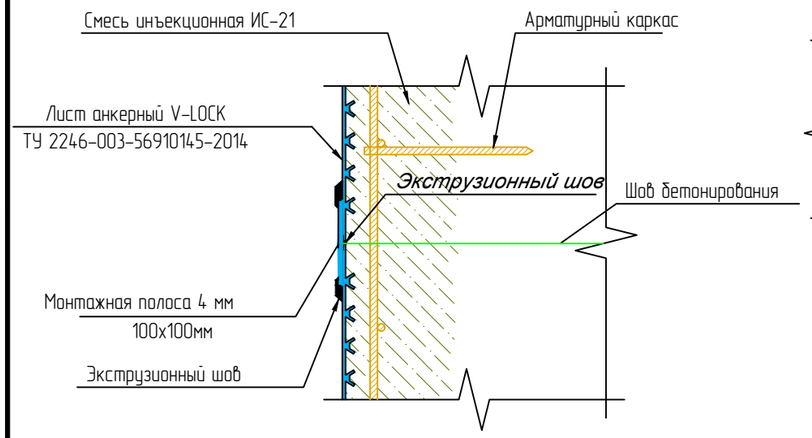

Вариант выполнения углов

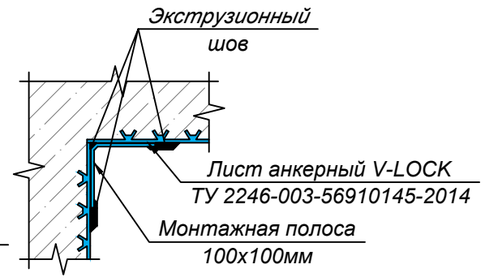

Приямок П-1

М 1:50

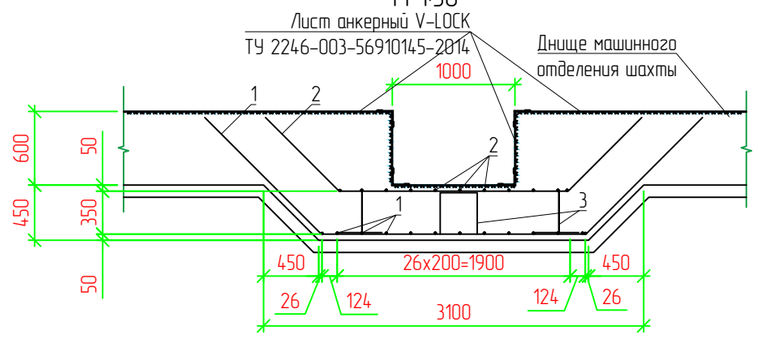

Вариант 6

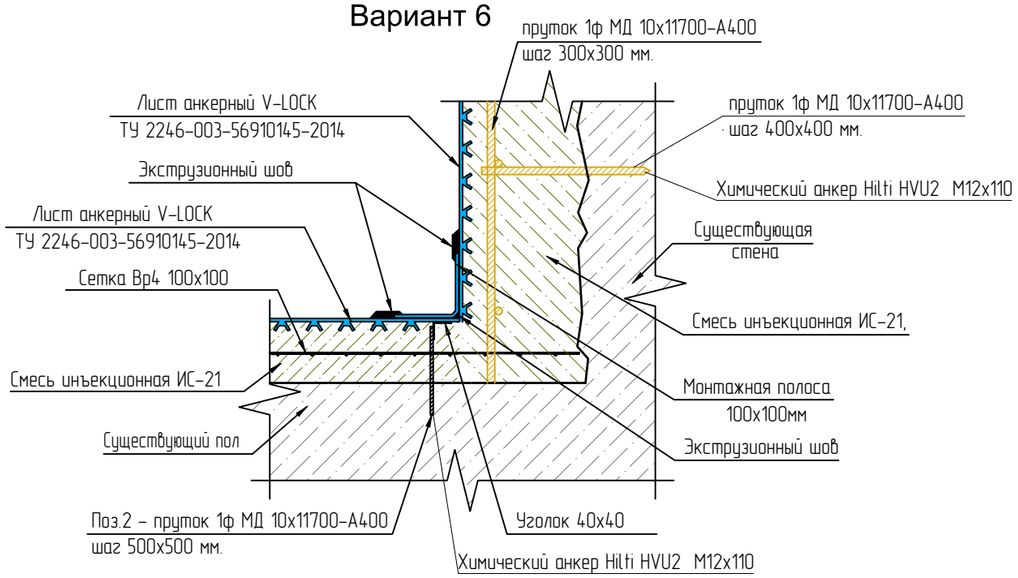

Примечание:

1) При бетонировании или гидроизоляции с помощью иньекционых смесей принять швы бетонирования в горячую
2) При бетонировании с разрывом более 2 часов Использовать Пенебер или Гидрошпонки принять решение по месту согласовать с Проектной организацией

Спецификация

Поз.	Обозначение	Наименование	Кол.	Масса ед., кг	Приме-чание
		Днища			
1	ГОСТ 23279-12	сетка арматурная 4С $\frac{4Вр1-100}{4Вр1-100}$ 81,0 м^2		1,8	145,80
2	ГОСТ 34028-2016	пруток 1ф МД 10х11700-А400 L-180 мм шаг 500х500	520	0,11	57,20
3	217-103-0207	Химический анкер Hilti HVU2 M12x110	520		
4	ГОСТ 8509-93	∟ 40х3 Lобщ-47,67 пм		1,85	88,19
		Смесь инъекционная ИС-21, для омоноличивания анкерного листа, м3			4,80 м^3
	СТ 1064-1907-09-ТОО-11-2017	Лист анкерный KGS V-LOCK			81.0м2
		Стена			
1	ГОСТ 34028-2016	пруток 1ф МД 10х11700-А400 Lобщ-2569,4 пм Шаг 300х300	1	0,617	1585,32
2	ГОСТ 34028-2016	пруток 1ф МД 10х11700-А400 L-180 мм шаг 400х400	2900	0,11	319,00
3	217-103-0207	Химический анкер Hilti HVU2 M12x110	2900		
		Смесь инъекционная ИС-21, для омоноличивания анкерного листа, м3			29,36 м^3
	СТ 1064-1907-09-ТОО-11-2017	Лист анкерный KGS V-LOCK			349,18 м2
		Перекрытие.			
		Штукатурка	1 слоя		70,0м2
	ТУ 2316-002-93599159-2006	Грунтовка "Акриловая жидкая резина SYNTOROOF-ELAST" разбавленая водой 1:1	1 слоя		70,0м2
	ТУ 2316-002-93599159-2006	"Акриловая жидкая резина SYNTOROOF-ELAST"	2 слоя		70,0м2
		Приямок П-1	1		
1	ГОСТ 34028-2016	пруток 1ф МД 16х11700-А400 L -4850мм шаг 200	26	7,65	198,90
2	ГОСТ 34028-2016	пруток 1ф МД 16х11700-А400 L -3570мм шаг 200	22	5,63	123,86
3	ГОСТ 34028-2016	пруток МД 16х11700-А240 L-1750мм Шаг 400х400	9	2,76	24,84
	СП РК EN 1992-1-1	Бетон кл. С20/25 W14 F150			5,80 м3
	СТ 1064-1907-09-ТОО-11-2017	Лист анкерный KGS V-LOCK			3,м2

Согласовано

ТХ

Инсенбаев

Взам. инв. N

Подп. и дата

Инв. N подл.

Изм.	Кол.	Лист	N док.	Подпись	Дата	RPG-001-2-АС			
						Реконструкция канализационной насосной станции КНС-4А (3 мкр.Авангард) г.Атырау			
Разраб.		Пак				Архитектурно-строительные решения	Стадия	Лист	Листов
ГИП		Инсенбаев					РП	10	
Проверил		Токтамисов				Герметизация Машинного зала и Шахты приема	ТОО "Rise Project Group"		
Н.контр.		Абедьян							

Копировал

Формат А3

План фундамента под насос
М. 1:50

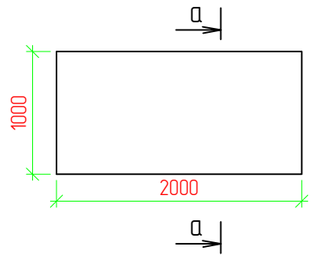

а–а
М. 1:25

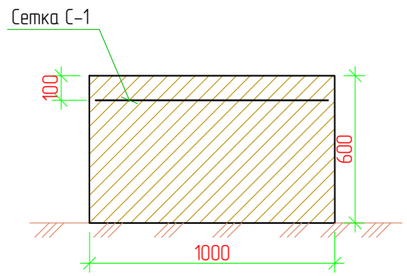

СПЕЦИФИКАЦИЯ (демонтажа, монтажа)

Поз.	Обозначение	Наименование	Кол.	Масса ед., кг	Приме-чание
	Фундамент под насос (демонтаж)	Монолитный фундамент ФМ-1	3		
С-1	ГОСТ 34028-2016	пруток 1ф МД 12х11700-А400 L-22,00 пм	1	0,888	19,35
	СП РК EN 1992-1-1	Бетон кл. С20/25 W14 F150			1,21 м^3
	Фундамент под насос (монтаж)	Монолитный фундамент ФМ-1	3		
С-1	ГОСТ 34028-2016	пруток 1ф МД 12х11700-А400 L-22,00 пм	1	0,888	19,35
	СП РК EN 1992-1-1	Бетон кл. С20/25 W14 F150			1,21 м^3

Примечание

1. Объем материалов дано на один фундамент.
2. Фундаменты выстовить согласно разделу ТХ
3. Данный лист смотреть совместно с листами АС-8

Согласовано
ТХ Инсенбаев

Взам. инв. N

Подп. и дата

Инв. N подл.

Изм.	Кол.	Лист	N док.	Подпись	Дата	RPG-001-2-АС			
						Реконструкция канализационной насосной станции КНС-4А (3 мкр.Авангард) г.Атырау			
Разраб.		Пак				Архитектурно-строительные решения	Стадия	Лист	Листов
ГИП		Инсенбаев					РП	11	
Проверил		Токтамисов				Монолитный фундамент ФМ-1	ТОО "Rise Project Group"		
Н.контр.		Аведьян							

Копировал

Формат А3

Л-1.
М 1:25

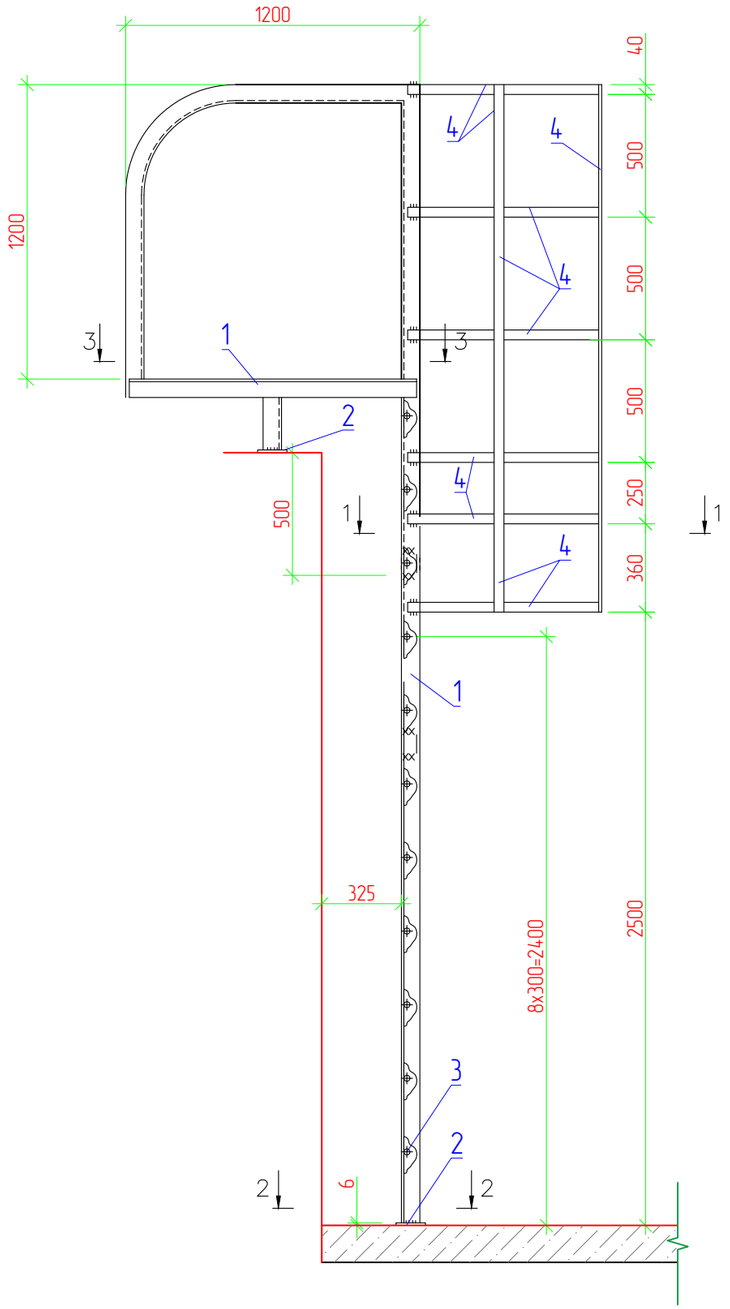

Спецификация

Поз.	Обозначение	Наименование	Кол.	Масса ед., кг	Приме-чание
		Лестница Л-1.			
		Металл			
1		Уголок 75х6 н.ж.-AISI 304 Lобщ=29,7 м.п		6,89	204,7
2		Лист -100х6 н/ж 10х17хн13м2т L=100	6	4,71	0,28
3		Ø16 н/ж 10х17хн13м2т L=800	17	1,578	21,46
4		Лист -40х4 н/ж 10х17хн13м2т L=18,8м.п.		1,256	23,61
		Лист н/ж 10х17хн13м2т ПВ 508 х 1050 х 800	1	20,9	17,56

1—1

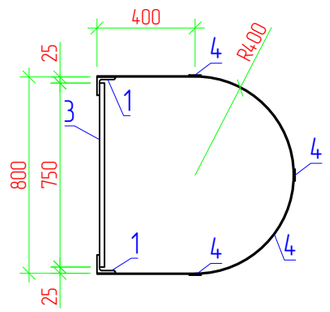

2—2

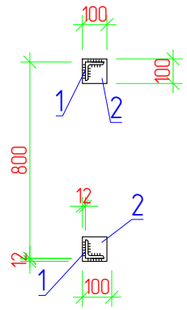

3—3

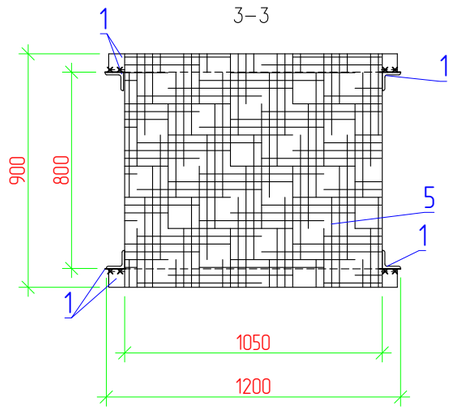

Данный лист смотреть совместно с листом КР-16.

Изм.	Кол.	Лист	N док.	Подпись	Дата	RPG-001-2-АС		
						Реконструкция канализационной насосной станции КНС-4А (3 мкр.Авангард) г.Атырау		
Разраб.		Пак				Архитектурно-строительные решения	Стадия: РП	Лист: 12	Листов:
ГИП		Инсенбаев						
Проверил		Токтамисов				Лестница Л-1.	ТОО "Rise Project Group"	
Н.контр.		Аведьян						

Согласовано: Инсенбаев, ТХ

Взам. инв. N

Подп. и дата

Инв. N подл.

Копировал

Формат А3

План этажа на отметке 0,000 (1 : 100)

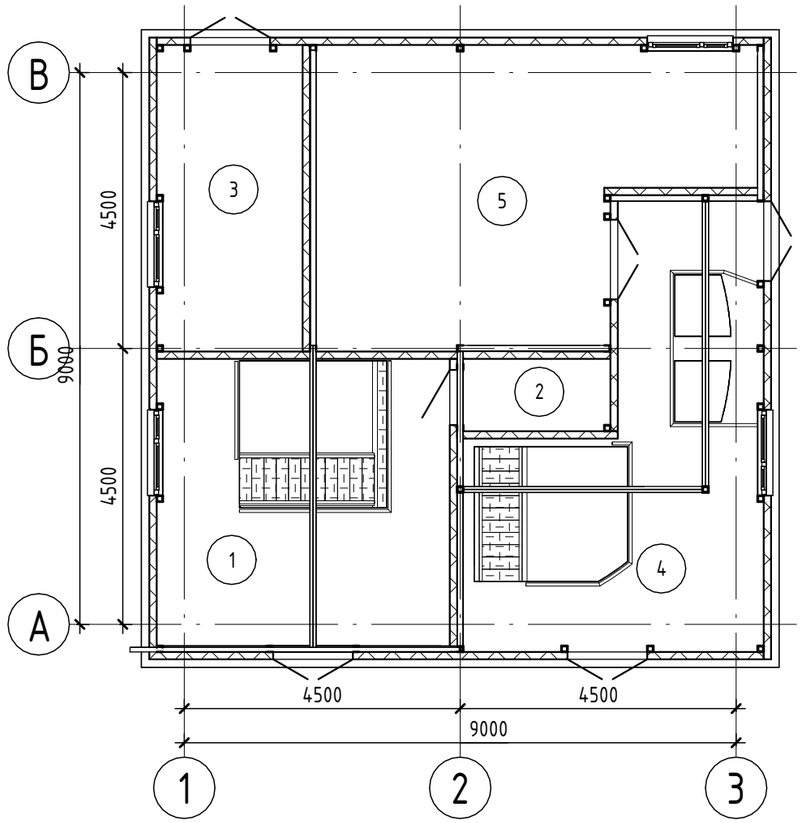

Экспликация помещений

Номер помеще – ния	Наименование	Площадь, м^2	Кат. поме – ще– ния
1	Помещение обслуживания машинного зала	22,85	
2	Санузел	2,95	
3	Помещение ЭЛ и КИПиА	11,90	
4	Помещение обслуживания шахты приема	26,85	
5	Венткамера	30,31	
Общий итог: 5		94,86	

Спецификация элементов заполнения оконных проемов

Марка	Обозначение	Наименование	Кол.	Масса ед., кг	Примечание
О-1	ГОСТ 30674-99	ОП В2 1400-1200 4М1-16Ar-К4	4		

Спецификация элементов заполнения дверных проемов

Марка	Обозначение	Наименование	Кол.	Масса ед., кг	Примечание
Д-1	ГОСТ 31173-2016	ДСВ Дп 2100х1300	1		
Д-2	ГОСТ 30970-2014	ДПВ Г 2100х1000	1		
Д-3	ГОСТ 31173-2016	ДСН Дп 2100х1300	4		

Экспликация полов

Номер помещения	Тип пола	Схема пола или тип пола по серии	Данные элементов пола (наименование, толщина, основание и др.), мм	Площадь, м^2
02-Приемный резервуар; 1-Помещение обслуживания машинного зала; 01-Машинный зал; 2-Санузел; 3-Помещение ЭЛ и КИПиА; 4-Помещение обслуживания шахты приема; 5-Венткамера;	1	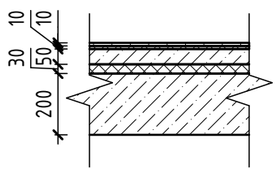	Плитки керамические противоскользящие ГОСТ 6787-2001 толщиной 10мм на прослойке из цем.-песчанного раствора ГОСТ 28013-98 толщиной 10мм -20мм Выравнивающая стяжка армированная сеткой арматурной ГОСТ 23279-12 4С 5Вр1-100/5Вр1-100 из цементно-песчанного раствора ГОСТ 28013-98 В12,5 -50 мм Пеноплекс ГОСТ 32310-2012 30кг/м3 - 30мм Перекрытие	123,52

Согласовано

ТХ Инсенбаев

Взам. инв. №

Подп. и дата

Инв. № подл.

Изм.	Кол.уч.	Лист	№док.	Подп.	Дата
Разработал		Пак			
ГИП		Инсенбаев			
Проверил		Токтамисов			
Н.контр.		Аведьян			

RPG-001-2 - АС

Реконструкция канализационной насосной станции КНС-4А (3 мкр.Авангард) г.Атырау

Архитектурно-строительные решения.

Стадия	Лист	Листов
РП	13	

План этажа на отметке 0,000

ТОО "Rise Project Group"

Формат А3А

Балка Б-1
М. 1:25

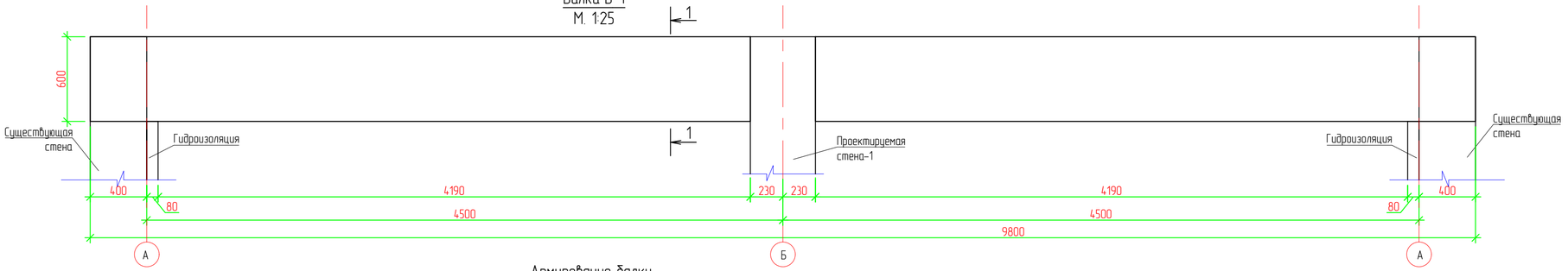

Армирование балки
М. 1:25

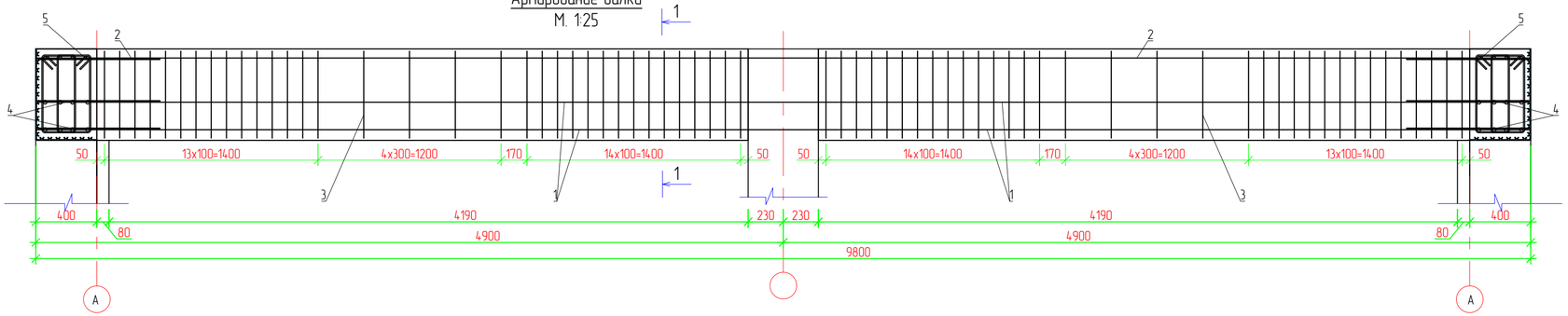

Сечение 1-1
М 1:10

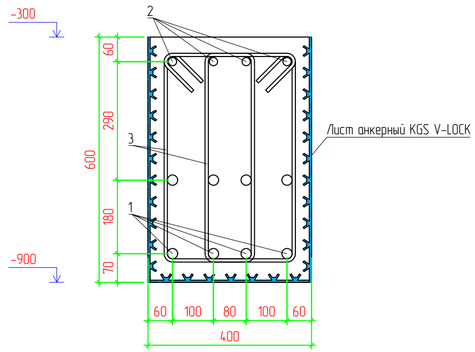

Узел стыка рабочей арматуры

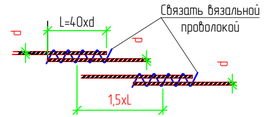

Поз. 4-5

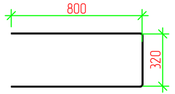

СПЕЦИФИКАЦИЯ

Поз.	Обозначение	Наименование	Кол.	Масса ед., кг	Приме-чание
		Балка Б-1	6		
1	ГОСТ 34028-2016	пруток 1ф МД 25х11700-А400 L-9800мм	6	37,76	226,56
2	ГОСТ 34028-2016	пруток 1ф МД 20х11700-А400 L-9800мм	4	24,17	96,68
3	ГОСТ 34028-2016	пруток МД 8х11700-А240 L-1600мм	136	0,63	85,68
4	ГОСТ 34028-2016	пруток 1ф МД 25х11700-А400 L-1920мм	4	7,4	29,60
5	ГОСТ 34028-2016	пруток 1ф МД 20х11700-А400 L-1920мм	2	4,73	9,46
	СТ 1064-1907-09-ТОО-11-2017	Лист анкерный KGS V-LOCK			18,03 м2
	СП РК EN 1992-1-1	Бетон кл. С20/25 W14 F150			2,40м³

ПРИМЕЧАНИЕ

1. Защитный слой бетона принять по наружней грани поперечной арматуры.
2. Хомуты гнуть при монтаже.
3. Арматурный каркас в балках не прерывается в случаях прохождения балки насквозь колоны.
4. В случае тарцевого окончания балки в поперечной балке. Выполнить анкеровку продольных стержней балок покрытия Поз.4-5

						RPG-001-2-АС	
						Реконструкция канализационной насосной станции КНС-4А (3 мкр.Авангарда) г.Атырау	
Изм.	Кол.	Лист	N док.	Подпись	Дата		
Разраб.		Пак				Архитектурно-строительные решения	Стадия: РП; Лист: 14; Листов:
ГИП		Инсенбаев					
Проверил		Токтамисов				Балка Б-1	TOO "Rise Project Group"
Н.контр.		Абедьян					

Согласовано

Взам. инв. N

Подп. и дата

Инв. N подл.

Копировал

Формат А4х3

Балка Б-2
М. 1:25

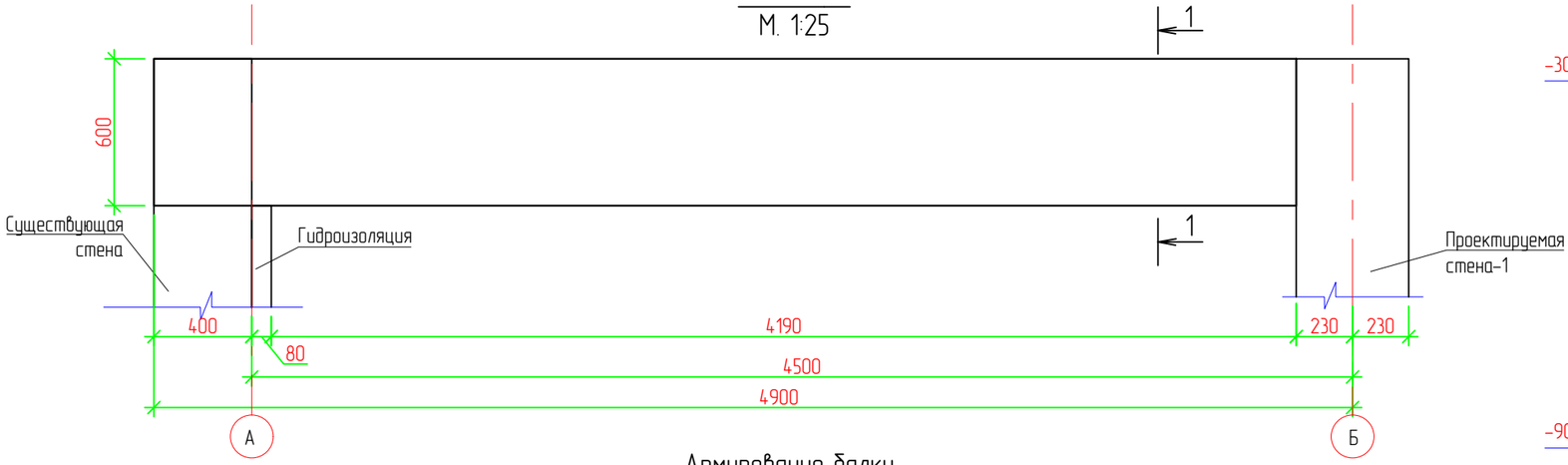

Армирование балки
М. 1:25

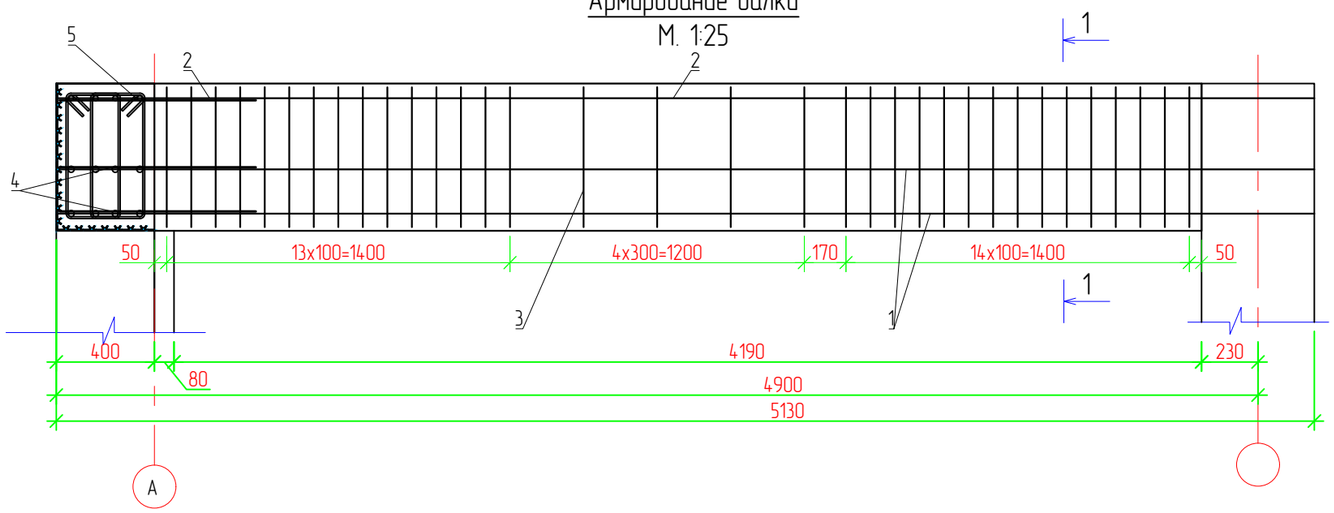

Сечение 1-1
М 1:10

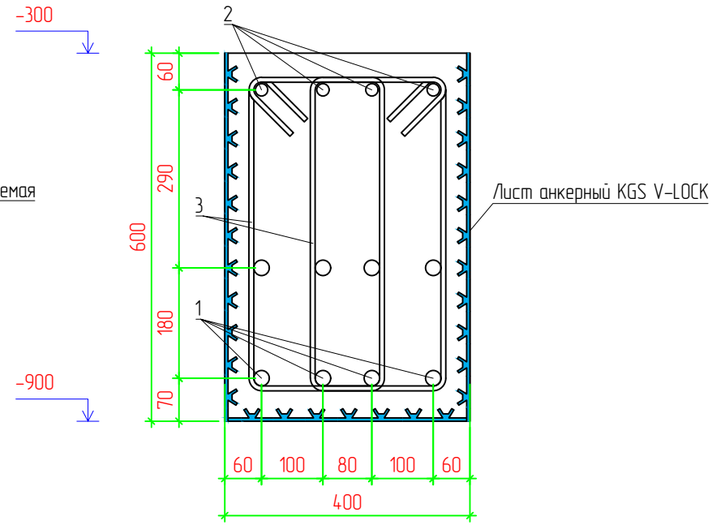

Узел стыка рабочей арматуры

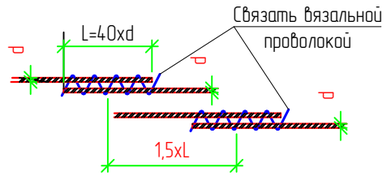

Поз. 4-5

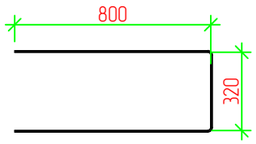

СПЕЦИФИКАЦИЯ

Поз.	Обозначение	Наименование	Кол.	Масса ед., кг	Приме-чание
		Балка Б-2	3		
1	ГОСТ 34028-2016	пруток 1ф МД 25х11700-А400 L-5100мм	6	19,65	117,90
2	ГОСТ 34028-2016	пруток 1ф МД 20х11700-А400 L-5100мм	4	12,58	50,32
3	ГОСТ 34028-2016	пруток МД 8х11700-А240 L-1600мм	70	0,63	44,10
4	ГОСТ 34028-2016	пруток 1ф МД 25х11700-А400 L-1920мм	4	7,4	29,60
5	ГОСТ 34028-2016	пруток 1ф МД 20х11700-А400 L-1920мм	2	4,73	9,46
	СТ 1064-1907-09-ТОО-11-2017	Лист анкерный KGS V-LOCK			9,75 м2
	СП РК EN 1992-1-1	Бетон кл. С20/25 W14 F150			1,23м^3

ПРИМЕЧАНИЕ

1. Защитный слой бетона принять по наружней грани поперечной арматуры.
2. Хомуты гнуть при монтаже.
3. Арматурный каркас в балках не прерывается в случаях прохождения балки насквозь колоны.
4. В случае тарцевого окончания балки в поперечной балке. Выполнить анкеровку продольных стержней балок покрытия Поз.4-5

Изм.	Кол.	Лист	N док.	Подпись	Дата	RPG-001-2-АС			
						Реконструкция канализационной насосной станции КНС-4А (3 мкр.Авангард) г.Атырау			
Разраб.		Пак				Архитектурно-строительные решения	Стадия	Лист	Листов
							РП	15	
ГИП		Инсенбаев				Балка Б-2	ТОО "Rise Project Group"		
Проверил		Токтамисов							
Н.контр.		Аведьян							

Согласовано

Взам. инв. N

Подп. и дата

Инв. N подл.

Копировал

Формат А3

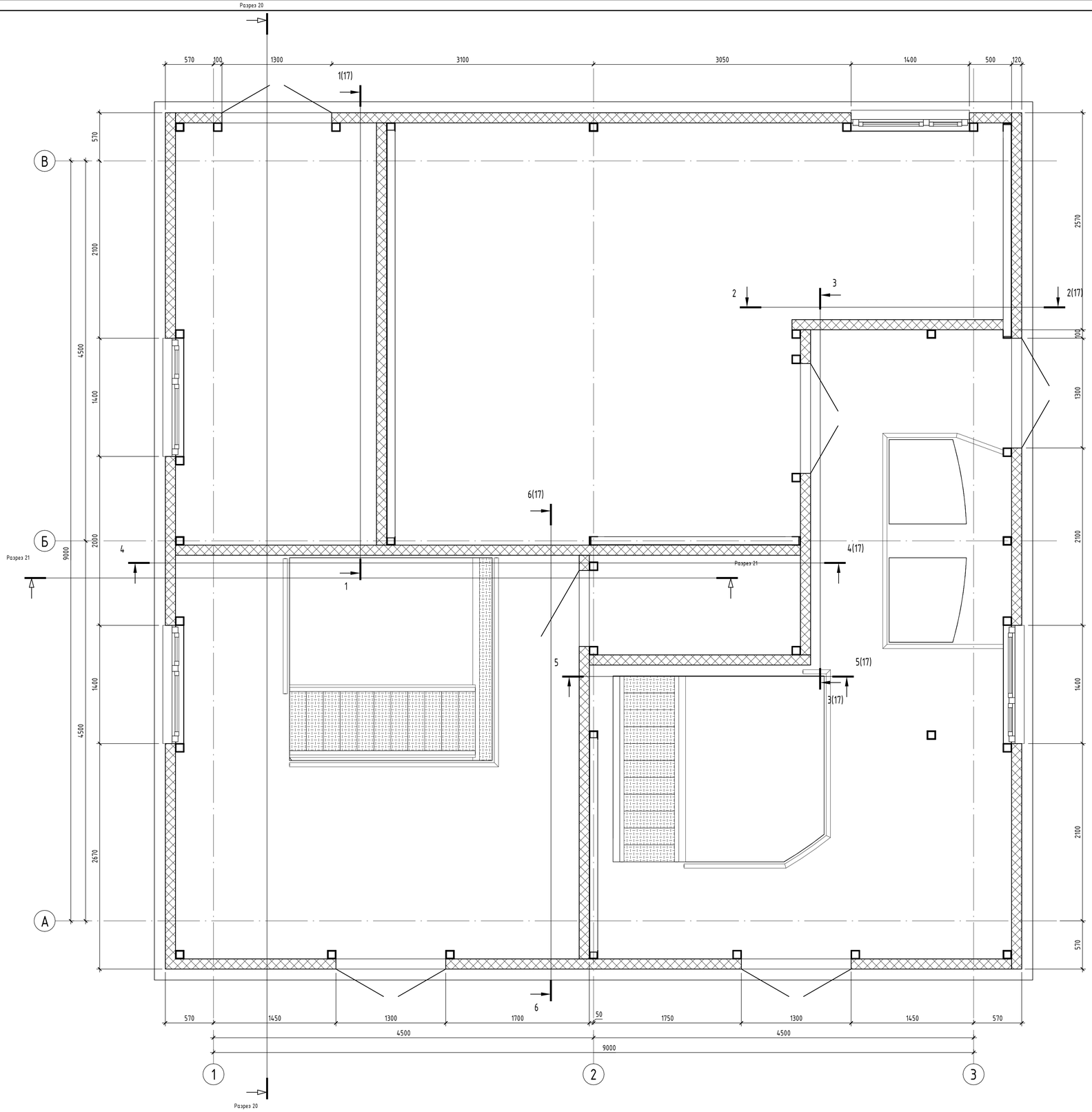

Спецификация сэндвич-панелей

Поз.	Обозначение	Наименование	Кол.	Масса ед., кг.	Примечание
КП-1	ГОСТ 32603-2021	Панель 150мм КП-1 (1000 x 5400)	20		
КП-2	ГОСТ 32603-2021	Панель 150мм КП-2 (740 x 5400)	2		
СП-1	ГОСТ 32603-2021	Панель 120мм СП-1 (1000 x 10140)	6		
СП-2	ГОСТ 32603-2021	Панель 120мм СП-2 (1000 x 9900)	6		
СП-3	ГОСТ 32603-2021	Панель 120мм СП-3 (1000 x 7400)	4		
СП-4	ГОСТ 32603-2021	Панель 120мм СП-4 (1000 x 6150)	1		
СП-5	ГОСТ 32603-2021	Панель 120мм СП-5 (1000 x 5000)	4		
СП-6	ГОСТ 32603-2021	Панель 120мм СП-6 (1000 x 4780)	3		
СП-7	ГОСТ 32603-2021	Панель 120мм СП-7 (1000 x 3850)	3		
СП-8	ГОСТ 32603-2021	Панель 120мм СП-8 (1000 x 3700)	1		
СП-9	ГОСТ 32603-2021	Панель 120мм СП-9 (1000 x 3500)	1		
СП-10	ГОСТ 32603-2021	Панель 120мм СП-10 (1000 x 2670)	4		
СП-11	ГОСТ 32603-2021	Панель 120мм СП-11 (1000 x 2620)	4		
СП-12	ГОСТ 32603-2021	Панель 120мм СП-12 (1000 x 2600)	4		
СП-13	ГОСТ 32603-2021	Панель 120мм СП-13 (1000 x 2150)	1		
СП-14	ГОСТ 32603-2021	Панель 120мм СП-14 (1000 x 2100)	1		
СП-15	ГОСТ 32603-2021	Панель 120мм СП-15 (1000 x 2000)	1		
СП-16	ГОСТ 32603-2021	Панель 120мм СП-16 (1000 x 1900)	2		
СП-17	ГОСТ 32603-2021	Панель 120мм СП-17 (1000 x 550)	1		
СП-18	ГОСТ 32603-2021	Панель 120мм СП-18 (1000 x 500)	1		
СП-19	ГОСТ 32603-2021	Панель 120мм СП-19 (1000 x 400)	1		
СП-20	ГОСТ 32603-2021	Панель 120мм СП-20 (1000 x 180)	1		
СП-21	ГОСТ 32603-2021	Панель 120мм СП-21 (946,8 x 9900)	2		
СП-22	ГОСТ 32603-2021	Панель 120мм СП-22 (946,8 x 4850)	1		
СП-23	ГОСТ 32603-2021	Панель 120мм СП-23 (946,8 x 2620)	1		
СП-24	ГОСТ 32603-2021	Панель 120мм СП-24 (941,8 x 4780)	1		
СП-25	ГОСТ 32603-2021	Панель 120мм СП-25 (711,8 x 2600)	1		
СП-26	ГОСТ 32603-2021	Панель 120мм СП-26 (706,8 x 2550)	1		
СП-27	ГОСТ 32603-2021	Панель 120мм СП-27 (701,8 x 5000)	1		
СП-28	ГОСТ 32603-2021	Панель 120мм СП-28 (701,8 x 2500)	1		
СП-29	ГОСТ 32603-2021	Панель 120мм СП-29 (701,8 x 1350)	1		
СП-30	ГОСТ 32603-2021	Панель 120мм СП-30 (451,8 x 10140)	2		

Согласовано

Согласовано

Инсенбаев | ГХ

Взам. инв. №

Подп. и дата

Инв. № подл.

Изм.	Кол.уч.	Лист	№док.	Подп.	Дата	RPG-001-2 - АС			
						Реконструкция канализационной насосной станции КНС-4А (3 мкр.Авангард) г.Атырау			
Разработал		Пак				Архитектурно-строительные решения.	Стадия	Лист	Листов
							РП	16	
ГИП		Инсенбаев				Кладочный план этажа на отметке 0,000	ТОО "Rise Project Group"		
Проверил		Токтамисов							
Н.контр.		Абедьян							

Формат А1А

1 - 1 (1 : 50)

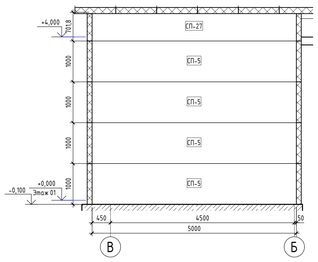

2 - 2 (1 : 50)

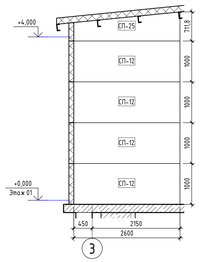

3 - 3 (1 : 50)

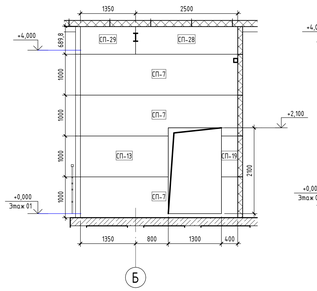

4 - 4 (1 : 50)

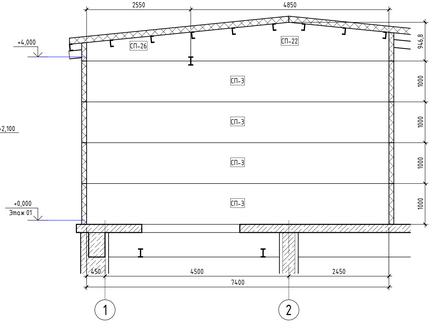

5 - 5 (1 : 50)

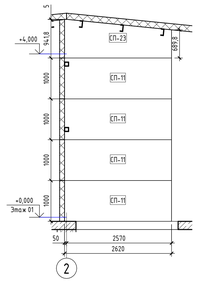

6 - 6 (1 : 50)

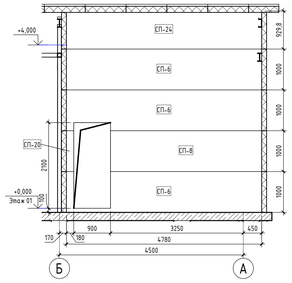

Фасад 3-1. (1 : 50)

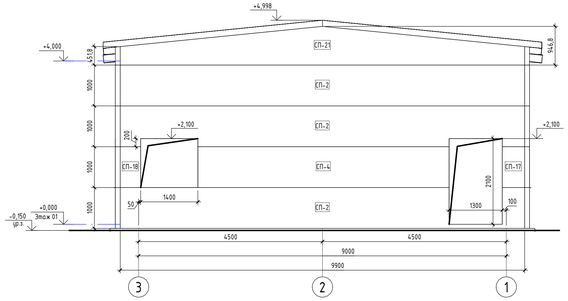

Фасад 1-2. (1 : 50)

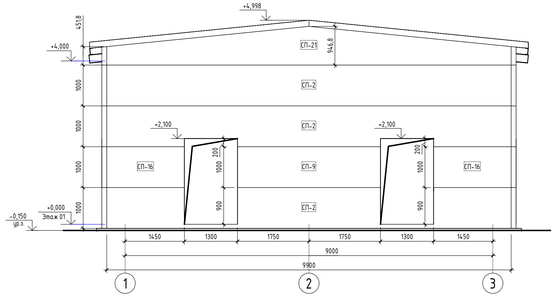

Фасад А-В. (1 : 50)

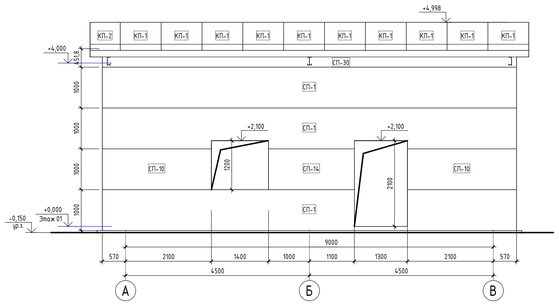

Фасад В-А. (1 : 50)

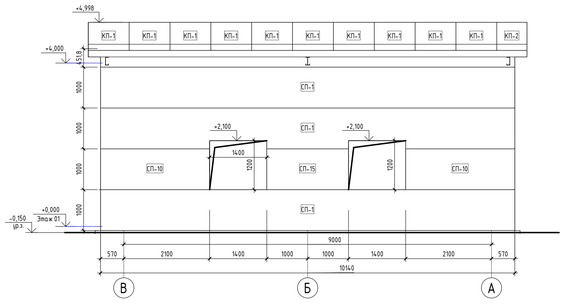

План кровли (1 : 100)

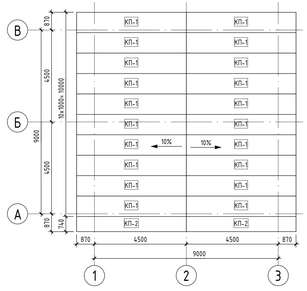

Крепление дверных блоков. М.1:10

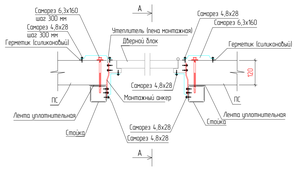

Крепление оконных блоков. М. 1:10

Горизонтальный разрез

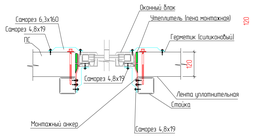

Конек кровли. М.1:10

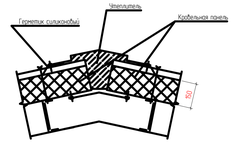

Узел примыкания кфундаменту. М. 1:10

Угловой стык. М. 1:10

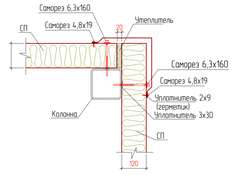

						RPG-001-2 - АС	
Изм.	Кол.уч.	Лист	№док.	Подп.	Дата	Реконструкция канализационной насосной станции КМС-4А (3 мкр.Авангард) г.Атырау	
Разработал		Пак				Архитектурно-строительные решения.	Стадия: РП; Лист: 17; Листов:
ГИП		Инсенбаев					
Проверил		Токтамисов				Раскладка сендвич панелей	ТОО "Rise Project Group"
Н.контр.		Авдейкин					

Формат А2К3

План колон и связей на отметке 0,000 (1 : 25)

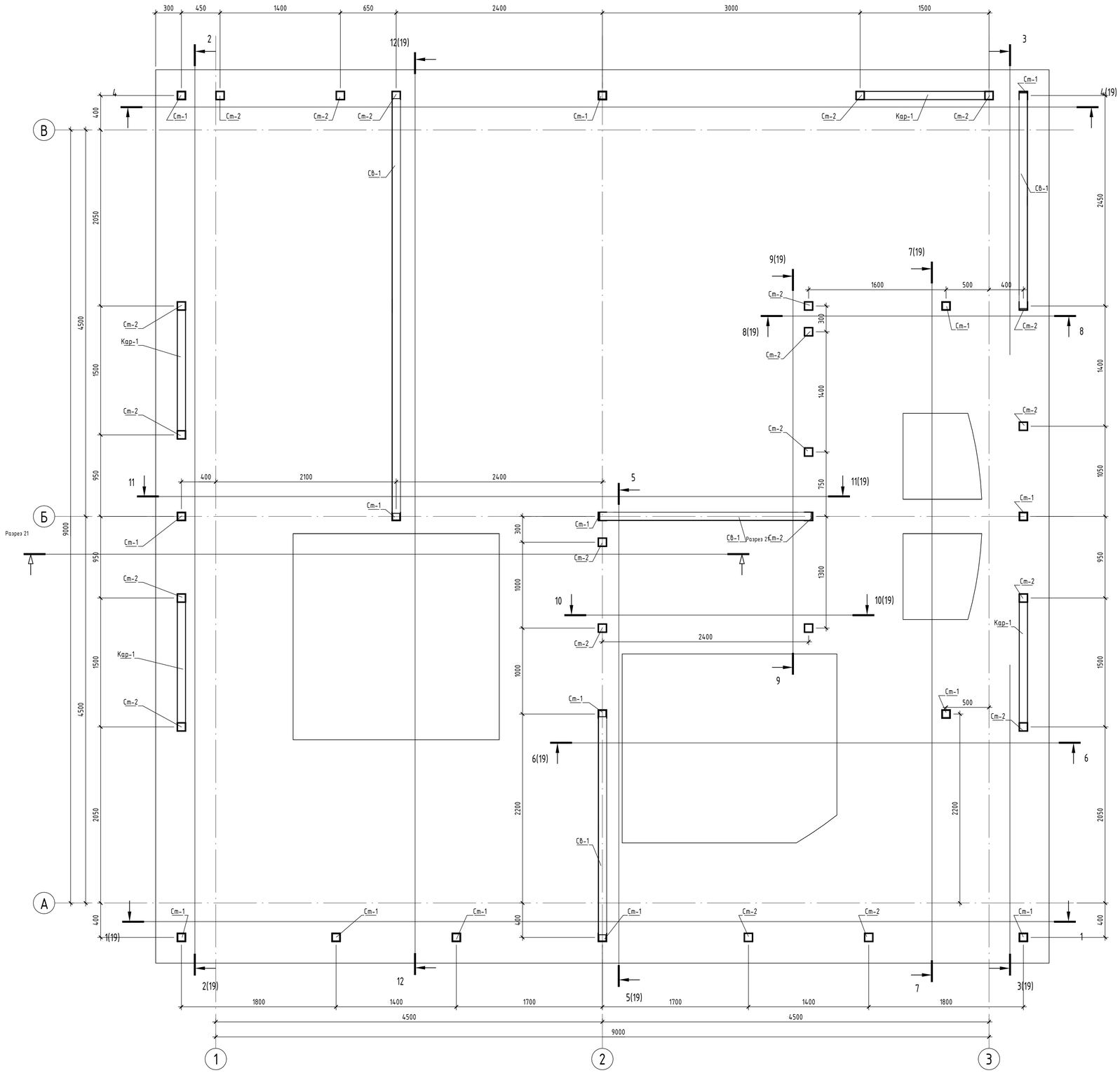

Спецификация

Поз.	Обозначение	Наименование	Кол.	Масса ед., кг	Приме-чание
		Косынки			
1	ГОСТ 19903-2015 н.ж.	Лист — 10х100 L-100 мм	152	78,50	119,32
2	ГОСТ 19903-2015 н.ж.	Лист — 10х100 L-200 мм	150	78,50	235,50
3	ГОСТ 19903-2015 н.ж.	Лист — 10х100 L-100 мм	138	78,50	108,33

Крепление стойки
М1:10

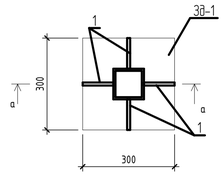

а-а
М1:10

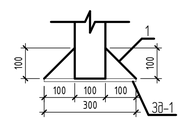

Примечания
1) Все торцы трубного профиля заглушить пластинами поз.3

							RPG-001-2 – АС
							Реконструкция канализационной насосной станции КНС-4А (3 мкр.Авангард) г.Атырау
Изм.	Кол.уч.	Лист	№док.	Подп.	Дата		
Разработал		Пак				Архитектурно-строительные решения.	Стадия: РП; Лист: 18; Листов:
ГИП		Инсенбаев					
Проверил		Токтамисов				План колон и связей	ТОО "Rise Project Group"
Н.контр.		Абедьян					

Согласовано

Согласовано

Инсенбаев ТХ

Взам. инв. №

Подп. и дата

Инв. № подл.

Формат А1А

1 – 1 (1 : 50)

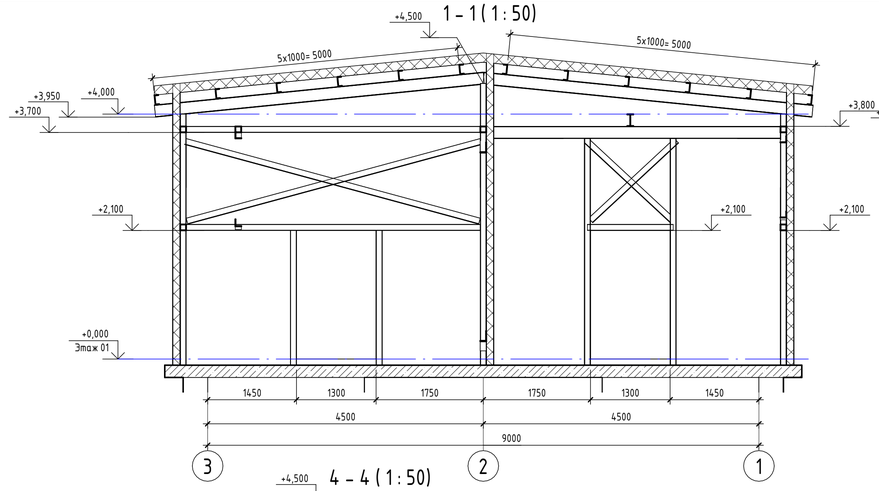

2 – 2 (1 : 50)

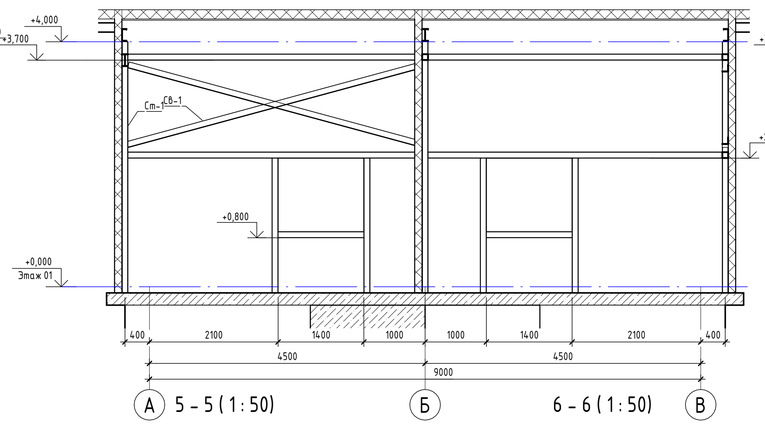

3 – 3 (1 : 50)

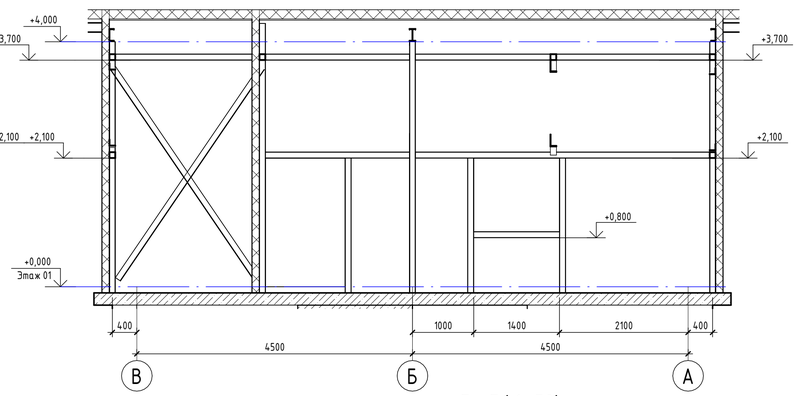

6 – 6 (1 : 50)

7 – 7 (1 : 50)

4 – 4 (1 : 50)

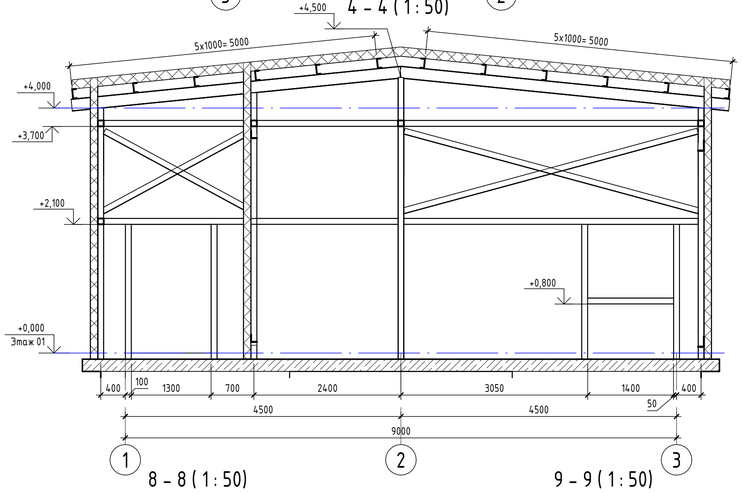

8 – 8 (1 : 50)

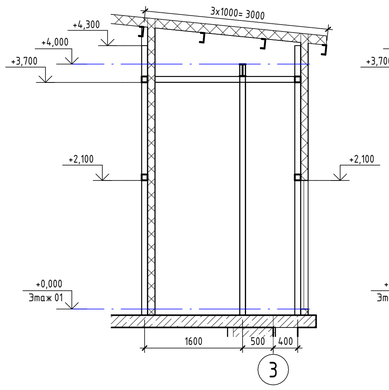

9 – 9 (1 : 50)

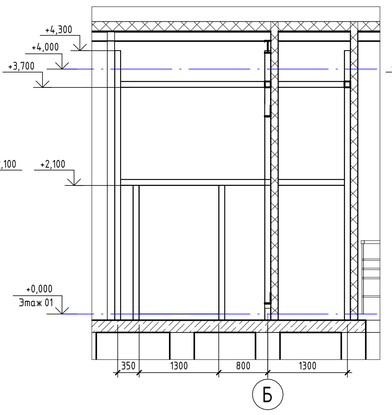

10 – 10 (1 : 50)

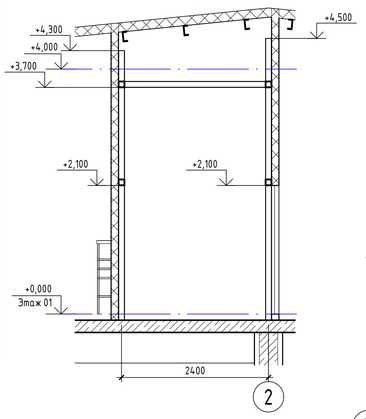

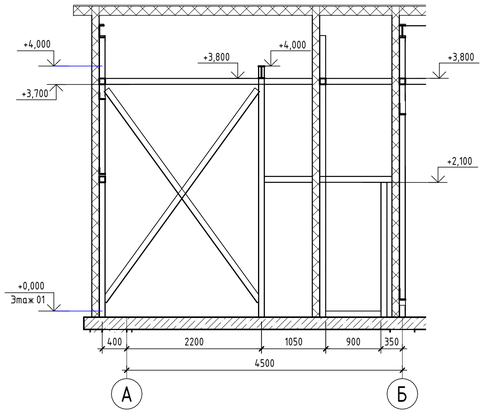

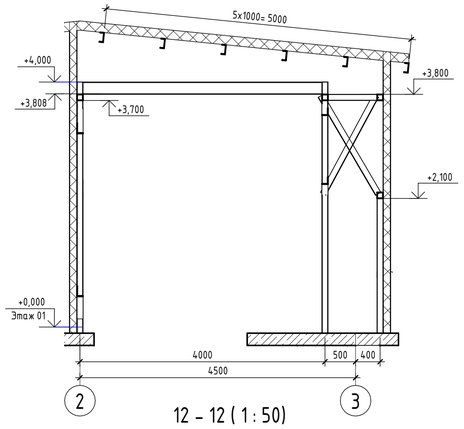

12 – 12 (1 : 50)

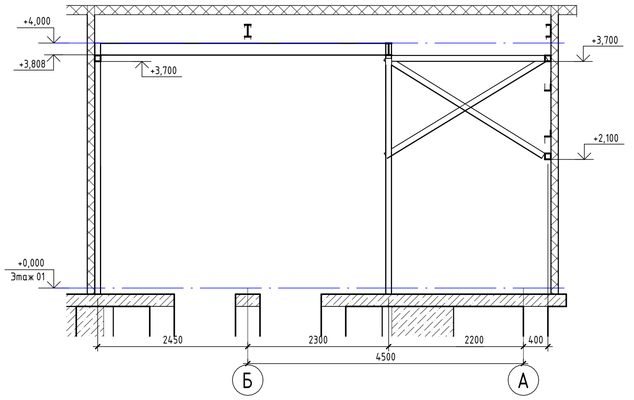

11 – 11 (1 : 50)

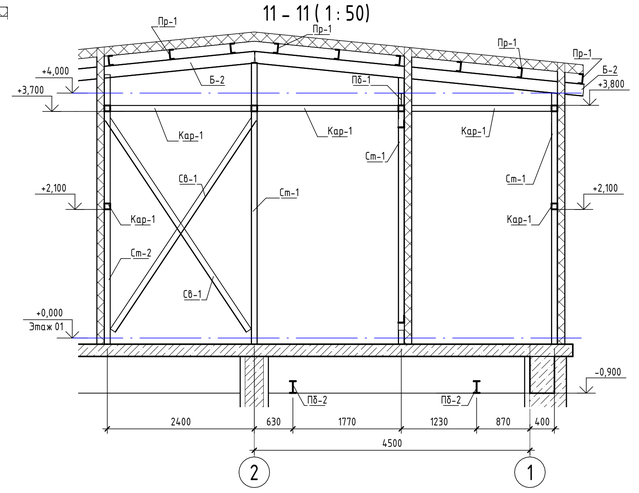

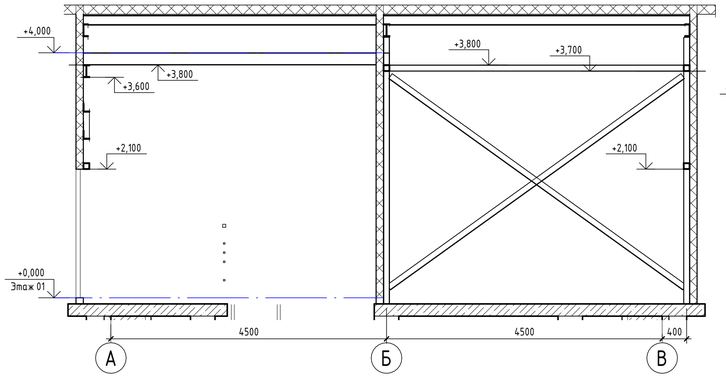

План балок и прогонов (1 : 100)

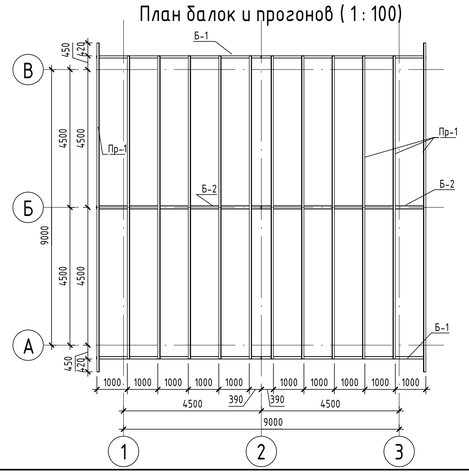

Спецификация

Поз.	Обозначение	Наименование	Кол-во	Масса, ед.кг	Приме-чание
Б-1	ГОСТ 8240-97 н.ж.-12Х18Н10Т	20П Lобщ.= 21,59 м	4	18,40	397,20 кг
Б-2	ГОСТ 26020-83 н.ж.	20Б1 Lобщ.= 10,79 м	2	21,30	229,90 кг
Кар-1	ГОСТ 30245-2012 н.ж. – AISI 430	□100х100х5 Lобщ.= 110,75 м	31	14,41	1595,91 кг
Пб-1	ГОСТ 26020-83 н.ж.	20Б1 Lобщ.= 18,35 м	4	21,30	390,86 кг
Пр-1	ГОСТ 8240-97 н.ж.-12Х18Н10Т	16П Lобщ.= 120,48 м	12	14,20	1710,82 кг
Св-1	ГОСТ8509-93 н.ж.-AISI 304	L 100х7 Lобщ.= 85,83 м	22	10,79	926,06 кг
Ст-1	ГОСТ 30245-2003 н.ж. – AISI 430	□100х100х8 Lобщ.= 67,05 м	16	21,39	1434,20 кг
Ст-2	ГОСТ 30245-2003 н.ж. – AISI 430	□100х100х5 Lобщ.= 61,75 м	22	14,41	889,82 кг
Общий итог: 113		496,59 м	113		7574,76 кг

Изм.	Кол.уч.	Лист	№док.	Подп.	Дата	RPG-001-2 – АС			
						Реконструкция канализационной насосной станции КНС-4А (3 мкр.Авангард) г.Атырау			
Разработал		Пак				Архитектурно-строительные решения.	Стадия	Лист	Листов
ГИП		Инсенбаев					РП	19	
Проверил		Токтамисов				Разрезы	ТОО "Rise Project Group"		
Н.контр.		Абедьян							

Согласовано

Согласовано

ГИП Инсенбаев

Взам. инв. №

Подп. и дата

Инв. № подл.

Формат А1А

1-1
М. 1:25

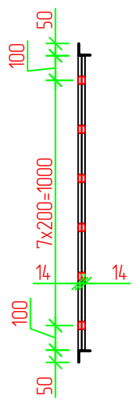

Решётка Р-1
М. 1:25

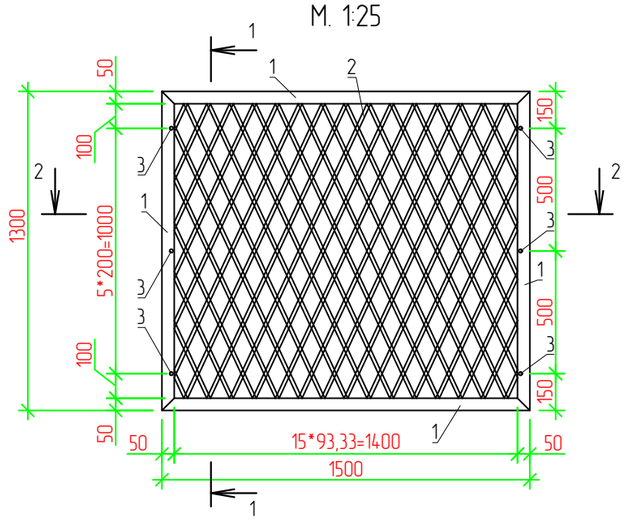

2-2
М. 1:25

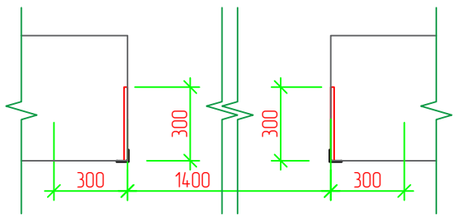

Спецификация элементов

Поз.	Обозначение	Наименование	Кол.	Масса ед., кг	Приме-чание
		Решётка Р-1	4		
1	ГОСТ 8509-93	∟ 50х5 Lобщ.-5,69 п.м.		3,77	21,45
2	ГОСТ 34028-2016	пруток 1ф МД 14х11700-А240 Lобщ.-45,76 п.м.		1,208	55,28
3	ГОСТ 34028-2016	пруток 1ф МД 14х11700-А400 L-300 мм	6	1,208	2,17

Примечания

1. Сварку выполнять электродами типа Э-42А ГОСТ 9467-75. Типы сварных швов принимать по ГОСТ5264-80. Катеты сварных швов – 4мм. После выполнения сварочных работ сварные швы очистить от шлака и грунтовать.
2. Металлоконструкции должны быть окрашены 2 раза эмалью ХВ-124 ГОСТ10144-89 по поверхности, грунтованной Ф/1-03К ГОСТ 9109-84.

Изм.	Кол.	Лист	N док.	Подпись	Дата	RPG-001-2-АС		
						Реконструкция канализационной насосной станции КНС-4А (3 мкр.Авангард) г.Атырау		
Разраб.		Пак				Архитектурно-строительные решения	Стадия	Лист	Листов
							РП	20	
ГИП		Инсенбаев							
Проверил		Токтамисов				Решётка на окна Р-1	ТОО "Rise Project Group"		
Н.контр.		Аведьян							

Согласовано

Взам. инв. N

Подп. и дата

Инв. N подл.

Копировал

Формат А3

Распашные ворота В-1 и калитка К-1
М. 1:25

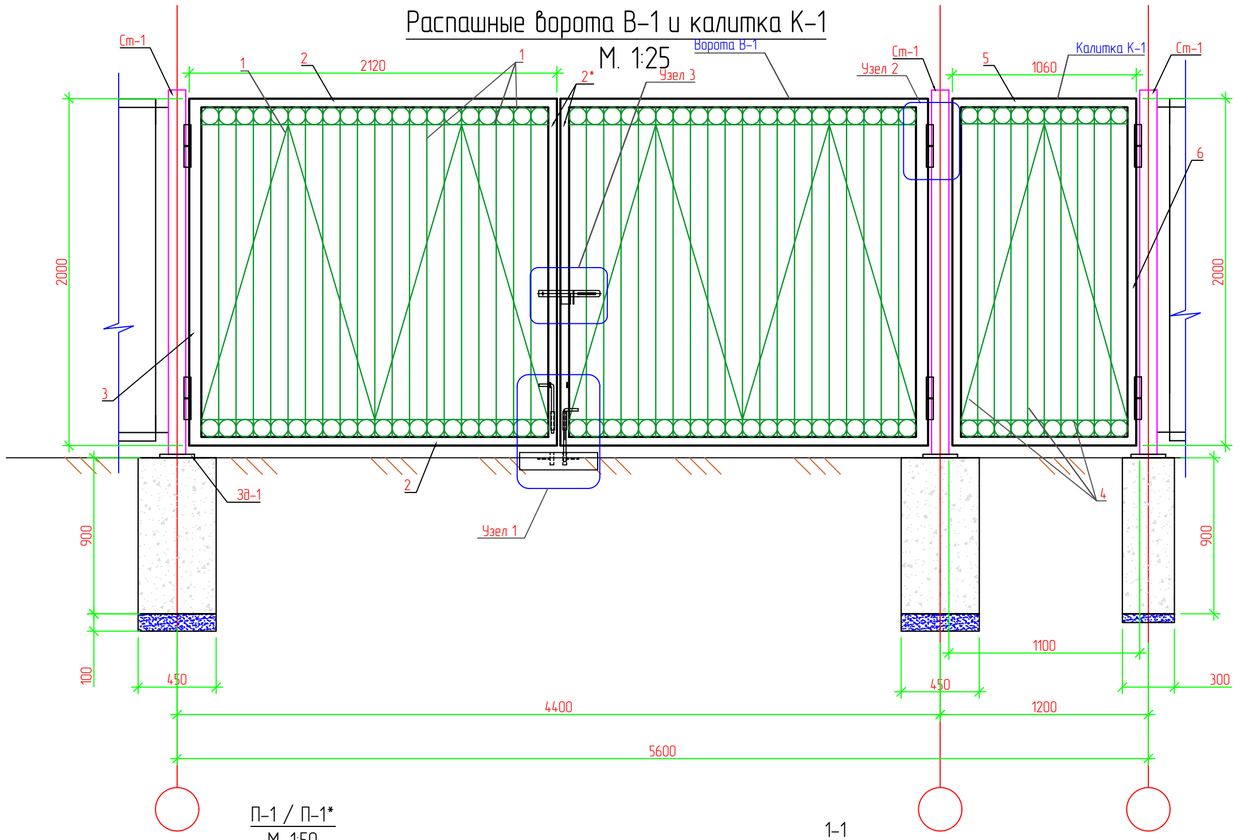

Ф/Л-1. М. 1:25

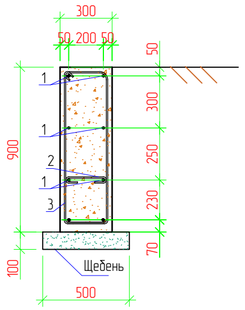

П-1 / П-1*
М. 1:50

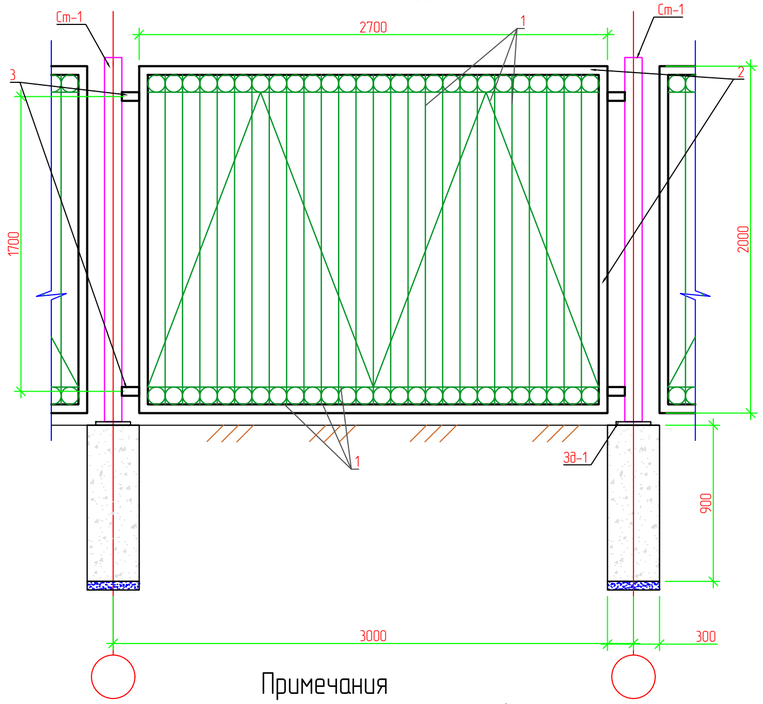

1-1

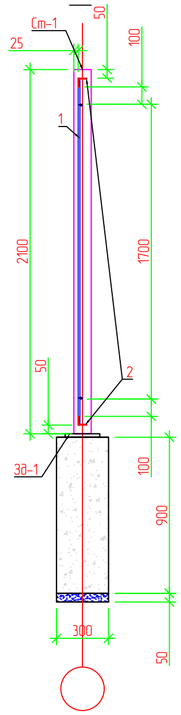

План ограждения
М. 1:1000

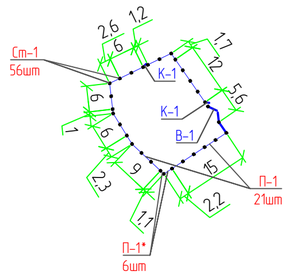

Спецификация на металлическое ограждение

Поз.	Обозначение	Наименование	Кол.	Масса ед., кг	Приме-чание
		Ограждение из панелей с прутками П-1/П-1*	27		
1	ГОСТ 2590-2006	Пруток гладкий Ø10мм $L_{общ}$-96,31 п.м.		0,617	59,42
2	ГОСТ 8509-93	∟ 50х5 $L_{общ}$-10400мм.		3,77	39,21
3	ГОСТ 8509-93	∟ 50х5 L-100 мм	4	3,77	0,38
		Ворота В-1	1		
1	ГОСТ 2590-2006	Пруток гладкий Ø10мм $L_{общ}$-120 п.м.	1	0,617	74,04
2	ГОСТ 8509-93	∟ 50х5 L-2120 мм	4	3,77	31,97
2*	ГОСТ 8509-93	∟ 50х5 L-2000 мм	1	3,77	7,54
3	ГОСТ 8510-86	∟ 75х50х5 L-2000 мм	2	4,79	19,16
		Калитка К-1	2		
4	ГОСТ 2590-2006	Пруток гладкий Ø10мм $L_{общ}$-38,60п.м.		0,617	23,82
5	ГОСТ 8509-93	∟ 50х5 L-1060 мм	2	3,77	7,99
6	ГОСТ 8509-93	∟ 50х5 L-2000 мм	2	3,77	15,08
		Стойка			
Ст-1	ГОСТ 30245-2012	□ 100х100х5 L-2100 мм	30	14,41	1513,05
3д-1		Закладная деталь 3д-1	30		
	ГОСТ 103-2006	Полоса — 200х20 L-200 мм	1		6,28
	ГОСТ 34028-2016	пруток 1ф МД 12х11700-А400 L-550 мм	4	0,888	1,96
ФМ-1		Монолитный фундамент ФМ-1	2		
	СП РК EN 1992-1-1	Бетон кл. С20/25 F100 W16 450х450х900			0,19 м³
	ГОСТ 8267-93	Щебень М600 фр.20-40 пропитанный горячим битумом до полного насыщения			0,03 м³
		Выемка грунта			0,21 м³
		Монолитный фундамент ФМ-2	25		
	СП РК EN 1992-1-1	Бетон кл. С20/25 F100 W16 300х300х900			0,09 м³
		Щебень			0,02 м³
		Фундамент ленточный Ф/Л-1			
1	ГОСТ 34028-2016	пруток 1ф МД 14х11700-А400 Lобщ=93,16п.м	8	112,54	900,32
2	ГОСТ 34028-2016	пруток МД 8х11700-А240 L=800 мм. шаг 600 мм	156	0,32	49,92
3	ГОСТ 34028-2016	пруток МД 8х11700-А240 L=3700 мм. шаг 600 мм	156	1,46	227,76
	ГОСТ 8267-93	Щебень М600 фр.20-40 пропитанный горячим битумом до полного насыщения			4,66 м³
	СП РК EN 1992-1-1	Бетон кл. С12/15 F100 W16			25,15 м³
		Выемка грунта			232,9 м³
		Обратная засыпка			203,09 м³

Примечания

1. 3D панель П-1* это обрезная панель П-1 (обрезка панели производится при монтаже)
2. Монтаж элементов ограждения производить в соответствии с требованиями СН РК 5.03-07-2013.
3. Сварку выполнять электродами типа Э-42А ГОСТ 9467-75. Типы сварных швов принимать по ГОСТ5264-80. Катеты сварных швов – 4мм. После выполнения сварочных работ сварные швы очистить от шлака и грунтовать.
4. Металлоконструкции должны быть окрашены 2 раза эмалью ХВ-124 ГОСТ10144-89 по поверхности, грунтованной Ф/Л-03К ГОСТ 9109-84.
5. Данный лист читать совместно с листом АС-19-21

Изм.	Кол.	Лист	N док.	Подпись	Дата	RPG-001-2-АС		
						Реконструкция канализационной насосной станции КНС-4А (3 мкр.Авангард) г.Атырау		
Разраб.		Пак				Архитектурно-строительные решения	Стадия: РП	Лист: 21
ГИП		Инсенбаев						Листов:
Проверил		Токтамисов				Распашные ворота В-1 и калитка К-1. План ограждения. Спецификация.	ТОО "Rise Project Group"	
Н.контр.		Абедьян						

Взам. инв. N | Подп. и дата | Инв. N подл.

Копировал

Формат А2

Узел 1
М. 1:5

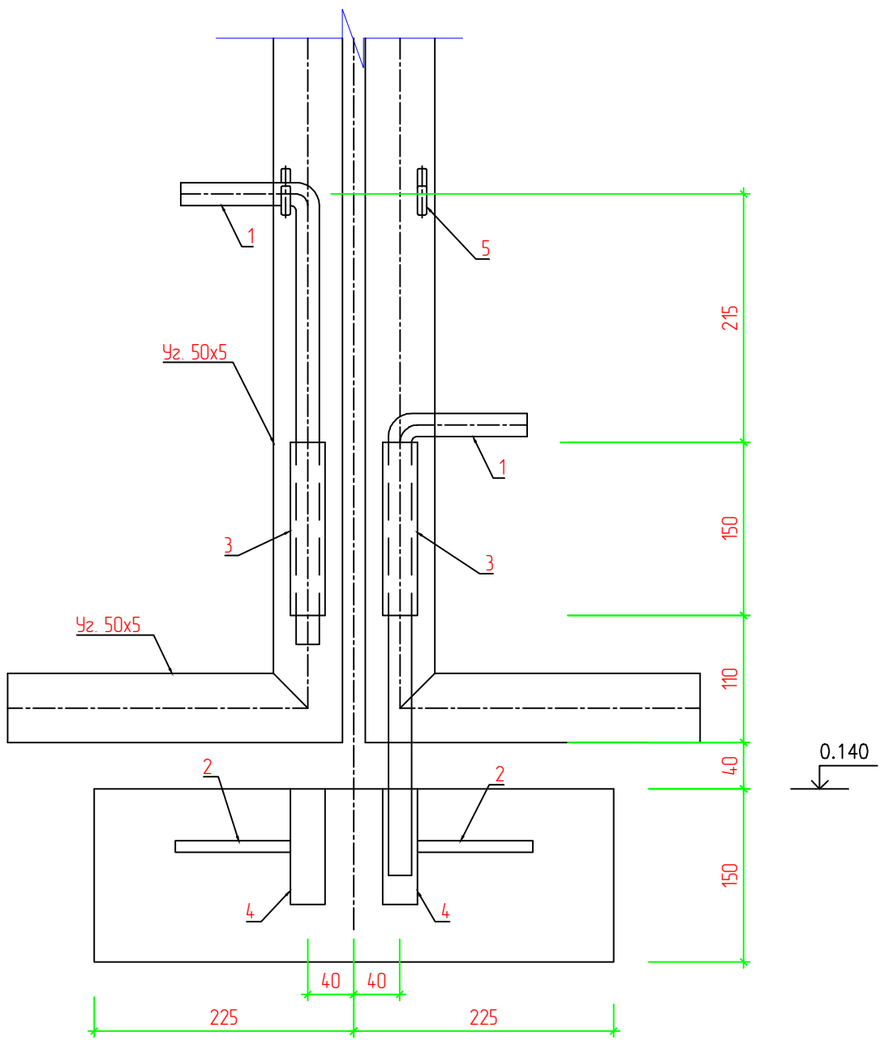

Спецификация

Поз.	Обозначение	Наименование	Кол.	Масса ед., кг	Приме-чание
		Центральный стопор ворот			
1	ГОСТ 2590-2006	Пруток гладкий Ø20мм L-500 мм	2	1,23	2,466
2	ГОСТ 2590-2006	Пруток гладкий Ø10мм L-100 мм	2	0,06	0,12
3	ГОСТ 10704-91	См. труба, Ø32х2, L=150мм	2	0,222	0,444
4	ГОСТ 10704-91	См. труба, Ø32х2, L=100мм	2	0,148	0,296
5	ГОСТ 2590-2006	Пруток гладкий Ø8мм L-125 мм	2	0,04	0,08

Разрез 1-1
М. 1:5

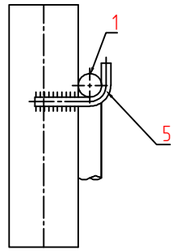

Примечания

1. Сварку выполнять электродами типа Э-42А ГОСТ 9467-75. Типы сварных швов принимать по ГОСТ5264-80. Катеты сварных швов – 4мм. После выполнения сварочных работ сварные швы очистить от шлака и грунтовать.
2. Металлоконструкции должны быть окрашены 2 раза эмалью ХВ-124 ГОСТ10144-89 по поверхности, грунтованной ФЛ-03К ГОСТ 9109-84.
3. Данный лист читать совместно с листом АС-19-21

Изм.	Кол.	Лист	N док.	Подпись	Дата	RPG-001-2-АС			
						Реконструкция канализационной насосной станции КНС-4А (3 мкр.Авангард) г.Атырау			
Разраб.		Пак				Архитектурно-строительные решения	Стадия	Лист	Листов
							РП	22	
ГИП		Инсенбаев							
Проверил		Токтамисов				Центральный стопор ворот	ТОО "Rise Project Group"		
Н.контр.		Аведьян							

Взам. инв. N | Подп. и дата | Инв. N подл.

Копировал

Формат А3

Узел 3
М. 1:5

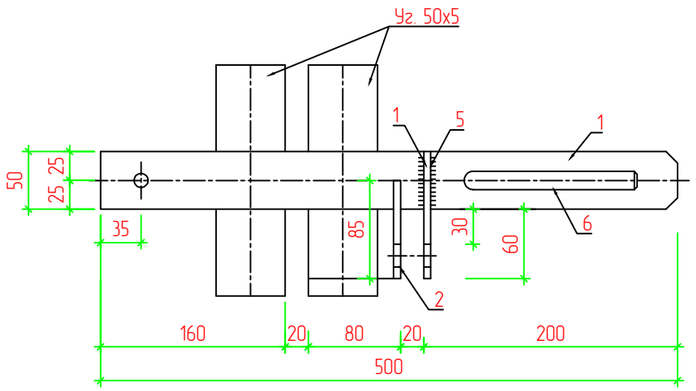

Разрез 2-2
М. 1:5

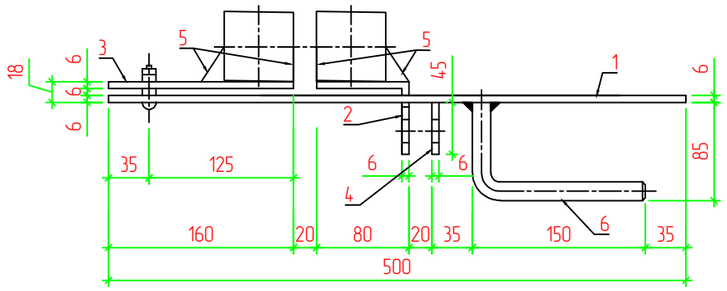

Разрез 3-3
М. 1:5

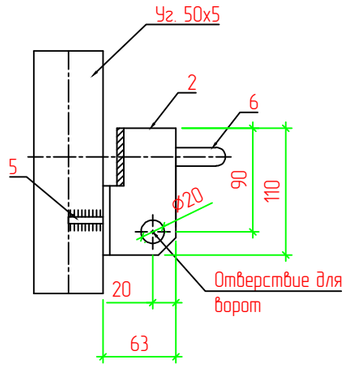

Узел 2
М. 1:5

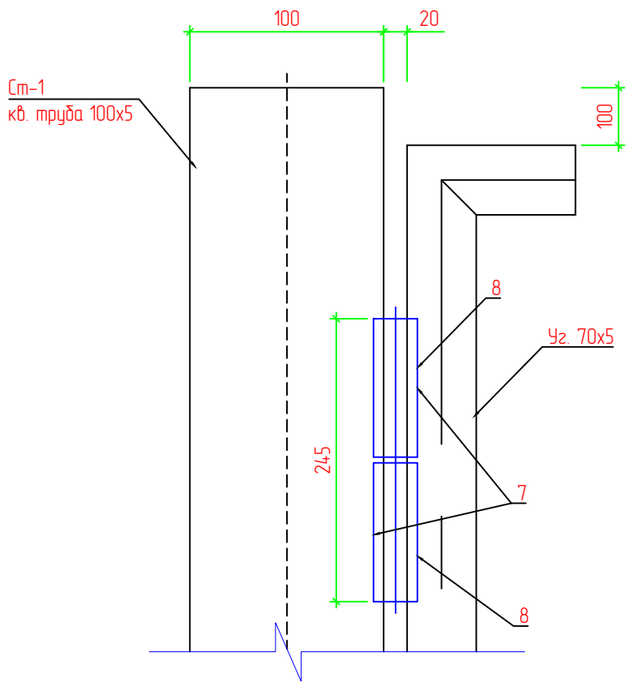

Спецификация

Поз.	Обозначение	Наименование	Кол.	Масса ед., кг	Приме-чание
		Засов	2		
1	ГОСТ 19903-74	Пластинка -6х500х50	1	1.18	
2	ГОСТ 8510-93	Полка L80х60х6 L=85 мм	1	0.5	
3	ГОСТ 19903-74	Пластинка -6х160х50	1	0.38	
4	ГОСТ 19903-74	Проушина -6х110х45	1	0.23	
5	ГОСТ 19903-74	Косинка -6х30х30	2	0.04	
6	ГОСТ 2590-2006	Ручка, пруток гладкий Ø16мм L-240 мм	1	0.39	
		Петля	6		
7	ГОСТ 19903-74	Косинка -6х30х30	2	0.04	
8		Петля, пруток гладкий Ø40мм L-300 мм	1		

Примечания

Данный лист читать совместно с листами АС-19-21

Изм.	Кол.	Лист	N док.	Подпись	Дата	RPG-001-2-АС			
						Реконструкция канализационной насосной станции КНС-4А (3 мкр.Авангард) г.Атырау			
Разраб.		Пак				Архитектурно-строительные решения	Стадия	Лист	Листов
ГИП		Инсенбаев					РП	23	
Проверил		Токтамисов				Ворота В-1. Узлы.	ТОО "Rise Project Group"		
Н.контр.		Аведьян							

Взам. инв. N | Подп. и дата | Инв. N подл.

Копировал

Формат А3

Фундаменты под колодцы
М. 1:50

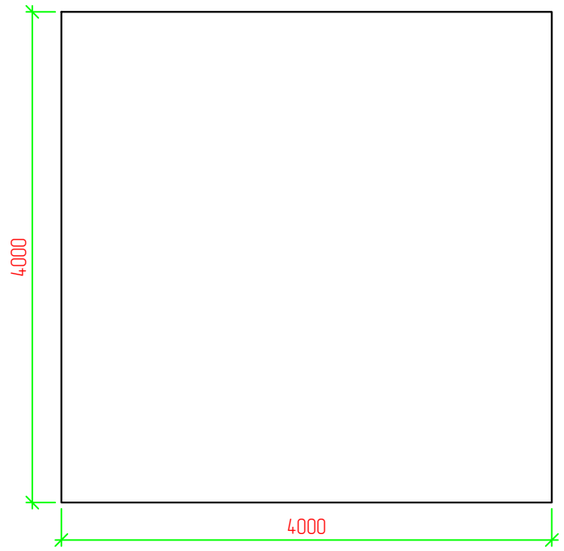

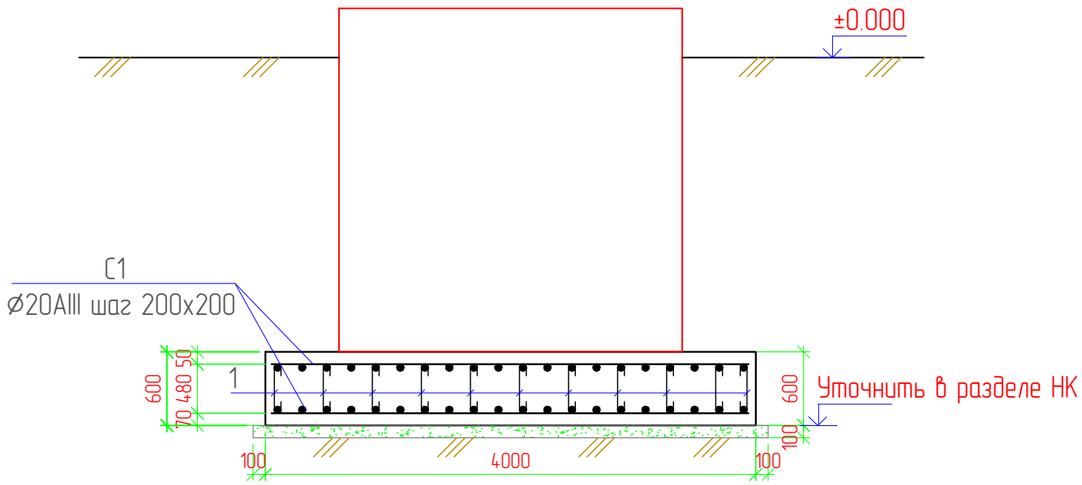

Спецификация

Поз.	Обозначение	Наименование	Кол.	Масса ед., кг	Приме-чание
		Фундаменты под колодцы	11		
	СП РК EN 1992-1-1	Бетон кл. С20/25 W6 F150			9,6 м^3
	ГОСТ 8267-93	Щебень М600 фр.20-40 пропитанный горячим битумом до полного насыщения			2,0 м^3
		Гидроизоляция обмазка горячим битумом за 2 раза			26,0 м^2
		Сетка С1			
С1	ГОСТ 34028-2016	пруток 1ф МД 20х11700-А400 Lобщ-176,0 пм шаг 200 х 200мм	2	2,466	868,03
		Фиксатор			
1	ГОСТ 34028-2016	пруток 1ф МД 10х11700-А400 L-500 мм шаг 400х400 мм	144	0,617	44,43

Примечание

1. Работы по устройству фундаментов выполнять в соответствии с требованиями СНиП РК 5.01-01-2002 «Основания зданий и сооружений».
2. Бетонные работы вести в соответствии с указаниями СНиП РК 5.03-37-2005 «Несущие и ограждающие конструкции».
3. Устройство каркаса фундамента выполнить контактной точечной сваркой. Снятие несущей опалубки произвести после достижения бетоном 70% проектной прочности.
4. Боковые поверхности фундаментов, соприкасающиеся с грунтом, окрасить горячим битумом за 2 раза.
5. Анкера поставляется в комплекте с КНС и устанавливается сверлением на месте.

Согласовано
ТХ
Инсенбаев
Взам. инв. N
Подп. и дата
Инв. N подл.

Изм.	Кол.	Лист	N док.	Подпись	Дата	RPG-001-2-АС			
						Реконструкция канализационной насосной станции КНС-4А (3 мкр.Авангард) г.Атырау			
Разраб.		Пак				Архитектурно-строительные решения	Стадия	Лист	Листов
ГИП		Инсенбаев					РП	24	
Проверил		Токтамисов				Фундаменты под колодцы	TOO "Rise Project Group"		
Н.контр.		Авдьян							

Копировал

Формат А3

Спецификация

Поз.	Обозначение	Наименование	Кол.	Масса ед., кг	Приме-чание
		Звено ограды 1	3		
1	ГОСТ 8509-93	Уголок 40х40х5, L=3260мм	2	9,72	19,44
2	ГОСТ 8509-93	Уголок 40х40х5, L=1900мм	2	5,66	11,32
2,1	ГОСТ 103-2006	Полоса — 50х5 L-460 мм	4	0,91	3,64
3	ГОСТ 10704-91	Труба 89х3, L=2600мм	3	16,54	49,62
4	ГОСТ 8509-93	Уголок 40х40х5, L=50мм	4	0,15	0,6
5	ГОСТ 5336-80	Сетка 1-Р-50-3,0 м^2	1		6,19 м^2
		Звено ограды 2	1		
6	ГОСТ 8509-93	Уголок 40х40х5, L=1770мм	2	5,28	10,56
7	ГОСТ 8509-93	Уголок 40х40х5, L=1900мм	2	5,66	11,32
7,1	ГОСТ 103-2006	Полоса — 50х5 L-460 мм	4	0,91	3,64
8	ГОСТ 8509-93	Уголок 40х40х5, L=50мм	4	0,15	0,6
9	ГОСТ 5336-80	Сетка 1-Р-50-3,0 м^2			3,36 м^2
9,1	ГОСТ 10704-91	Труба 89х3, L=2600мм	1	16,54	16,54
		Калитка	1		
10	ГОСТ 8509-93	Уголок 40х40х5, L=1320мм	2	3,85	7,87
11	ГОСТ 8509-93	Уголок 40х40х5, L=1900мм	3	5,66	16,98
11,1	ГОСТ 103-2006	Полоса — 50х5 L-460 мм	4	0,91	3,64
12		Дверные петли	2		
13	ГОСТ 5336-80	Сетка 1-Р-50-3,0 м^2			2,51м^2
13,1	ГОСТ 10704-91	Труба 89х3, L=2600мм	1	16,54	16,54
		Звено ограды 3	4		
14	ГОСТ 8509-93	Уголок 40х40х5, L=2260мм	2	6,74	13,48
15	ГОСТ 8509-93	Уголок 40х40х5, L=1900мм	2	5,66	11,32
15,1	ГОСТ 103-2006	Полоса — 50х5 L-460 мм	4	0,91	3,64
16	ГОСТ 8509-93	Уголок 40х40х5, L=50мм	4	0,15	0,6
16,1	ГОСТ 10704-91	Труба 89х3, L=2600мм	1	16,54	16,54
17	ГОСТ 5336-80	Сетка 1-Р-50-3,0 м^2	1		4,29 м^2
Ф-1		Фундамент Ф-1	9		
		Бетон С12/15 F100 W16	1		0,09м^3
		Щебень	1		0,025м^3
		Выемка грунта	1		0,05м^3

Спецификация

Поз.	Обозначение	Наименование	Кол.	Масса ед., кг	Приме-чание
	Территория ДЭС	Щебень толщиной 100 мм			1,96 м^3
Ф-1	Лист 29	Фундамент Ф-1 под ДГУ	1		
18	ГОСТ 34028-2016	пруток МД 6х11700-А240 Lобщ.=78,0м.п.		0,222	17,31
19	ГОСТ 103-2006	-4х12 Шаг 500мм l=60	192	0,03	5,76

План фундамента и ограждения ДГУ
М. 1:50

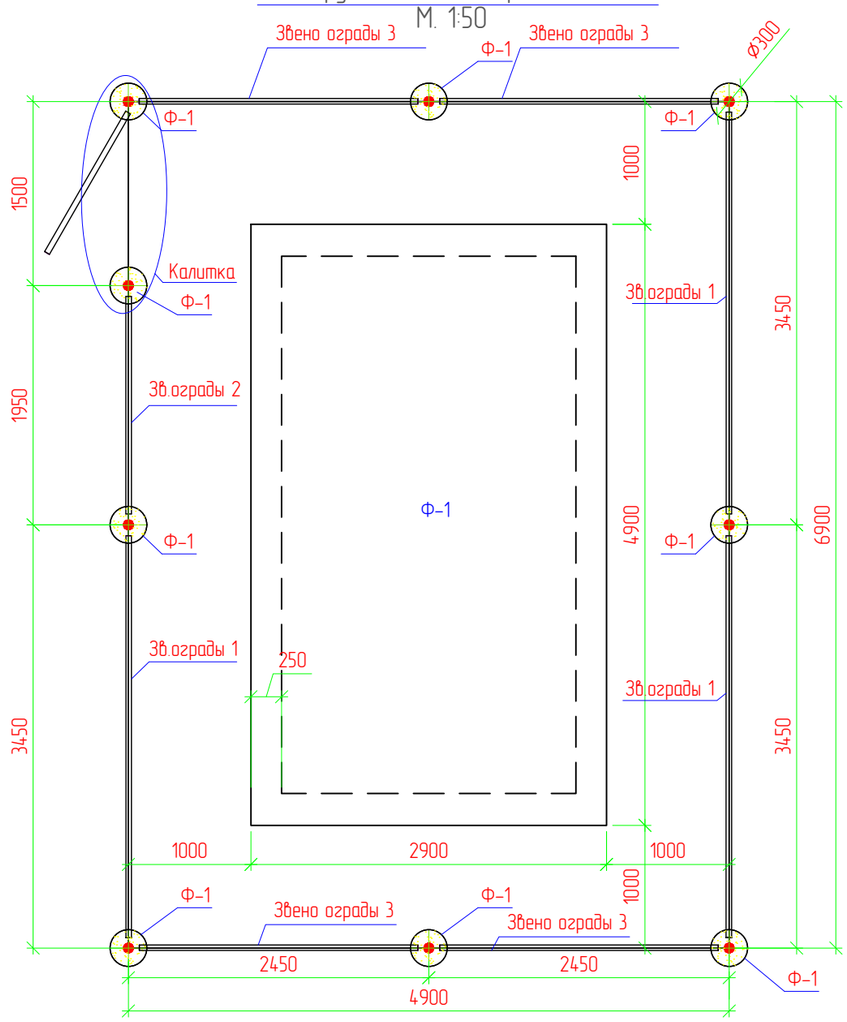

Изм.	Кол.	Лист	N док.	Подпись	Дата	RPG-001-2-АС		
						Реконструкция канализационной насосной станции КНС-4А (3 мкр.Авангард) г.Атырау		
Разраб.		Пак				Архитектурно-строительные решения	Стадия: РП	Лист: 25 / Листов:
ГИП		Инсенбаев						
Проверил		Токтамисов				План фундамента и ограждения ДЭС. Спецификация	ТОО "Rise Project Group"	
Н.контр.		Аведьян						

Согласовано

Взам. инв. N

Подп. и дата

Инв. N подл.

Копировал

Формат А3

Звено ограды 1

М. 1:20

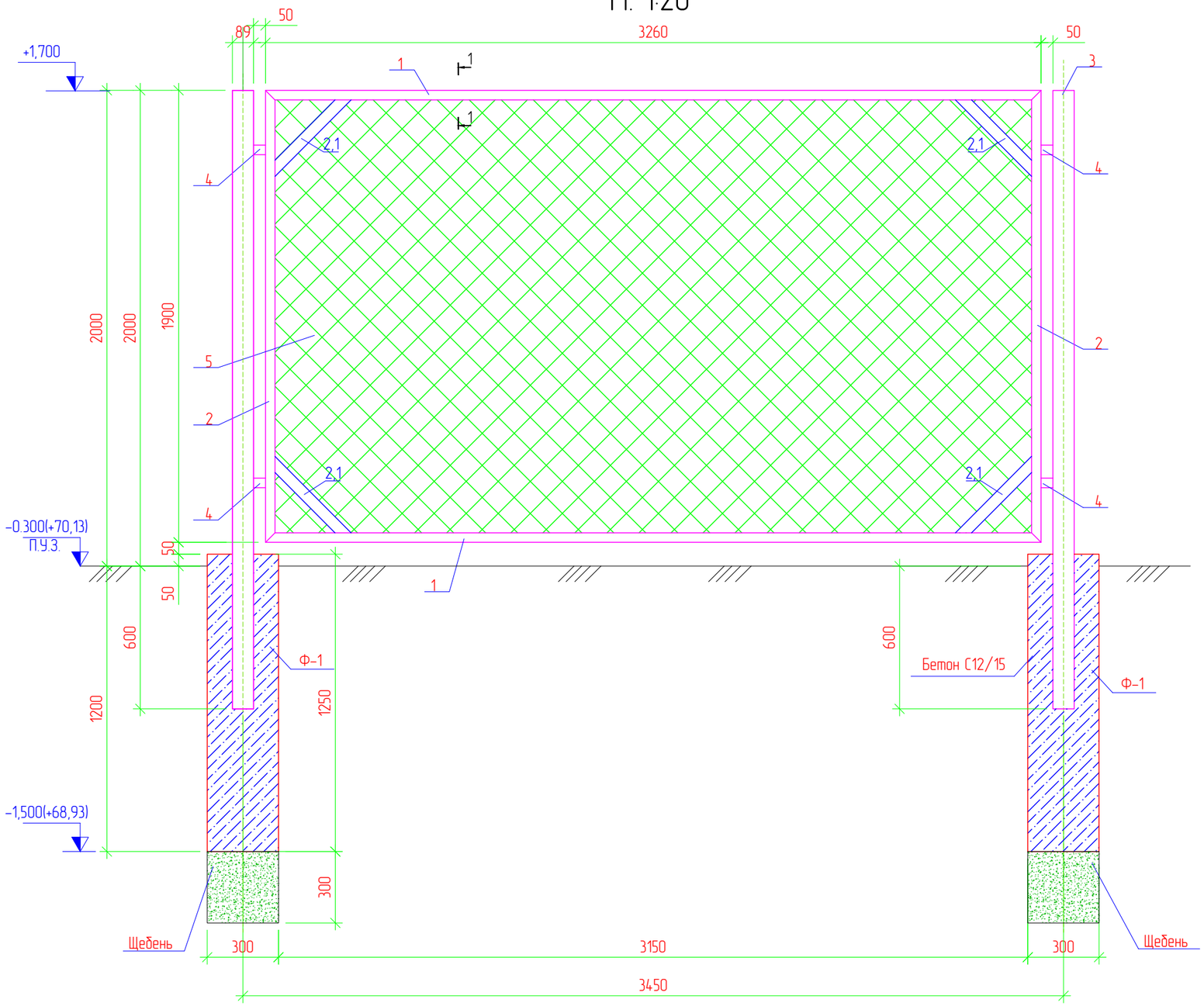

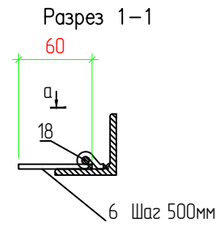

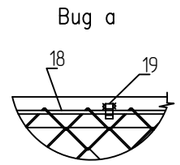

Примечания

1. Стальные трубы ограждения устанавливаются в сверленные котлованы Ø300мм, глубиной 0.6м.
2. Устойство сверленных котлованов производить в соответствии с требованиями СНиП 3.02.01-87.
3. После установки труб ограждения котлованы заделать бетоном класса С12/15 F100 W16 а сульфатостойком портландцементе ГОСТ 22266-94 с маркой по водонепроницаемости W16.
4. Монтаж элементов ограждения производить в соответствии с требованиями СНиП 3.03.01-87.
5. Сварку выполнять электродами типа 342А ГОСТ 9467-75. Типы сварных швов принимать по ГОСТ5264-80. Катеты сварных швов - 4мм. После выполнения сварочных работ сварные швы очистить от шлака и грунтовать.
6. Металлоконструкции должны быть окрашены 2 раза эмалью ХВ-124 ГОСТ10144-89 по поверхности, грунтованной ФЛ-03К ГОСТ9109-84.
7. Данный лист читать совместно с листами АС-3, ГП-3.
8. Трамбовка щебеночной подготовки послойно, слой трамбовки 150мм
9. Бетон принять сульфатостойкий

Изм.	Кол.	Лист	N док.	Подпись	Дата	RPG-001-2-АС		
						Реконструкция канализационной насосной станции КНС-4А (3 мкр.Авангард) г.Атырау		
Разраб.		Пак				Архитектурно-строительные решения	Стадия	Лист	Листов
							РП	26	
ГИП		Инсенбаев							
						Звено ограды 1. М. 1:20.	ТОО "Rise Project Group"		
Проверил		Токтамисов							
Н.контр.		Аведьян							

Согласовано

Взам. инв. N

Подп. и дата

Инв. N подл.

Копировал

Формат А3

Звено ограды 2

М. 1:20

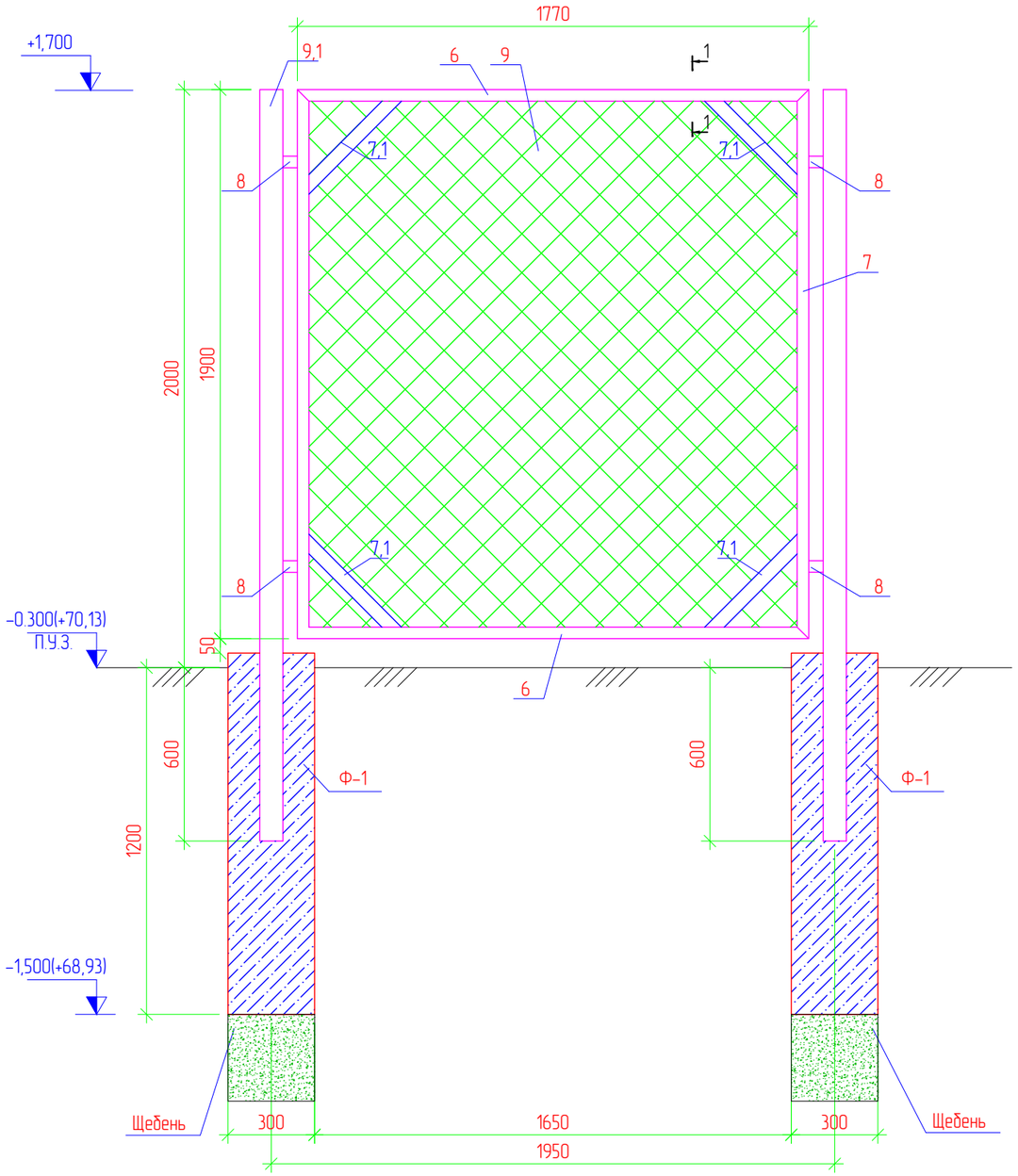

Калитка

М. 1:20

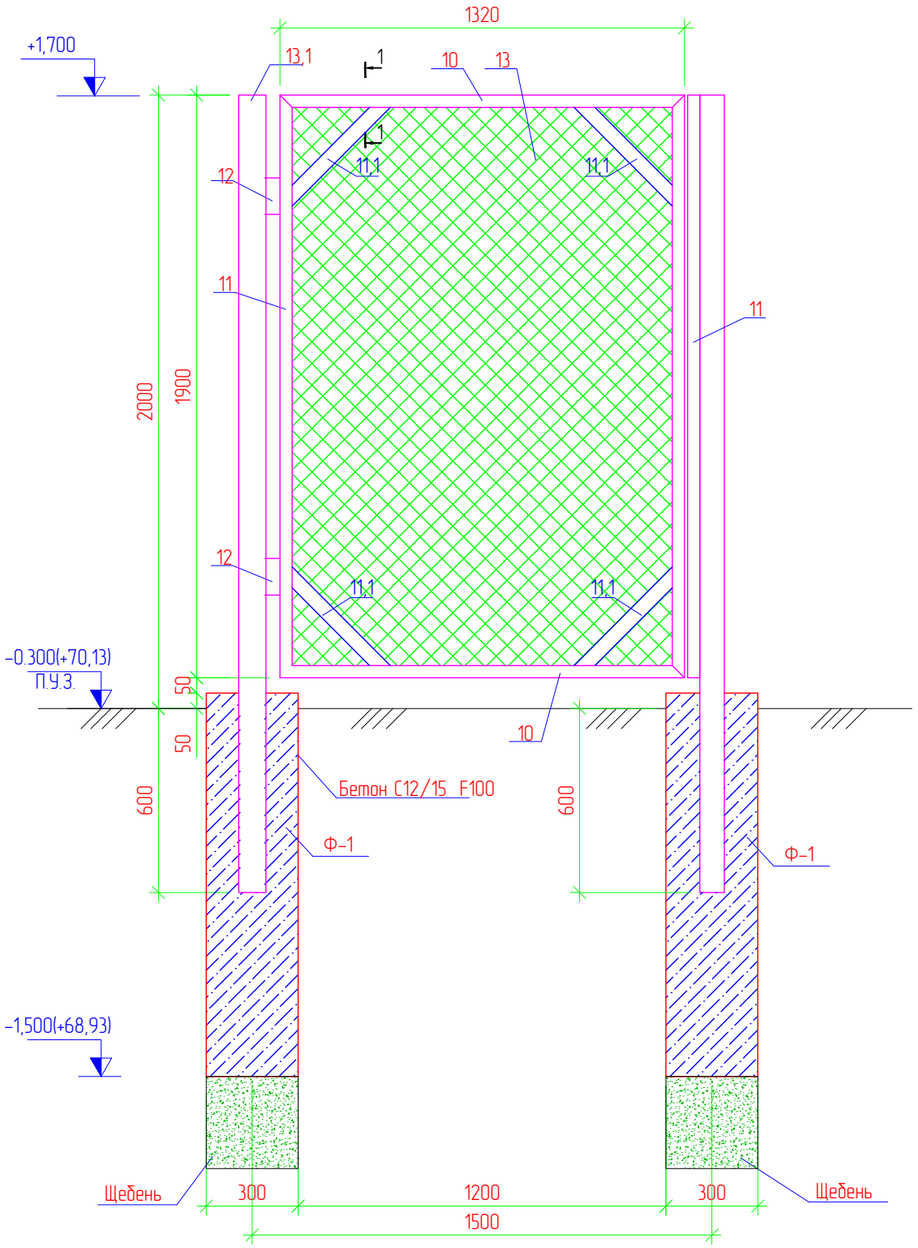

Разрез 1-1

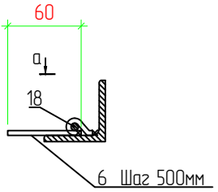

Вид а

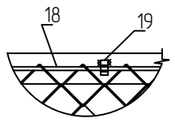

Согласовано

Взам. инв. N

Подп. и дата

Инв. N подл.

Изм.	Кол.	Лист	N док.	Подпись	Дата	RPG-001-2-АС		
						Реконструкция канализационной насосной станции КНС-4А (3 мкр.Авангард) г.Атырау		
Разраб.		Пак				Архитектурно-строительные решения	Стадия: РП	Лист: 27 / Листов:
ГИП		Инсенбаев						
Проверил		Токтамисов				Звено ограды 2. Калитка. М. 1:20.	ТОО "Rise Project Group"	
Н.контр.		Аведьян						

Копировал

Формат А3

Звено ограды 3

М. 1:20

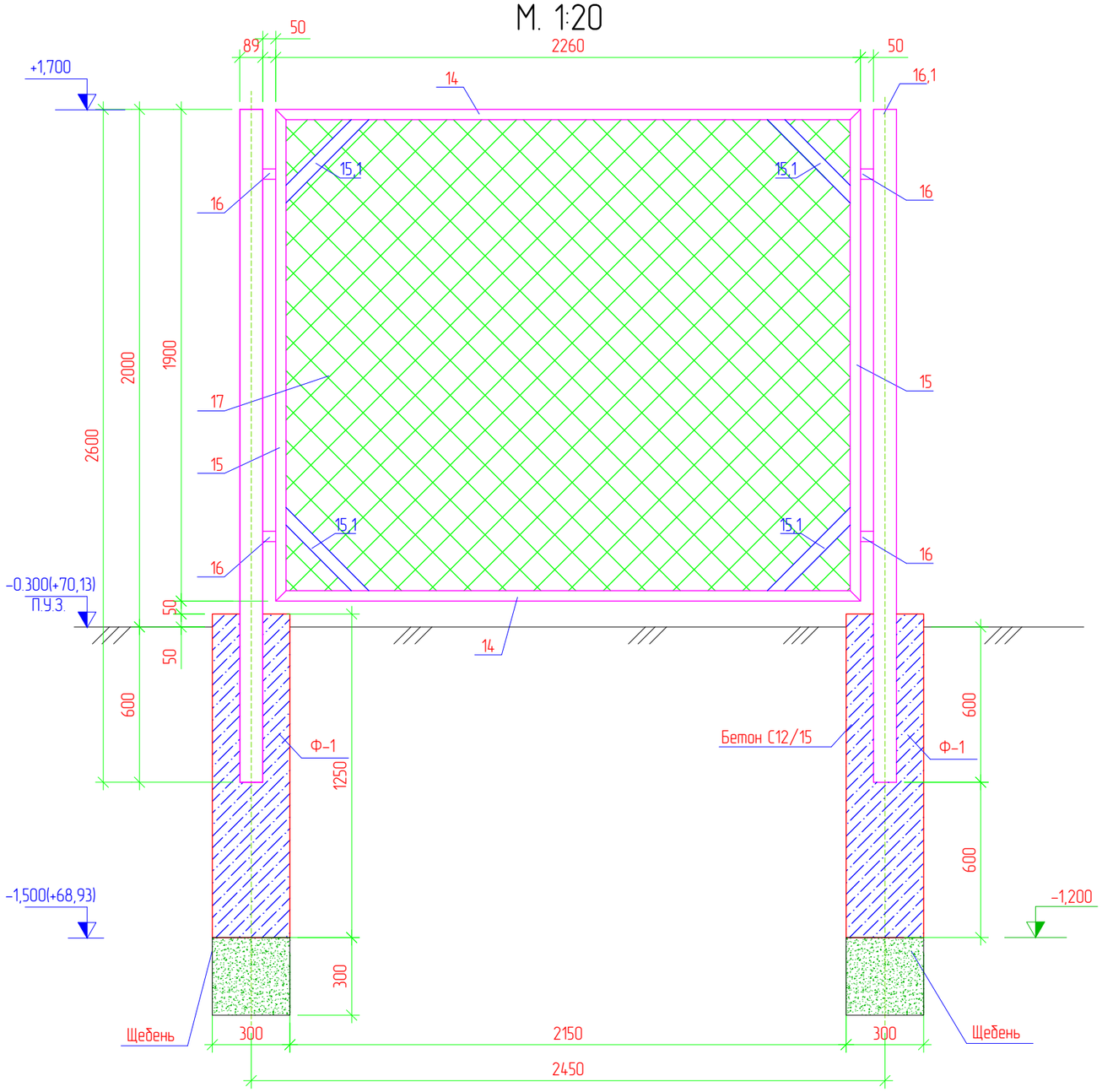

Разрез 1–1

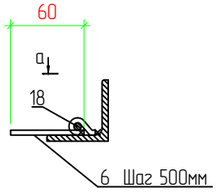

Вид а

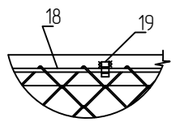

						RPG-001-2-АС	
						Реконструкция канализационной насосной станции КНС-4А (3 мкр.Авангард) г.Атырау	
Изм.	Кол.	Лист	N док.	Подпись	Дата		
Разраб.		Пак				Архитектурно-строительные решения	Стадия: РП; Лист: 28; Листов:
ГИП		Инсенбаев					
Проверил		Токтамисов				Звено ограды 3.	ТОО "Rise Project Group"
Н.контр.		Аведьян					

Согласовано

Взам. инв. N

Подп. и дата

Инв. N подл.

Копировал

Формат А3

План фундамента Ф-1
М. 1:50

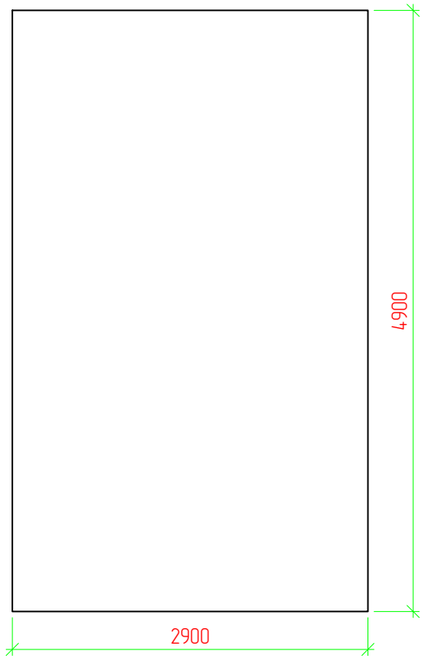

Сетка С-1
М. 1:50

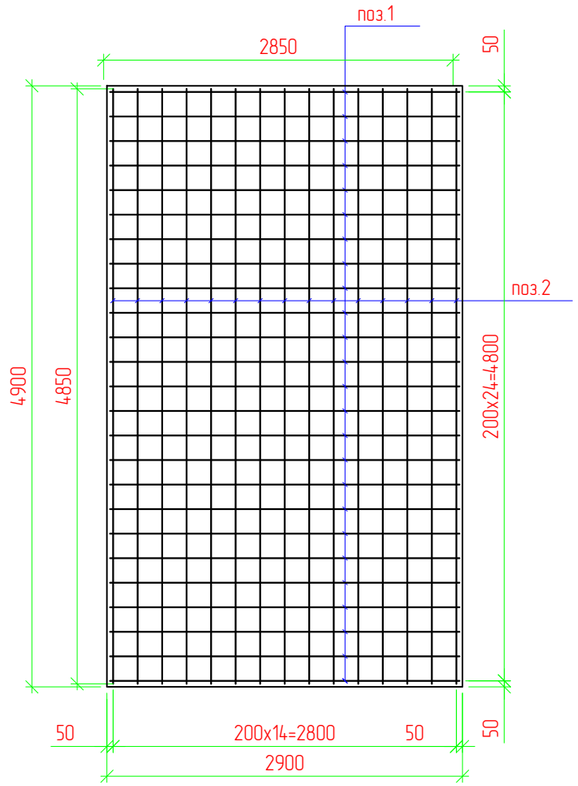

Спецификация

Поз.	Обозначение	Наименование	Кол.	Масса ед., кг	Приме-чание
		Фундамент Ф-1 под ДГУ			
		Бетон кл.С16/20 W16 F100			2,84 м3
		Щебень			1,6 м3
С1		Сетка С1	2	127,9	255,8
1	ГОСТ 34028-2016	пруток 1ф МД 12х11700-А400 L-2850 мм Шаг 200мм	25	2,53	63,25
2	ГОСТ 34028-2016	пруток 1ф МД 12х11700-А400 L-4850 мм Шаг 200мм	15	4,31	64,65
		Фиксатор			
5	ГОСТ 34028-2016	пруток МД 8х11700-А240 L-600 мм Шаг 600х600 мм	54	0,24	12,96
		Выемка грунта			7,242 м^3
		Обратная засыпка			5,821 м^3

Разрез 1-1
М. 1:25

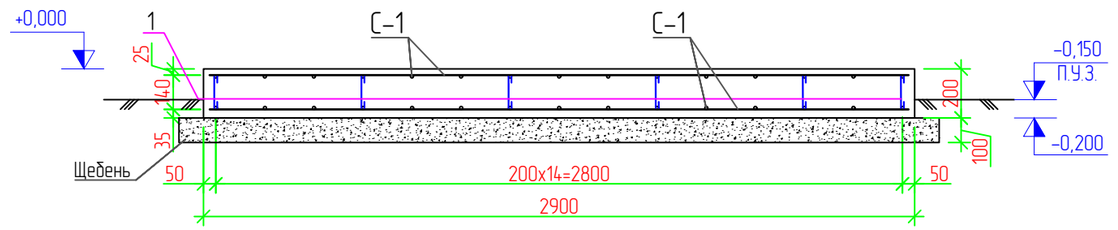

Примечания

1. Абсолютная отметка земли, принятая за относительную отметку 0,000 согласно разделу ГП (+70,13).
2. Масса ДГУ = 5000кг, согласного листа раздела ЭС
3. Трамбовка щебеночной подготовки послойно, слой трамбовки 150мм
4. Бетон принять сульфатостойкий

Изм.	Кол.	Лист	N док.	Подпись	Дата	RPG-001-2-АС		
						Реконструкция канализационной насосной станции КНС-4А (3 мкр.Авангард) г.Атырау		
Разраб.		Пак				Архитектурно-строительные решения	Стадия	Лист	Листов
							РП	29	
ГИП		Инсенбаев				Фундамент под ДЭС	ТОО "Rise Project Group"		
Проверил		Токтамисов							
Н.Контр.		Аведьян							

Согласовано

Взам. инв. N

Подп. и дата

Инв. N подл.

Копировал

Формат А3

Распорная балка
М. 1:25

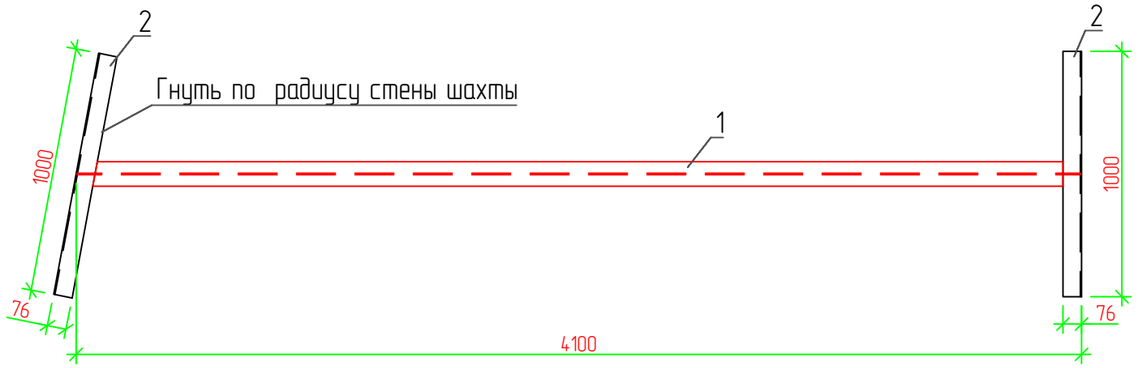

1-1
М. 1:10

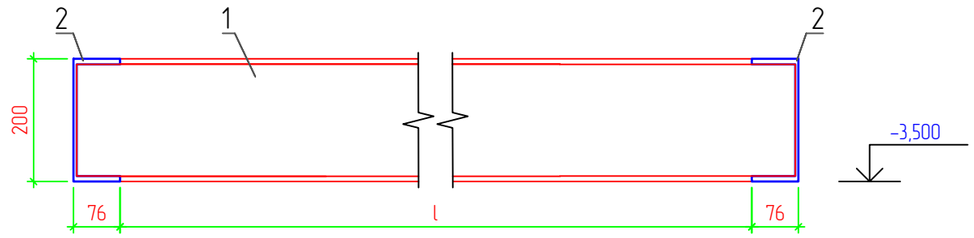

2-2
М. 1:10

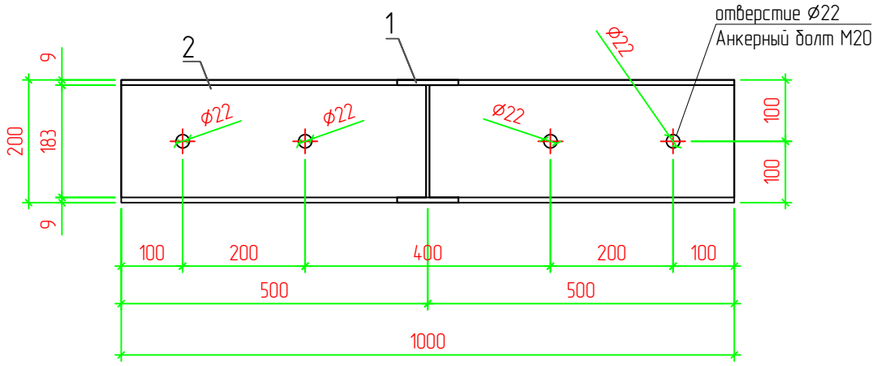

Поз. 1 Двутавр 20Б1
М. 1:10

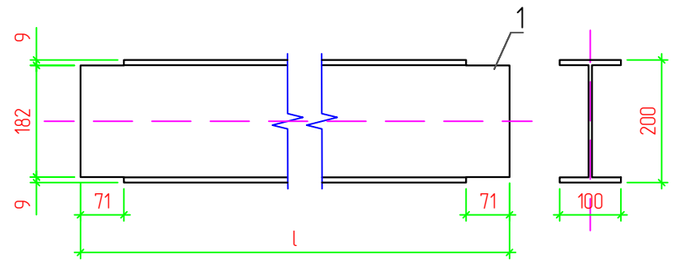

Спецификация

Поз.	Обозначение	Наименование	Кол.	Масса ед., кг	Приме-чание
1	ГОСТ 26020-83	Двутавр 20Б1 н.ж.-12Х18Н10Т L-4100 мм	2	91,84	183,68
2	ГОСТ 8240-97	[20П н.ж.-12Х18Н10Т L-1000 мм	4	18,40	73,6
А-1		Анкерный болт М20	16		
	ГОСТ 24379.1-80	Шпилька 8.М20х250.08Х16Н11М3	1	0,67	
	ГОСТ 24379.1-80	Цанга М20 08Х16Н11М3	1	0,17	
	ГОСТ 5915-70	Гайка М20(S30) 08Х16Н11М3	1	0,17	
	ГОСТ 11371-78	Шайба 18 08Х16Н11М3	1		
	ГОСТ 6402-70	Шайба 18 08Х16Н11М3	1		

Примечания

1. Монтаж усиления производить до начала работ по гидроизоляции шахты;
2. Монтаж двутавровой балки производить в распор между швеллерами;

Изм.	Кол.	Лист	N док.	Подпись	Дата	RPG-001-2-АС			
						Реконструкция канализационной насосной станции КНС-4А (3 мкр.Авангард) г.Атырау			
Разраб.		Пак				Архитектурно-строительные решения	Стадия	Лист	Листов
							РП	30	
ГИП		Инсенбаев							
Проверил		Токтамисов				Усиление стены балками в машинном отделении	ТОО "Rise Project Group"		
Н.контр.		Аведьян							

Согласовано

Взам. инв. N

Подп. и дата

Инв. N подл.

Копировал

Формат А3

Фасад
М. 1:50

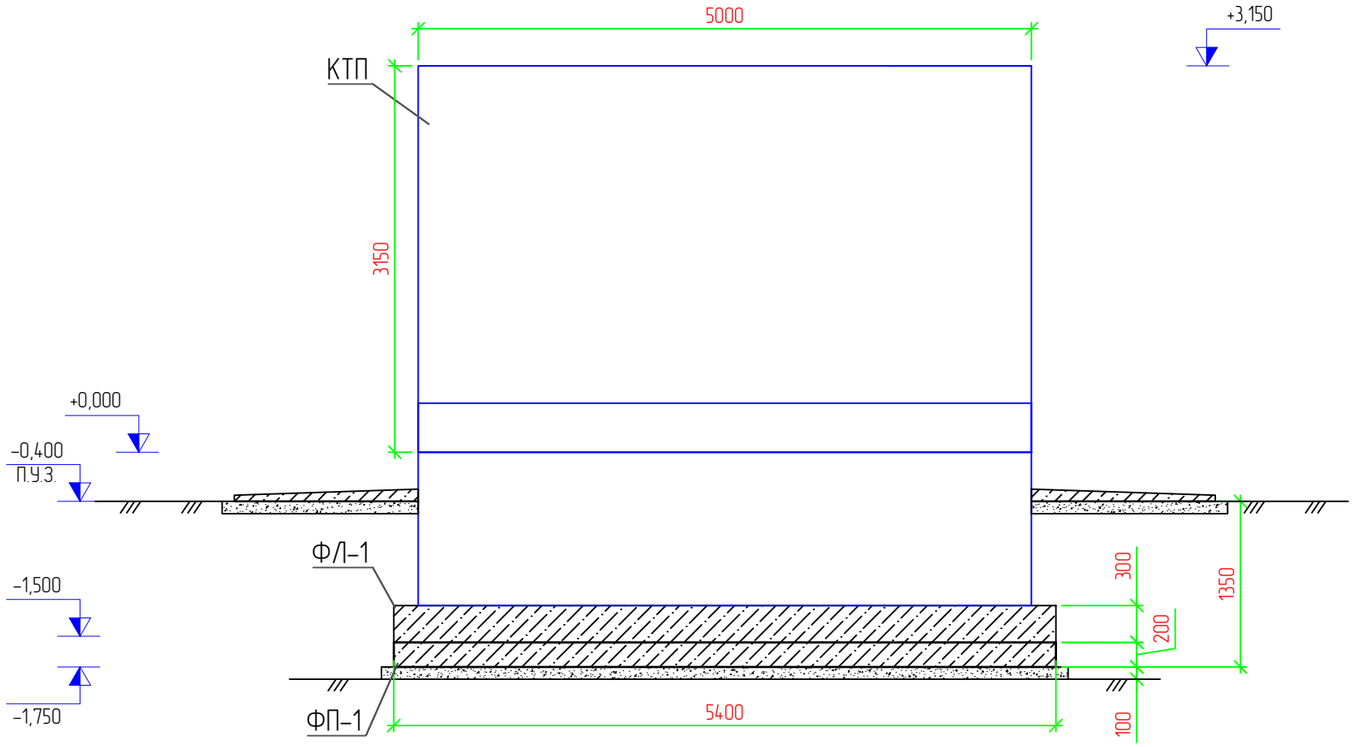

План
М. 1:100

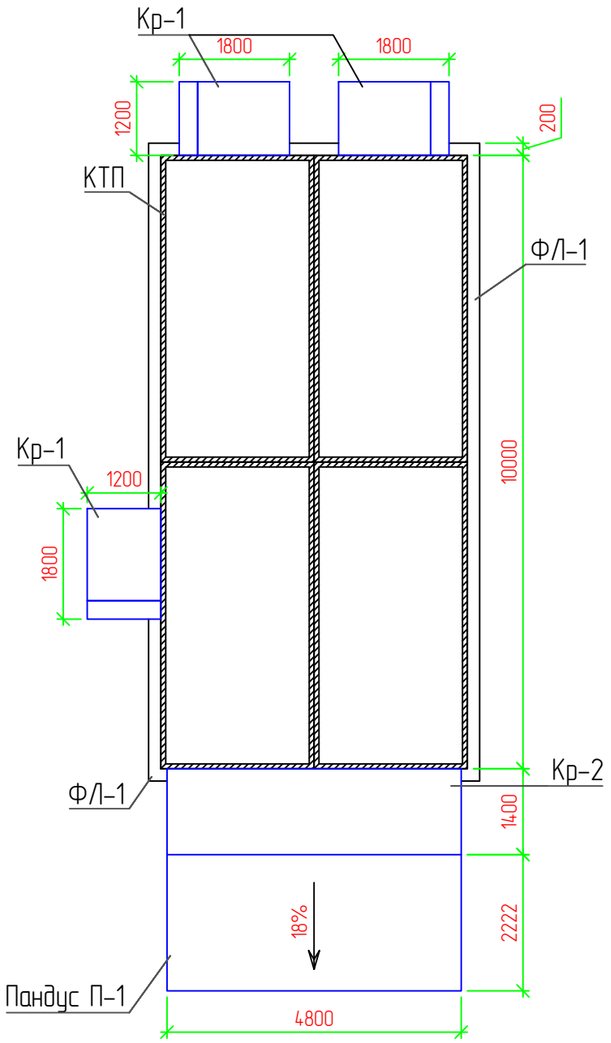

Отмостка
М. 1:25

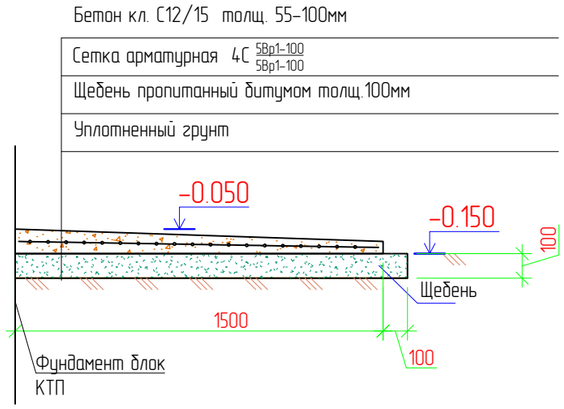

Спецификация отмостки

Поз.	Обозначение	Наименование	Кол.	Масса ед., кг	Приме-чание
	СП РК EN 1992-1-1	Бетон кл. С12/15			4,4м3
	ГОСТ 23279-12	сетка арматурная 4С 5Вр1-100 5Вр1-100 43,8 м^2	1	3,125	136,88
	ГОСТ 8267-93	Щебень М600 фр.20-40 пропитанный горячим битумом до полного насыщения			4,8м3

Изм.	Кол.	Лист	N док.	Подпись	Дата	RPG-001-2-АС			
						Реконструкция канализационной насосной станции КНС-4А (3 мкр.Авангард) г.Атырау			
Разраб.		Пак				Архитектурно-строительные решения	Стадия	Лист	Листов
ГИП		Инсенбаев					РП	31	
Проверил		Токтамисов				Фасад. План.	ТОО "Rise Project Group"		
Н.Контр.		Аведьян							

Согласовано

Взам. инв. N

Подп. и дата

Инв. N подл.

Копировал

Формат А3

План фундаментной плиты ФП-1
М. 1:100

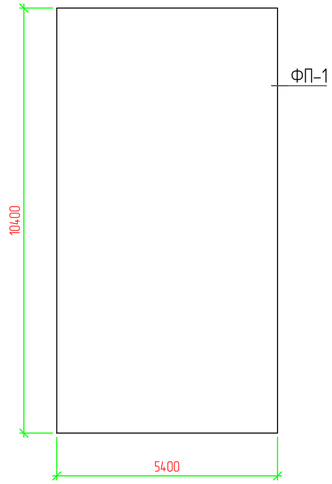

План фундамента Ф/Л-1
М. 1:100

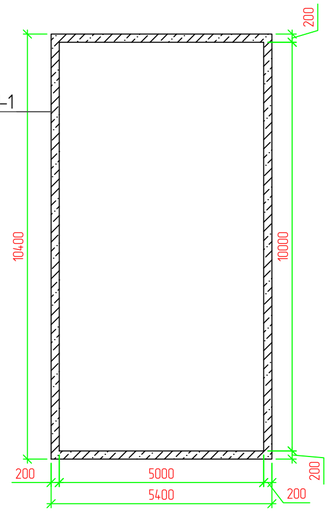

Армирование фундамента Ф/Л-1
М. 1:100

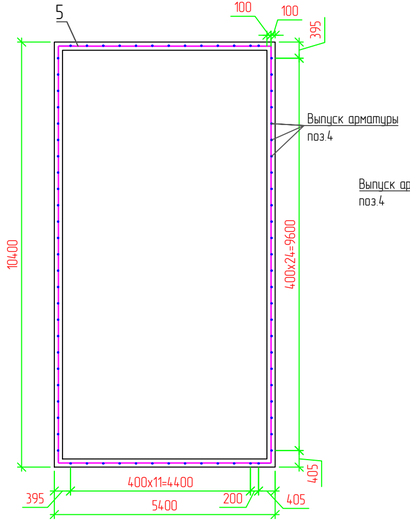

Сетка С-1.
М. 1:100

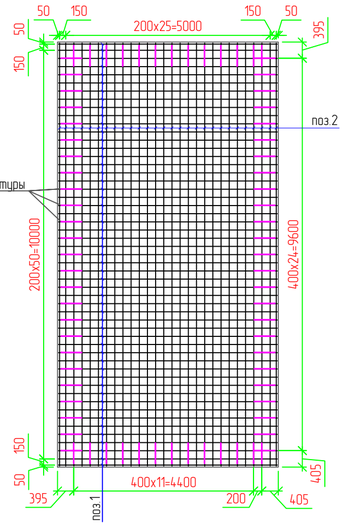

Разрез 1-1
М. 1:25

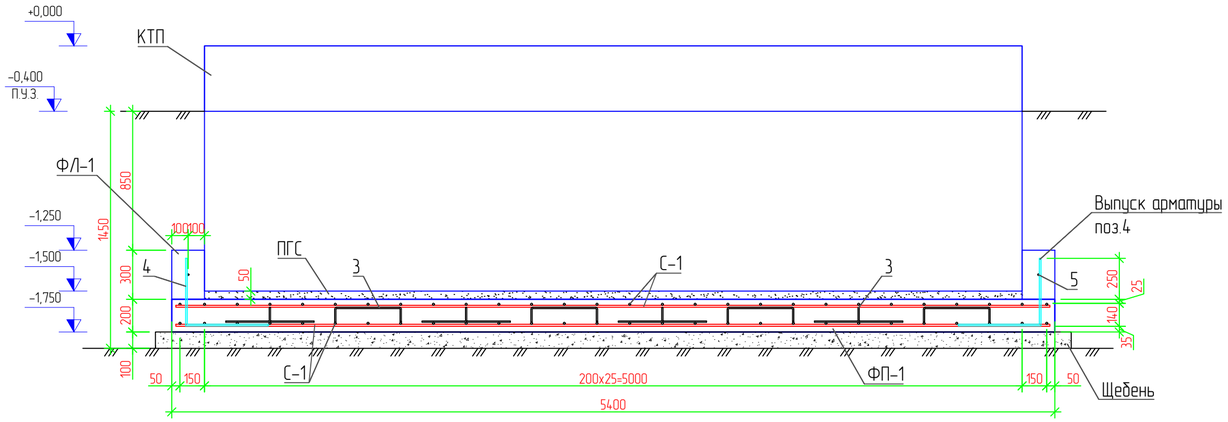

Ведомость деталей

Поз.	Эскиз
поз. 3 L-1125мм	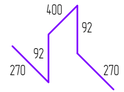
поз. 4 L-920мм	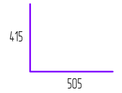

Спецификация

Поз.	Обозначение	Наименование	Кол.	Масса ед., кг	Приме-чание
		Фундамент ФП-1 под КТП			
С-1		Сетка С-1	2	509,07	1018,14
1	ГОСТ 34028-2016	пруток 1ф МД 12х11700-А400 L-5350 мм шаг 200мм	53	0,888	251,75
2	ГОСТ 34028-2016	пруток 1ф МД 12х11700-А400 L-10350 мм шаг 200мм	28	0,888	257,32
		Выпуски арматуры. Фиксатор			
3	ГОСТ 34028-2016	пруток МД 8х11700-А240 L-1125 мм шаг 600х600 мм	136	0,395	59,84
4	ГОСТ 34028-2016	пруток 1ф МД 10х11700-А400 L-920 мм шаг 400мм	76	0,617	43,32
	СП РК EN 1992-1-1	Бетон кл.С20/25 W16 F150			11,5 м^3
		Фундамент ленточный Ф/Л-1			
5	ГОСТ 34028-2016	пруток 1ф МД 12х11700-А400 L-35400 мм	0	0,888	31,44
	СП РК EN 1992-1-1	Бетон кл.С15/20 W6 F150			1,9 м^3
	ГОСТ 23735-2014	Песчано-гравийная смесь ПГС			2,5 м^3
	ГОСТ 8267-93	Щебень М600 фр.20-40 пропитанный горячим битумом до полного насыщения			5,95 м^3
		Выемка грунта			228,5 м^3
		Обратная засыпка			147,07 м^3

Спецификация гидроизоляции фундаментов (общ)

Поз.	Обозначение	Наименование	Кол.	Масса ед., кг	Приме-чание
	Боковая обмазка	Горячий битум за 2 раза			80,96 м^2

Примечание:
Фундамент Ф/Л-1 заливать после установки фундаментных блоков КТП;

Изм.	Кол.	Лист	N док.	Подпись	Дата	RPG-001-2-АС			
						Реконструкция канализационной насосной станции КНС-4А (3 мкр.Авангард) г.Атырау			
Разраб.		Пак				Архитектурно-строительные решения	Стадия	Лист	Листов
							РП	32	
ГИП		Инсенбаев							
Проверил		Токтамисов				Фундаментная плита Ф-1 Фундамент Ф/Л-1	ТОО "Rise Project Group"		
Н.Контр.		Абедьян							

Согласовано

Взам. инв. N

Подп. и дата

Инв. N подл.

Копировал

Формат А4х3

План крыльца Кр-1.
М. 1:25

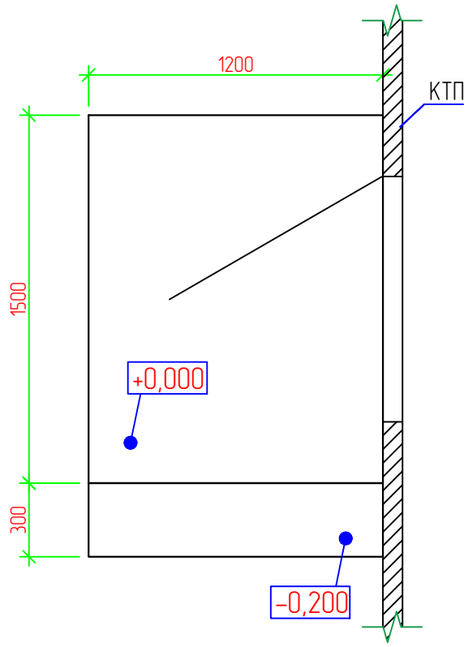

Спецификация

Поз.	Обозначение	Наименование	Кол.	Масса ед., кг	Приме-чание
		Крыльцо Кр-1	3		
С-1	ГОСТ 34028-2016	пруток 1ф МД 12х11700-А400 $L_{общ.}$-65,1 п.м. шаг 200х200мм		0,888	57,81
1	ГОСТ 34028-2016	пруток 1ф МД 12х11700-А400 $L_{общ.}$-13,8 п.м. шаг 150 мм		0,888	12,25
2	ГОСТ 34028-2016	пруток МД 8х11700-А240 L-350 мм шаг 400 мм	35	0,395	4,90
	СП РК EN 1992-1-1	Бетон В20 сульфатостойкий			1,2 м^3
	ГОСТ 8267-93	Щебень пропитанный битумом			0,5 м^3
	Насып	Грунт			0,1 м^3

Разрез 2-2. М. 1:25

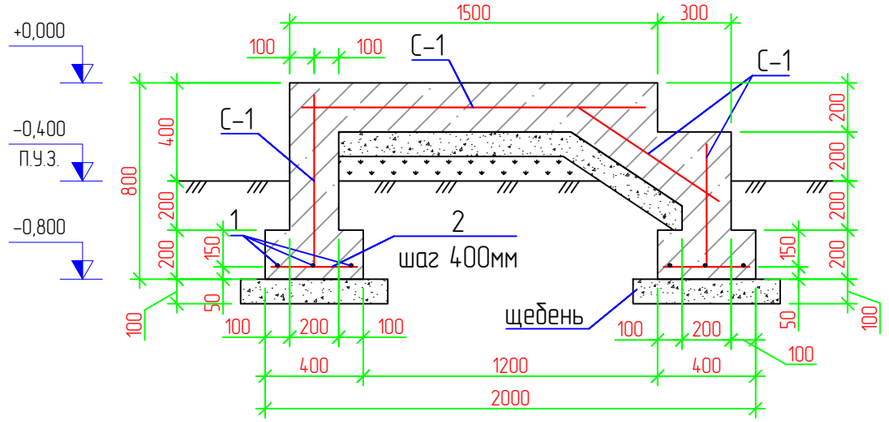

Разрез 1-1. М. 1:25

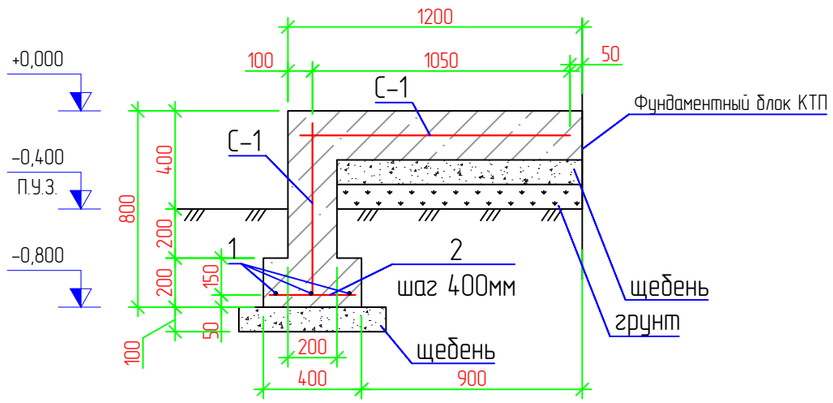

Примечание

1. Спецификация дано на 1 крыльцо. Крыльцо – 3шт.
2. Данный лист смотреть совместно с листом АС-х.

Изм.	Кол.	Лист	N док.	Подпись	Дата	RPG-001-2-АС			
						Реконструкция канализационной насосной станции КНС-4А (3 мкр.Авангард) г.Атырау			
Разраб.		Пак				Архитектурно-строительные решения	Стадия	Лист	Листов
							РП	33	
ГИП		Инсенбаев							
Проверил		Токтамисов				Крыльцо Кр-1.	ТОО "Rise Project Group"		
Н.Контр.		Аведьян							

Согласовано

Взам. инв. N

Подп. и дата

Инв. N подл.

Копировал

Формат А3

План крыльца Кр-2.
М. 1:50

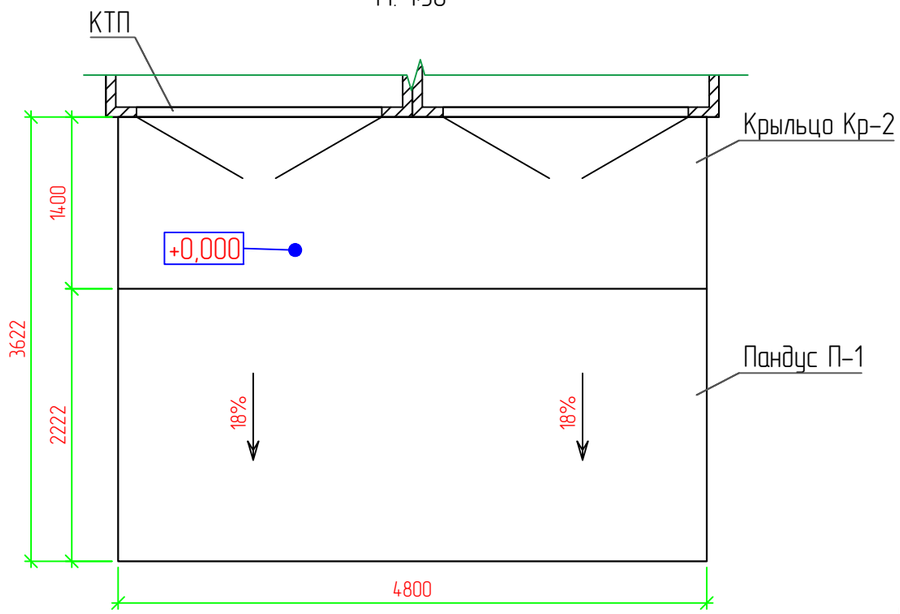

Разрез 2-2. М. 1:25

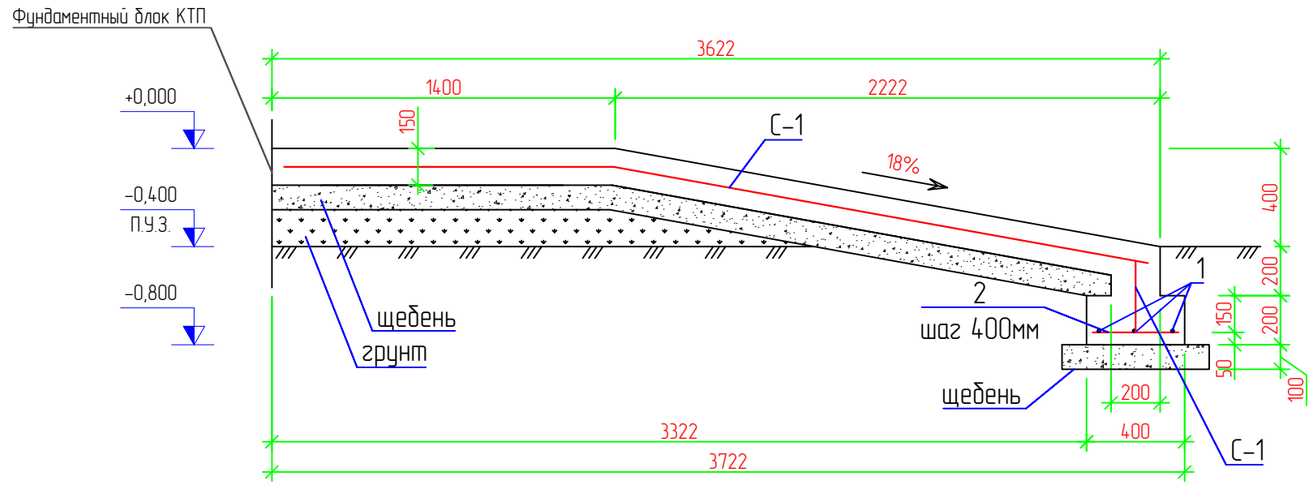

Разрез 1-1. М. 1:25

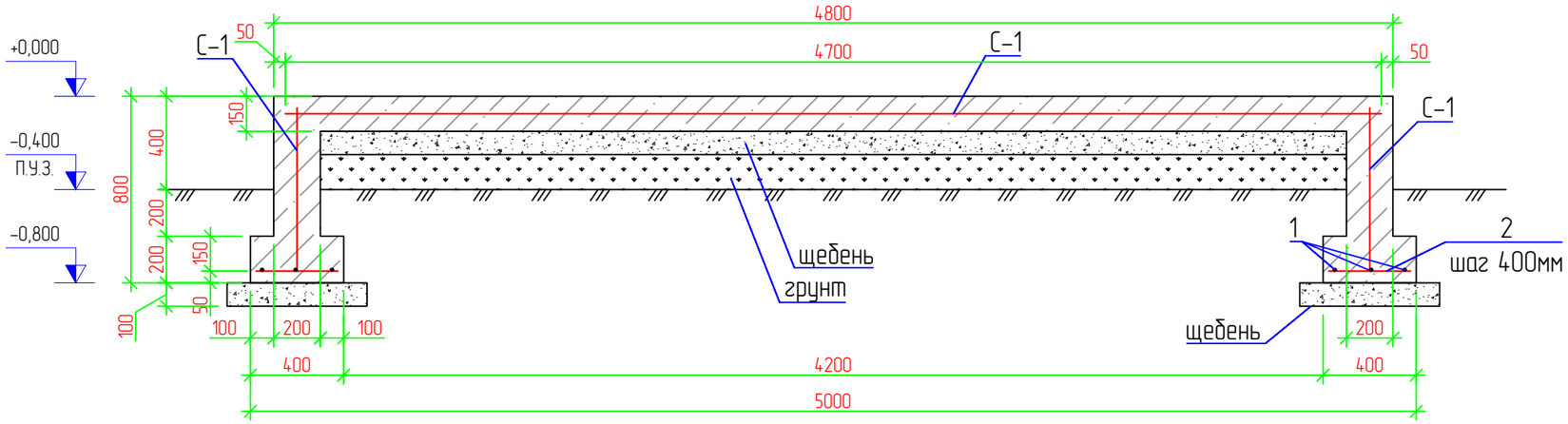

Спецификация

Поз.	Обозначение	Наименование	Кол.	Масса ед., кг	Приме-чание
		Крыльцо Кр-3. Пандус П-1			
С-1	ГОСТ 34028-2016	пруток 1ф МД 12х11700-А400 $L_{общ.}$-272,6 п.м. шаг 200х200мм		0,888	242,07
1	ГОСТ 34028-2016	пруток 1ф МД 12х11700-А400 $L_{общ.}$-37,35 п.м. шаг 200х200мм		0,888	33,17
2	ГОСТ 34028-2016	пруток МД 8х11700-А240 L-350 мм шаг 400 мм	94	0,395	13,16
	СП РК EN 1992-1-1	Бетон В20 сульфатостойкий			4,3 м^3
	ГОСТ 8267-93	Щебень пропитанный битумом			0,77 м^3
	Насып	Грунт			1,5 м^3

Изм.	Кол.	Лист	N док.	Подпись	Дата	RPG-001-2-АС			
						Реконструкция канализационной насосной станции КНС-4А (3 мкр.Авангард) г.Атырау			
Разраб.		Пак				Архитектурно-строительные решения	Стадия	Лист	Листов
ГИП		Инсенбаев					РП	34	
Проверил		Токтамисов				Крыльцо Кр-2.	TOO "Rise Project Group"		
Н.Контр.		Абедьян							

Согласовано

Взам. инв. N

Подп. и дата

Инв. N подл.

Копировал

Формат А3