ЖШС «Rise Project Group»
Қазақстан Республикасы,
Атырау облысы, Атырау қаласы,
Белинский көшесі,9

ТОО «Rise Project Group»
Республика Казахстан,
Атырауская область, г. Атырау,
ул.Белинского,9

Государственная лицензия: ГСЛ №08277 от 22.10.2020г.

ПРОЕКТНАЯ ДОКУМЕНТАЦИЯ

Реконструкция канализационной насосной станции КНС-4А (3 мкр.Авангард) г.Атырау

Том 2 КНС

Водоснабжение и канализация.

RPG-001-2 ВК

г.Атырау 2024г.

ТОО «Rise Project Group»
Государственная лицензия: ГСЛ №08277 от 22.10.2020г.

ПРОЕКТНАЯ ДОКУМЕНТАЦИЯ

Реконструкция канализационной насосной станции КНС-4А (3 мкр.Авангард) г.Атырау

Том 2 КНС

Водоснабжение и канализация.

RPG-001-2 - ВК

Директор	Аведьян О.С.
ГИП	Инсенбаев А.Р.

Атырау 2024 год

Согласовано

Взам. инв. №

Подп. и дата

Инв. № подл.

Ведомость рабочих чертежей основного комплекта ВК

Лист	Наименование	Примечание
1	Общие данные	
2	План этажа с сетями В1, Т3, К1 (М 1 50)	
3	Схема систем В1,Т3 (М 1 50)	
4	Схема систем К1	

Ведомость ссылочных и прилагаемых документов

Обозначение	Наименование	Примечание
	Ссылочные документы	
Серия 4.904-69 вып.1	Детали крепления санитарно-технических приборов и...	
Серия 5.901-1	Водомерные узлы	
Серия 4.900-10 вып.2	Трубопроводная арматура	
Серия 4.900-10 вып.4	Внутреннее санитарно-техническое оборудование	
	Прилагаемые документы	
ВК.С	Спецификация оборудования, изделий и материалов.	листов 1

Общие данные

Рабочий проект систем водоснабжения и канализации разработан и выполнен на основании:
- задания на проектирование;
- архитектурно-строительных чертежей;

и соответствует требованиям:
- СНиП РК 4.01-41-2006 "Внутренний водопровод и канализация зданий";
- СП РК 4.01-05-2001 "Инструкция по проектированию и монтажу сетей водоснабжения и канализации из пластмассовых труб";
- СНиП РК 3.02-08-2013 "Административные и бытовые здания"
- ГОСТ 21.601-79 "Рабочие чертежи. Водопровод и канализация";
- ГОСТ 21.205-93 "Условные обозначения элементов санитарно-технических систем".

ХОЛОДНОЕ ВОДОСНАБЖЕНИЕ

Проектом предусматриваются хозяйственно-питьевое водоснабжение.
Ввод водопровода запроектирован одной полиэтиленовыми трубами ПЭ100 SDR17 – 32х3,0 по ГОСТ 18599-2001. Согласно технических условий, гарантированный напор в наружной сети равен 10м.
Магистральная, стояки и подводки к санитарным приборам системы В1 выполняются из ППР труб СТ РК ИСО 4427-2014.

ГОРЯЧЕЕ ВОДОСНАБЖЕНИЕ

Горячее водоснабжение предусматривается от электрических водонагревателей. Система горячего водоснабжения включает распределительную (Т3).
Подводки к санитарным приборам системы выполняются из полипропиленовых труб PN20 СТ РК ГОСТ Р 52134-2003.

БЫТОВАЯ КАНАЛИЗАЦИЯ

Хозяйственно – бытовая канализация предусматривает отвод сточных вод от санитарных приборов в шахту приема.
Трубопроводы системы К1 запроектированы из полиэтиленовых канализационных труб по ГОСТ 22689.2-89 Ø100 и Ø50.
Для прочистки сети установлены ревизии и прочистки. Ревизии устанавливаются на отм. 0,500 от уровня пола.

Проект разработан в соответствии с действующими нормами и правилами и предусматривает мероприятия, обеспечивающие взрывную, взрывопожарную и пожарную безопасность при эксплуатации здания, а также соответствует требованиям экологических и санитарно-гигиенических норм.

Главный инженер проекта *Инсенбаев А.Р.*

Согласовано

Согласовано

Взам. инв. №

Подп. и дата

Инв. № подл.

Изм.	Кол.уч.	Лист	№док.	Подп.	Дата
Разработал		Аведьян Д.			
ГИП		Инсенбаев А.			
Проверил		Токтамисов А.			
Н.Контр.		Аведьян О.			

RPG-001-2 - ВК

Реконструкция канализационной насосной станции КНС-4А (3 мкр.Авангард) г.Атырау

Водоснабжение и канализация.

Стадия	Лист	Листов
РП	1	

Общие данные

ТОО "Rise Project Group"

Формат А3А

План этажа с сетями В1, Т3, К1 (М 1:50)

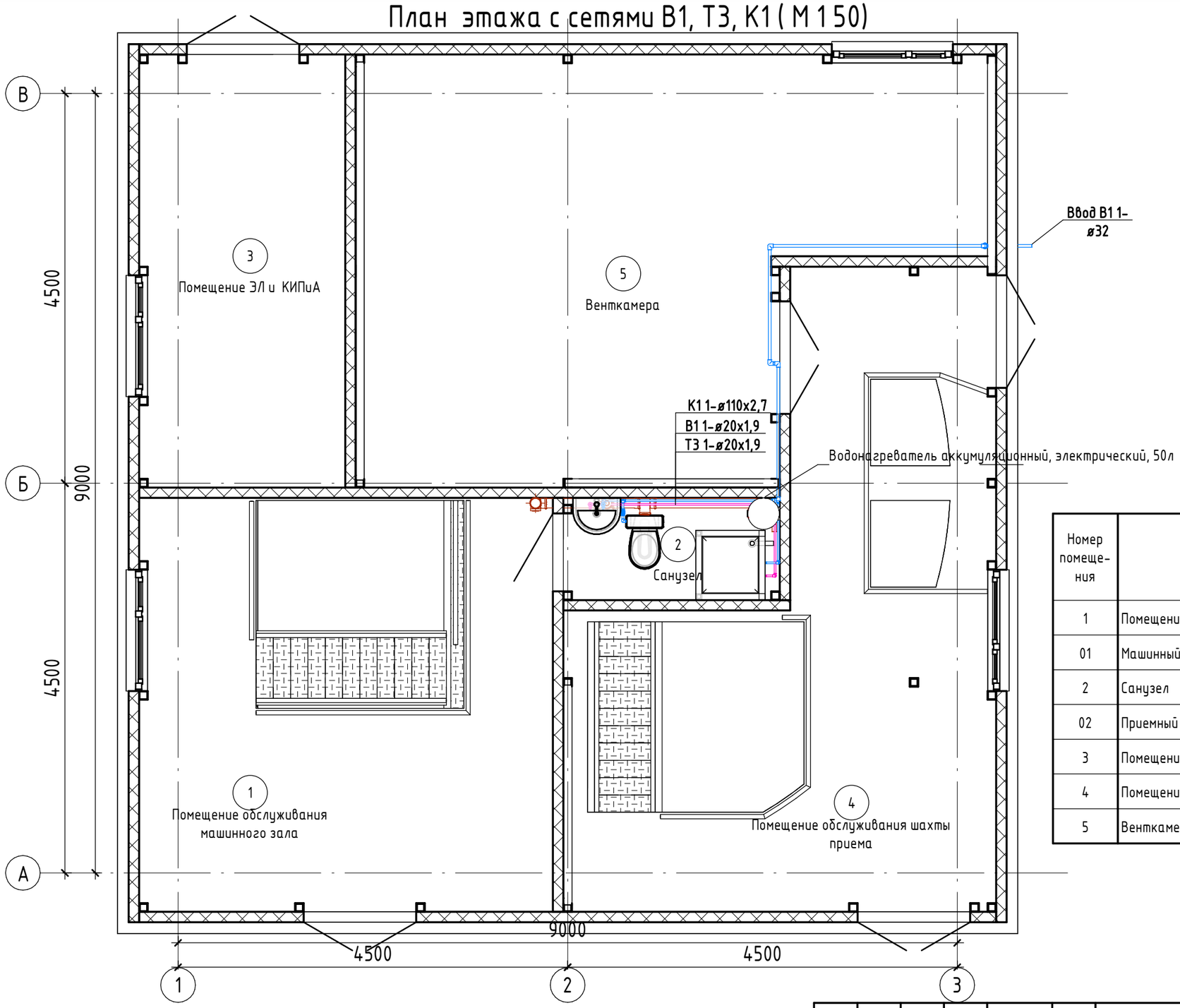

Экспликация помещений

Номер помещения	Наименование	Площадь, м²	Кат. помещения
1	Помещение обслуживания машинного зала	22,85	
01	Машинный зал	28,66	
2	Санузел	2,95	
02	Приемный резервуар	28,66	
3	Помещение ЭЛ и КИПиА	11,90	
4	Помещение обслуживания шахты приема	26,85	
5	Венткамера	30,31	

Согласовано

Согласовано

Взам. инв. №

Подп. и дата

Инв. № подл.

Изм.	Кол.уч.	Лист	№док.	Подп.	Дата
Разработал		Аведьян Д.			
ГИП		Инсенбаев А.			
Проверил		Токтамисов А.			
Н.Контр.		Аведьян О.			

RPG-001-2- ВК

Реконструкция канализационной насосной станции КНС-4А (3 мкр.Авангард) г.Атырау

Водоснабжение и канализация.

Стадия	Лист	Листов
РП	2	

План этажа с сетями В1, Т3, К1 (М 1:50)

ТОО "Rise Project Group"

Формат А3А

Схема систем В1,Т3 (М 1 50)

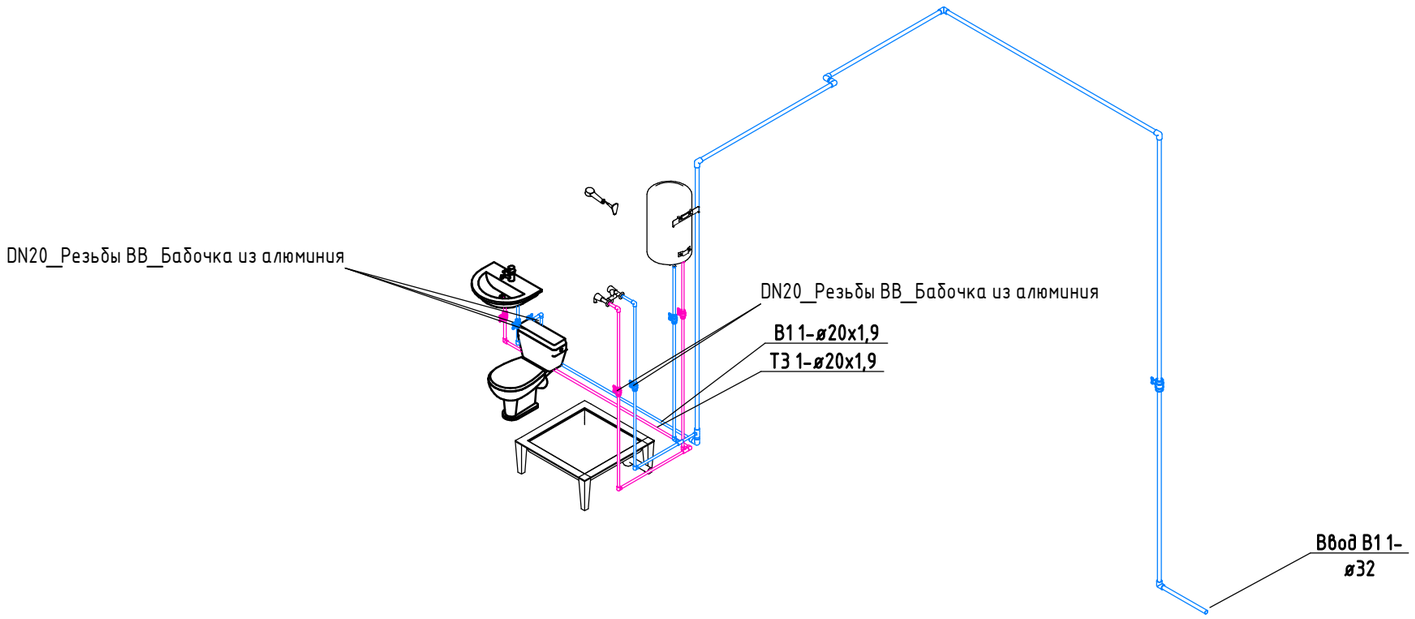

Согласовано

Согласовано

Взам. инв. №

Подп. и дата

Инв. № подл.

Изм.	Кол.уч.	Лист	№док.	Подп.	Дата
Разработал		Аведьян Д.			
ГИП		Инсенбаев А.			
Проверил		Токтамисов А.			
Н.Контр.		Аведьян О.			

RPG-001-2 - ВК

Реконструкция канализационной насосной станции КНС-4А (3 мкр.Авангард) г.Атырау

Водоснабжение и канализация.

Стадия	Лист	Листов
РП	3	

Схема систем В1,Т3 (М 1 50)

ТОО "Rise Project Group"

Формат А3А

Схема систем К1 (М 1 50)

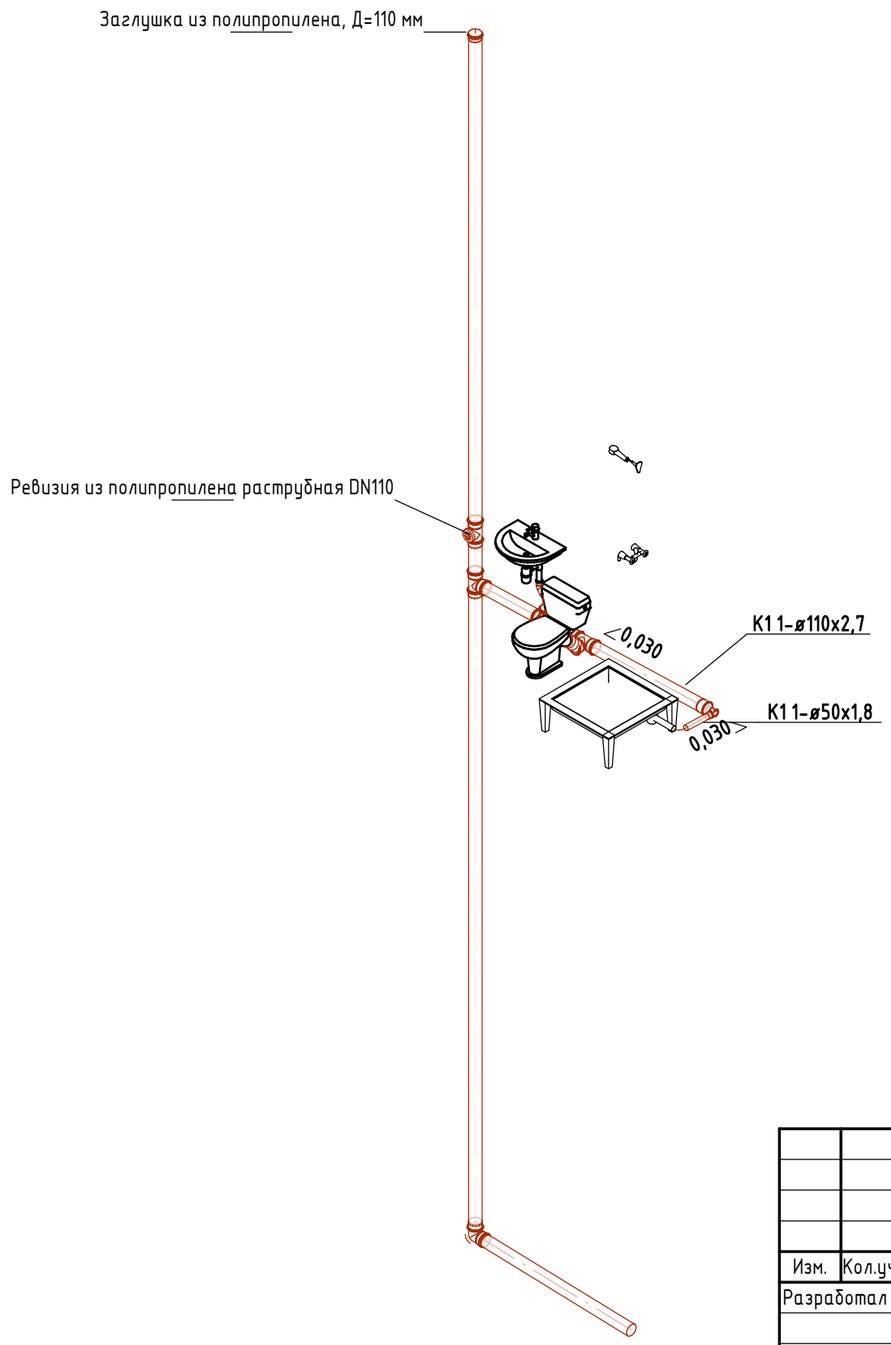

Согласовано

Согласовано

Взам. инв. №

Подп. и дата

Инв. № подл.

Изм.	Кол.уч.	Лист	№док.	Подп.	Дата	RPG-001-2 - ВК
						Реконструкция канализационной насосной станции КНС-4А (3 мкр.Авангард) г.Атырау
Разработал		Аведьян Д.				Водоснабжение и канализация. — Стадия: РП; Лист: 4; Листов:
ГИП		Инсенбаев А.				
Проверил		Токтамисов А.				Схема систем К1 (М 1 50) — ТОО "Rise Project Group"
Н.Контр.		Аведьян О.				

Формат А3А

Поз.	Наименование и техническая характеристика	Тип, марка, обозначение документа, опросного листа	Код изделия	Завод изготовитель	Ед. изме-ре-ния	Кол-во	Масса 1 ед., кг.	Примечание
	Кран шаровой латунный, резьбы внутренняя-внутренняя по ISO 7:2000, DN 1"1/4				шт.	1		
	Кран шаровой латунный, резьбы внутренняя-внутренняя по ISO 7:2000, DN 3/4"				шт.	7		
	Душевой поддон по ГОСТ 23695-2016	ПДСм 800			шт.	1		
	Смеситель для душа двухрукояточный с подводками в раздельных отверстиях настенный с душевой сеткой на гибком шланге				шт.	1		
	Унитаз типа УнТКЦфс, тарельчатый фаянсовый с косым выпуском, цельноотлитой полочкой, бачком смывным типа Бубпфс фаянсовым с боковым впуском в комплекте со смывной арматурой	ГОСТ 30493-96, ГОСТ 21485-94			к-т	1		
	Заглушка из полипропилена, Д=110 мм	PP			шт.	1		
	Муфта переходная наружная из ПП, 32х20	PPR			шт.	1		
	Отвод канализационный из полипропилена, DN50 90°	PP			шт.	1		
	Отвод канализационный из полипропилена, DN110 90°	PP			шт.	1		
	Патрубок переходной канализационный из полипропилена концентрический, DN110х50	PP			шт.	2		
	Ревизия из полипропилена раструбная DN110	PP			шт.	1		
	Тройник канализационный полипропиленовый, DN110х110 90°	PP			шт.	3		
	Тройник переходной из ПП, 32х20х32	PPR			шт.	1		
	Тройник равнопроходной из ПП, 20	PPR			шт.	3		
	Угольник 90° из ПП, 20	PPR			шт.	12		
	Угольник 90° из ПП, 32	PPR			шт.	7		
	Сифон бутылочный унифицированный с выпуском и вертикальным отводом для умывальников, тип СБУ	ГОСТ 23289-94			шт.	1		
	Смеситель для умывальника однорукояточный центральный набортный, излив с аэратором, тип СМ-УмОЦБА	ГОСТ 25809-96			шт.	1		
	Умывальник керамический полукруглый без спинки 2-ой величины фаянсовый типа Ум2бСфс	ГОСТ 30493-96			к-т	1		
1	Водонагреватель аккумуляционный, электрический, 50л			ТЕРМЕКС	шт	1		
В1 1								
	Труба полимерная кислородонепроницаемая многослойная композиционная, Д=25х2,5 мм	ГОСТ 32415-2013			м.	8,4		
	Труба полимерная кислородонепроницаемая многослойная композиционная, Д=40х4 мм	ГОСТ 32415-2013			м.	15,7		
Т3 1								
	Труба полимерная кислородонепроницаемая многослойная композиционная, Д=25х2,5 мм	ГОСТ 32415-2013			м.	8,5		
К1								
К1 1								
	Трубы из полипропилена канализационные раструбные, Д=50 мм	ГОСТ 32414-2013			м.	0,4		
	Решение не найдено	ГОСТ 32414-2013			м.	18,8		

Взам. инв. №

Подп. и дата

Инв. № подл.

Изм.	Кол.уч.	Лист	№док.	Подп.	Дата
Разработал		Аведьян Д.			
ГИП		Инсенбаев А.			
Проверил		Токтамисов А.			
Н.Контр.		Аведьян О.			

RPG-001-2 - ВК.СО

Спецификация

Стадия	Лист	Листов
РП	1.	

ТОО "Rise Project Group"

Формат А3А