Характеристика систем

Обозначение системы	Кол. систем	Наименование обслуживаемого помещения	Тип установки	Вентилятор: Тип, исполнение по взрывозащите	Вентилятор: L, м3/ч	Вентилятор: P, Па	Вентилятор: n, об/мин	Электродвигатель: Тип, исполнение по взрывозащите	Электродвигатель: N, кВт	Электродвигатель: n, об/мин	Воздухонагреватель: Т-ра нагрева, °С от	Воздухонагреватель: Т-ра нагрева, °С до	Воздухонагреватель: Расход теплоты, Вт	Воздухонагреватель: EP, Па	Фильтр: Тип	Фильтр: EP, Па	Насос: G, м3/ч	Насос: H, кПа	Примечание
4	2		Ятаган ¼Плазмо Сорбер½			320					-25	+5	15000	50	F3	50			
5	2		ТД-400			320			0,14	1080	-25	+5	12000	50	F3	50			
В1	2	Приемный резервуар, Машинный зал	ВЦ 4-75-2,5	Ex	3600	690		4АА71А2Ex	5,5	3000									
П1	2	Машинный зал	ПКЦКП		3600														

Ведомость рабочих чертежей основного комплекта

Лист	Наименование	Примечание
01	Общие данные	
2	План отопления на отм. 0,000 и -6,000м	
3	План вентиляции на отм. 0,000м	
4	План вентиляции на отм. -6,000м	
5	Схема систем вентиляции	
6	Разрез 1-1	
7	Разрез 2-2	

Ведомость ссылочных и прилагаемых документов

Обозначение	Наименование	Примечание
	Ссылочные документы	
СП РК 4.02-101-2012	Отопление, вентиляция и кондиционирование	
С.4.904-69	Детали крепления санитарно-технических	
	приборов и трубопроводов	
	Прилагаемые документы	
01-19	Спецификация оборудования и материалов	

1.Исходные данные.

Проект "Реконструкция канализационной насосной станции КНС-2 (мкр.Лесхоз) г.Атырау":

- Задания на проектирование;
- Архитектурно-строительных чертежей.;
- СП РК 4.02-101-2012 "Отопление, Вентиляция и кондиционирование"
- СП РК 2.02-101-2014 "Пожарная безопасность зданий и сооружений";
- СП РК 2.04-01-2017"Строительная климатология";
- СН РК 2.04-21-2004" "Энергопотребление и теплоВая защита гражданских зданий";
- СП РК 4.02-101-2002 "Проектирование и монтаж трубопроводов систем отопления с использованием металлополимерных труб"

2.Климатологические данные.

Для проектирования систем отопления и вентиляции приняты следующие параметры наружного воздуха:

-наружная температура воздуха в зимний период минус 24,9^{1}С;

-продолжительность отопительного периода 172сут.

Расчетные температуры внутреннего воздуха в помещениях приняты в соотвествии с соответствии с действующими нормативными документами.

Основные показатели по рабочим чертежам ОВ

Наименование здания	Объем, м3	Периоды года пот tн, гр.С	Расход тепла, ВТ: на отопление	Расход тепла, ВТ: на вентиляцию	Расход тепла, ВТ: на горячее водоснабже...	Расход тепла, ВТ: Общий	Расход холода, ВТ	Установленная мощн. эл.дв.,...
Здание		-24,9						

Настоящий проект соответствует требованиям нормативных,экологических,санитарно-гигиенических,противопожарных документов и других норм,действующих на территории Республики Казахстан, и обеспечивает безопасность продукции для жизни,здоровья людей,имущества, охрану окружающей среды.

Главный инженер проекта Аведьян О.С.

Взам. инв. №

Подп. и дата

Инв. № подл.

Изм.	Кол.уч.	Лист	№док.	Подп.	Дата
Разработал		Инсенбаев			
ГИП		Инсенбаев			
Проверил		Токтамисов			
Н.контр.		Аведьян			

RPG-001-2 - ОВ

Реконструкция канализационной насосной станции КНС-4А (3 мкр.Авангард) г.Атырау

Отопление вентиляция.

Стадия	Лист	Листов
РП	01	

Общие данные

ТОО "Rise Project Group"

Формат А3А

План на отм. 0,000
М. 1:100

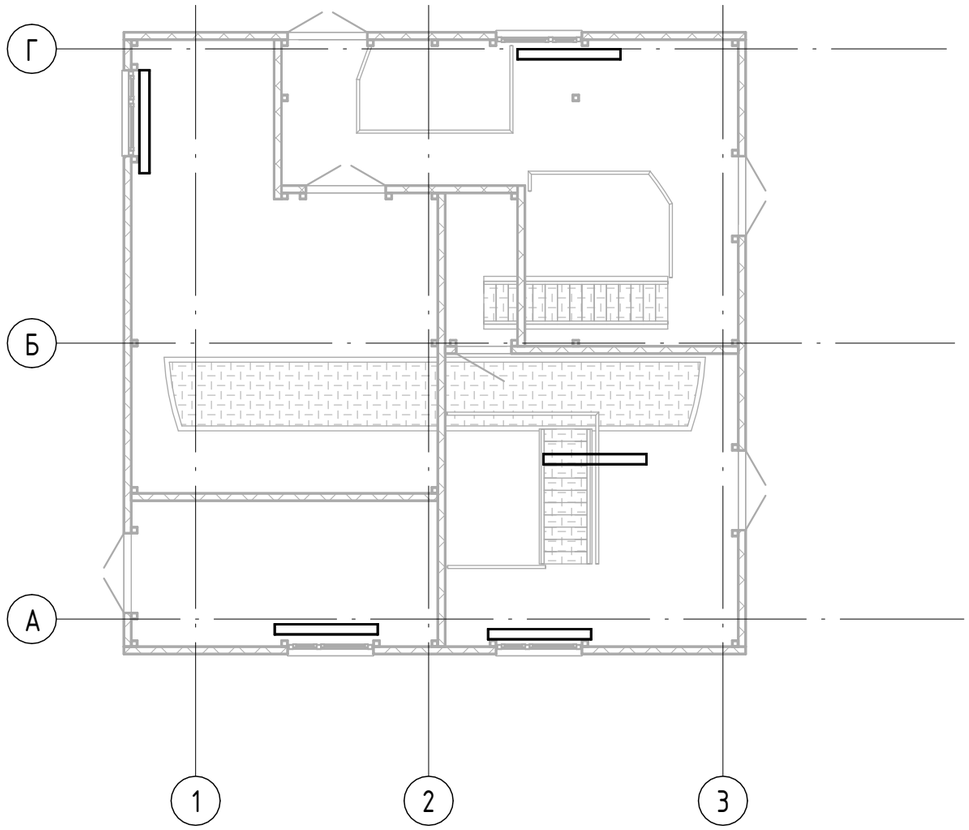

План на отм. -6,000
М. 1:100

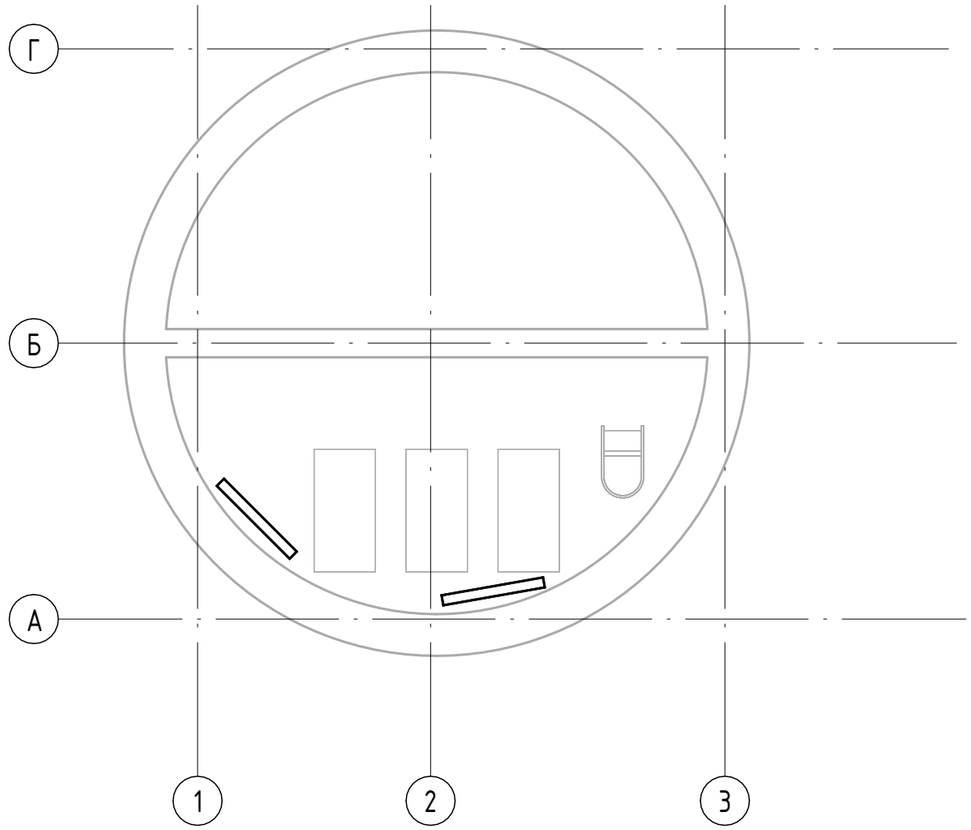

Взам. инв. №

Подп. и дата

Инв. № подл.

Изм.	Кол.уч.	Лист	№док.	Подп.	Дата
Разработал		Инсенбаев			
ГИП		Инсенбаев			
Проверил		Токтамисов			
Н.контр.		Аведьян			

RPG-001-2 - ОВ

Реконструкция канализационной насосной станции КНС-4А (3 мкр.Авангард) г.Атырау

Отопление вентиляция.

Стадия	Лист	Листов
РП	2	

План отопления на отм. 0,000 и -6,000м

ТОО "Rise Project Group"

Формат А3А

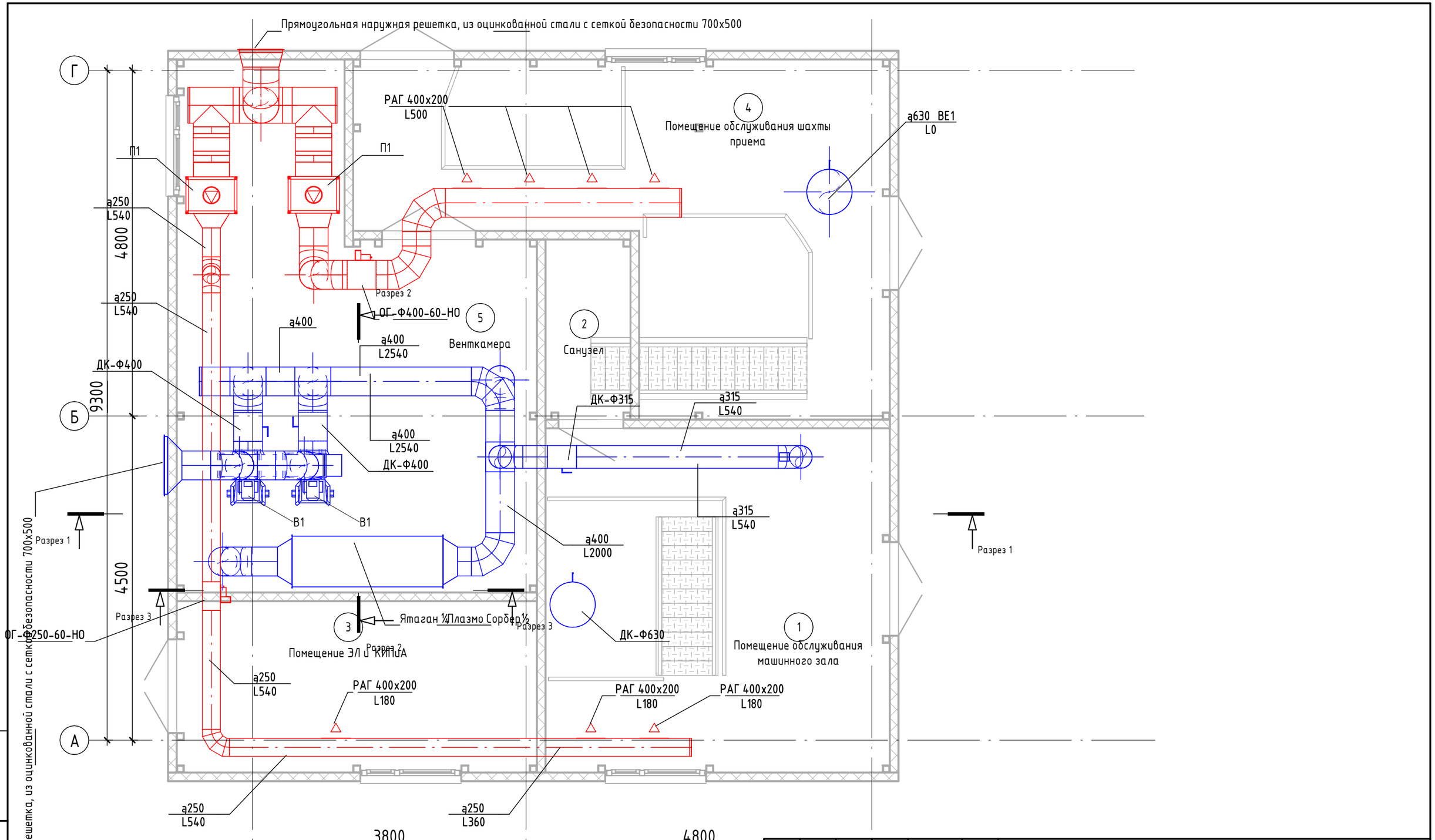

Прямоугольная наружная решетка, из оцинкованной стали с сеткой безопасности 700х500

Взам. инв. №	
Подп. и дата	
Инв. № подл.	

Изм.	Кол.уч.	Лист	№док.	Подп.	Дата
		3			
Разработал		Инсенбаев			
ГИП		Инсенбаев			
Проверил		Токтамисов			
Н.контр.		Аведьян			

RPG-001-2 - ОВ

Реконструкция канализационной насосной станции КНС-4А (3 мкр.Авангард) г.Атырау

Отопление вентиляция.

Стадия	Лист	Листов
РП	3	

План вентиляции на отм. 0,000м

ТОО "Rise Project Group"

Формат А3А

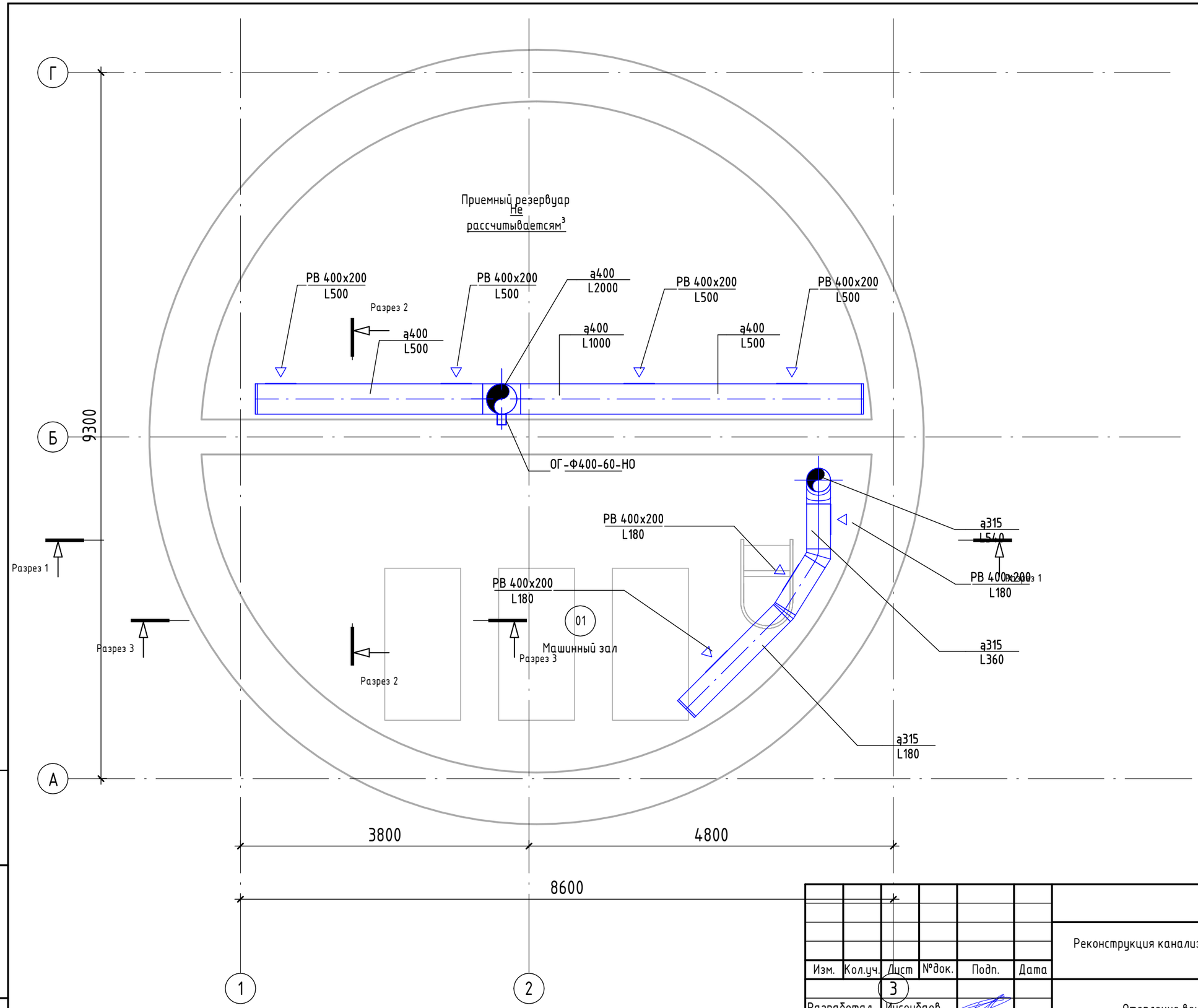

Взам. инв. №	
Подп. и дата	
Инв. № подл.	

Изм.	Кол.уч.	Лист	№док.	Подп.	Дата

3

Разработал	Инсенбаев	
ГИП	Инсенбаев	
Проверил	Токтамисов	
Н.контр.	Аведьян	

RPG-001-2 - ОВ

Реконструкция канализационной насосной станции КНС-4А (3 мкр.Авангард) г.Атырау

Отопление вентиляция.

Стадия	Лист	Листов
РП	4	

План вентиляции на отм. -6,000м

ТОО "Rise Project Group"

Формат А3А

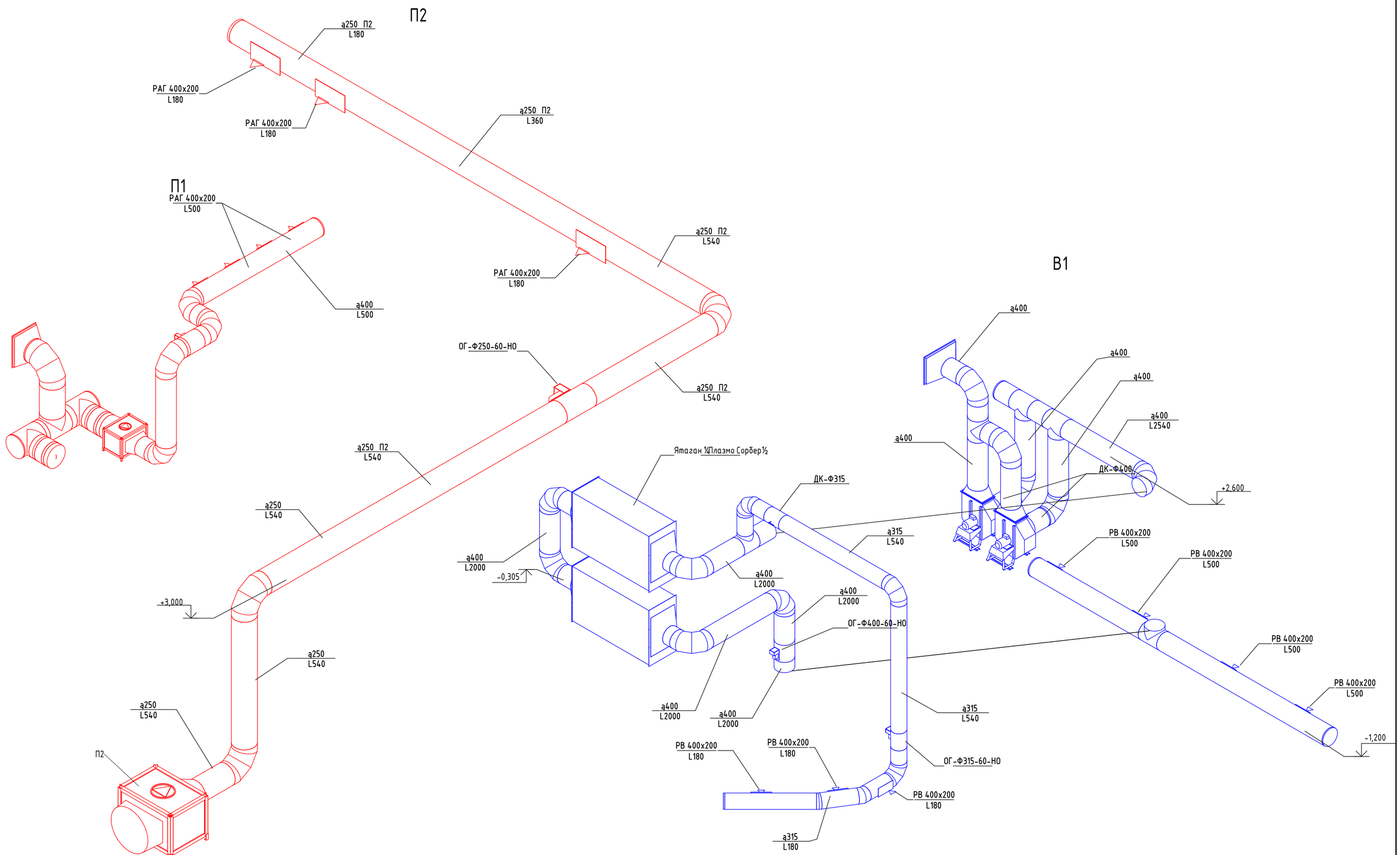

Изм.	Кол.уч.	Лист	№док.	Подп.	Дата	RPG-001-2 - ОВ
						Реконструкция канализационной насосной станции КНС-4А (3 мкр.Авангард) г.Атырау
Разработал		Инсенбаев				Отопление вентиляция. — Стадия: РП; Лист: 5; Листов:
ГИП		Инсенбаев				
Проверил		Токтамисов				Схема систем вентиляции
Н.контр.		Аведьян				ТОО "Rise Project Group"

Взам. инв. №

Подп. и дата

Инв. № подл.

Формат А2А

Разрез 1 - 1 (1 : 50)

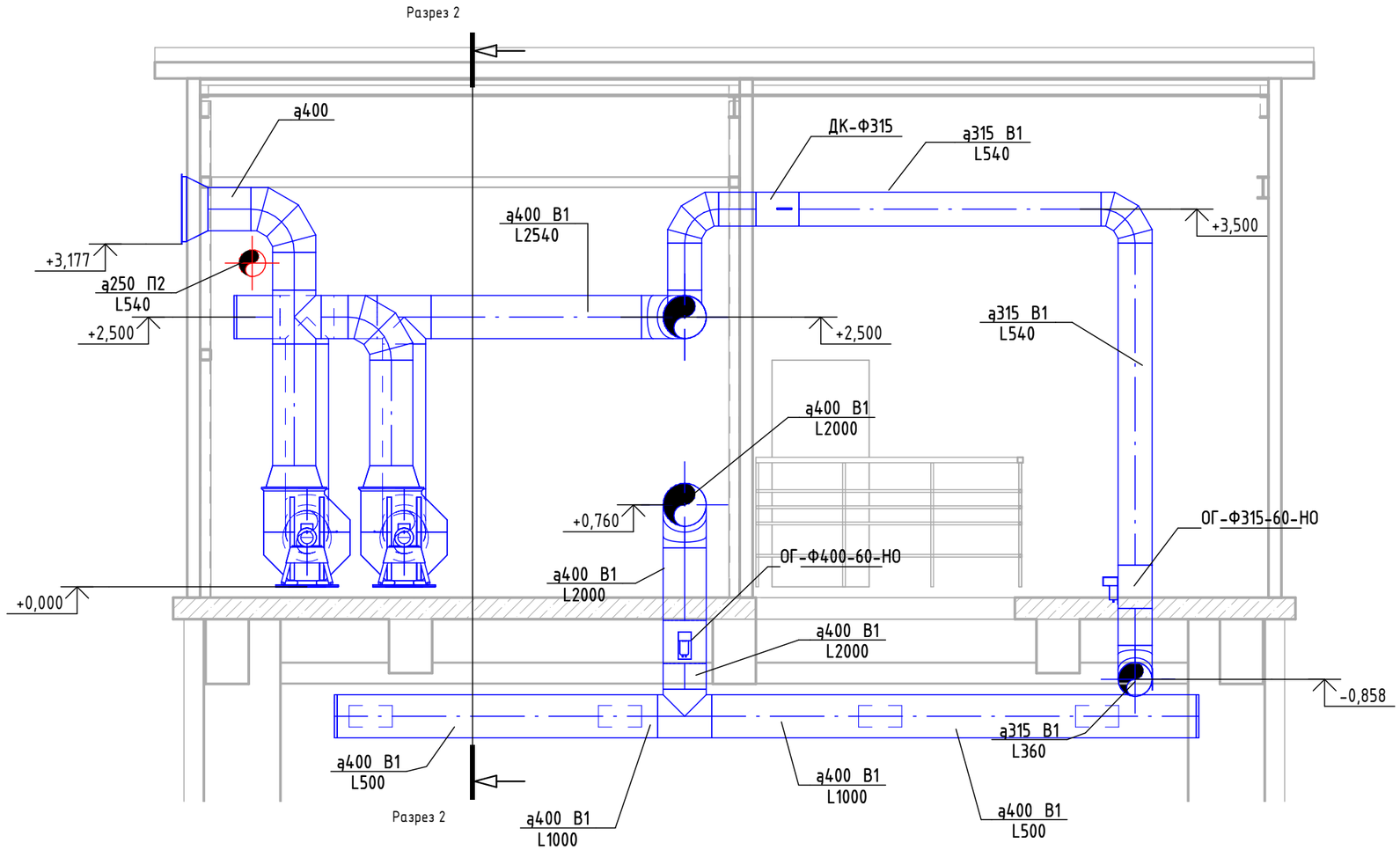

Взам. инв. №	
Подп. и дата	
Инв. № подл.	

Изм.	Кол.уч.	Лист	№док.	Подп.	Дата
Разработал		Инсенбаев			
ГИП		Инсенбаев			
Проверил		Токтамисов			
Н.контр.		Аведьян			

RPG-001-2 - ОВ

Реконструкция канализационной насосной станции КНС-4А (3 мкр.Авангард) г.Атырау

Отопление вентиляция.

Стадия	Лист	Листов
РП	6	

Разрез 1-1

ТОО "Rise Project Group"

Формат А3А

Разрез 2 - 2 (1 : 50)

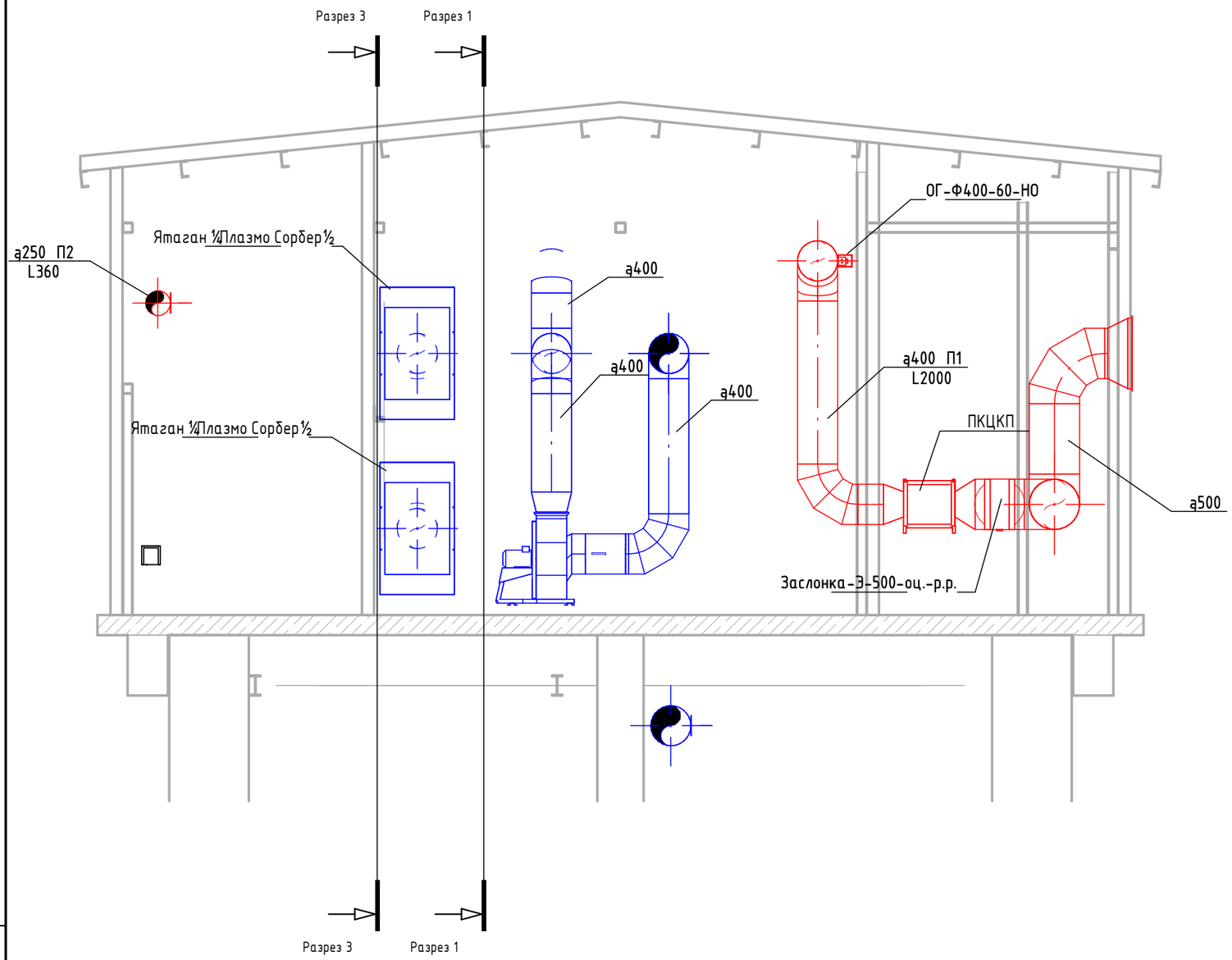

Разрез 3 - 3 (1 : 50)

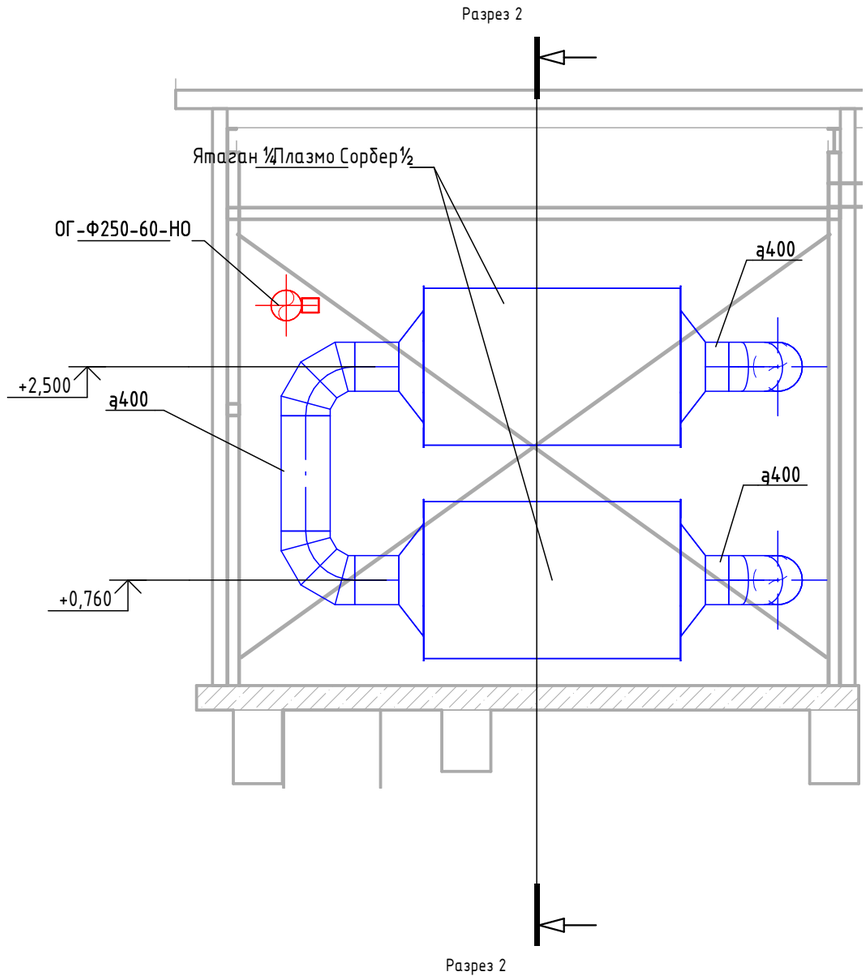

Взам. инв. №	
Подп. и дата	
Инв. № подл.	

Изм.	Кол.уч.	Лист	№док.	Подп.	Дата
Разработал		Инсенбаев			
ГИП		Инсенбаев			
Проверил		Токтамисов			
Н.контр.		Аведьян			

RPG-001-2 - ОВ

Реконструкция канализационной насосной станции КНС-4А (3 мкр.Авангард) г.Атырау

Отопление вентиляция.

Стадия	Лист	Листов
РП	7	

Разрез 2-2

ТОО "Rise Project Group"

Формат А3А

Поз.	Наименование и техническая характеристика	Тип, марка, обозначение документа, опросного листа	Код изделия	Завод изготовитель	Ед. изме-ре-ния	Кол-во	Масса 1 ед., кг.	Примечание
	Отопление		Оборудование					
1	Обогреватель взрывозащищенный ОВЭ-4-2,0	ЭВУС-2,0	ОВЭ-4-2,0		шт.	7	0	
	Вентиляция							
4	Фильтр Ятаган ¼Плазмо Сорбер½с активированным углем. Фильтр предварительной очистки F7 класса Q=3000м3/ч	Ятаган ¼Плазмо Сорбер½		Ятаган	шт.	1		
5	Турбодефлектор ТД-400	ТД-400			шт	2	30,9	
В1	Взрывозащищенный вентилятор радиальный алюминиевом корпусе L=3000м3/ч, Н690Па	ВЦ 4-75-2,5		NED	шт.	2	55	
П1	Камера подчи воздуха с электрическим нагревателем (Qнаргев.=15кВт) и вентилятором подачи воздуха L=3000м3/ч, Н=320Па, подной автоматикой	ПКЦКП		NED	шт.	2		
П2	Круглый воздуховод из нержавеющей стали AISI 316, Ý 250мм				м.	16,7		δ=0.8 мм
В1	Круглый воздуховод из нержавеющей стали AISI 316, Ý 315мм				м.	12,0		δ=0.8 мм
<варианты>	Круглый воздуховод из нержавеющей стали AISI 316, Ý 400мм				м.	32,9		δ=0.8 мм
П1	Круглый воздуховод из нержавеющей стали AISI 316, Ý 500мм				м.	0,8		δ=0.8 мм
<варианты>	Круглый воздуховод из нержавеющей стали AISI 316, Ý 630мм				м.	3,9		δ=0.8 мм
	Воздушный клапан общего назначения круглый Ф315 мм.	ДК-Ф315			шт.	1		
	Воздушный клапан общего назначения круглый Ф400 мм.	ДК-Ф400			шт.	2		
	Воздушный клапан общего назначения круглый Ф630 мм.	ДК-Ф630			шт.	2		
	Заслонка круглого сечения с электрическим приводом из оцинкованной стали с сеткой безопасности, Ду500мм	Заслонка-Э-500-оц.-р.р.		НЕВАТОМ	шт.	2		
	Клапан противопожарный, нормально открытый, с электроприводом с возвратной пружиной, предел огнестойкости 60 мин. Ф250 мм	ОГ-Ф250-60-НО			шт.	1		
	Клапан противопожарный, нормально открытый, с электроприводом с возвратной пружиной, предел огнестойкости 60 мин. Ф315 мм	ОГ-Ф315-60-НО			шт.	1		
	Клапан противопожарный, нормально открытый, с электроприводом с возвратной пружиной, предел огнестойкости 60 мин. Ф400 мм	ОГ-Ф400-60-НО			шт.	2		

Взам. инв. №

Подп. и дата

Инв. № подл.

Изм.	Кол.уч.	Лист	№док.	Подп.	Дата
Разработал		Инсенбаев			
ГИП		Инсенбаев			
Проверил		Токтамисов			
Н.Контр.		Аведьян			

RPG-001-2 - ОВ.СО

Спецификация оборудования, изделий и материалов

Стадия	Лист	Листов
РП	1.	

ТОО "Rise Project Group"

Формат А3А

Поз.	Наименование и техническая характеристика	Тип, марка, обозначение документа, опросного листа	Код изделия	Завод изготовитель	Ед. изме-ре-ния	Кол-во	Масса 1 ед., кг.	Примечание
	Вентиляционные канальные решетки из алюминия с управлением потока водуха в комплекте с регулирующим клапаном 400x200мм	РАГ 400x200			шт.	7		
	Вентиляционные канальные решетки из алюминия с управлением потока воздуха 400x200мм	РАГ 400x200			шт.	7		
	Прямоугольная наружная решетка, из оцинкованной стали с сеткой безопасности 700x500	PH-RAL6029-600x500			шт	2	0	
	Заглушка из нержавеющей стали AISI 316 с уплотнитнениями для круглого воздуховода250д				шт.	1		
	Заглушка из нержавеющей стали AISI 316 с уплотнитнениями для круглого воздуховода315д				шт.	1		
	Заглушка из нержавеющей стали AISI 316 с уплотнитнениями для круглого воздуховода400д				шт.	4		
	Заглушка из нержавеющей стали AISI 316 с уплотнитнениями для круглого воздуховода500д				шт.	2		
	Отвод круглого воздуховода из нержавеющей стали AISI 316 с уплотнитнениями90¹250д-250д				шт.	3		
	Отвод круглого воздуховода из нержавеющей стали AISI 316 с уплотнитнениями<варианты>315д-315д				шт.	5		
	Отвод круглого воздуховода из нержавеющей стали AISI 316 с уплотнитнениями90¹400д-400д				шт.	14		
	Отвод круглого воздуховода из нержавеющей стали AISI 316 с уплотнитнениями90¹500д-500д				шт.	1		
	Переход круглого сечения из нержавеющей стали AISI 316 с уплотнитнениями450д-400д, L=50				шт.	2		
	Крепежные детали из нержавеющей стали AISI 316				кг	91		

Взам. инв. №

Подп. и дата

Инв. № подл.

Изм.	Кол.уч.	Лист	№док.	Подп.	Дата

RPG-001-2 - ОВ.СО

Лист 2.

Формат А3А