ЖШС «Rise Project Group» Қазақстан
Республикасы, Атырау облысы,
Атырау қаласы, л.Белинского,9

ТОО «Rise Project Group» Республика
Казахстан, Атырауская область,
г. Атырау, ул.Белинского,9

Гос. лицензия ГСЛ №08277 от 22.10.2020

Реконструкция канализационной насосной станции КНС-4А (3 мкр.Авангард) г.Атырау

Пожарная сигнализация

Том 2

RPG-01-2-ПС

г. Атырау 2024 г.

ТОО «Rise Project Group»

ГСЛ №08277 от 22.10.2020г.

Реконструкция канализационной насосной станции КНС-4А (3 мкр.Авангард) г.Атырау

ТОМ 2
Пожарная сигнализация

RPG-01-2-ПС

ГИП		Инсенбаев А.Р.
Директор		Аведьян О.С.

г. Атырау 2024 г.

Взам. инв. №

Подп. и дата

Инв. № подл.

Копировал

Формат А4

ПРИБОРЫ ПРИЕМНО-КОНТРОЛЬНЫЕ И УПРАВЛЕНИЯ ОХРАННО-ПОЖАРНЫЕ

ГРАНИТ™ - 5

Назначение

Приборы приёмно-контрольные и управления охранно-пожарные Гранит-3, Гранит-5, Гранит-8, Гранит-12 (далее – прибор или ППКУОП) предназначены для охраны различных объектов, оборудованных электроконтактными и токопотребляющими охранными и пожарными извещателями.

Рекомендуется применять охранные и пожарные извещатели производства ООО НПО «Сибирский Арсенал»:

- *охранные оптико-электронные «Рапид» вар.1,2,4,5, «Рапид-3» вар.1,2, «Рапид-10» вар.1,2, «Рапид Эк»;*
- *охранные магнитоконтактные ИО102-32 «ПОЛЮС-2»;*
- *охранные звуковые (разбития стекла) «СОНАР», «СОНАР-2»;*
- *пожарные ручные ИП535-8-А;*
- *пожарные тепловые ИП101-1А-А1/А3 и ИП101-3А-А3R;*
- *пожарные дымовые ИП212-63 «ДАНКО» и ИП212-63М «ДАНКО вариант 2».*

Все эти изделия прошли тестирование на функционирование в составе одной системы. Гарантируется полная электромагнитная и функциональная совместимость выпускаемого оборудования.

Возможна работа прибора с извещателями других производителей, имеющих аналогичные выходные характеристики.

Дополнительно следует приобрести аккумуляторную батарею ёмкостью 7 или 4,5 А ч (12 В) или внешний источник питания 12 В (далее – ИП), а так же световые и звуковые оповещатели.

В качестве внешнего ИП рекомендуется использовать источники бесперебойного электропитания с напряжением +12 В производства ООО НПО «Сибирский Арсенал», например, *«Парус 12-1П» исп.1, «Парус 12-1П» исп.2, «Парус 12-2П», «Парус 12-4,5М», выходные* электрические параметры которых полностью совместимы с требуемыми для электропитания прибора.

ВНИМАНИЕ! Эксплуатация прибора при питании от сети 220 В без аккумуляторной батареи не допускается.

Особенности прибора

- В зависимости от исполнения позволяет подключить 3, 5, 8 или 12 шлейфов сигнализации (ШС) с функциями охранных или пожарных;
- Наличие выходов и органов управления оповещением при пожаре;
- Гибкость настройки: прибор имеет 7 стандартных тактик применения, а при использовании программного обеспечения (ПО) конфигуратор «ArsProg Гранит» (далее – Конфигуратор), Вы сами определяете наиболее подходящую для Вас конфигурацию прибора;
- Возможность передачи тревожных извещений «Пожар2», «Пожар1» и «Тревога» на пульт централизованного наблюдения по двум каналам путем размыкания «сухих» контактов выходных реле («ПЦН1» и «ПЦН2») или организации автономной работы прибора;
- Управление прибором (постановка/снятие/перепостановка) осуществляется:
  - электронными ключами Touch Memory через порт ТМ (поставляются в комплекте – п.1.3);
  - кнопками «1»…«3/5/8/12» на панели индикации и управления прибора;
  - прибором можно также управлять proximity-картами, набором цифрового кода кнопками, брелоками и/или ключами ТМ с помощью считывателя «Портал» производства ООО НПО «Сибирский Арсенал» (приобретается отдельно). С более подробной информацией о считывателях Вы можете ознакомиться в соответствующих руководствах по эксплуатации на нашем сайте: http://www.arsenal-npo.ru/ в разделе «Документация».
  ВНИМАНИЕ! Считыватель «Портал» требует питания 12 В.
- Количество ключей управления (ключи ТМ, proximity-карты, цифровые коды, брелоки, далее – идентификаторы или ключи) – до 64 шт.;
- Запуск оповещения о пожаре осуществляется:
  - автоматически, при определении события «Пожар2» и, опционально, «Пожар1» в пожарном ШС;
  - вручную с панели индикации и управления прибора (кнопка «ПУСК»);
  - дистанционно, с помощью устройства дистанционного пуска (УДП), включенного в линию «УДП».
- Три выхода оповещения типа «открытый коллектор» (далее – ОК): «ЛМП» («Лампа»), «СИР» («Сирена») и «ОПВ» («Оповещение о пожаре», далее – «Оповещение») и выход оповещения типа «сухие» контакты реле: «ПЦН3»;
- Автоматический контроль соединительных линий (далее – СЛ) выходов оповещения «ЛМП», «СИР», «ОПВ», входа «УДП» и, опционально, входа «ТМ» на обрыв и короткое замыкание;
- Выход контроля неисправностей и контроля тампера типа «сухие» контакты реле: «ПЦН4»;
- Наличие функций «Автовозврат» и «Тихая тревога» для охранных ШС (опционально);
- Парольная защита органов управления прибора от несанкционированного доступа;
- Возможность обновления прошивки прибора;
- Наличие неотключаемого выхода +12 В для питания извещателей и оповещателей;
- Встроенный источник бесперебойного питания – аккумуляторная батарея (далее – АБ);
- Автоматический переход на питание от АБ при отключении сети 220 В, и обратно, при восстановлении питания 220 В. Сигнал «Тревога» при этом не выдается;
- При полном отключении электропитания (220 В и АБ) прибор запоминает состояние ШС;
- Возможность электропитания прибора от внешнего источника питания +12 В.

Прибор предназначен для установки внутри охраняемого объекта и рассчитан на круглосуточный режим работы. Конструкция прибора не предусматривает его эксплуатацию в условиях воздействия агрессивных сред и во взрывоопасных помещениях.

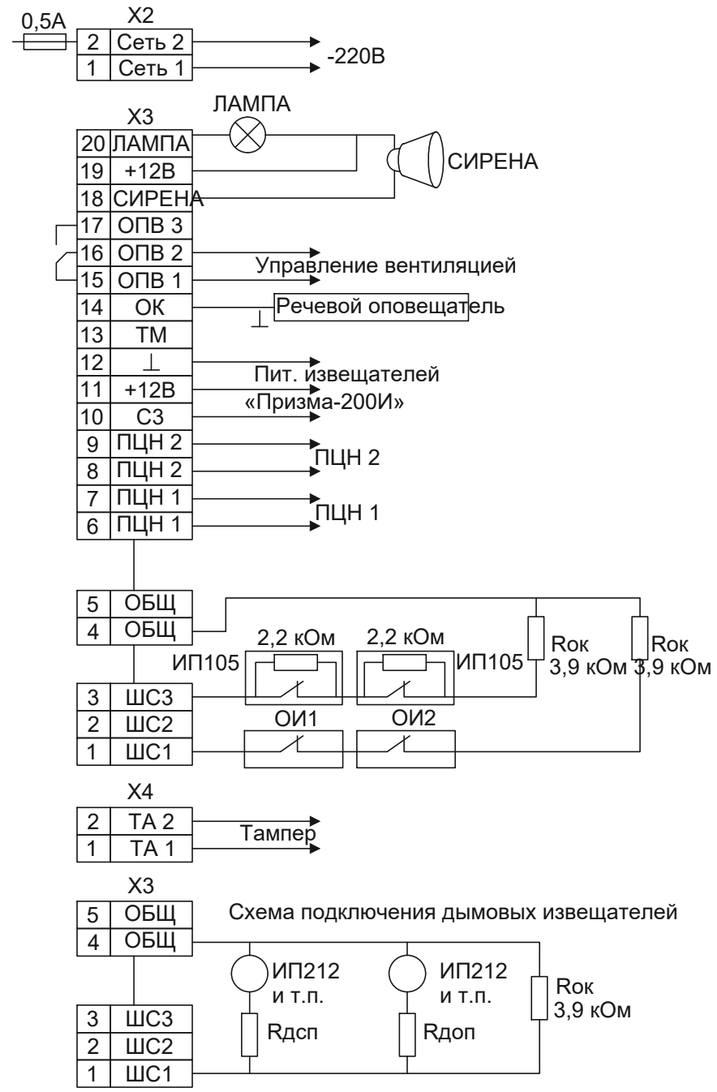

						RPG-001-2-ПС		
						Реконструкция канализационной насосной станции КНС-4А (3 мкр.Авангард) г.Атырау		
Изм.	Кол.уч.	Лист	№док.	Подп.	Дата			
Разработал		Пак				Пожарная сигнализация	Стадия	Лист / Листов
							РП	1
Гип		Инсенбаев						
Проверил		Токтамисов				Схемы подключений	ТОО «Rise Project Group»	
Н.контр.		Аведьян						

Формат А3

ИЗВЕЩАТЕЛИ ПОЖАРНЫЕ РУЧНЫЕ ЭЛЕКТРОКОНТАКТНЫЕ

ИПР 513-10, ИПР 513-10 исп.1

1 Основные сведения об изделии

1.1 Извещатели пожарные ручные электроконтактные ИПР 513-10 и ИПР 513-10 исп.1 (далее – ИПР) предназначены для ручного включения сигнала «Пожар» в системах противопожарной защиты и охранно-пожарной сигнализации.

1.2 ИПР маркируются товарным знаком по свидетельствам №238392 (РУБЕЖ) и №255428 (RUBEZH).

1.3 Питание ИПР 513-10 и передача сигнала «Пожар» осуществляются по двухпроводному шлейфу сигнализации (ШС) и сопровождается включением оптического индикатора при срабатывании ИПР.

1.4 Питание ИПР 513-10 исп.1 осуществляется от приемно-контрольного прибора или источника питания через Rопр, при включении по четырехпроводной схеме. Токоограничительный резистор Rопр входит в комплект поставки.

1.5 ИПР предназначены для круглосуточной и непрерывной работы.

ЗАПРАЩАЕТСЯ РАЗРЕШАЕТСЯ ПОДКЛЮЧАТЬ ИЗВЕЩАТЕЛЬ К ПРИЕМНО-КОНТРОЛЬНЫМ ПРИБОРАМ И К АВТОНОМНЫМ ИСТОЧНИКАМ ПИТАНИЯ БЕЗ ЭЛЕМЕНТОВ, ОГРАНИЧИВАЮЩИХ ТОК В РЕЖИМЕ «ПОЖАР» ДО 20 мА.

1.6 ИПР рассчитаны на непрерывную эксплуатацию при:
– температуре окружающей среды от минус 40 до плюс 60 °С;
– максимальной относительной влажности воздуха (93 ± 2) %, без образования конденсата.

2 Основные технические данные

2.1 Электрическое питание ИПР осуществляется постоянным напряжением величиной от 9 до 30 В.

2.2 Ток, потребляемый ИПР в дежурном режиме, не более 50 мкА при напряжении 20 В.

2.3 Допустимый ток, коммутируемый «сухими контактами» ИПР 513-10 исп.1 при напряжении до 30 В постоянного тока и до 125 В переменного тока, не более 1 А.

2.4 Сопротивление ИПР в режиме «Пожар» – 500 Ом при токе 20 мА.

2.5 Для информации о режимах работы ИПР и состояния ШС предусмотрен оптический индикатор красного цвета. В дежурном режиме осуществляется контроль состояния ШС.

При исправности ШС индикатор мигает 1 раз в (3 – 8) с.

В режиме «Пожар» индикатор постоянно светится.

2.6 Усилие нажатия на приводной элемент (кнопку) свыше 15 Н приводит к печати со стороны. Срабатывание извещателя происходит при нажатии на кнопку с усилием свыше 25 Н.

2.7 Габаритные размеры ИПР – не более 88 × 85 × 43 мм.

2.8 Масса ИПР – не более 150 г.

2.9 Степень защиты, обеспечиваемая оболочкой ИПР – IP41 по ГОСТ 14254-2015.

2.10 Средняя наработка на отказ – не менее 60000 ч.

2.11 Средний срок службы – 10 лет.

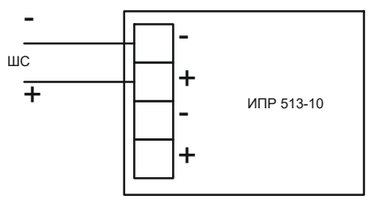

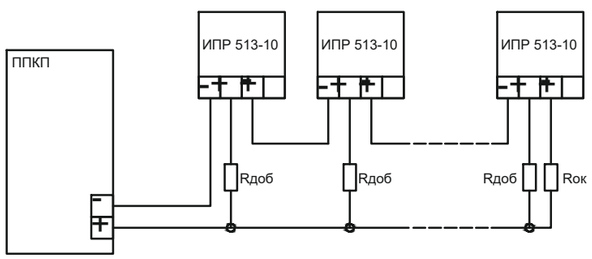

ОПОВЕЩАТЕЛЬ ОХРАННО-ПОЖАРНЫЙ СВЕТОВОЙ «ЯНТАРЬ С»

1. Назначение
1.1. Оповещатель относится к техническим средствам оповещения и управления эвакуацией пожарным. Оповещатель предназначен для информирования, оповещения и регулирования поведения человека, в случае возникновения пожара, текстовой или символьной информацией расположенной на нем. Оповещатель используется на путях эвакуации для обозначения направления движения к эвакуационному выходу.
1.2 Оповещатель рассчитан на круглосуточную непрерывную работу.
1.3 Оповещатель предназначен для работы с приемно-контрольными приборами с напряжением шлейфа 12 В.

2. Основные технические данные и характеристики
2.1 Питание оповещателя осуществляется от источника постоянного тока напряжением 12 В.
2.2 Ток потребления не более - 25 мА.
2.3 Масса оповещателя, г не более 350
2.4 Габаритные размеры оповещателя, мм не более 105х305х25
2.5 Степень защиты корпуса ГОСТ 14254–96 IP 41
2.6 Цвет корпуса оповещателя – белый. По специальному заказу потребителя - любой.
2.7 Средний срок службы оповещателя не менее 10 лет.

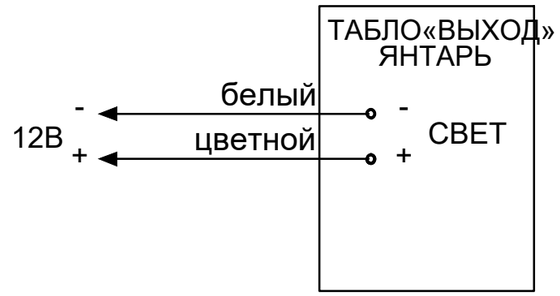

Изм.	Кол.уч.	Лист	№док.	Подп.	Дата	RPG-001-2-ПС
						Реконструкция канализационной насосной станции КНС-4А (3 мкр.Авангард) г.Атырау
Разработал		Пак				Пожарная сигнализация — Стадия: РП; Лист: 2; Листов:
Гип		Инсенбаев				
Проверил		Токтамисов				Схемы подключений — ТОО «Rise Project Group»
Н.контр.		Аведьян				

Формат А3

ИЗВЕЩАТЕЛЬ ПОЖАРНЫЙ ДЫМОВОЙ ОПТИКО-ЭЛЕКТРОННЫЙ ИП 212-141

1 Основные сведения об изделии

1.1 Извещатель пожарный дымовой оптико-электронный ИП 212-141 (далее – извещатель) предназначен для обнаружения загораний, сопровождающихся появлением дыма малой концентрации в закрытых помещениях различных зданий и сооружений.

1.2 Извещатель маркируется товарным знаком по свидетельству № 577512 (RUBZEK).

1.3 Извещатель предназначен для круглосуточной и непрерывной работы со следующими приемно-контрольными приборами (далее – прибор):

– приборами охранно-пожарными ППКОП 0104065-20-1 «Сигнал-20»;
– приборами охранно-пожарными Гранд Магистр;
– приборами охранно-пожарными Гранит;
– любыми другими приборами, обеспечивающими напряжение питания в шлейфе сигнализации (далее – ШС) в диапазоне от 9 до 30 В и воспринимающими сигнал «Пожар» в виде скачкообразного уменьшения внутреннего сопротивления извещателя в прямой полярности до величины не более 1000 Ом.

1.4 Извещатель рассчитан на непрерывную эксплуатацию в закрытых помещениях при температуре окружающей среды от минус 30 °С до плюс 55 °С и относительной влажности воздуха до 93 %, без образования конденсата.

2 Основные технические данные

2.1 Чувствительность извещателя соответствует задымленности окружающей среды, ослабляющей световой поток, в пределах от 0,05 до 0,2 дБ/м.

2.2 Инерционность срабатывания извещателя – не более 9 с.

2.3 Электрическое питание извещателя осуществляется постоянным напряжением величиной от 9 до 30 В, номинальное напряжение питания 12 В или 24 В, с возможной пересылкой питающего напряжения длительностью до 100 мс и перерывом повторения не менее 0,7 с.

2.4 Потребляемый ток при напряжении питания 20 В – не более 45 мкА.

2.5 Габаритные размеры извещателя:
– не более ø 94 × 37 мм (без базового основания);
– не более ø 94 × 46 мм (с базовыми основаниями V1.04, V1.05, V1.14, V1.24);
– не более ø 142 (по фланцу) × 69 мм (с базовыми основаниями V2.04, V2.05, V2.14, V2.24).

2.6 Масса извещателя:
– не более 0,18 кг (без базового основания);
– не более 0,21 кг (с базовыми основаниями V1.04, V1.05, V1.14, V1.24);
– не более 0,25 кг (с базовыми основаниями V2.04, V2.05, V2.14, V2.24).

2.7 Степень защиты, обеспечиваемая оболочкой извещателя, по ГОСТ 14254-2015 – IP30.

2.8 Средний срок службы – 10 лет.

2.9 Средняя наработка до отказа – не менее 60000 ч.

2.10 Вероятность возникновения отказа, приводящего к ложному срабатыванию за 1000 ч работы, не более 0,01.

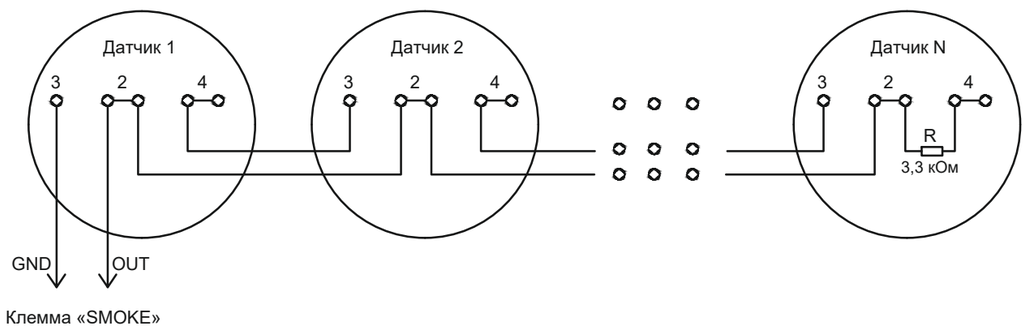

ОПОВЕЩАТЕЛИ ОХРАННО-ПОЖАРНЫЕ КОМБИНИРОВАННЫЕ

МАЯК-12-КП, МАЯК-24-КП

ТУ 4372-001-49518441-99

1. Назначение

Оповещатели охранно-пожарные комбинированные МАЯК-12-КП, МАЯК-24-КП (далее – «изделия») предназначены для выдачи световых и звуковых сигналов на объектах, оснащенных охранно-пожарной сигнализацией.

2. Технические характеристики

Модификация	МАЯК-12-КП	МАЯК-24-КП
Напряжение питания постоянного тока, В	$12^{+1,8}_{-3,0}$	$24^{+3,6}_{-6,0}$
Номинальный ток потребления, мА - светового оповещателя - звукового оповещателя	25±2,5 50±5,0	
Уровень звукового давления, дБ, не менее	105	
Время непрерывной работы в режиме «тревога»	не ограничено	
Степень защиты оболочки, IP	55	
Габаритные размеры, мм	100x80x42	
Масса, кг, не более	0,06	
Условия эксплуатации:		
диапазон рабочих температур, ºС	−30…+55	
относительная влажность воздуха при +25 ºС, %, не более	95	

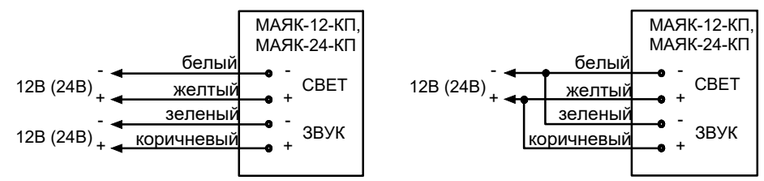

						RPG-001-2-ПС		
						Реконструкция канализационной насосной станции КНС-4А (3 мкр.Авангард) г.Атырау		
Изм.	Кол.уч.	Лист	№док.	Подп.	Дата			
Разработал		Пак				Пожарная сигнализация	Стадия	Лист	Листов
							РП	3	
Гип		Инсенбаев							
Проверил		Токтамисов				Схемы подключений	ТОО «Rise Project Group»		
Н.контр.		Аведьян							

Формат А3

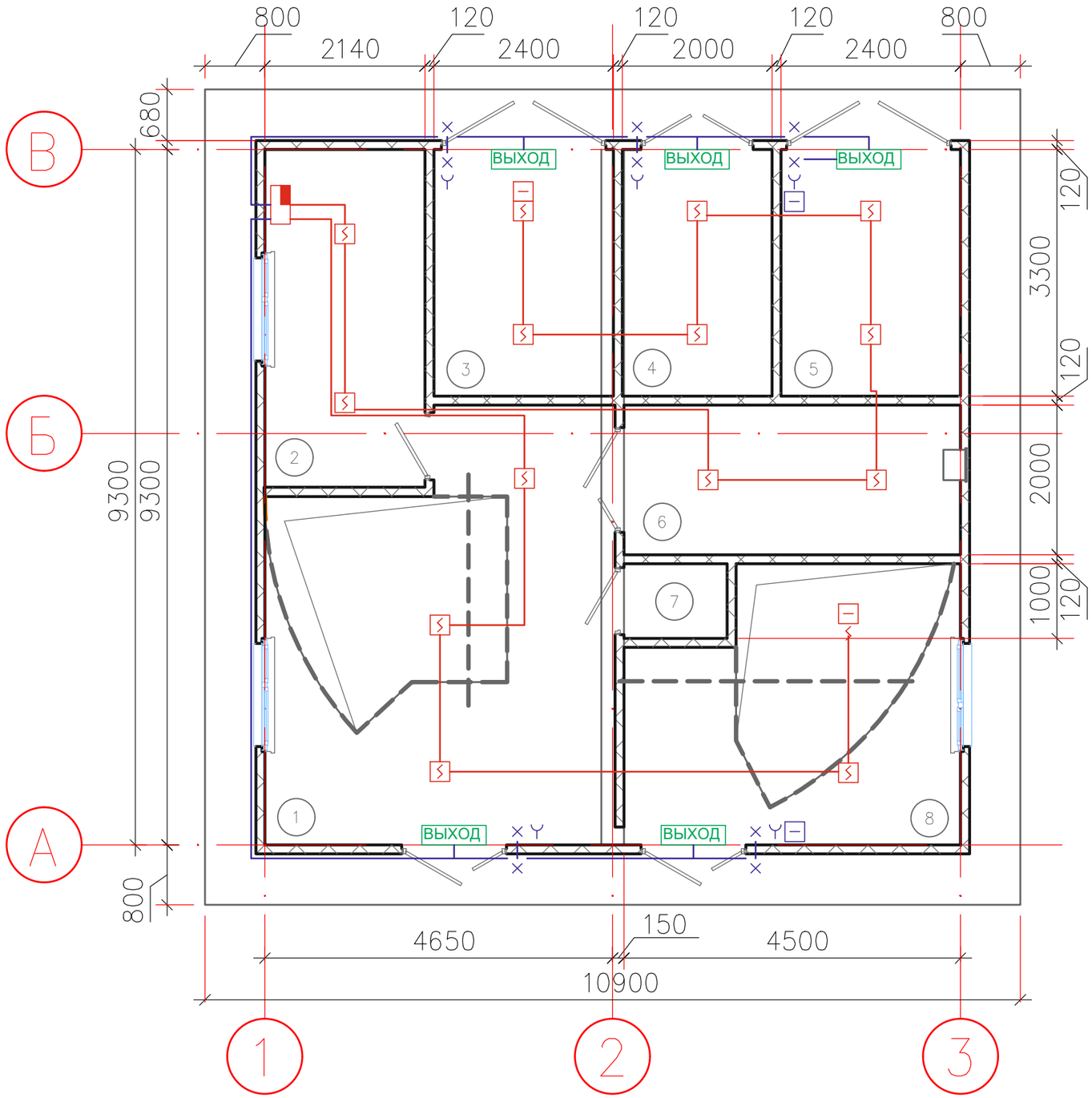

Экспликация помещений

Номер помещения	Наименование	Площадь, м2	Кат. помещения
01	Машинное отделение	32,57	
02	Приемный резервуар	32,57	
1	Машинное отделение	16,85	
2	Помещение ЭЛ и КИПиА	9,67	
3	Трансформаторная	7,92	
4	Щитовая	6,60	
5	Трансформаторная	7,92	
6	Венткамера	9,00	
7	Туалет	1,38	
8	Помещение обслуживания шахты приема	8,57	

Условные графические обозначения

	Прибор приемно-контрольный Гранит-5
	Извещатель пожарный дымовой ИП212-141
	Устройство оконечное шлейфа
ВЫХОД	Световое табло Янтарь С
	Устройство дистанционного пуска ИПР 513-10
	Оповещатель комбинированный (светозвуковой) Маяк 12КП
	Кабель КСПВ 2х0,5мм
	КСВВНГ(А)-LS 6х0,5мм

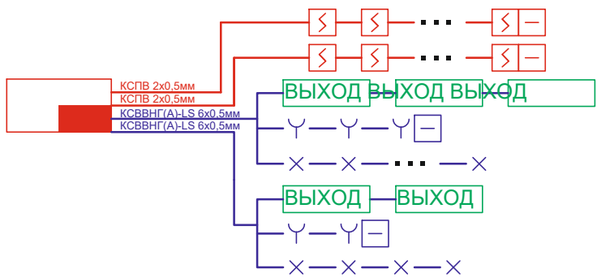

Изм.	Кол.уч.	Лист	№док.	Подп.	Дата	RPG-001-2-ПС
Разработал		Пак				Реконструкция канализационной насосной станции КНС-4А (3 мкр.Авангард) г.Атырау
Гип		Инсенбаев				Пожарная сигнализация — Стадия: РП; Лист: 4; Листов:
Проверил		Токтамисов				Пожарная сигнализация Оповещение о пожаре — ТОО «Rise Project Group»
Н.контр.		Аведьян				

Формат А3

Позиция	Наименование и техническая характеристика	Тип, марка, обозначение документа опросного листа	Код оборудования, изделия, материала	Завод изготовитель	Единица измерения	Коли-чество	Масса единицы	Примечание
	Прибор приемно-контрольный и управления охранно-пожарный Гранит-5				шт.	1		
	Извещатель пожарный ручной электроконтактный ИПР 513-10				шт.	5		
	Оповещатель охранно-пожарный световой «ЯНТАРЬ»				шт.	5		
	Извещатель пожарный дымовой оптико-электронный ИП 212-141				шт.	15		
	Оповещатели охранно-пожарные комбинированные МАЯК-12-КП, МАЯК-24-КП				шт.	10		
	Кабель-канал пластиковый 20х10				м.	70		
	Кабель КСПВ 2х0,5мм				м.	70		
	КСВВНГ(А)-LS 6х0,5мм				м.	90		
	Гофра ∅16				м.	90		

Изм.	Кол.уч.	Лист	№док.	Подп.	Дата	RPG-001-2-ПС.СО
						Реконструкция канализационной насосной станции КНС-4А (3 мкр.Авангард) г.Атырау
Разработал		Пак				Пожарная сигнализация
Гип		Инсенбаев				Стадия: РП; Лист: 1; Листов:
Проверил		Токтамисов				Спецификация оборудования, изделий и материалов
Н.контр.		Аведьян				ТОО «Rise Project Group»

Формат А3