ХТ ПТ «Мекен и компания»
ГСЛ №19022555

Заказчик:

«Строительство пешеходного тротуара по ул. Т. Борикулакова пос. Айтеке би, Казалинского района, Кызылординской области»

Альбом

Архитектурно-строительная часть

г.Кызылорда, 2023г.

ХТ ПТ «Мекен и компания»
ГСЛ №19022555

Заказчик:

«Строительство пешеходного тротуара по ул. Т. Борикулакова пос. Айтеке би, Казалинского района, Кызылординской области»

Альбом

Архитектурно-строительная часть

ГИП **Жусупов Б.**

г.Кызылорда, 2023г.

ОБЩИЕ УКАЗАНИЯ

Рабочий проект: "Строительство пешеходного тротуара по ул. Т. Борикулакова пос. Айтеке би, Казалинского района, Кызылординской области" разработан на основании:

- АПЗ, задания на проектирование утвержденного заказчиком.

Природные условия строительства:

- климатический район - IV г ;
- вес снегового покрова - 80 кгс/м2;
- скоростной напор ветра - 56 кгс/м2;
- температура наиболее холодных суток - -27.1^{0}С;
- температура наиболее холодной пятидневки - -23.44^{0}С;
- сейсмичность района - 6 баллов.

Проектные решения.

Проектом предусмотрено установка пешеходного мостика размером в плане 1500х5500мм.

Мостик выполнено из деревянной доски по несущим металлическим швеллерам.

Предусмотрено металлическое ограждение высотой 1,1м.

Фундаменты под швеллера - монолитные ж/бетонное из бетона кл. С12/15, армированная арматурой Ø12 А-400. Подготовка под фундаментов щебень пропитанная битумом до насыщения - 100мм.

Ведомость чертежей основного комплекта АС

Лист	Наименование	Примечание
АС-1	Общие данные	
АС-2	План пешеходного мостика. Разрез 1-1, 2-2. Спецификация	
АС-3	Фундамент Фм-1. Разрез 1-1. Спецификация	

						Заказ:		-АС
						"Строительство пешеходного тротуара по ул. Т. Борикулакова пос. Айтеке би, Казалинского района, Кызылординской области"		
Изм.	Кол.уч.	Лист	№док.	Подп.	Дата			
ГИП		Жусупов Б.					Стадия	Лист	Листов
Исполнитель		Больтекова Г.					РП	1	
						Общие данные	ХТ ПТ "Мекен и К" г.Кызылорда, 2023г.		

План пешеходного мостика

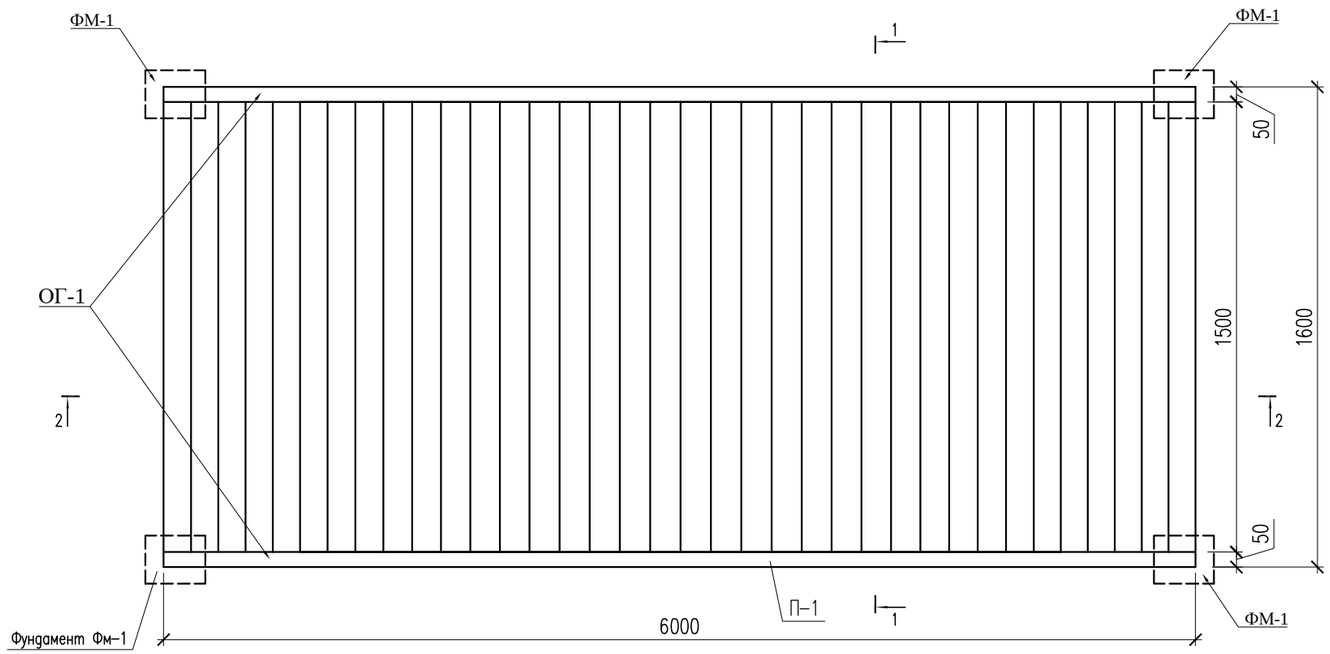

Разрез 1–1

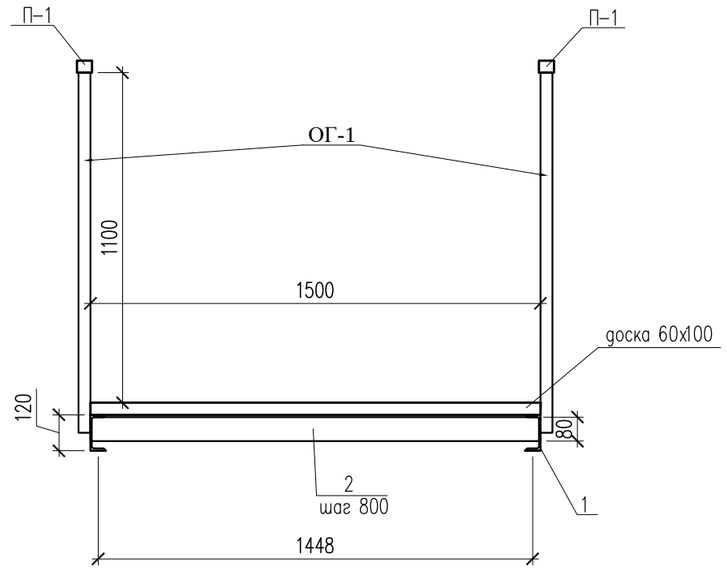

Разрез 2–2

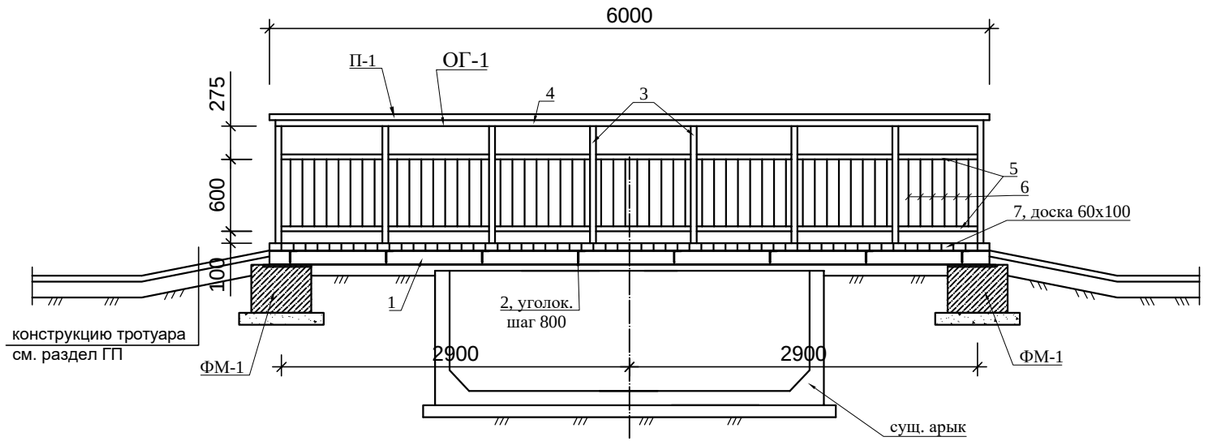

СПЕЦИФИКАЦИЯ КОНСТРУКТИВНЫХ ЭЛЕМЕНТОВ

Поз.	Обозначение	Наименование	Кол.-во, шт.	Масса ед., кг	Приме-чание
1	ГОСТ 8240-97	Швеллер №18, L=6000мм	2	97,80	195.60
2	ГОСТ 8510-93	Уголок 80х50х5, L=1500мм	8	6,74	53.88
ОГ-1		Ограждение металлическое	2		
3	ГОСТ 8639-82	Труба 40х3, L=1200мм	8	4,03	32.26
4	ГОСТ 8645-80	Труба 50х25х2, L=5900мм	1	12,80	12.80
5	ГОСТ 8645-80	Труба 40х30х2, L=5900мм	2	11,92	23.84
6	ГОСТ 2591-88	Квадрат 8х8, L=560мм	54	0,28	15.18
7	ГОСТ 8486-86*Е	Доска деревянная 60х100, L=1500мм	60		0,54м3
П-1	ГОСТ 8486-86*Е	Брус 75х50, L=6000мм	2		0,045м3

1. Данный лист см. совместно с листом АС-3.
2. Монтажный шов - ручная электро-дуговая сварка по ГОСТ 5264-80* электродами Э42А.
3. Сварка стыков стержней ограждения по ГОСТ 14098-91.
4. Все металлические конструкции окрасить масляными красками за 2 раза.

Изм.	Кол.уч.	Лист	№док.	Подп.	Дата
ГИП		Жусупов Б.			
Исполнитель		Болтекова Г.			

Заказ: -АС

"Строительство пешеходного тротуара по ул. Т. Борикулакова пос. Айтеке би, Казалинского района, Кызылординской области"

ул. Т. Борикулакова

Стадия	Лист	Листов
РП	2	

План пешеходного мостика.
Разрез 1-1, 2-2.
Спецификация

ХТ ПТ "Мекен и К"
г.Кызылорда, 2023г.

Копировал Формат А3

Фундамент Фм-1

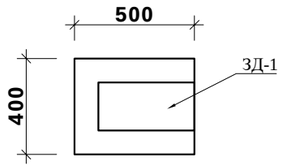

сеч. 1-1

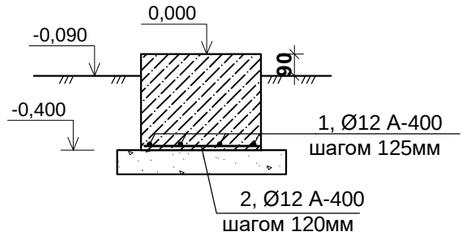

Поручень П-1

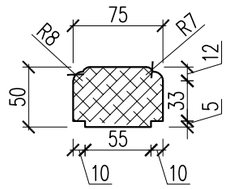

СПЕЦИФИКАЦИЯ КОНСТРУКТИВНЫХ ЭЛЕМЕНТОВ

Поз.	Обозначение	Наименование	Кол.-во, шт.	Масса ед., кг	Приме-чание
Фм-1		Монолитный фундамент	4		
1	ГОСТ 34028-2016	Арматура Ø12 А-400, L=350мм	4	0.31	1.24
2	ГОСТ 34028-2016	Арматура Ø12 А-400, L=450мм	3	0.40	1.20
	Материал	Бетон кл.С12/15, **F50, W4,** м3	0,08		на один ФМ
ЗД-1	серия 3.400.2-14.93 в.1	Закладной деталь М5-5, 300х200мм	4	4.53	

1. Подготовка под фундаментов: Щебень пропитанная битумом до насыщения - 100мм.
2. Бетон пониженной проницаемости марки W4 на сульфатостойком портландцементе.
3. Боковая гидроизоляция фундаментов: - обмазка горячим битумом за 2раза.

Изм.	Кол.уч.	Лист	№док.	Подп.	Дата
ГИП		Жусупов Б.			
Исполнитель		Больтекова Г.			

Заказ: -АС

"Строительство пешеходного тротуара по ул. Т. Борикулакова пос. Айтеке би, Казалинского района, Кызылординской области"

ул. Т. Борикулакова

Стадия	Лист	Листов
РП	3	

Фундамент Фм-1.
Разрез 1-1. Спецификация

ХТ ПТ "Мекен и К"
г.Кызылорда, 2023г.

Копировал Формат А3