Республика Казахстан
Кызылординская область

Заказчик: "Аппарат акима поселка Айтеке би"

ТОО "Мекен и Компания"

РАБОЧИЙ ПРОЕКТ

Строительство пешеходного тротуара по ул. Т. Борикулакова пос. Айтеке би, Казалинского района, Кызылординской области.

Генеральный план

г. Кызылорда 2023 г.

Республика Казахстан
Кызылординская область

Заказчик: "Аппарат акима поселка Айтеке би"

ТОО "Мекен и Компания"

РАБОЧИЙ ПРОЕКТ

Строительство пешеходного тротуара по ул. Т. Борикулакова пос. Айтеке би, Казалинского района, Кызылординской области.

Генеральный план

Диракторы Конысова Н.

г. Кызылорда 2023 г.

Ведомость основного комплекта рабочих чертежей

Обозначение	Наименование	Примечание
Том I	Общая пояснительная записка	
Том II	Генеральный план	
Том III	Проект организации строительства	
Том IV	Паспорт проекта	
Том V	Охрана окружающей среды	
Том VI	Сметная документация	

Ведомость основного комплекта чертежей марки ГП

Лист	Наименование	Примечание
1	Общие данные	
2	Ситуационная схема. Основные показатели	
3	Разбивочный план. План организация рельефа	М 1:500
4	Типовой поперечный профиль тротуара	
5	Конструкция тротуара	
6	Схема установки бортовых камней на въездах к жилым домам	

Ведомость ссылочных и прилагаемых документов

Обозначение	Наименование	Примечание
СН РК 3.01-01-2013 СП РК 3.01-101-2013	Градостроительство. Планировка и застройка городские и сельских населенных пунктов	
СН РК 3.03-01-2013 СП РК 3.03-101-2013	Автомобильные дороги	

Часть проекта выполнена в соответствии с действующими нормами и правилами и предусматривает мероприятия , обеспечивающие взрывопожарную и пожарную безопасность при эксплуатации объекта.

Главный инженер проекта Жусупов Б

ОБЩИЕ ДАННЫЕ

Генеральный план объекта разработан на основе:

1. Задания на проектирование, утвержденный заказчиком;
2. Топосъемки масштаба 1:1000 и инженерно-геологических изысканий, выполненной ТОО «ГорСервисПроект» 2023 года.

Система высот - условная, система координат - местная.

1. Описание существующего генерального плана

Строительство тротуаров проводится по адресу: Кызылординская область, Казалинский район, кент Айтеке би, улица Борикулакова. Рельеф участка ровный.

2. Планировочные решения

Проектом предусматриваются строительство тротуаров вдоль улицы Борикулакова.
Проектирование тротуарной сети предусмотрено по одной стороны улицы Борикулакова.
Ширина тротуара - 1.50 м.
Вид покрытия - покрытие из мелкозернистой асфальтобетонной смеси.
Установка бетонных бортовых камней марки - БР 100.20.8.

Технико-экономические показатели

№ П/П	Наименование показателей	Ед. изм.	В границе участка	% к общ. площ.	Примечание
1	Площадь участка:	м2	3745.0	100.00	
2	Площадь тротуара:	м2	3745.0	100.00	

Согласовано
Раздел АС Ахметов И
Взам. инв.№
Подпись и дата
Инв. № подл.

Изм.	Кол. уч.	Лист	№ док.	Подпись	Дата	-ГП		
						Строительство пешеходного тротуара по ул. Т. Борикулакова пос. Айтеке би, Казалинского района, Кызылординской области.		
ГИП		Жусупов Б			11.23	улица Борикулова	Стадия	Лист	Листов
Разраб.		Молдияр Н			11.23		РП	1	
Проверил		Жусупов Б			11.23	Общие данные	ХТ ПТ «Мекен и Компания» 2023г.		
Н.Контр.		Жусупов Б			11.23				

Ситуационная схема

ОСНОВНЫЕ ПОКАЗАТЕЛИ

– Проектируемый тротуар

Взам. инв.№	Подпись и дата	Инв. № подл.

Изм.	Кол. уч.	Лист	№ док.	Подпись	Дата	-ГП		
						Строительство пешеходного тротуара по ул. Т. Борикулакова пос. Айтеке би, Казалинского района, Кызылординской области.		
ГИП		Жусупов Б			11.23	улица Борикулова	Стадия	Лист	Листов
Разраб.		Молдияр Н			11.23		РП	2	
Проверил		Жусупов Б			11.23	Ситуационная схема	ХТ ПТ «Мекен и Компания» 2023г.		
Н.Контр.		Жусупов Б			11.23				

РАЗБИВОЧНЫЙ ПЛАН М 1:1000

ПЛАН ОРГАНИЗАЦИЯ РЕЛЬЕФА М 1:1000

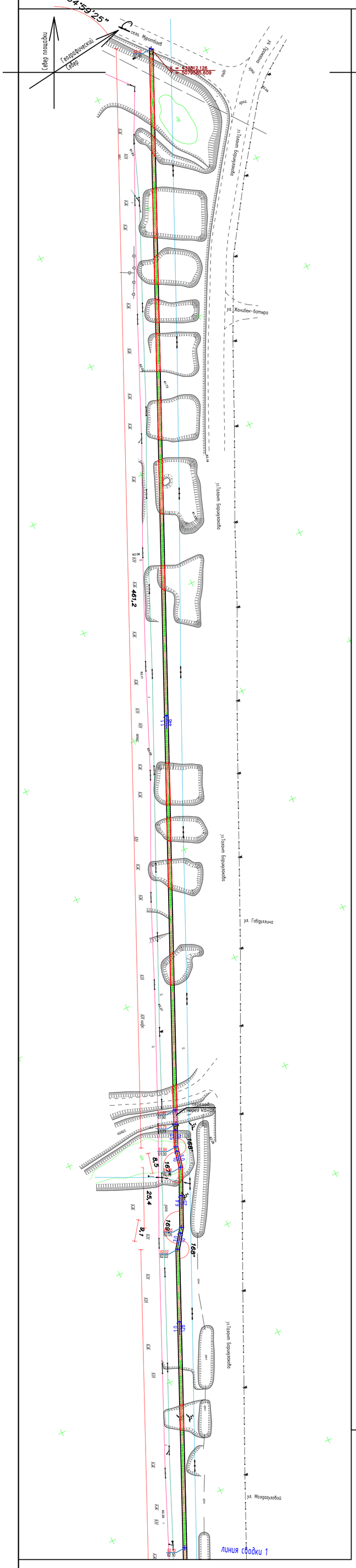

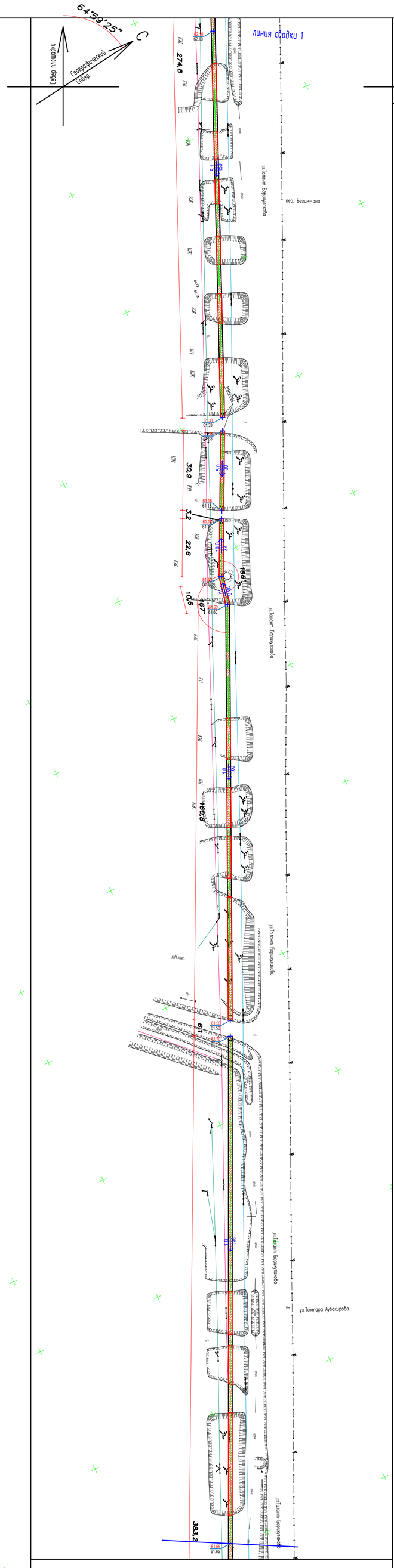

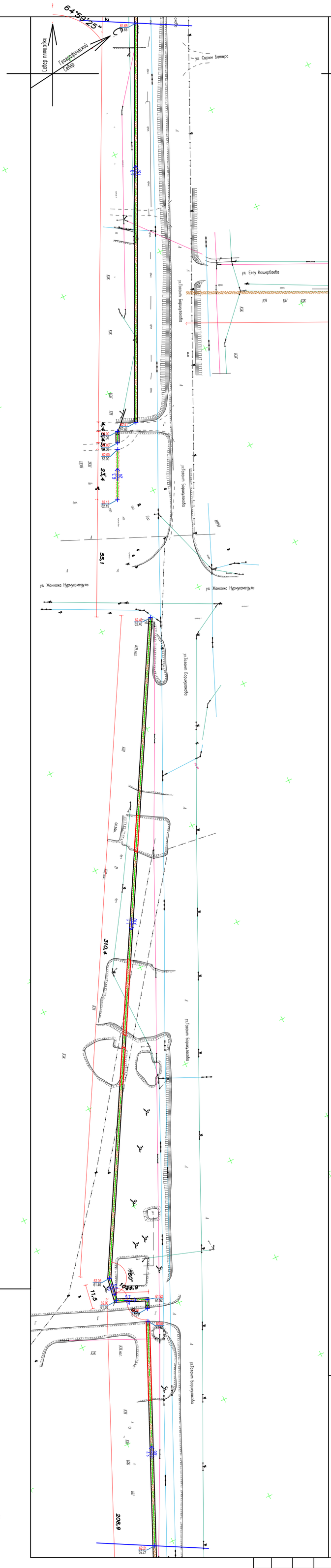

УСЛОВНЫЕ ОБОЗНАЧЕНИЯ

- КН — Существующие здания и сооружения
- Существующие опоры электроснабжения
- Проектируемое покрытие по тротуарам
- 100.50 — Проектная (красная)
- 100.00 — Существующая (черная)
- 5,1 / 49 — Продольный уклон в промилле / Протяжение данного уклона в метрах

Ведомость объемов работ по демонтажу

№	Наименование	Ед.изм.	Количество	Примечание
1	Засыпка песком шириной 2 метр. Высота - 0.7 м	м3	933	

Ведомость тротуаров, дорожек и площадок

Условное изображение	Наименование	Площадь покрытия, м2	Бортовой камень	
			Тип	Ед. изм.
	покрытие по тротуарам ТИП-1	3745 м²	БР 100.20.8	5001п.м.

Изм.	Кол. уч.	Лист	№ док.	Подпись	Дата
ГИП		Жусупов Б			11.23
Разраб.		Молдияр Н			11.23
Проверил		Жусупов Б			11.23
Н.Контр.		Жусупов Б			11.23

-ГП

Строительство пешеходного тротуара по ул. Т. Борикулакова пос. Айтеке би, Казалинского района, Кызылординской области.

улица Борикулова

Стадия	Лист	Листов
РП	3	

Разбивочный план
План организация рельефа

ХТ ПТ «Мекен и Компания» 2023г.

Взам. инв.№ | Подпись и дата | Инв.№ подл.

Типовой поперечный профиль тротуара

Тип 1

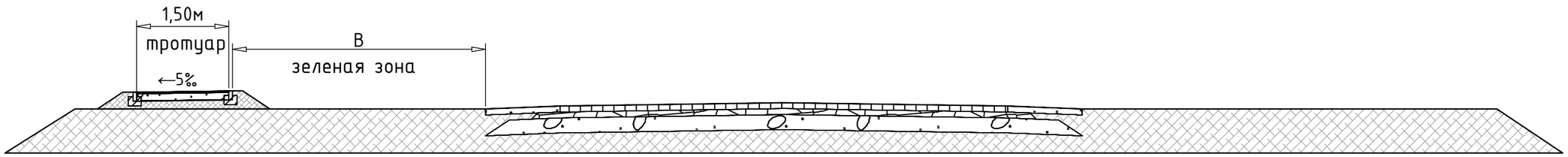

						-ГП		
Изм.	Кол. уч.	Лист	№ док.	Подпись	Дата	Строительство пешеходного тротуара по ул. Т. Борикулакова пос. Айтеке би, Казалинского района, Кызылординской области.		
ГИП		Жусупов Б			11.23	улица Борикулова	Стадия	Лист	Листов
Разраб.		Молдияр Н			11.23		РП	4	
Проверил		Жусупов Б			11.23	Типовой поперечный профиль тротуара	ХТ ПТ «Мекен и Компания» 2023г.		
Н.Контр.		Жусупов Б			11.23				

Взам. инв.№

Подпись и дата

Инв. № подл.

Конструкция тротуара

Тип 1

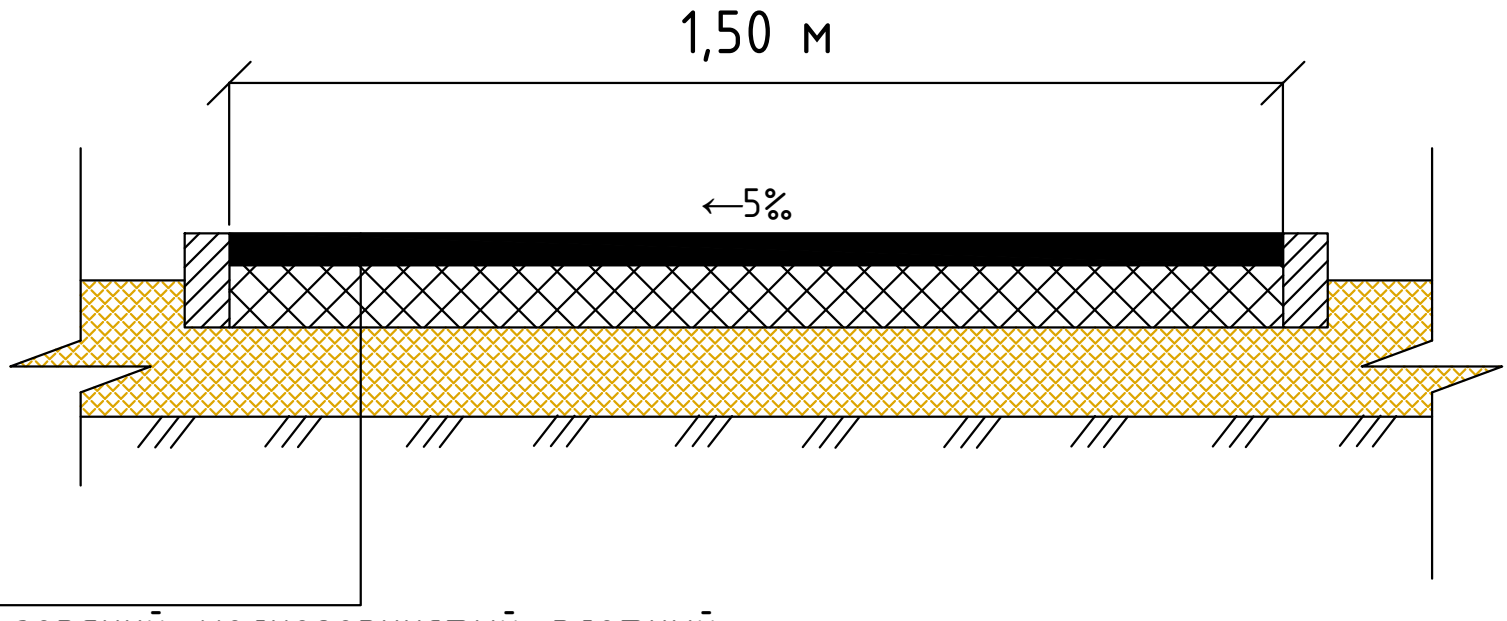

А/б горячий, мелкозернистый, плотный,	
марки II, тип Д, ГОСТ 9128-2009	- 4 см
Розлив битума, расход 0,0005 м2/т	
Гравийно-песчаная смесь по ГОСТ 23735-2014	- 20 см

Грунт земляного полотна

Гравийно-песчаная смесь
по ГОСТ 23735-2014 - 0.20 м

Схема установки бортовых камней (БР 100.20.8)

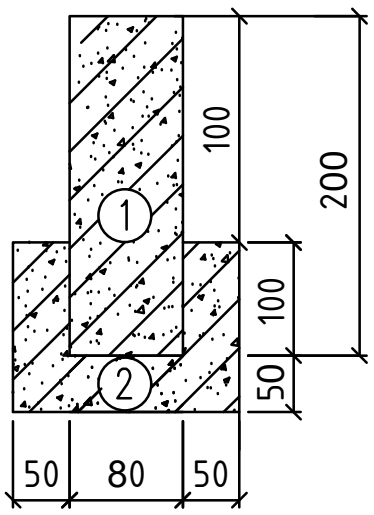

Условная обозначения:

1. Бортовой камень
2. Основание под бортовой камень М-200

Примечание: Бетонное основание заливается по всей длине бортовых камней

Взам. инв.№	Подпись и дата	Инв. № подл.

Изм.	Кол. уч.	Лист	№ док.	Подпись	Дата	-ГП		
						Строительство пешеходного тротуара по ул. Т. Борикулакова пос. Айтеке би, Казалинского района, Кызылординской области.		
ГИП		Жусупов Б			11.23	улица Борикулова	Стадия	Лист	Листов
Разраб.		Молдияр Н			11.23		РП	5	
Проверил		Жусупов Б			11.23	Конструкция тротуара	ХТ ПТ «Мекен и Компания» 2023г.		
Н.Контр.		Жусупов Б			11.23				

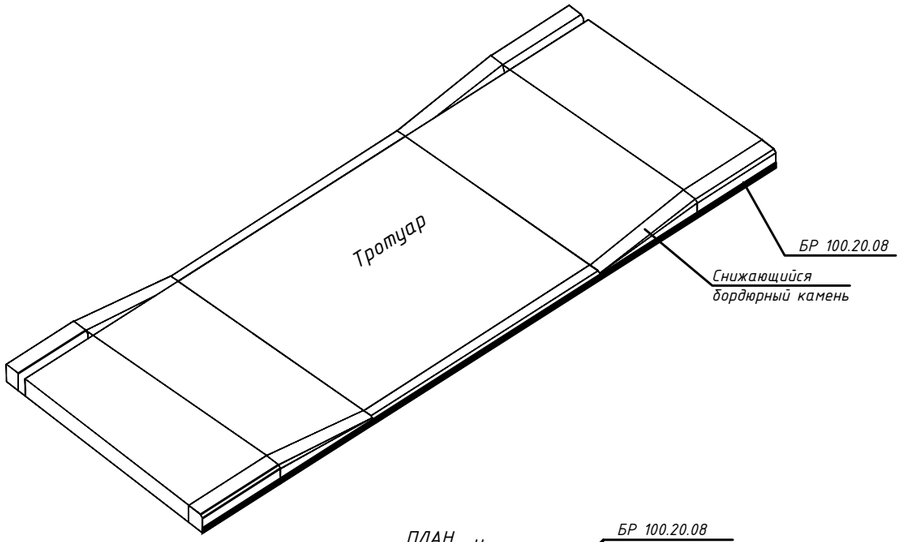

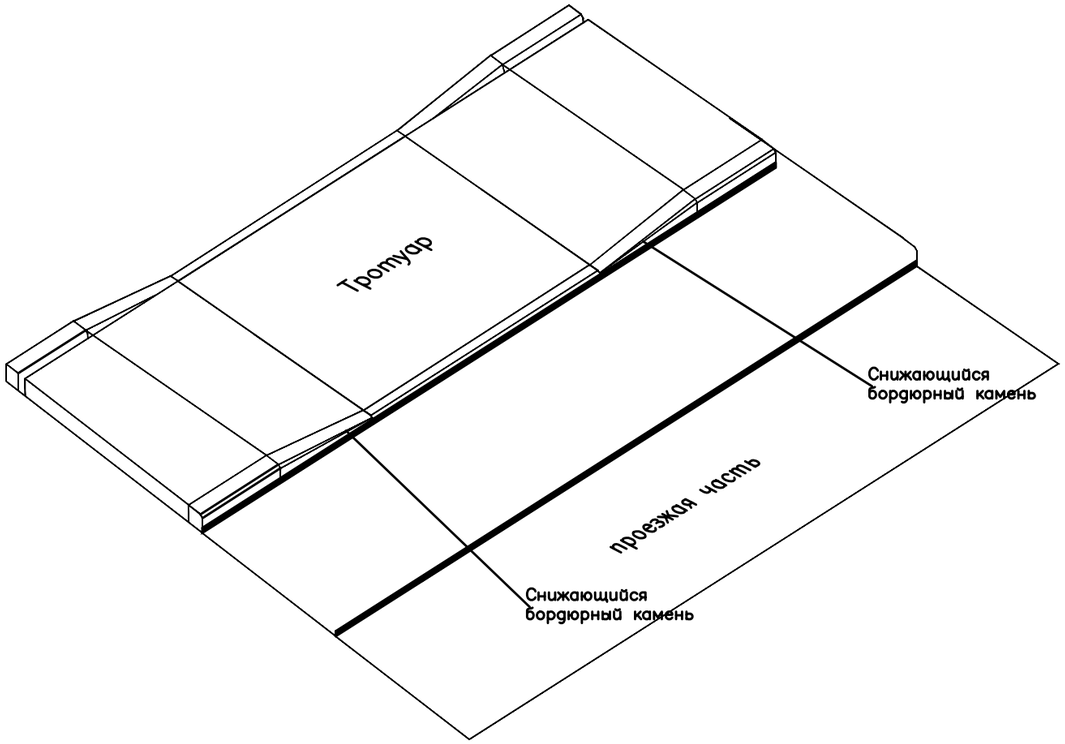

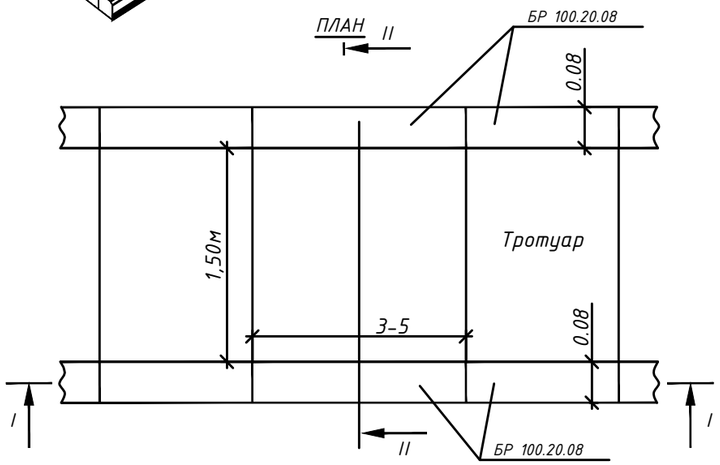

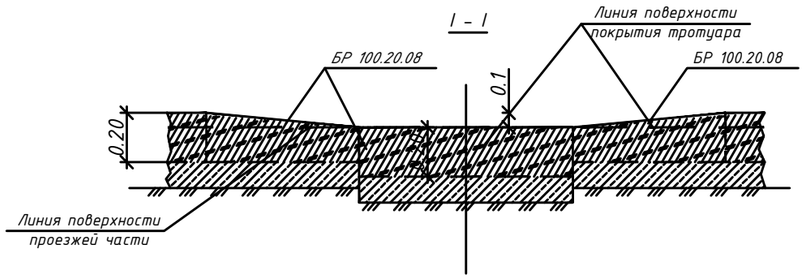

						-ГП		
Изм.	Кол. уч.	Лист	№ док.	Подпись	Дата	Строительство пешеходного тротуара по ул. Т. Борикулакова пос. Айтеке би, Казалинского района, Кызылординской области.		
ГИП		Жусупов Б			11.23	улица Борикулова	Стадия	Лист	Листов
Разраб.		Молдияр Н			11.23		РП	6	
Проверил		Жусупов Б			11.23	Схема установки бортовых камней на въездах к жилым домам	ХТ ПТ «Мекен и Компания» 2023г.		
Н.Контр.		Жусупов Б			11.23				

Взам. инв.№

Подпись и дата

Инв. № подл.