ТОО "MBJ Project"
ГСЛ №08073

РАБОЧИЙ ПРОЕКТ

Строительство медицинского пункта в с. Саты Майского района Павлодарской области

Том 1. Альбом 3

Конструктивные решения

01/10-24-КР

Павлодар 2024

ТОО "MBJ Project"
ГСЛ №08073

РАБОЧИЙ ПРОЕКТ

Строительство медицинского пункта в с. Саты Майского района Павлодарской области

Том 1. Альбом 3

Конструктивные решения

01/10-24-КР

Директор ТОО "MBJ Project" _____ Кульмаев А.О.

Главный инженер проекта _____ Абенов Е.К.

Павлодар 2024

Ведомость рабочих чертежей основного комплекта

Лист	Наименование	Примечание
1	Общие данные (начало)	
2	Общие данные (окончание).	
3	План котлована.	
4	Фундамент ленточный Фл- 1.	
5	Схема раскладки блоков ФБС.	
6	Схема раскладки блоков ФБС. Разрезы 2- 2...5- 5.	
7	Плита пола ПГм- 1	
8	Монолитный пояс Мп- 1на отм.- 0,100.	
9	Монолитный пояс Мп- 2.	
10	Схема раскладки плит покрытия на отм.+3,000	
11	План стропил кровли.	

СОСТАВ ПРОЕКТА

Обозначение	Наименование	Примечание
ОПЗ	Общая пояснительная записка	
ПП	Паспорт проекта	
ГП	Генеральный план	Альбом 1
АР	Архитектурные решения	Альбом 2
КР	Конструкцивные решения	Альбом 3
ТХ	Технологические решения	
ЭЛ	Электротехническая часть	
СС	Слаботочные системы	
ВК	Водоснабжение и канализация	
ОВ	Отопление и вентиляция	
	Сметная документация	
ПОС	Проект организации строительства	

ТЕХНИЧЕСКИЕ РЕШЕНИЯ В ПРОЕКТЕ И РАБОЧИХ ЧЕРТЕЖАХ ПРИНЯТЫ С СОБЛЮДЕНИЕМ НОРМ ПОЖАРО И ВЗРЫВОБЕЗОПАСНОСТИ, НАДЕЖНОСТИ КОНСТРУКЦИЙ, УСТОЙЧИВОСТИ ФУНКЦИОНИРОВАНИЯ ОБЪЕКТА И ОХРАНЫ ТРУДА, УСТАНОВЛЕННЫХ ЗАКОНОДАТЕЛЬСТВОМ И ГОСУДАРСТВЕННЫМИ НОРМАТИВНЫМИ ДОКУМЕНТАМИ РЕСПУБЛИКИ КАЗАХСТАН

ГИП Ныгманов А.

ГИП	Абенов		11.24
Вед. инж.	Аркенова		11.24
Н.контр.	Аркенов		11.24
Инв. № 11			

Привязан 01/10-24-КР

ТОО "MBJ Project"

Строительство медицинского пункта в с. Саты Майского района Павлодарской области

Листов

Изм.	Кол.уч.	Лист	№ док.	Подпись	Дата
ГИП		Ныгманов А			03.23
ГАП		Султанова Л.			03.23
Разработал		Яремчук			03.23
Проверил		Сактаганова			

207 - КР

"Строительство медицинского пункта" в с.Ендекшил,с.о. Аксу-Аюлы,Шетского района,Карагандинской области.(Без наружных сетей)

Медицинский пункт

Стадия	Лист	Листов
РП	1	

Общие данные (начало)

НАО "Turar Healthcare" ГСЛ№22026093

Взам. инв. №

Подп. и дата

Инв. № подл.

09.11.2023 19:24:57

Копировал

Формат А3

Ведомость ссылочных и прилагаемых документов

Обозначение	Наименование	Примечание
ГОСТ 34028-2016	Прокат арматурный для железобетонных конструкций	
ГОСТ 22266-2013	Цементы сульфатостойкие	
ГОСТ 5686-94*	Грунты. Методы полевых испытаний сваями	
ГОСТ 13579-2018	Блоки бетонные для стен подвалов	

Общие указания

Рабочие чертежи комплекта КР разработаны на основании архитектурно-планировочного задания, выданного заказчиком и технических условий.

Проект разработан для строительства в ~~IB~~ климатическом подрайоне IIIA

При разработке проекта принято:

- Уровень ответственности здания - II
- Степень огнестойкости здания - II
- Класс конструктивной пожарной опасности - СО
- Класс функциональной опасности- Ф3.4;
- Класс пожарной опасности строительной конструкций - КО
- Расчетный срок службы здания - 50 лет.
- Расчетная температура наиболее холодной пятидневки - ~~28,9~~ -34,6 град.С
- Ветровой район - ~~IV~~ I, нормативная ветровая нагрузка - ~~0,39~~ 0,77 кПа
- Снеговой район - ~~IV~~ II, нормативная снеговая нагрузка - ~~1,5~~ 1,2 кПа

За относительную отм. 0,000 принята отметка чистого пола 1-го этажа, которая соответствует абсолютной отметке ~~732,05~~ 96,50 м по генплану.

Конструктивное решение

Основные конструкции зданий:

Фундамент - Ленточный высотой 300мм,

из бетона кл.С 20/25, ~~W6~~ W8, F150 на портландцемент.

1. ФБС блоки 2 ряда по ГОСТ 13579-2018;
2. Плиты покрытия многопустотные 220 мм;

Гидроизоляцию фундамента - обмазака горячим битумом за два раза верх до отметки выше благоустройства.

Перекрытие - из сборных железобетонных многопустотных плит по ГОСТ 9561-2016

Кровля - Скатная . из профилированных листов по деревянным стропилам

Производство и приемку работ по устройству монолитных конструкций выполнить в соответствии с требованиями СН РК 5.01-01-2013 "Землянные сооружения. Основания и фундаменты";
СН РК 5.03-07-2013 "Несущие и ограждающие конструкции";
СН РК 2.01-01-2013 "Защита строительных конструкций от коррозии".

Основные указания по устройству железобетонных конструкций в зимний период.

Для выдерживания бетона в зимний период рекомендуется использовать способ электропрогрева.

Технология электропрогрева заключается в преобразовании электрической энергии в тепловую в теле бетона, за счет его сопротивления. Электроэнергия в бетон вводится через электроды, которые изготавливаются из проволоки Д6-8мм, или из полосы толщиной 1,5-3мм. Длина электродов не должна превышать 3м. Расстояние между электродами должно быть в пределах 20-25см.

Температура бетона в момент подключения к электропрогреву не должна понижаться ниже +5°С, так как при более низкой температуре расход электроэнергии увеличивается в несколько раз. Замороженный бетон ток не проводит. Скорость подъема температуры в теле бетона при электропрогреве монолитных бетонных и железобетонных конструкций должна быть:

- -15°С в час - при прогреве каркасных и тонкостенных конструкций протяженностью до 6м;
- -10°С в час - при прогреве конструкций с Mn=6 и более;
- -8°С в час - при прогреве конструкций с Mn от 2 до 6.

Порядок проведения мероприятий по контролю качества:

- Контроль температуры бетонной смеси при укладке в конструкцию должен производиться систематически, таким образом, чтобы была исключена возможность подачи и укладки порции неразогретой смеси в конструкцию.
- Контроль температуры уложенного бетона должен производиться при электропрогреве через каждый час в первые три часа, а в остальное время прогрева - через три часа.
- Температура должна замеряться в скважинах глубиной 10-13 см, устраиваемых по окончании бетонирования.
- Количество скважин должно быть не менее трех на конструктивный элемент, а при бетонировании перекрытий, площадок - одна скважина на 8кв.м. Скважины закрываются деревянными пробками, обернутыми толью.
- Температура бетона при электропрогреве не должна превышать значений, приведенных в таблице №1.

Для конструкций с модулем поверхности до 6 температура в наружных слоях должна быть не более 40°С.

Скорость остывания монолитного бетона по окончании электропрогрева должна быть минимальной и не превышать:

а). 10°С в час - для конструкций с Mn=10 и более;
б). 5°С в час - для конструкций с Mn от 6 до 10, а для более массивных - еще медленнее.

При распалубке перепад между температурой воздуха и наружного слоя бетона не должен превышать:

а). 20°С - для конструкций с Mn до 6;
б). 30°С - для конструкций с Mn=6 и более.

На основании данных температурного журнала по графику определяем прочность бетона при электропрогреве конструкции с учетом набора прочности за время остывания

(см. таблицу №2).

Таблица №1.

Цемент	Наивысшая температура в градусах для конструкций с Mn:		
	Mn=6-9	Mn=10-15	Mn=16-20
1. Шлакопортландцемент, пуццо лановый портландцемент (300-500; 300-400)	80	65	50
2. Портландцемент и быстротвердеющий портландцемент (300-400; 500-600)	70/60	60/65	50/40

Таблица №2.

Модуль поверхности конструкций Mn	Температура наружного воздуха											
	до -10 С°				-10...-20 С°				-20...-30 С°			
	Температура бетона при отключении											
	50°	40°	30°	20°	50°	40°	30°	20°	50°	40°	30°	20°
2	50>	50>	50	35	50>	50>	35	30	50>	35	30	25
3	50>	50	35	30	48	35	30	25	35	30	25	20
4	50	35	30	25	35	30	25	20	30	25	20	15
5	35	30	25	20	30	25	20	15	25	20	15	10
6	30	25	20	15	25	20	15	10	20	15	10	0
7	25	20	15	10	20	15	10	0	15	10	0	0
8	20	15	10	0	15	10	0	0	10	0	0	0

Разрез по линии I-I

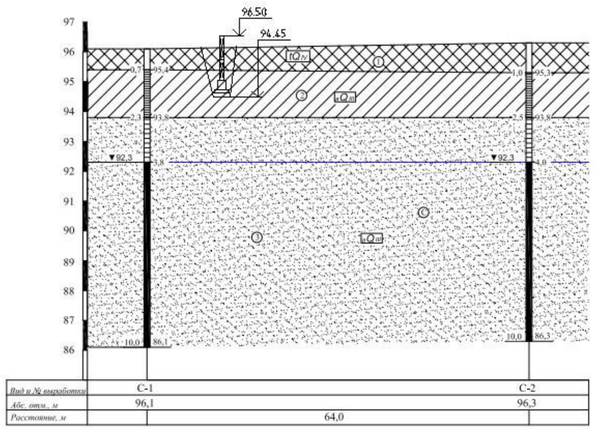

Условные обозначения:

1. Современные техногенные отложения (tQIV)

Насыпной грунт

2. Аллювиальные отложения верхнечетвертичного возраста (aQIII)

Суглинок

Песок средней крупности

3. Прочие знаки

① Номер инженерно-геологического элемента

Прослои песка

Уровень грунтовых вод

▼92,3 Абс. отметка УГВ, м (установившегося)

Буровая скважина

0,6 | 83,0 слева-глубина подошвы слоя, забоя, скв., м

1,4 | 82,2 справа- абс.отметки подошвы слоя, забоя, м

Состояние грунта

песчаные грунты глинистые грунты

твердое

маловлажное

водонасыщенное

Изм.	Кол.уч.	Лист	№ док.	Подпись	Дата
ГИП		Ныгманов А			03.23
ГАП		Султанова Л.			03.23
Разработал		Яремчук			03.23
Проверил		Сактаганова			

207 - КР

"Строительство медицинского пункта" в с.Енбекшил,с.о. Аксу-Аюлы,Шетского района,Карагандинской области.(Без наружных сетей)

Медицинский пункт

Стадия	Лист	Листов
РП	2	

Общие данные (окончание).

НАО "Turar Healthcare" ГС/№22026093

Привязан 01/10-24-КР

Проверил	Аркенова		11.24
Выполнил	Абенов		11.24
Н.контроль	Аркенов		11.24
Инв. № 11			

Взам. инв. №

Подп. и дата

Инв. № подл.

09.11.2023 19:25:05

Копировал

Формат А3 х 3

План котлована

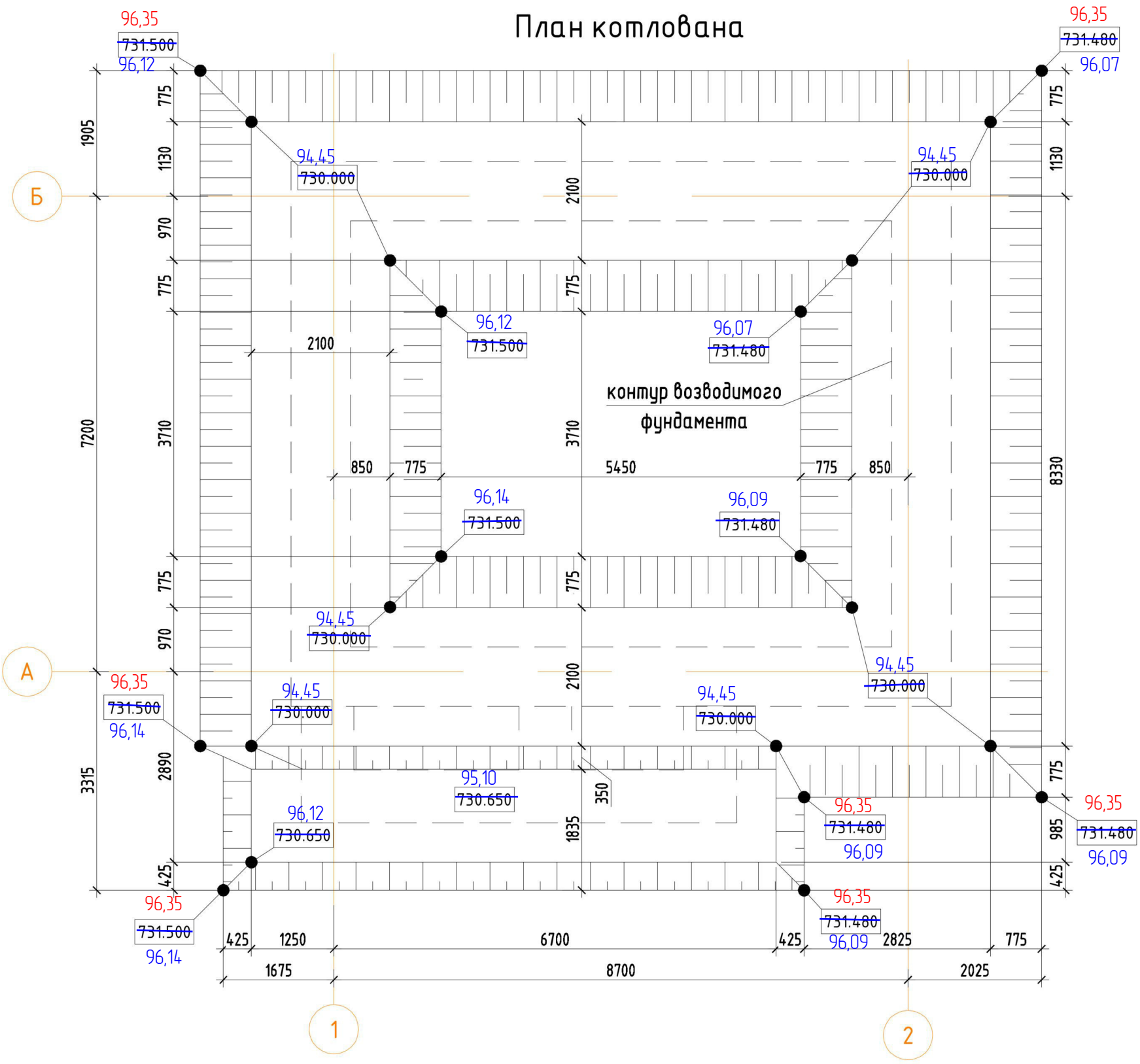

Разрез 1-1

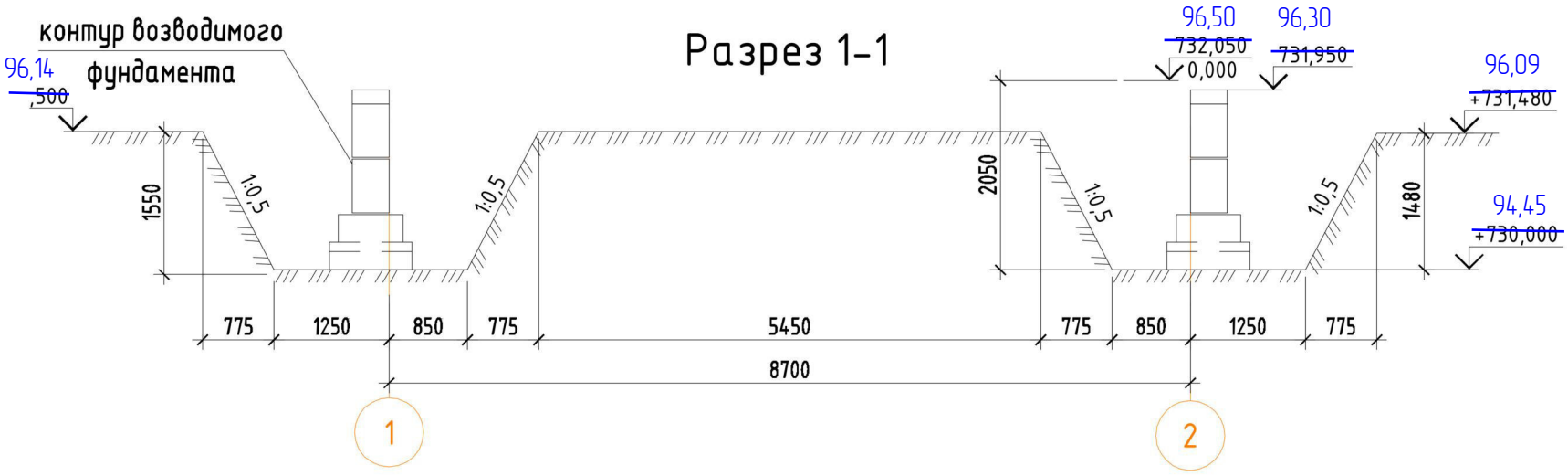

1. Объем изымаемого грунта составляет ~~156,3~~м3. 173.6
2. Объем обратной засыпки составляет ~~124,6~~ м3. 154.71
3. Разработку котлована вести экскаваторами с обратной лопатой.
4. Разработку котлована вести в соответствии с требованиями СН РК 5.01-01-2013 "Земляные сооружения, основания и фундаменты".

Обратная засыпка по наружной стороне фудамента до черной отметки земли,а по внутренной стороне фундамента до низа пола

Взам. инв. №

Подп. и дата

Инв. № подл.

Привязан 01/10-24-КР

Проверил	Аркенова		11.24
Выполнил	Абенов		11.24
Н.контроль	Аркенов		11.24
Инв. № 11			

Изм.	Кол.уч.	Лист	№ док.	Подпись	Дата
ГИП		Ныгманов А			03.23
ГАП		Султанова Л.			03.23
Разработал		Яремчук			03.23
Проверил		Сактаганова			

207 - КР

"Строительство медицинского пункта" в с.Енбекшил,с.о. Аксу-Аюлы,Шетского района,Карагандинской области.(Без наружных сетей)

Медицинский пункт	Стадия	Лист	Листов
	РП	3	

План котлована.

НАО "Turar Healthcare" ГСЛ№22026093

09.11.2023 19:25:06

Копировал

Формат А3

Фундамент ленточный Фл-1.

Опалубочный план

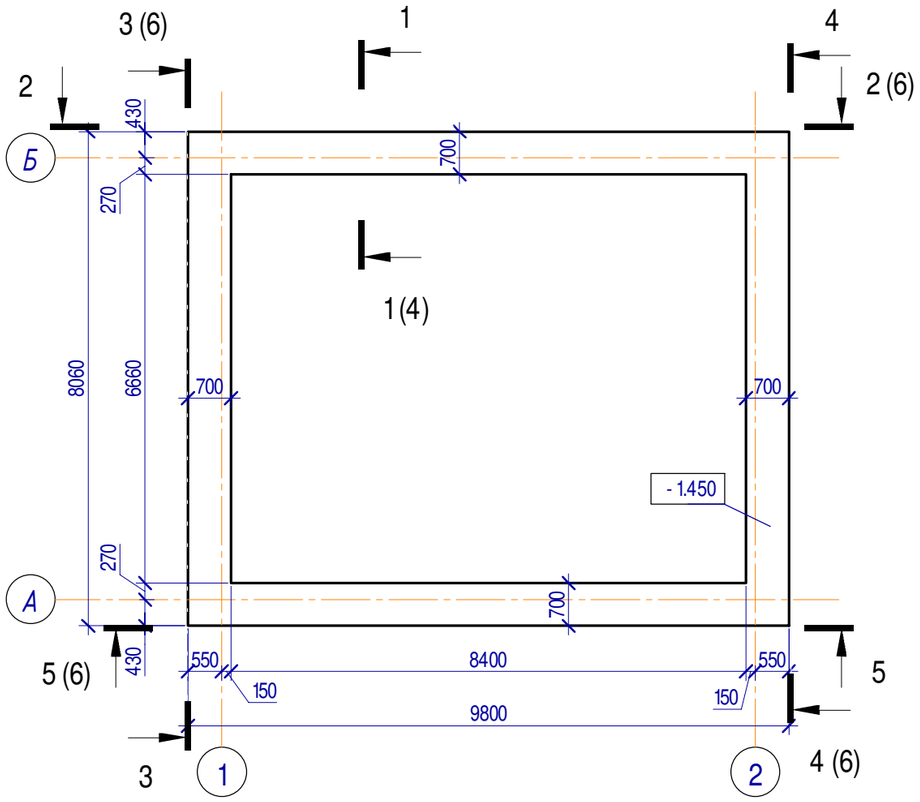

Спецификация элементов

* - см. ведомость деталей;** - стержни даны в погонных метрах с учетом нахлеста

Поз.	Обозначение	Наименование		Кол.	Масса ед., кг	Масса всего, кг
		Сборочные единицы				
Фл-1						
1 *	ГОСТ 34028-2016	Ø14 А500С (осн.прод)	L= 10080	20	12.2	244
2 *	ГОСТ 34028-2016	Ø14 А500С (осн.прод)	L= 8350	20	10.1	202
Х1 *	ГОСТ 34028-2016	Ø8 А240 (хомуты)	L= 1620	440	0.64	281.6
		Материалы				
	ГОСТ 26633-2012	Бетон кл. С8/10, F150, W8	м³	3.0		подготовка
	ГОСТ 26633-2012	Бетон кл. С20/25, F150, W8	м³	6.9		
	ГОСТ 8267-93*	Щебень фр.20...40	м³	5.9		

Ведомость деталей

Поз.	Наименование	Эскиз	Размеры	Длина стержня, мм
Фл-1				
1	Ø14 А500С	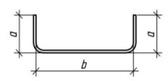	a=200; b=9710	10080
2	Ø14 А500С	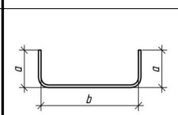	a=200; b=7970	8350
Х1	Ø8 А240	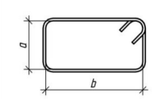	a=470; b=235	1620

Ведомость расхода стали на один элемент, кг

Марка конструкции	Изделия арматурные				
	Арматура класса А240 ГОСТ 34028-2016		Арматура класса А500С ГОСТ 34028-2016		Всего
	Ø8	Всего	Ø14	Всего	
Фл-1	281.6	**281.6**	446	**446**	**727.6**

1-1

Схема армирования

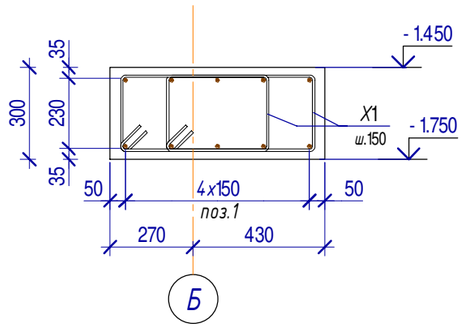

1-1

Схема опалубки

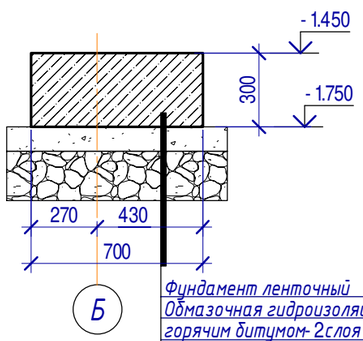

Фундамент ленточный - 300 мм
Обмазочная гидроизоляция горячим битумом-2слоя
Бетонная подготовка из бетона С8/10 - 100 мм
Щебеночная подготовка (фр.20-40) - 200 мм
Уплотненный грунт основания

1. Бетонные и арматурные работы вести в соответствии с указаниями СН РК 5.03-07-2013 "Несущие и ограждающие конструкции"
2. Фундамент выполнен из бетона класса С20/25, F150, W6 на портландцементе по ГОСТ 22266-2013.

Привязан 01/10-24-КР

Проверил	Аркенова		11.24
Выполнил	Абенов		11.24
Н.контроль	Аркенов		11.24
Инв. № 11			

Изм.	Кол.уч.	Лист	№ док.	Подпись	Дата
ГИП		Ныгманов А			03.23
ГАП		Султанова Л.			03.23
Разработал		Яремчук			03.23
Проверил		Сактаганова			

207 - КР

"Строительство медицинского пункта" в с.Ендекшил,с.о. Аксу-Аюлы,Шетского района,Карагандинской области.(Без наружных сетей)

Медицинский пункт

Стадия	Лист	Листов
РП	4	

Фундамент ленточный Фл-1.

НАО "Turar Healthcare" ГСЛ№22026093

Взам. инв. №
Подл. и дата
Инв. № подл.

09.11.2023 19:25:06

Копировал

Формат А3

Схема раскладки блоков ФБС 1- й ряд

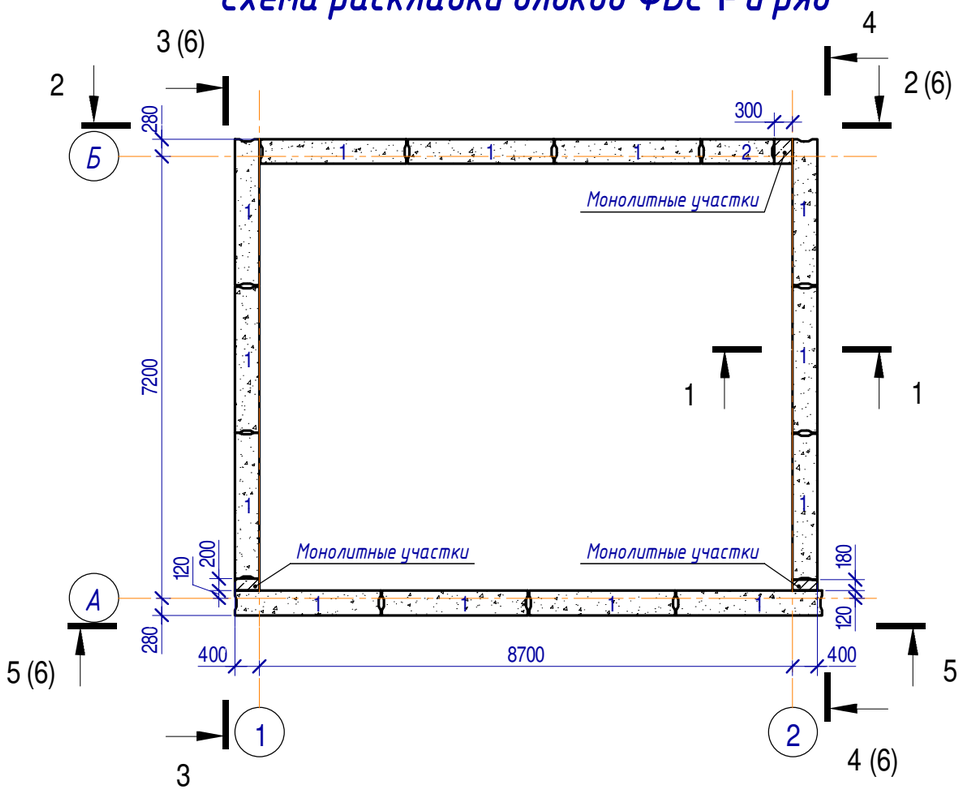

Схема раскладки блоков ФБС 2- й ряд

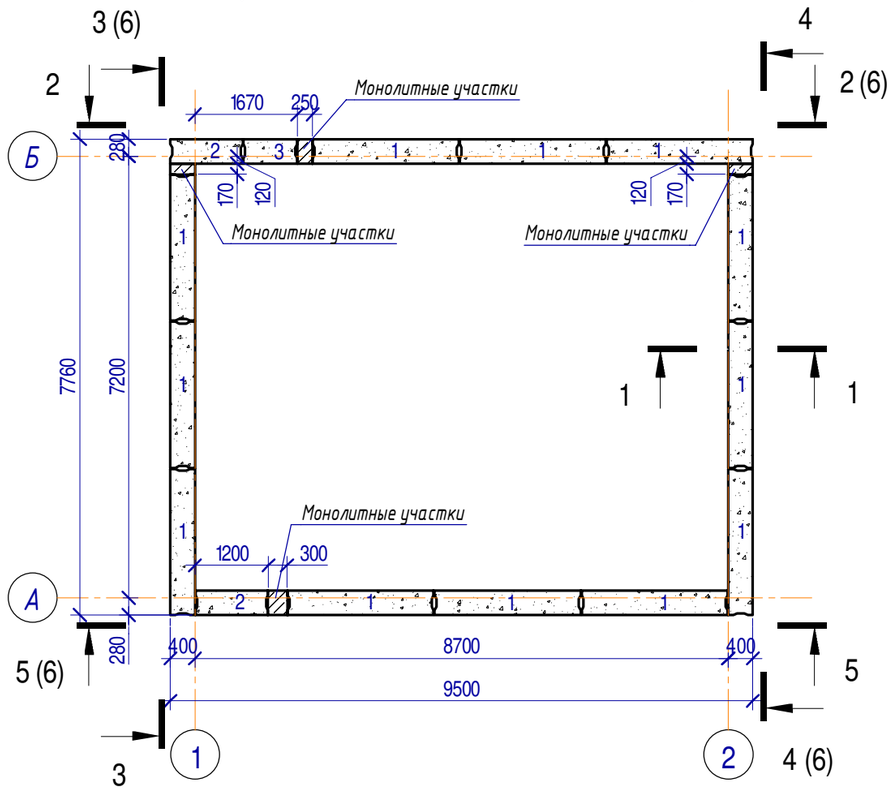

Спецификация

Поз.	Обозначение	Наименование	Кол.	Масса ед. кг	Примечание
3	ГОСТ 13579-2018	ФБС9.4.6-Т	1		
2	ГОСТ 13579-2018	ФБС12.4.6-Т	3		
1	ГОСТ 13579-2018	ФБС24.4.6-Т	25		
		Материалы			
	ГОСТ 26633-2012	Бетон кл. С16/20, F50, W~~4~~ 8 м³	0.4		мон.участки

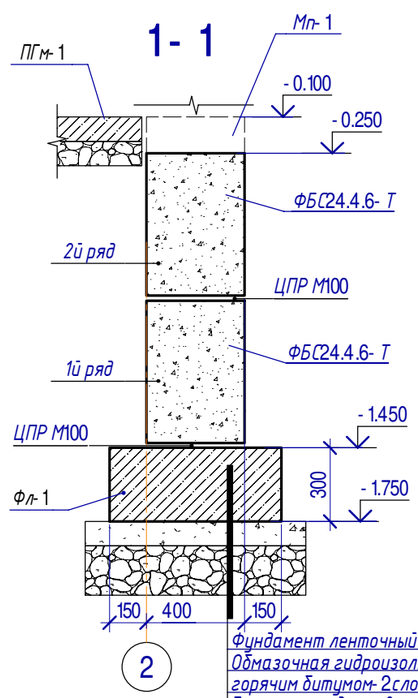

Привязан	01/10-24-КР		
Проверил	Аркенова		11.24
Выполнил	Абенов		11.24
Н.контроль	Аркенов		11.24
Инв. № 11			

Обратную засыпку по периметру здания следует выполнить путем послойного уплотнения увлажненного суглинка неагрессивного без органических включений и строительного мусора, толщиной не более 200-300мм с доведением до коэффициента уплотнения грунта не менее 0,95 и объемного веса скелета грунта не менее Yск=1,65 т/м3. Суглинок должен иметь оптимальную влажность wo =0,16-0,17.

1. Данный лист смотреть совместно с л. 4 ... 9
2. Бетонные и арматурные работы вести в соответствии с указаниями СН РК 5.03-07-2013 "Несущие и ограждающие конструкции".
3. Фундаментные блоки укладывать на слой цементно песчаного раствора М10 по EN 998-2:2010.

Изм.	Кол.уч.	Лист	№ док.	Подпись	Дата
ГИП		Ныгманов А			03.23
ГАП		Султанова Л.			03.23
Разработал		Яремчук			03.23
Проверил		Сактаганова			

207 - КР

"Строительство медицинского пункта"в с.Ендекшил,с.о. Аксу-Аюлы,Шетского района,Карагандинской области.(Без наружных сетей)

Медицинский пункт	Стадия	Лист	Листов
	РП	5	
Схема раскладки блоков ФБС.	НАО "Turar Healthcare" ГСЛ№22026093		

Взам. инв. № | Подп. и дата | Инв. № подл.

09.11.2023 19:25:07

Копировал

Формат А3

2 - 2 (л. 4)

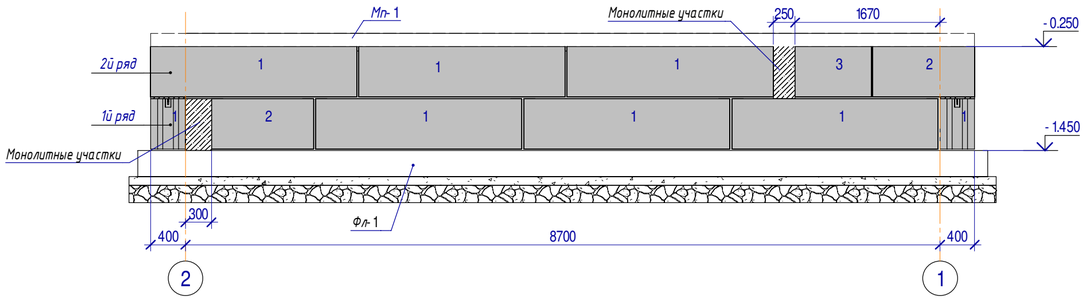

3 - 3 (л. 4)

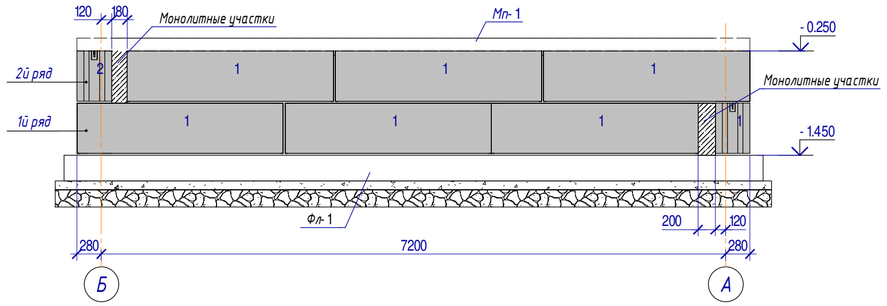

4 - 4 (л. 4)

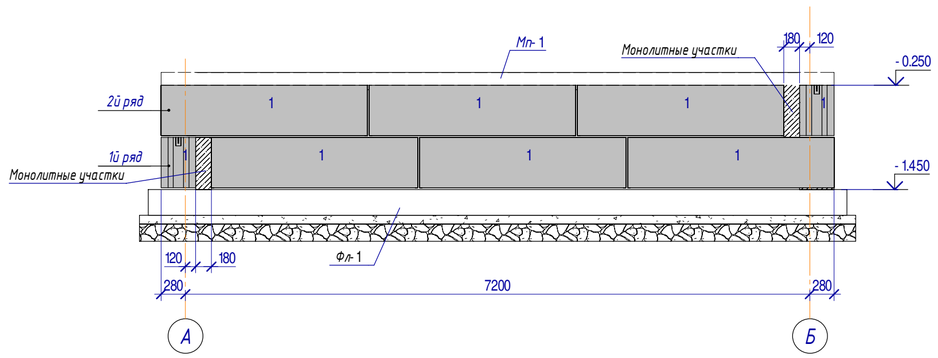

5 - 5 (л. 4)

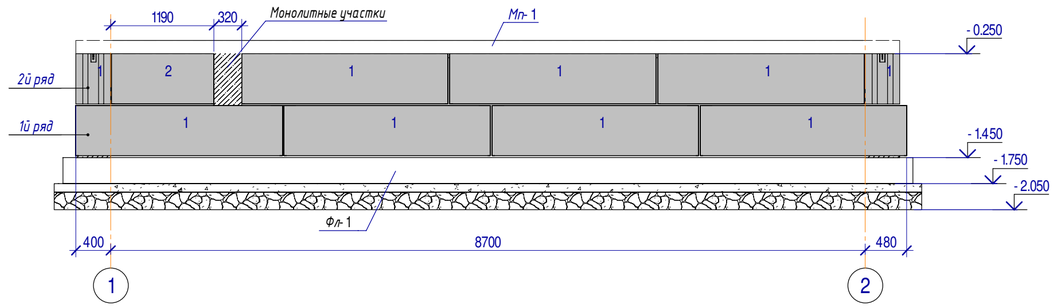

1. Данный лист смотреть совместно с л. 5
2. Бетонные и арматурные работы вести в соответствии с указаниями СН РК 5.03-07-2013 "Несущие и ограждающие конструкции".
3. Фундаментные блоки укладывать на слой цементно песчаного раствора М10 по EN 998-2:2010.

						207 - КР
						"Строительство медицинского пункта "в с.Енбекшил,с.о. Аксу-Аюлы,Шетского района,Карагандинской области.(Без наружных сетей)
Изм.	Кол.уч.	Лист	№ док.	Подпись	Дата	
ГИП		Нығманов А			03.23	Медицинский пункт — Стадия: РП; Лист: 6; Листов:
ГАП		Султанова Л.			03.23	
Разработал		Яремчук			03.23	
Проверил		Сактаганова				Схема раскладки блоков ФБС. Разрезы 2-2...5-5. — НАО "Turar Healthcare" ГСЛ№22026093

Привязан	01/10-24-КР		
Проверил	Аркенова		11.24
Выполнил	Абенов		11.24
Н.контроль	Аркенов		11.24
Инв. № 11			

Взам. инв. №
Подп. и дата
Инв. № подл.

Копировал
Формат А2

09.11.2023 19:25:07

Плита пола ПГм-1 на отм.-0,100

Опалубочный план

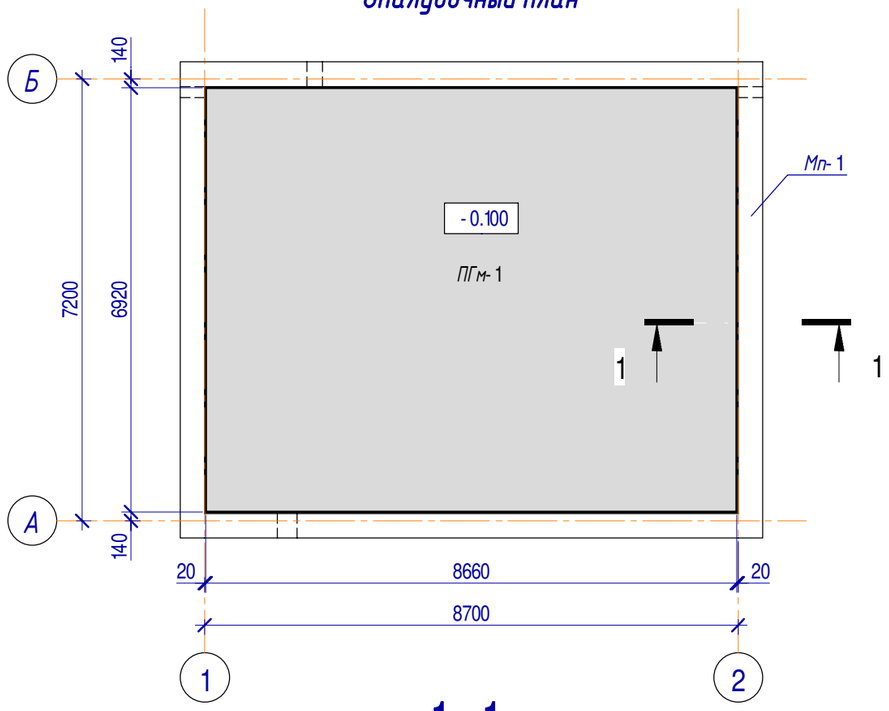

1-1

Схема опалубки

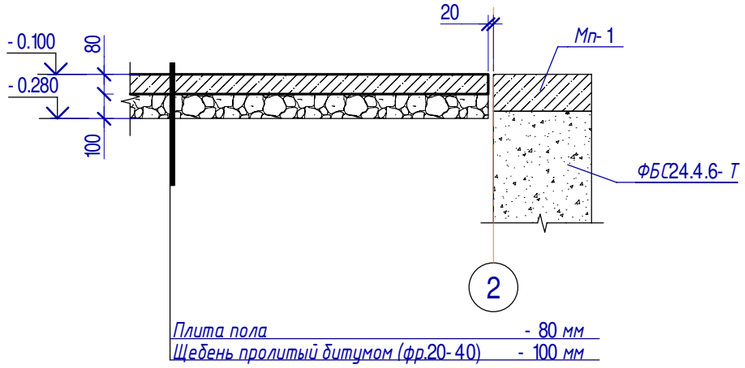

1-1

Схема армирования

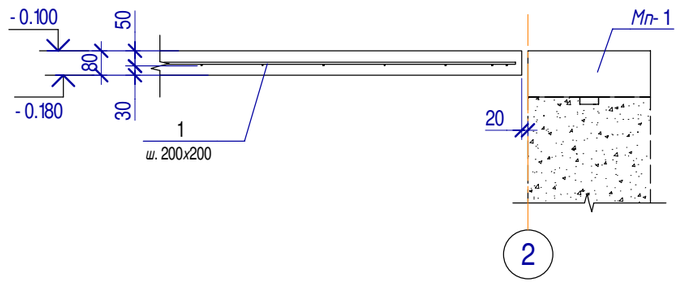

Спецификация элементов

* - см. ведомость деталей;** - стержни даны в погонных метрах с учетом нахлеста

Поз.	Обозначение	Наименование	Кол.	Масса ед., кг	Масса всего, кг
		Сборочные единицы			
1 **	ГОСТ 34028-2016	Ø6 А500С Lобщ. м	695	0.222	154.23
		Материалы			
	ГОСТ 26633-2012	Бетон кл. С16/20 W8 Портландцемент м³	4.8		
	ГОСТ 8267-93*	Щебень фр.20...40 м³	6.0		

Ведомость расхода стали на один элемент, кг

Марка конструкции	Изделия арматурные			Итого
	Арматура класса А500С			
	ГОСТ 34028-2016			
	Ø6	Ø8	Всего	
ПГм-1	154.23	0	154.2	154.23

1. Бетонные и арматурные работы вести в соответствии с указаниями СН РК 5.03-07-2013 " Несущие и ограждающие конструкции"
2. Перед устройством пола выполнить замену просадочного и пучинистого грунта непучинистым местным грунтом с коэф. уплотнения не менее 0,96-0,98.

Привязан	01/10-24-КР		
Проверил	Аркенова		11.24
Выполнил	Абенов		11.24
Н.контроль	Аркенов		11.24
Инв. № 11			

Изм.	Кол.уч.	Лист	№ док.	Подпись	Дата
ГИП		Ныгманов А			03.23
ГАП		Султанова Л.			03.23
Разработал		Яремчук			03.23
Проверил		Сактаганова			

207 - КР

"Строительство медицинского пункта"в с.Ендекшил,с.о. Аксу-Аюлы,Шетского района,Карагандинской области.(Без наружных сетей)

Медицинский пункт	Стадия	Лист	Листов
	РП	7	
Плита пола ПГм-1	НАО "Turar Healthcare" ГСЛ№22026093		

Взам. инв. №

Подп. и дата

Инв. № подл.

13.11.2023 11:19:25

Копировал

Формат А3

Монолитный пояс Мп-1 на отм.-0,100

Опалубочный план

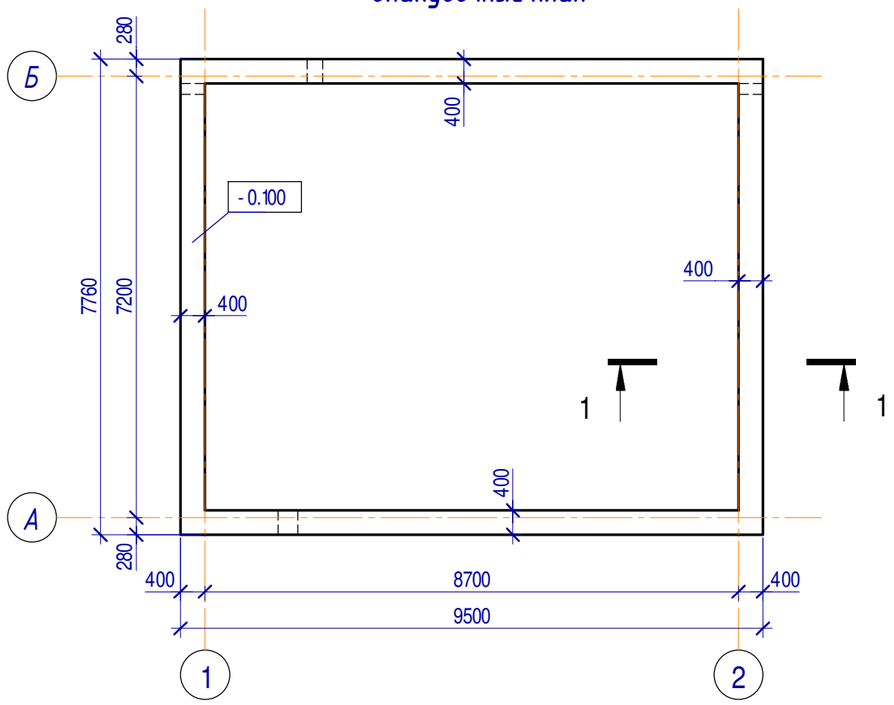

1-1

Схема опалубки

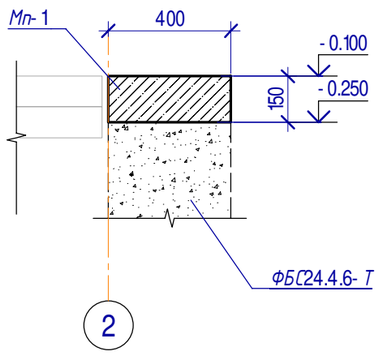

1-1

Схема армирования

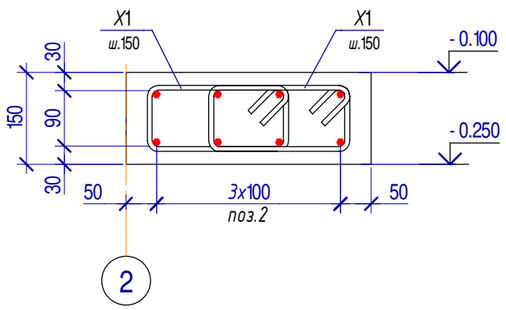

Спецификация элементов

* - см. ведомость деталей;** - стержни даны в погонных метрах с учетом нахлеста

Поз.	Обозначение	Наименование		Кол.	Масса ед., кг	Масса всего, кг
		Сборочные единицы				
Мп-1						
1 *	ГОСТ 34028-2016	Ø12 А500С (осн.прод)	L= 9590	16	8.52	136.32
2 *	ГОСТ 34028-2016	Ø12 А500С (осн.прод)	L= 7850	16	6.97	111.52
Х1 *	ГОСТ 34028-2016	Ø8 А240 (хомуты)	L= 760	440	0.3	132
		Материалы				
	ГОСТ 26633-2012	Бетон кл. С16/20, F50, W4 ~~8~~	м³	2.0		

Ведомость деталей

Поз.	Наименование	Эскиз	Размеры	Длина стержня, мм
Мп-1				
1	Ø12 А500С	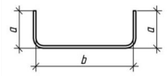	a=100; b=9415	9590
2	Ø12 А500С	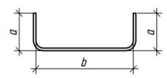	a=100; b=7675	7850
Х1	Ø8 А240	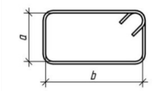	a=215; b=90	760

Привязан 01/10-24-КР

Проверил	Аркенова		11.24
Выполнил	Абенов		11.24
Н.контроль	Аркенов		11.24
Инв. № 11			

Ведомость расхода стали на один элемент, кг

Марка конструкции	Изделия арматурные				Итого
	Арматура класса А240		Арматура класса А500С		
	ГОСТ 34028-2016		ГОСТ 34028-2016		
	Ø8	Всего	Ø12	Всего	
Мп-1	132	132	247.8	247.8	379.84

1. Бетонные и арматурные работы вести в соответствии с указаниями СН РК 5.03-07-2013 "Несущие и ограждающие конструкции"

Изм.	Кол.уч.	Лист	№ док.	Подпись	Дата
ГИП		Ныгманов А			03.23
ГАП		Султанова Л.			03.23
Разработал		Яремчук			03.23
Проверил		Сактаганова			

207 - КР

"Строительство медицинского пункта" в с.Ендекшил,с.о. Аксу-Аюлы,Шетского района,Карагандинской области.(Без наружных сетей)

Медицинский пункт

Стадия	Лист	Листов
РП	8	

Монолитный пояс Мп-1на отм.-0,100.

НАО "Turar Healthcare" ГСЛ№22026093

Взам. инв. №

Подп. и дата

Инв. № подл.

09.11.2023 19:25:08

Копировал

Формат А3

Монолитный пояс Мп-2 на отм.+3,000

Опалубочный план

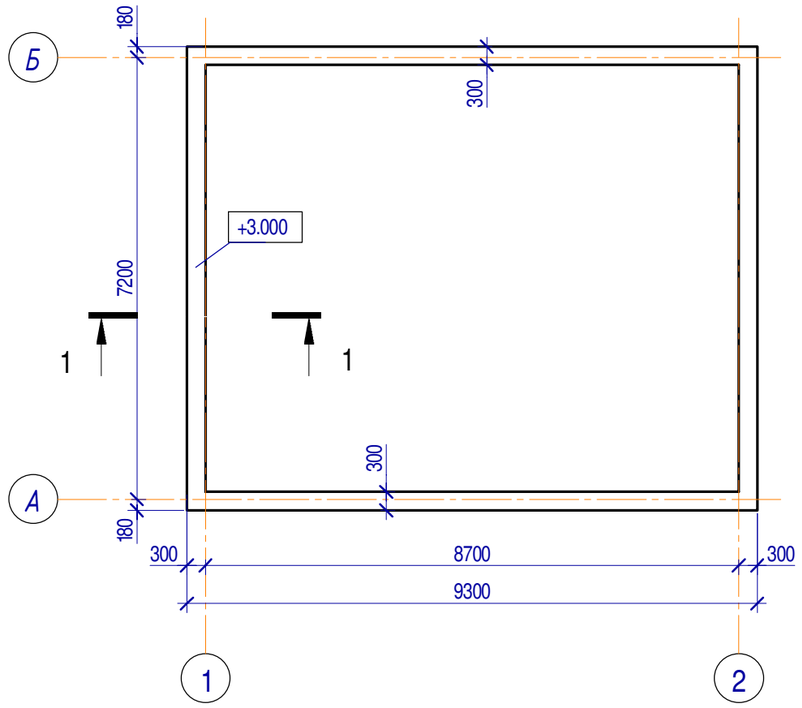

1-1

Схема опалубки

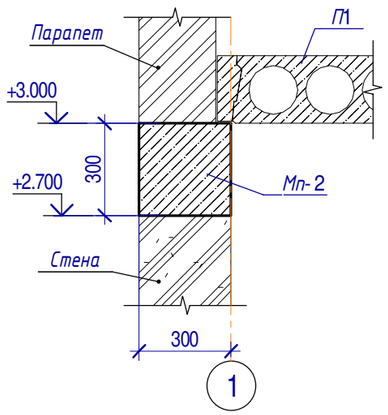

1-1

Схема армирования

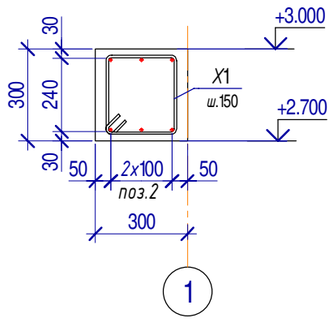

Спецификация элементов

* - см. ведомость деталей;** - стержни даны в погонных метрах с учетом нахлеста

Поз.	Обозначение	Наименование		Кол.	Масса ед., кг	Масса всего, кг
		Сборочные единицы				
Мп-2						
1 *	ГОСТ 34028-2016	Ø12 А500С	L= 9590	12	8.51	102.12
2 *	ГОСТ 34028-2016	Ø12 А500С	L= 7850	12	6.97	83.64
X1 *	ГОСТ 34028-2016	Ø8 А240 (хомуты)	L= 1060	218	0.42	91.56
		Материалы				
	ГОСТ 26633-2012	Бетон кл. С16/20	м³	2.9		

Ведомость деталей

Поз.	Наименование	Эскиз	Размеры	Длина стержня, мм
Мп-2				
1	Ø12 А500С	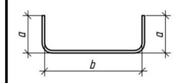	a=200; b=9215	9590
2	Ø12 А500С	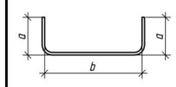	a=200; b=7475	7850
X1	Ø8 А240	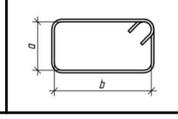	a=215; b=240	1060

1. Бетонные и арматурные работы вести в соответствии с указаниями СН РК 5.03-07-2013 " Несущие и ограждающие конструкции"

Ведомость расхода стали на один элемент, кг

Марка конструкции	Изделия арматурные				Итого
	Арматура класса А240		Арматура класса А500С		
	ГОСТ 34028-2016		ГОСТ 34028-2016		
	Ø8	Всего	Ø12	Всего	
Мп-2	91.6	91.6	185.8	185.8	277.32

Привязан 01/10-24-КР			
Проверил	Аркенова		11.24
Выполнил	Абенов		11.24
Н.контроль	Аркенов		11.24
Инв. № 11			

Изм.	Кол.уч.	Лист	№ док.	Подпись	Дата	207 - КР			
						"Строительство медицинского пункта "в с.Енбекшил,с.о. Аксу-Аюлы,Шетского района,Карагандинской области.(Без наружных сетей)			
ГИП		Ныгманов А			03.23	Медицинский пункт	Стадия	Лист	Листов
ГАП		Султанова Л.			03.23		РП	9	
Разработал		Яремчук			03.23				
Проверил		Сактаганова				Монолитный пояс Мп-2.	НАО "Turar Healthcare" ГСЛ№22026093		

Взам. инв. №

Подп. и дата

Инв. № подл.

Схема раскладки плит покрытия на отм.+3,000.

Опалубочный план 2

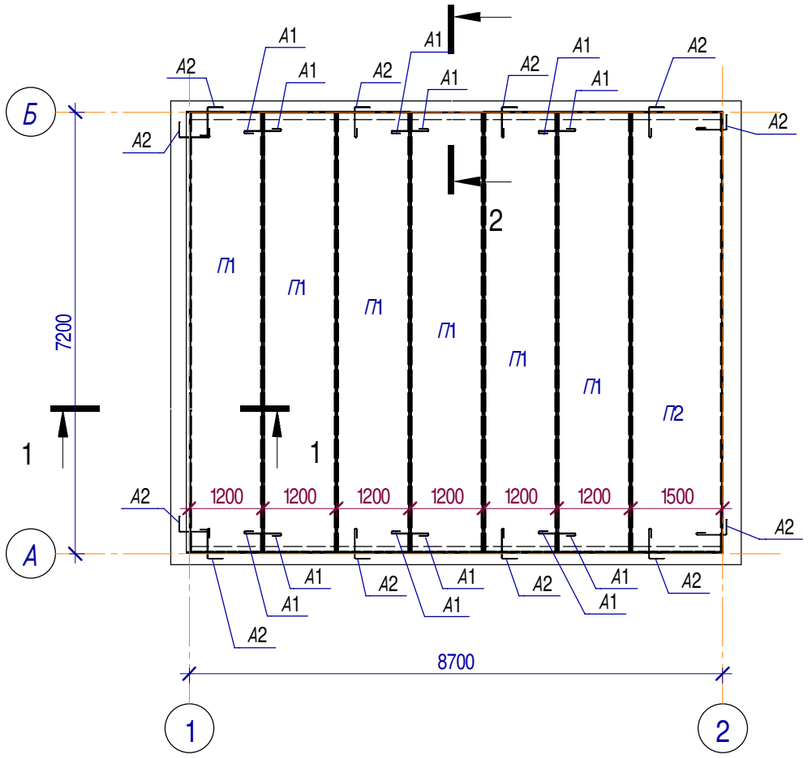

2 - 2

Схема опалубки

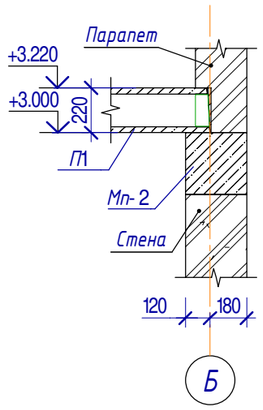

1 - 1

Схема опалубки

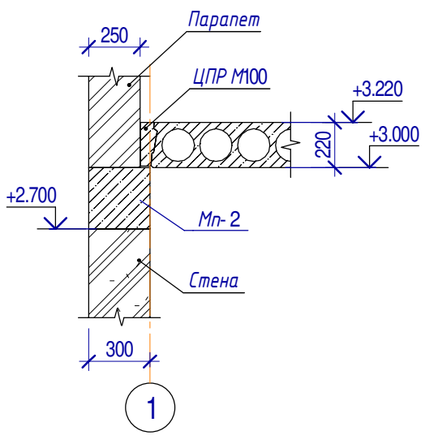

Ведомость деталей

Поз.	Наименование	Эскиз	Размеры	Длина стержня, мм
А1	Ø10 А240		a=600	780
А2	Ø10 А240		a=500; b=250	680

Спецификация элементов

Марка	Обозначение	Наименование	Кол-во	Масса	Примечание
П1	ГОСТ 9561-2016	Панели перекрытий многопустотные ПК72.12-8АтVT	6	2530 кг	
П2	ГОСТ 9561-2016	Панели перекрытий многопустотные ПК72.15-8АтVT	1	3350кг	

Спецификация элементов раскрепления плит

* - см. ведомость деталей;** - стержни даны в погонных метрах с учетом нахлеста

Поз.	Обозначение	Наименование		Кол.	Масса ед., кг	Масса всего, кг
		Сборочные единицы				
А1 *	ГОСТ 34028-2016	Ø10 А240	L= 780	12	0.48	5.76
А2 *	ГОСТ 34028-2016	Ø10 А240	L= 680	12	0.42	5.04

Ведомость расхода стали

Марка конструкции	Изделия арматурные			Общий расход
	Арматура класса А240			
	ГОСТ 34028-2016			
	Ø8	Ø10	Итого	
Этаж 1	0	10.8	10.8	10.8

1. Анкера поз.А1 и А2 крепить за строповочные петли плит. Анкера поз.А1 сварить между собой после стяжки сваркой по ГОСТ 5264-80
2. Бетонные и арматурные работы вести в соответствии с указаниями СН РК 5.03-07-2013 "Несущие и ограждающие конструкции"

Привязан 01/10-24-КР

Проверил	Аркенова		11.24
Выполнил	Абенов		11.24
Н.контроль	Аркенов		11.24
Инв. № 11			

Изм.	Кол.уч.	Лист	№ док.	Подпись	Дата	207 - КР			
						"Строительство медицинского пункта" в с.Ендекшил,с.о. Аксу-Аюлы,Шетского района,Карагандинской области.(Без наружных сетей)			
ГИП		Ныгманов А			03.23	Медицинский пункт	Стадия	Лист	Листов
ГАП		Султанова Л.			03.23		РП	10	
Разработал		Яремчук			03.23				
Проверил		Сактаганова				Схема раскладки плит покрытия на отм.+3,000	НАО "Turar Healthcare" ГСЛ№22026093		

Взам. инв. №

Подп. и дата

Инв. № подл.

09.11.2023 19:24:58

Копировал

Формат А3

План стоек кровли

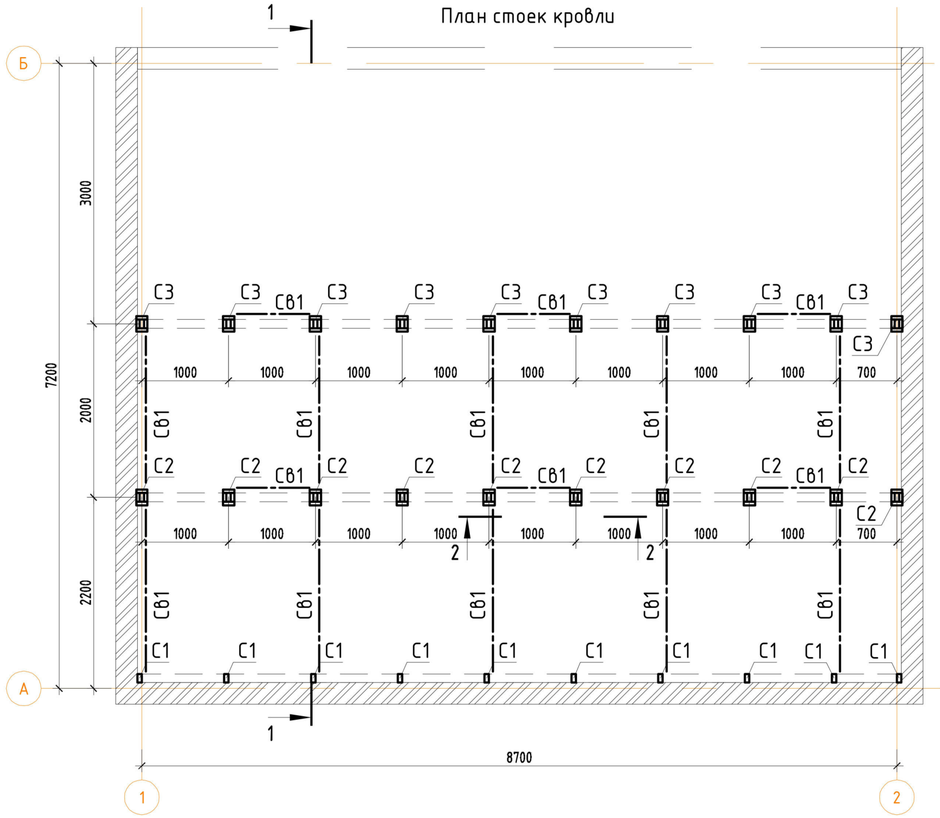

План балок кровли

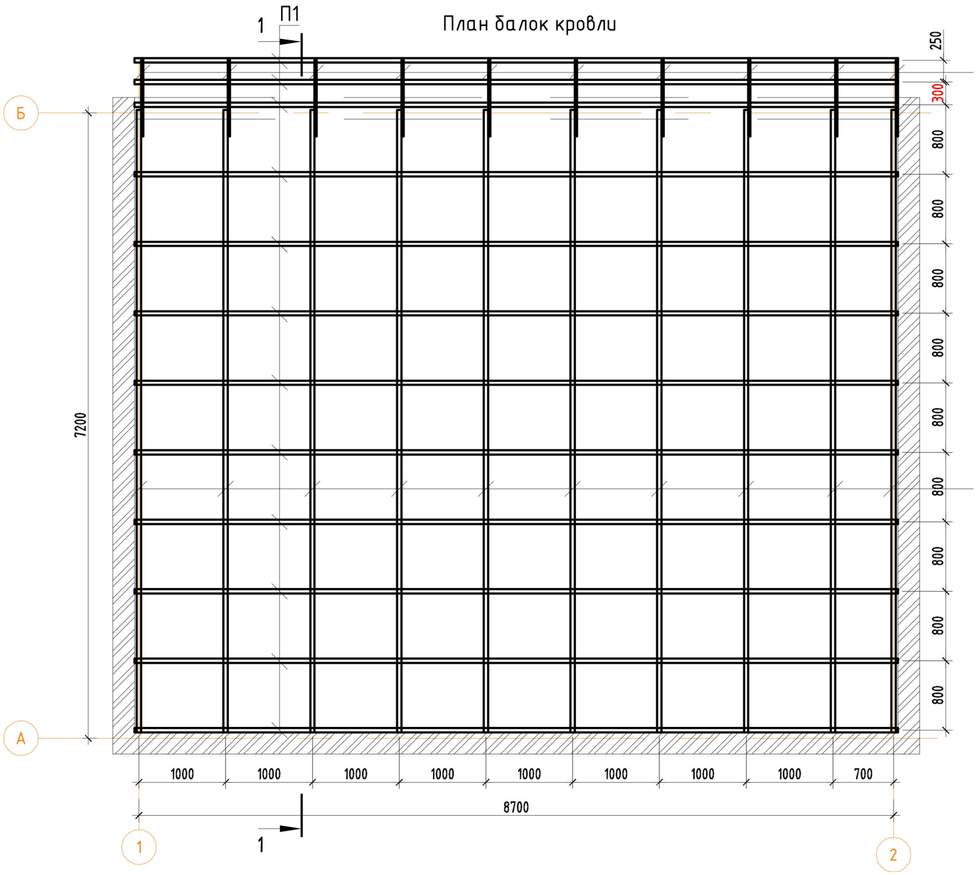

1-1

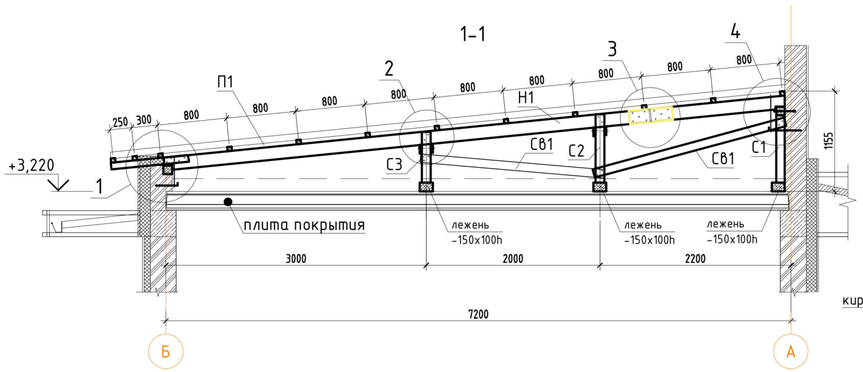

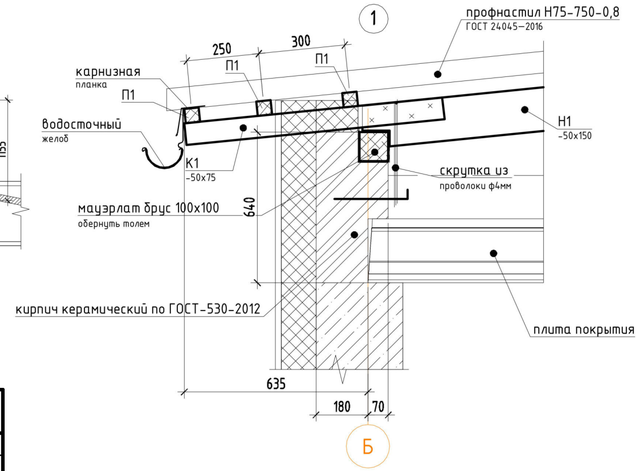

Привязан	01/10-24-КР		
Проверил	Арканова		11.24
Выполнил	Абенов		11.24
Н.контроль	Арканов		11.24
Инв. № 11			

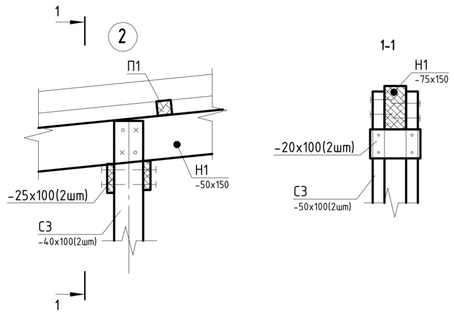

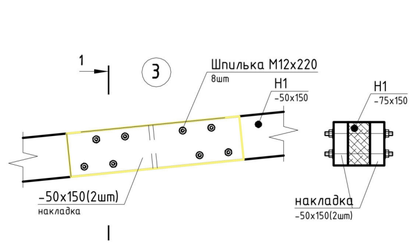

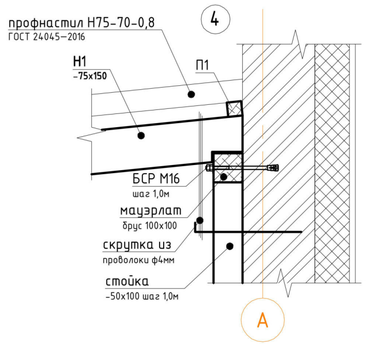

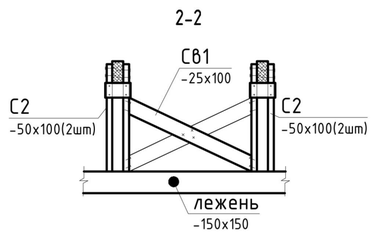

Спецификация элементов кровли

№ п/п	Наименование	Сечение (bxh), мм	Длина, мм	Кол-во	Общая длина, м	Объем, м³
1	2	3	4	5	6	7
	Кровля:					
Н1	Стропила	75 x 150	7200	10	72,00	0,81
	Накладки	50 x 150	600	20	12,00	0,09
К1	Кобылка	50 x 75	900	10	9,00	0,03
	Мауэрлат	100 x 100	8800	2	17,60	0,18
П1	Прогон	50 x 50	8800	12	105,60	0,26
С1	Стойка	50 x 100	780	10	7,80	0,04
С2	Стойка	50 x 100	790	20	15,80	0,08
С3	Стойка	50 x 100	580	20	11,60	0,06
Св1	Связи вертикальные	25 x 100	м.п.		23,00	0,06
	Лежень	150 x 100	8800	3	26,40	0,40
	подкладки	20 x 100	200	20	4,00	0,01
	Площадь кровли из					
	профнастила:					
	Н75-750-0,8 ГОСТ 24045-2016					69,1 м²
	Пленка типа"Ютакон"					69,1м²
	Скрутка из проволоки ø 4Bpl ГОСТ 6727-91 м.п.			76		общий вес 6,9кг

Общие указания:

1. Материал деревянных конструкций – древесина хвойных пород влажностью не более 20%. Качество древесины должно соответсвовать ГОСТ 8486-86*.
2. Все деревянные изделия подлежат антисептированию и окраске влагостойким антипиреновым составом в соответствии с требованиями СН РК 3.02-37-2013* "Крыши и кровли", СН РК 2.01-01-2013 "Защита строительных конструкций от коррозии".
3. Все деревянные элементы, соприкасающиеся с кладкой, осмолить и изолировать слоем толя.
4. Монтаж деревянных конструкций выполнять в соответствии с указаниями и требованиями СН РК 5.03-07-2013 "Несущие и ограждающие конструкции".
5. Кровля из профнастила.
6. Под деревянную обрешетку укладывается гидроизоляционная пленка для предотвращения образования конденсата с нижней стороны кровельного листа, состоящая из слоя полиэтилена, армированного сеткой, и нетканого водопоглощающего слоя (типа"Ютакон")
7. Обрешетка крепится к стропилам оцинкованными гвоздями.
8. Все металлические соединительные элементы, скрутки окрашиваются масляными красками.
9. Профилированные листы устанавливают и крепят от самой высокой точки ската.
10. Крепление листов к обрешетке выполняется самонарезающими шурупами по 6 шт. на 1 м2. По краю профильный лист крепится в каждой второй волне.
11. Расход крепежных элементов составляем:Шпилька ГОСТ22042-76 М12х220 -80шт; Гайка ГОСТ 5915-70 М12-160шт; Шайба ГОСТ 11371-78 М12-160шт. БСР ГОСТ 28778-90 М16-10шт.

Изм.	Кол.уч.	Лист	№ док.	Подпись	Дата	207 - КР		
						"Строительство медицинского пункта "в с.Ендекшил,с.о. Аксу-Аюлы,Шетского района,Карагандинской области.(Без наружных сетей)		
ГИП		Ныгманов А			03.23	Медицинский пункт	Стадия: РП	Лист: 11 / Листов:
ГАП		Султанова Л.			03.23			
Разработал		Яремчук			03.23			
Проверил		Сактаганова				План стропил кровли.	НАО "Turar Healthcare" ГСЛ№22026093	

Взам. инв. №

Подп. и дата

Инв. № подл.

13.11.2023 11:18:45

Копировал

Формат А2