ТОО "MBJ Project"
ГСЛ №08073

РАБОЧИЙ ПРОЕКТ

Строительство медицинского пункта в с. Саты Майского района Павлодарской области

Том 1. Альбом 4

Водопровод и канализация

01/10-24-ВК

Павлодар 2024

ТОО "MBJ Project"
ГСЛ №08073

РАБОЧИЙ ПРОЕКТ

Строительство медицинского пункта в с. Саты Майского района Павлодарской области

Том 1. Альбом 4

Водопровод и канализация

01/10-24-ВК

Директор ТОО "MBJ Project" _____ Кульмаев А.О.

Главный инженер проекта _____ Абенов Е.К.

Павлодар 2024

Ведомость рабочих чертежей основного комплекта ВК

Лист	Наименование	Примечание
1	Общие данные	
2	Системы В1, Т3, К1 на отм. 0,700 План кровли	
3	Схема системы В1,Т3,К1	

Ведомость ссылочных и прилагаемых документов

Обозначение	Наименование	Примечание
	Ссылочные документы	
Серия 4.900-9 вып. 0-1, 1	Узлы и детали трубопроводов из пластмассовых труб для систем водоснабжения и канализации	
Серия 4.904-69 вып. 0, 1	Детали крепления санитарно-технических приборов и трубопроводов	
Серия 5.900-7 вып.	Опорные конструкции и средства крепления стальных трубопроводов внутренних санитарно-техническим систем	
	Прилагаемые документы	
ВК.СО	Спецификация оборудования, изделий и материалов	На 4 листах

Перечень документации, предъявляемой при приемке систем

Наименование актов	Обоснование	Необходим(+) нет(-)	Примечание
Акт гидрастатического или манометрического	СП РК 4.01-102-2013	+	
испытания на герметичность			
Акт испытания систем внутренней канализации	СП РК 4.01-102-2013	+	
Акт индивидуального испытания смонтированного	СП РК 4.01-102-2013	+	
оборудования			
Акт промывки и дезинфекции водопровода	СП РК 4.01-102-2013	+	

Согласовано

Согласовано
Раздел ВК Мурзова
Раздел ЭМ Сазабаев
Раздел СС Тулешова

Согласовано
Раздел АР Сахтанова
Раздел КР Сахтанова
Раздел ОВ Тажиев

Взам. инв. N

Подп. и дата

Инв. N подл.

Проектная документация разработана в соответствии с действующими на территории Республики Казахстан государственными нормами и правилами и предусматривает мероприятия, обеспечивающие взрыво-пожаро-безопасность; исключающие вредные воздействия на окружающую среду и воздушный бассейн, а так же предупреждающие чрезвычайные ситуации природного и техногенного характера.

Главный инженер проекта:_____Ныгманов А.

Общие указания

Исходные данные для проектирования

Рабочий проект водоснабжения и канализации

1.1 Письмо №1-8.9 от 13.01.2023 года.

1.2 Требований нормативных документов:

- СП РК 4.01-101-2012 «Внутренний водопровод и канализация зданий и сооружений»;
- СП РК 2.02-101-2014 «Пожарная безопасность зданий и сооружений».;
- СП РК 3.02-113-2014 "Лечебно-профилактические учреждения"
- СП РК 3.02-13-2014 "Лечебно-профилактические учреждения"
- СП РК 4.01-102-2001 "Проектирование и монтаж трубопроводов систем холодного и горячего внутреннего водоснабжения с использованием металлополимерных труб";
- СН РК 4.01-05-2002 "Инструкция по проектированию и монтажу сетей водоснабжения и канализации из пластмассовых труб";

СТ РК ГОСТ Р 51232-2003 "Вода питьевая. Общие требования к методам контроля качества".

Хозяйственно-питьевой

Проект водоснабжения и канализации медпункта выполнен согласно письма №1-8.9 от 13.01.2023 года и задания на проектирование. Расчет системы водопровода и канализа-ции произведен в соответствии со СП РК 4.01-101-2012, СН РК 3.02-01-2018.

Источником водоснабжении является привозная вода. Для хранения привозной воды предусмотрен резервуар на 1000 л (еврокуб), который размещается в специально отведен-ном мсете, в условиях, исключающих воздействие прямого солнечного света и атмосфер-ных осадков, в специальных промаркированных емкостях, изготовленных из материалов, соответствующих требованиям, предъявляемым к материалам, контактирующим с пищевой продукцией.

Качество привозной воды должно соответствовать санитарно-эпидемилогическим требованиям (к воде «питьевой»), согласно санитарных правил «Санитарно-эпидемиологи-ческие требования водоисточникам, местам забора для хозяйственно-питьевых целей, хо-зяйственно-питьевому водоснабжению и местам культурно бытового водопользования и безопастности водных объектов» утвержденных Приказом МЗ РУ №26 от 20.02.2023г. Подвоз воды и наполнение емкости объемом 1000 л предусмотрено автотранспортом 1 раз в 2 дня, соответствующим требованиям МЗРК от 11.01.2021 г., ҚР ДСМ-5 «Об утверждении Санитарных правил «Санитарно-эпидемилогические требования к траспортным средствам для перевозки пассажиров и грузов». Для повышения напора установлена установка повы-шения давления Q=0.33л/с, H=9,2м, N=90 Вт.

Согласно требованиям СП РК 4.01-101-2012 «Внутренний водопровод и канализа-ция зданий и сооружений» устройство противопожарного оборудования не требуется.

Умывальники в процедурной и прививочных кабинетах оборудованы локтевым од-норычажным смесителем, с длинным изливом.

Трубопроводы водоснабжения проложены под потолком первого этажа и выпол-нены из полипропиленовых напорных труб PN=10 по ГОСТ 32415-2013. Для прохода сто-яков через строительные конструкции необходимо предусматривать футляры (гильзы).

Горячее водоснабжение (Т3)

Горячая вода принята от электрических емкостных водонагревателей 20л и 60л.

Трубопроводы запроектированы из полипропиленовых труб по ГОСТ 32415-2013 диаметром 20х3,4 мм. Допускается открытая прокладка подводок к санитарно-техническим приборам в соответствии с требованиями СН РК 4.01-02-2011.

Система водоотведения

Первичными приемниками сточных вод в систему внутренней канализации являются санитарные приборы, расположенные в помещениях санузлов, окончательным приемником сточных вод, является септик.

В тех.помещение установлен трап для отвода случайных вод. Система внутренней хоз-бытовой канализации (стояки и отводные трубы) запроектированы пластмассовые ТК-ПНД-100-II по ГОСТ 22689.2-89. Фасонные части к ней по ГОСТ 22689.2-89.

Трубопроводы ⌀50 мм предполагается прокладывать с уклоном 0.03, ⌀110 с уклоном 0.02 в сторону выпуска.

Для вентиляции сети бытовой канализации предусмотрен вывод вентилируемого стояка на скатную неэксплуатируемую кровлю на высоту 0.1м выше среза вент.шахты. Для удобства ремонта и прочистки канализационной сети, проектом предусмотрена установка ревизий и прочисток.

Основные показатели систем водоснабжения и канализации.

Наименование системы	Потребный напор на вводе, МПа	Расчетный расход				Установленная мощность электродвигателей, кВт	Примечание
		м3/сут	м3/ч	л/с	при пожаре, л/с		
Водопровод хоз. -питьевой В1	0,092	0,38	0,34	0,33			
-в том числе: горячее водоснабжение Т3	—	0,2	0,2	0,2			
Хозяйственно-бытовая канализация К1	—	0,38	0,34	1,93			
Холодная вода на подпитку котлов			0,155				

Общие указания.

Монтаж внутренних санитарно-технических систем производить в соответсвии требований СП РК 4.01-102-2013 и СН РК 4.01-05-2002. Трубопроводы систем В1, Т3, К1, на планах условно отнесены от стен помещений.

При проходе через строительные конструкции полипропиленовые трубы заключить в гильзы.

Внутренний диаметр гильзы на 10мм больше наружного диаметра прокладываемой трубы. Зазор между трубой и гильзой заделывается мягким водонепроницаемым материалом, допускающим перемещение трубы вдоль продольной оси.

После монтажа новых водопроводных сетей провести промывку и дезинфекцию. Дезинфекция осуществляется заполнением хозяйственно-питьевой водой с содержанием активного хлора в дозе 75-100 мг/дм3 при времени контакта не менее 6 часов, а так же, другими разрешенными средствами, согласно прилагаемой к ним инструкции.

ГИП	Абенов		11.24	Привязан 01/10-24-ВК	ТОО "MBJ Project"
Вед. инж.	Аркенова		11.24	Строительство медицинского пункта в с. Саты Майского района Павлодарской области	Листов
Н.контр.	Аркенов		11.24		
Инв. № 11					

Изм.	Кол.уч.	Лист	Nдок.	Подпись	Дата
ГИП		Ныгманов			
Разработал		Идрисова			
Проверил		Ныгманов			

207-ВК

Строительство медицинского пункта, расположенного по адресу: село Енбекшил, Шетского района, Карагандинской области (без наружных инженерных сетей)

Стадия	Лист	Листов
РП	1	3

Общие данные

«НАО Turar Healthcare» ГСЛ№22026093

План этажа на отм0.000 (1 : 100)

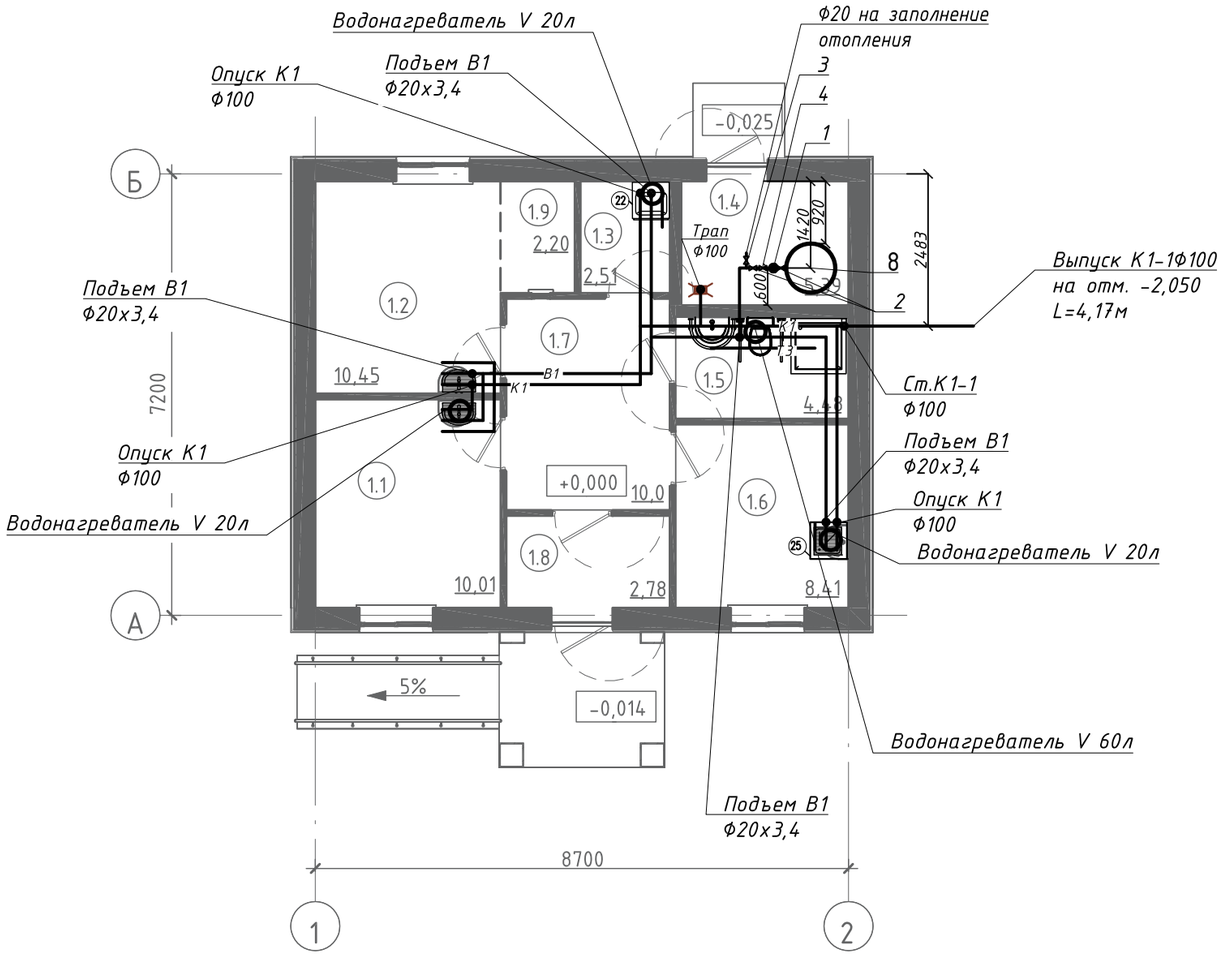

Экспликация помещений

Номер помещения	Наименование	Площадь, м²	Кат. помещения
1.1	Процедурная	10,01	
1.2	Кабинет среднего мед. персонала с аптечным пунктом	10,45	
1.3	Помещение дез.средств	2,51	
1.4	Тех. помещение	5,39	
1.5	С/у	4,48	
1.6	Хоз-бытовое помещение	8,41	
1.7	Вестибюль	10,0	
1.8	Тамбур	2,78	
1.9	Зона аптечного пункта	2,20	
Общий итог: 9		56,23	

План кровли

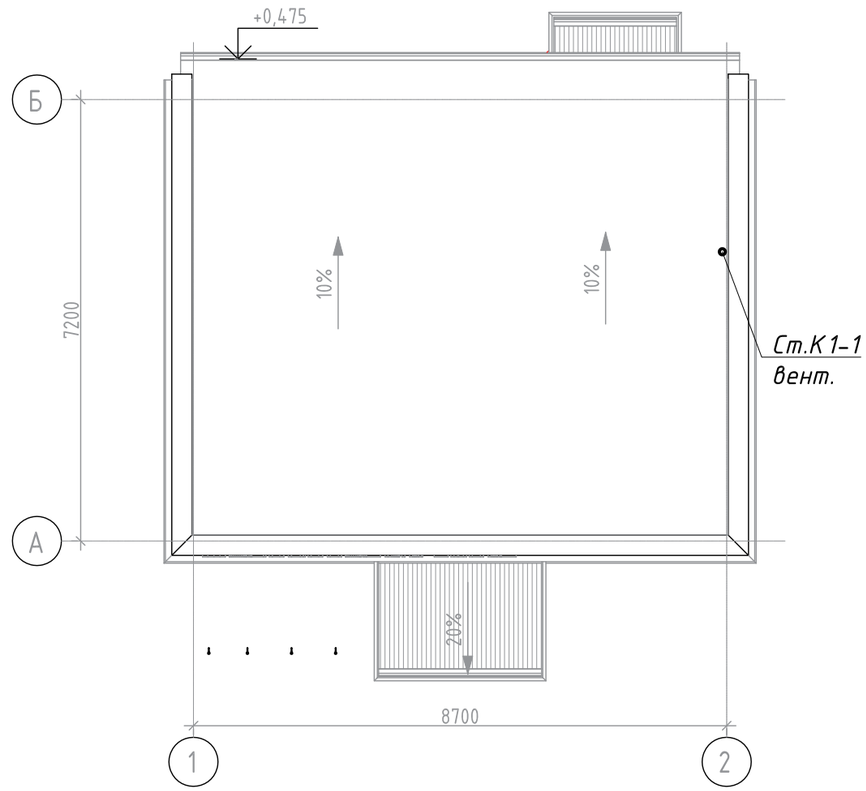

ПРИМЕЧАНИЯ:

1. Изоляция трубопроводов на плане условно не показана.
2. Стояки и трубопроводы отнесены от стен условно.
3. Места пересечения с воздуховодами обойти по месту.
4. Сеть К1 прокладывать и лючки для прочисток устанавливать на место перед бетонированием пола.
5. Технологическое оборудование рассматривать согласно чертежам ТХ.

В разделе ТХ:

(22) Лабораторная мойка Стол лабораторный с мойкой .800х600х900

(25) Встроенная кухонное оборудование с навесными шкафами и мойкой 1200х600

Изм.	Кол.уч.	Лист	Идок.	Подпись	Дата	207-ВК
						Строительство медицинского пункта, расположенного по адресу: село Ендекшил, Шетского района, Карагандинской области (без наружных инженерных сетей)
Привязан	01/10-24-ВК					
Проверил	Аркенова		11.24	ГИП	Ныгманов	Стадия: РП; Лист: 2; Листов:
Выполнил	Абенов		11.24	Разработал	Идрисова	Системы В1, Т3, К1 на отм. 0,700 План кровли
Н.контроль	Аркенов		11.24	Проверил	Ныгманов	«НАО Turar Healthcare» ГСЛ№22026093
Инв. № 11						

В1,Т3

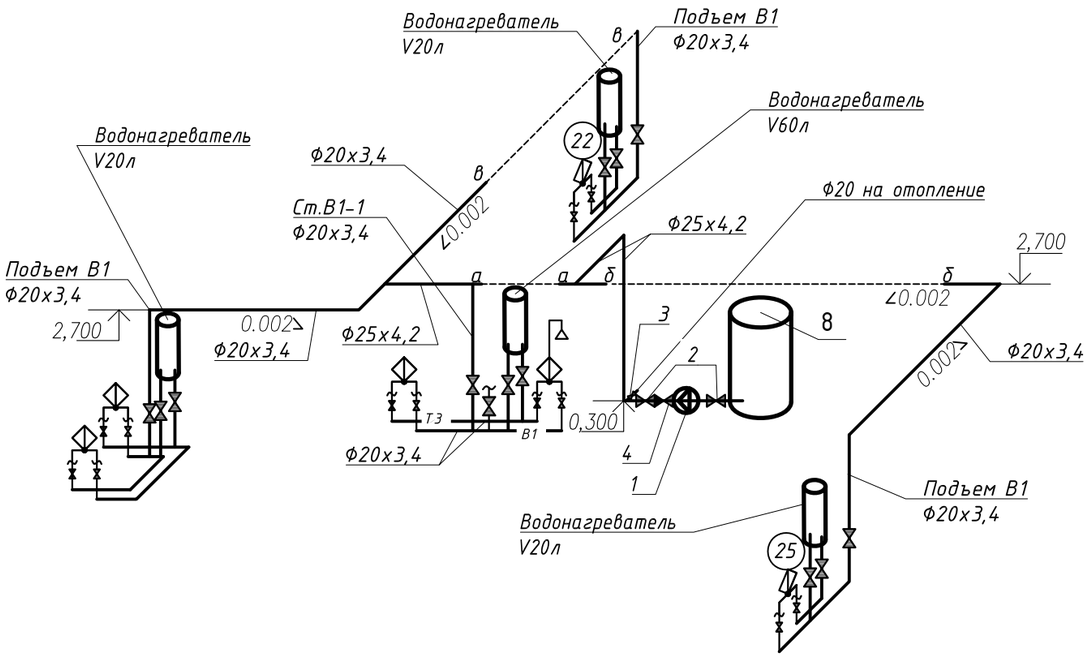

К1

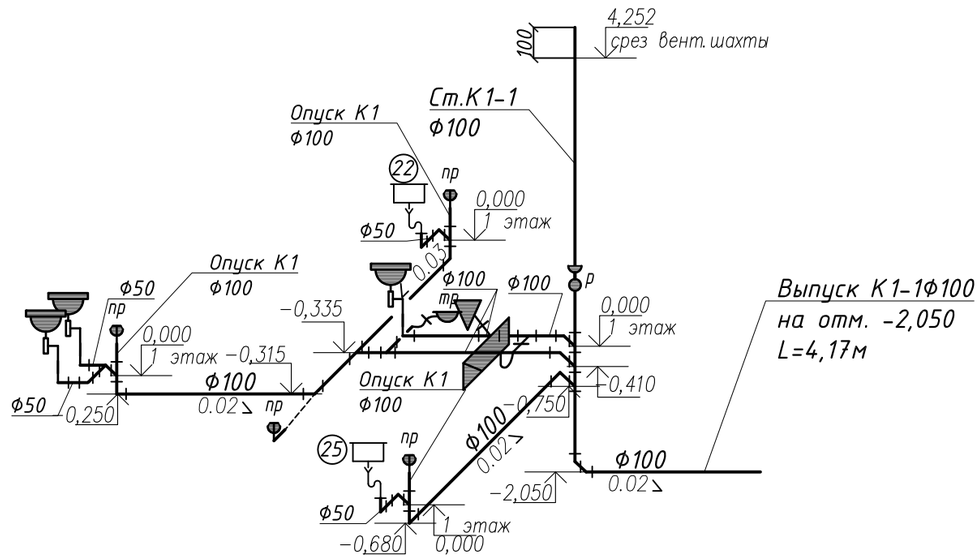

						207-ВК		
						Строительство медицинского пункта, расположенного по адресу: село Ендекшил, Шетского района, Карагандинской области (без наружных инженерных сетей)		
Изм.	Кол.уч.	Лист	Идок.	Подпись	Дата		Стадия	Лист	Листов
							РП	3	
ГИП		Ныгманов				Схема системы В1, В2	«НАО Turar Healthcare» ГСЛ№22026093		
Разработал		Идрисова							
Проверил		Ныгманов							

Привязан	01/10-24-ВК		
Проверил	Аркенова		11.24
Выполнил	Абенов		11.24
Н.контроль	Аркенов		11.24
Инв. № 11			

ПОЗИЦИЯ	НАИМЕНОВАНИЕ И ТЕХНИЧЕСКАЯ ХАРАКТЕРИСТИКА	ТИП, МАРКА ОБОЗНАЧЕНИЕ ДОКУМЕНТА, ОПРОСНОГО ЛИСТА	КОД ОБОРУДОВАНИЯ, ИЗДЕЛИЯ, МАТЕРИАЛА	ПОСТАВЩИК	ЕДИНИЦА ИЗМЕРЕНИЯ	КОЛ-ВО	МАССА ЕДИНИЦЫ, КГ	ПРИМЕЧАНИЕ
1	2	3	4	5	6	7	8	9
			ВОДОПРОВОД ХОЗЯЙСТВЕННО-ПИТЬЕВОЙ В1					
1	Установка пов. дав-я Termica TLPI-10,Q=0.33л/с,H=9,2мм,N=90Вт				ШТ	1		
2	Вентиль проходной муфтовый для воды ду=20 мм Ру 1,6 МПа	15б1п	242-303-0202		ШТ	2		
3	Вентиль проходной муфтовый для воды ду=15 мм Ру 1,6 МПа	15б1п	242-303-0201		ШТ	16		
4	Обратный клапан Ф20				ШТ	1		
5	Труба для водоснабжения полипропиленовая PN=10 размер 20 мм х3,4	ГОСТ 32415-2013	241-205-1201		М	38,5		
6	Труба для водоснабжения полипропиленовая PN=10 размер 25 мм х4,2	ГОСТ 32415-2013	241-205-1202		М	10,0		
7	Хомут крепежный полипропиленовый Ф20 мм	ГОСТ 32415-2013			ШТ	48		
8	Пластиковая емкость 1000л				ШТ	1		

Взам. инв. №

Подп. и дата

Инв. № подл.

Привязан 01/10-24-ВК

Проверил	Аркенова		11.24
Выполнил	Абенов		11.24
Н.контроль	Аркенов		11.24
Инв. № 11			

Изм.	Кол.уч.	Лист	Идок.	Подпись	Дата
ГИП		Ныгманов			

207-ВК

Строительство медицинского пункта, расположенного по адресу: село Ендекшил, Шетского района, Карагандинской области (без наружных инженерных сетей)

Стадия	Лист	Листов
РП	1	3

Спецификация

«НАО Turar Healthcare» ГСЛ№22026093

ПОЗИЦИЯ	НАИМЕНОВАНИЕ И ТЕХНИЧЕСКАЯ ХАРАКТЕРИСТИКА	ТИП, МАРКА ОБОЗНАЧЕНИЕ ДОКУМЕНТА, ОПРОСНОГО ЛИСТА	КОД ОБОРУДОВАНИЯ, ИЗДЕЛИЯ, МАТЕРИАЛА	ПОСТАВЩИК	ЕДИНИЦА ИЗМЕРЕНИЯ	КОЛ-ВО	МАССА ЕДИНИЦЫ, КГ	ПРИМЕЧАНИЕ
1	2	3	4	5	6	7	8	9
	ТРУБОПРОВОД ГОРЯЧЕЙ ВОДЫ (Т3)							
1	Вентиль проходной муфтовый для воды ду=15мм Ру 1,6 МПа	15ч8р2			ШТ	10		
2	Труба полипропиленовая водопроводная для горячей воды PN=20, 20мм х 3,4	ГОСТ 32415-2013	241-205-1301		М	16,0		
3	Хомут крепежный полипропиленовый Ф20 мм	ГОСТ 32415-2013			ШТ	16		
4	Смеситель для умывальника	ГОСТ 25809-2019	244-104-0408		ШТ	1		
5	Смеситель для душа	ГОСТ 25809-2019	244-104-0508		ШТ	1		
6	Гибкая подводка к унитазу Ф15 длина 600 мм	ГОСТ 25809-2019	261-301-0370		ШТ	1		
7	Электрический водонагреватель V60л		261-301-0370		ШТ	1		
8	Электрический водонагреватель V20л		261-301-0370		ШТ	3		
9	Смеситель для умывальника, однорукояточный, локтевой См-МОЛРНА	ГОСТ 25809-2019	244-104-0408		ШТ	2		
10	Гибкая подводка подпитка системы отопления Ф15 600 мм	ГОСТ 25809-2019	261-301-0370		ШТ	1		
11	Смеситель для мойки	ГОСТ 25809-2019	244-104-0406		ШТ	2		

Взам. инв. №

Подп. и дата

Инв. № подл.

Привязан 01/10-24-ВК

Проверил	Аркенова		11.24
Выполнил	Абенов		11.24
Н.контроль	Аркенов		11.24
Инв. № 11			

Изм.	Кол.уч.	Лист	№док.	Подпись	Дата

207-ВК.СО

Лист 2

ПОЗИЦИЯ	НАИМЕНОВАНИЕ И ТЕХНИЧЕСКАЯ ХАРАКТЕРИСТИКА	ТИП, МАРКА ОБОЗНАЧЕНИЕ ДОКУМЕНТА, ОПРОСНОГО ЛИСТА	КОД ОБОРУДОВАНИЯ, ИЗДЕЛИЯ, МАТЕРИАЛА	ПОСТАВЩИК	ЕДИНИЦА ИЗМЕРЕНИЯ	КОЛ-ВО	МАССА ЕДИНИЦЫ, КГ	ПРИМЕЧАНИЕ
1	2	3	4	5	6	7	8	9
	КАНАЛИЗАЦИЯ К1							
1	Трубы полиэтиленовые канализационные Ф110мм ТК 110-2000-ПНД	ГОСТ 22689.2-89	241-201-0413		М	31,0		
2	Трубы полиэтиленовые канализационные Ф50мм ТК 50-2000-ПНД	ГОСТ 22689.2-89	241-201-0409		М	8,0		
3	Хомут для крепления труб	СТ РК ГОСТ Р 52134-2010			ШТ	39		
4	Ревизия Ф100	ГОСТ 22689.2-89	241-220-0204		ШТ	2		
5	Прочистка Ф100	ГОСТ 22689.2-89			ШТ	2		
6	Трап Ф100				ШТ	1		
7	Умывальник керамический прямоугольный в комплекте: пластмассовый выпуск,	ГОСТ 23759-85	244-101-0104		ШТ	3		
	сифон из пластмассы, туалетный кран, два чугунных кронш.тейна с шурупами.							
8	Унитаз с косым выпуском в комплекте с бачком	ГОСТ 22847-85	244-101-0303		ШТ	1		
9	Поддон душевой,чугунный,мелкий в комплекте: сифон,выпуск с деталями	ГОСТ 10161-83	244-103-0201		ШТ	1		
	крепления,уравнитель электрических потенциалов.							
10	Сифон для мойки	ГОСТ 23289-94	244-104-0601		ШТ	2		

ПРИМЕЧАНИЯ:
Учтена полная строительная длина труб, включая фасонные изделия.

Взам. инв. №
Подп. и дата
Инв. № подл.

Привязан	01/10-24-ВК		
Проверил	Аркенова		11.24
Выполнил	Абенов		11.24
Н.контроль	Аркенов		11.24
Инв. № 11			

Изм.	Кол.уч.	Лист	№док.	Подпись	Дата

207-ВК.СО

Лист 3