ТОО "MBJ Project"
ГСЛ №08073

РАБОЧИЙ ПРОЕКТ

Строительство медицинского пункта в с. Саты Майского района Павлодарской области

Том 1. Альбом 8

Системы связи

01/10-24-СС

Павлодар 2024

ТОО "MBJ Project"
ГСЛ №08073

РАБОЧИЙ ПРОЕКТ

Строительство медицинского пункта в с. Саты Майского района Павлодарской области

Том 1. Альбом 8

Системы связи

01/10-24-СС

Директор ТОО "MBJ Project" _____ Кульмаев А.О.

Главный инженер проекта _____ Абенов Е.К.

Павлодар 2024

ВЕДОМОСТЬ РАБОЧИХ ЧЕРТЕЖЕЙ ОСНОВНОГО КОМПЛЕКТА

ЛИСТ	НАИМЕНОВАНИЕ	ПРИМЕЧАНИЕ
1	Общие данные	2 листа
2	План расположения оборудования пожарной сигнализации и системы оповещения на отм. 0,000	
3	Структурная схема АПС и СО	
4	Схема электрическая принципиальная подключение приборов	

ВЕДОМОСТЬ ССЫЛОЧНЫХ И ПРИЛАГАЕМЫХ ДОКУМЕНТОВ

ОБОЗНАЧЕНИЕ	НАИМЕНОВАНИЕ	ПРИМЕЧАНИЕ
СН РК 3.02-13-2014	Лечебно-Профилактические Учреждения	
СНиП РК 3.03-10-2010	Устройства систем связи, сигнализации и диспетчеризации	
	инженерного оборудования жилых и общественных зданий.	
ПУЭ РК-2015	Правила устройства электроустановок	
СН РК 2.02-02-2023	Пожарная автоматика зданий и сооружений	
ГОСТ 21.603-80 (СТ РК 21.603-2002)	Система проектной документации для строительства	
	связь и сигнализация	
СТ РК ГОСТ Р 50571.24-2009	Электроустановки зданий. Выбор и монтаж электрооборудования	
ГОСТ 21.110-2013	Межгосударственный стандарт	
	Система проектной документации для строительства	
	Спецификация оборудования, изделия и материалов	
	ПРИЛАГАЕМЫЕ ДОКУМЕНТЫ	
№6-5.1506 от 17.11.2023	Письмо от: "Управления строительства, архитектуры	
	и градостроительства Карагандиской области"	
№6-5.1507 от 17.11.2023	Письмо от: "Управления строительства, архитектуры	
	и градостроительства Карагандиской области"	
207-СС.СО	Спецификация оборудования, изделия и материалов	1 Лист

Технические решения, принятые в рабочих чертежах, соответствуют требованиям экологических, санитарно-гигиенических, противопожарных и других норм, действующих на территории Республики Казахстан и обеспечивают безопасную для жизни и здоровья людей эксплуатацию объектов при соблюдении мероприятий, предусмотренных рабочими чертежами.

Главный инженер проекта: _____ Ныгманов. А

ОБЩИЕ УКАЗАНИЯ

Телефонизация.

Рабочий проект "Строительство медицинского пункта, расположенного по адресу:село Ендекшил, Шетского района, Карагандинской области (без наружных инженерных сетей)" разработан на оснований задания на проектирование и на основании задания строительного отдела предусматривает рабочий проект систему связи.

В данном населенном пункте отсутствует полноценная телефонизация и сети интернета. В связи с этим для работы медицинского персонала после строительства медицинского пункта будет установлено спутниковый интернет Astel. (см. письмо от 17.11.2023 №6-5.1506 от "Управления строительства, архитектуры и градостроительства Карагандиской области")

Автоматическая пожарная сигнализация.

Разработан на оснований задания на проектирование и на основании задания строительного отдела предусматривает рабочий проект автоматическая пожарная сигнализация.

В рабочем проекте применено оборудование, имеющее заключение КГК МЧС РК о разрешении его применения на территории Республики Казахстан.

Система автоматической пожарной сигнализации (далее АПС) предназначена для обнаружения пожара в защищаемых помещениях медпункта и выдачи сигналов «ПОЖАР», «НЕИСПРАВНОСТЬ» сигнал будет передаваться на пульт пожарной части Пч-14 ГУ"СПиАСР ДЧС Карагандинской области МЧС РК" (город Караганда), расположенной по адресу: ул.Тлеулина 28. с.Аксу-Аюлы. (см. письмо от 17.11.2023 №6-5.1506 от "Управления строительства, архитектуры и градостроительства Карагандиской области")

Система ПС предназначена для обнаружения пожара на ранней стадии возгорания (выделение дыма и тепла при начале горения) и обеспечения своевременного принятия мер комплекса пожарной безопасности, в защищаемых помещениях устанавливаются пожарные извещатели с условием полного покрытия защищаемой площади помещения. В проекте использована система оповещения. Тип оповещения категория 2. Звуковой, Световой оповещатель «Выход»;

Световой указатель эвакуации "ВЫХОД" модель Янтарь С "ШЫГУ-ВЫХОД", и звуковое оповещение модель Маяк-12-3М.

Световой указатель эвакуации "ВЫХОД" включен постоянно.

Согласовано	Раздел ВК	Идрисова	Раздел ЭМ	Сагалбаев	Раздел СС	Тулегенов
Согласовано	Раздел АР	Султанова	Раздел КЖ	Сактаганова	Раздел ОВ	Еремина

Взам. инв. N | Подп. и дата | Инв. № подл.

ГИП	Абенов		11.24	Привязан 01/10-24-СС	ТОО "MBJ Project"
Вед. инж.	Аркенова		11.24	Строительство медицинского пункта в с. Саты Майского района Павлодарской области	Листов
Н.контр.	Аркенов		11.24		
Инв. № 11					

Изм.	Кол.уч.	Лист	Nдок.	Подп.	Дата				
						207-СС			
						Строительство медицинского пункта, расположенного по адресу:село Ендекшил, Шетского района, Карагандинской области(без наружных инженерных сетей)			
ГИП		Ныгманов А.			03.23	Медицинский пункт	Стадия	Лист	Листов
Проверил		Ныгманов А.			03.23		РП	1.1	4
Разработал		Тулегенов			03.23	Общие данные (начало)	«НАО Turar Healthcare» ГСЛ№22026093		
Н.контр.					03.23				

Формат А3

Учитывая характеристики защищаемых помещений, для обнаружения пожара, проектом предусмотрены следующие пожарные извещатели:

Извещатель пожарный дымовой оптический ИП 212-141;

Извещатель пожарный тепловой ИП 101-1А-А1;

Извещатель пожарный ручной ИПР 513-10;

Извещатели пожарные дымовые устанавливаются, согласно СНиП РК 2.02-02-2023, в защищаемых помещений. Извещатели устанавливаются на потолках помещений не ближе 0.5 метров от светильников.

Ручной извещатель устанавливается на пути эвакуации (в вестибюле) на высоте 1.5 метра от уровня чистого пола. Освещенность, в месте их установки, должна быть не менее 50 лк. В качестве станции сигнализации использовать сертифицированный прибор приемно-контрольный охранно-пожарный с автодозвонным модулем ВЭРС-ПК 8 ТРИО-М (версия 3.2).

Для осуществления резервного питания проектом предусмотрены источник бесперебойного питания ББП-50 емкостью обеспечивающих работоспособность автоматической установки пожарной сигнализации при пропадании основного питания 24 часов в дежурном режиме и в режиме «ТРЕВОГА» не менее 3ч.

При поступлении сигнала «ПОЖАР» от ВЭРС-ПК 8 ТРИО-М имеется возможность выдачи командных импульсов через блоки ввода/вывода на управление следующими инженерными системами:

Сигнал на включение системы оповещение людей о пожаре;

Сигнал на пульт пожарной части Пч-14 ГУ"СПиАСР ДЧС Карагандинской области МЧС РК" (город Караганда), расположенной по адресу: ул.Тлеулина 28. с.Аксу-Аюлы.

Электроснабжение

Электроснабжение установок АПС и СО осуществляется согласно проекта в разделе ЭОМ от сети переменного тока напряжением 220В по 1 категории надежности с обязательным резервированием аккумуляторыми для обеспечения бесперебойной работы, в случае пропадания основного электропитания, не менее 24 часов в режиме охраны и не менее 3-х часов в режиме тревоги. В проекте применены кабели и монтажная арматура имеющие сертификаты пожарной безопасности и предел огнестойкости не ниже ПО-2. В проекте применены кабели, имеющие маркировки НГ-FRLS.

Электроснабжение интегрированной системы безопасности осуществляется от сети переменного тока АС 220V, 50Гц.

Для электроснабжения приборов применяется резервированный источник питания ББП-50, обеспечивающий выходное напряжение 12В 5А.

Заземление оборудования напряжением выше 48В предусмотрено нулевым защитным проводником питающей сети.

Кабельные линии связи

Прокладку кабельных линий осуществлять в трубе гофрированной негорючей по потолку.

Прокладку линии связи от прибора «ВЭРС-ПК 8 ТРИО-М» осуществить кабелем КПКВнг(А)-FRLS 2х2х0,5.

Прокладку линий оповещения осуществить кабелем КПКВнг(А)-FRLS 1х2х0,5.

Согласовано		
Раздел ВК	Идрисова	
Раздел ЭМ	Сагалбаев	
Раздел СС	Тулегенов	

Согласовано		
Раздел АР	Султанова	
Раздел КЖ	Сактаганова	
Раздел ОВ	Еремина	

Взам. инв. N	Подп. и дата	Инв. № подл.

Привязан 01/10-24-СС

Проверил	Аркенова		11.24							Общие данные (окончание)	207-СС	Лист
Выполнил	Абенов		11.24									1.2
Н.контроль	Аркенов		11.24									
Инв. № 11				Изм.	Кол.уч	Лист	N.док.	Подпись	Дата			

Формат А3

План расположения оборудования пожарной сигнализации

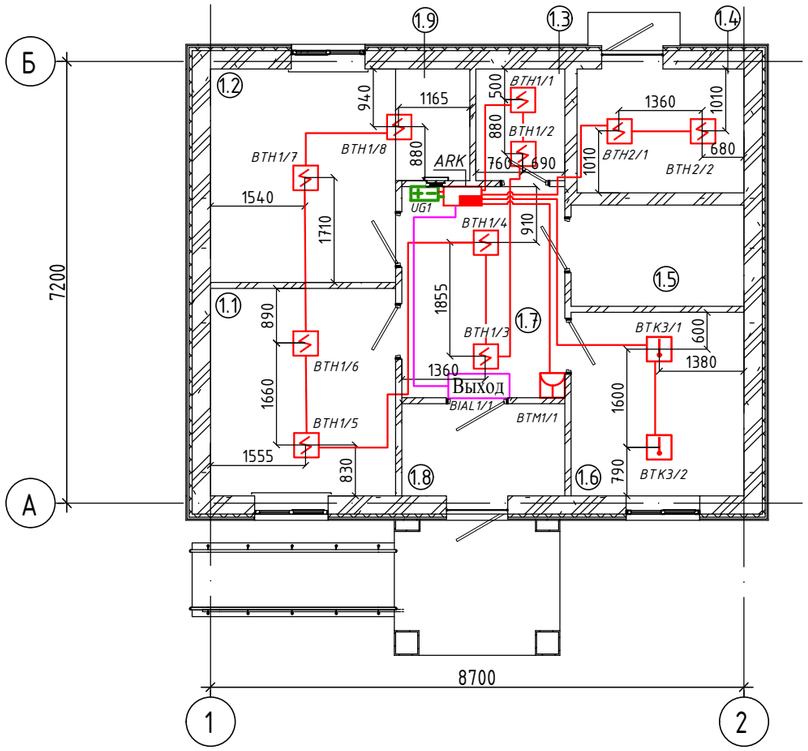

План расположения оборудования системы оповещения

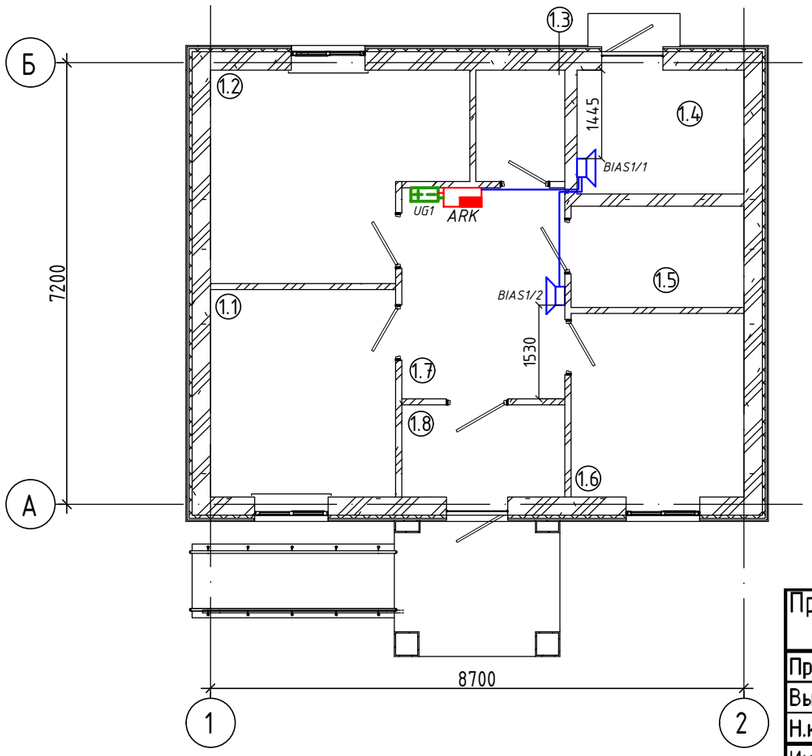

Экспликация помещений

Номер помещения	Наименование	Площадь, м²	Кат. помещения	Хар-ка помещения по условиям среды
1.1	Процедурная	10,01	Д	Нормальные
1.2	Кабинет среднего мед. персонала с аптечным пунктом	10,45	Д	Нормальные
1.3	Помещение дез.средств	2,51	Д	Хим. активность
1.4	Тех. помещение (Электрокотел)	5,39	Д	П-IIа
1.5	С/у	4,48	Д	Влажные
1.6	Хоз-бытовое помещение	8,41	Д	Нормальные
1.7	Вестибюль	10,0	Д	Нормальные
1.8	Тамбур	2,78	Д	Нормальные
1.9	Зона аптечного пункта	2,20	Д	Нормальные
Общий итог: 9		56,23		

УСЛОВНЫЕ ОБОЗНАЧЕНИЯ И ИЗОБРАЖЕНИЯ

Обозначение	Наименование
ВТН	Извещатель автоматический пожарный дымовой
ВТК	Извещатель автоматический пожарный тепловой
ВТМ	Извещатель пожарный ручной
ARK	Прибор приемно-контрольный охранно-пожарный
	Коробка распределительная
	Коробка соединительная УК-2П
BIAS	Оповещатель пожарный звуковой
Выход BIAL	Указатель выхода
	Цепь пожарной сигнализации
	Цепь оповещения персонала о пожарной опасности
	Цепь питания 24VDC указателей выхода

Взам. инв. N

Подп. и дата

Инв. № подл.

Привязан	01/10-24-СС								
Проверил	Аркенова		11.24	ГИП	Ныгманов А.		03.23		
Выполнил	Абенов		11.24	Проверил	Ныгманов А.		03.23		
Н.контроль	Аркенов		11.24	Разработал	Тулегенов		03.23		
Инв. № 11				Н.контр.			03.23		

Изм. | Кол.уч. | Лист | Nдок. | Подп. | Дата

207-СС

Строительство медицинского пункта, расположенного по адресу:село Ендекшил, Шетского района, Карагандинской области(без наружных инженерных сетей)

Медицинский пункт

Стадия	Лист	Листов
РП	2	

План расположения оборудования пожарной сигнализации и системы оповещения на отм. 0,000

«НАО Turar Healthcare» ГСЛ№22026093

Формат А3

на отм. 0.000

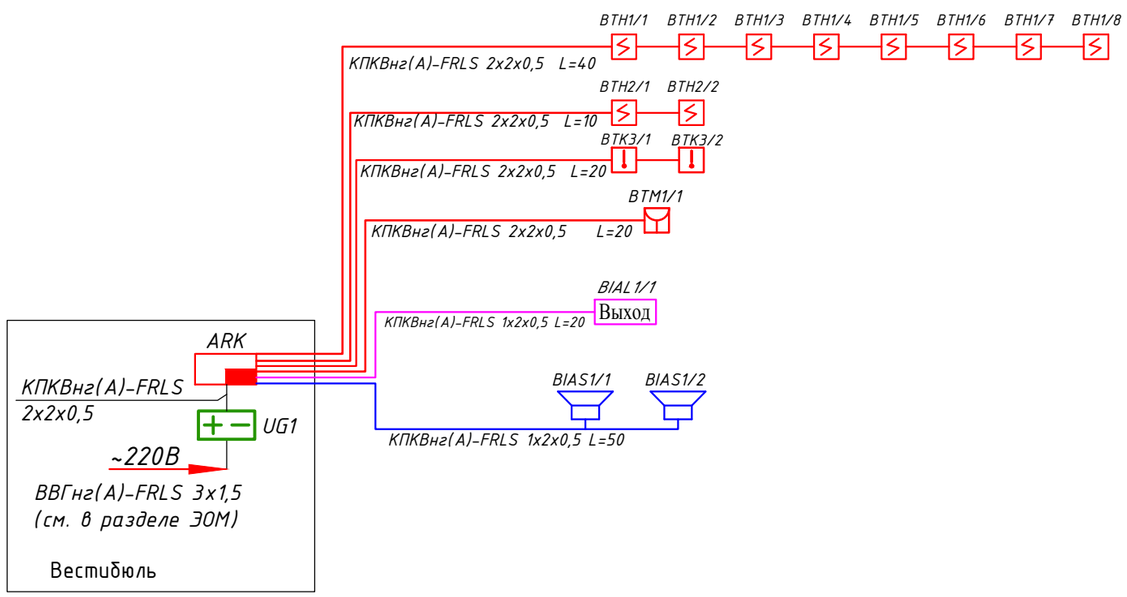

УСЛОВНЫЕ ОБОЗНАЧЕНИЯ И ИЗОБРАЖЕНИЯ

Обозначение	Наименование
ВТН	Извещатель автоматический пожарный дымовой
ВТК	Извещатель автоматический пожарный тепловой
ВТМ	Извещатель пожарный ручной
ARK	Прибор приемно-контрольный охранно-пожарный
	Коробка распределительная
	Коробка соединительная УК-2П
BIAS	Оповещатель пожарный звуковой
Выход BIAL	Указатель выхода
	Цепь пожарной сигнализации
	Цепь оповещения персонала о пожарной опасности
	Цепь питания 24VDC указателей выхода

Примечание:

1. Заложен прибор приемно-контрольный охранно-пожарный с автодозвонным модулем ВЭРС-ПК 8 ТРИО-М сигнал будет передаваться на пульт пожарной части Пч-14 ГУ"СПиАСР ДЧС Карагандинской области МЧС РК" (город Караганда), расположенной по адресу: ул.Тлеулина 28. с.Аксу-Аюлы. Прилагается письмо от 07.11.2023 №6-5.1507.

2. ВЭРС-ПК 8 ТРИО-М совместим с оборудованием: извещателем пожарным дымовым ИП 212-141, извещателем пожарным тепловым ИП 101-1А-А1, извещателем пожарным ручным ИПР 513-10, световое табло "ВЫХОД", оповещателем звуковым Маяк-12-3М.

3. Световой указатель эвакуации "ВЫХОД" включен постоянно.

Привязан	01/10-24-СС		
Проверил	Аркенова		11.24
Выполнил	Абенов		11.24
Н.контроль	Аркенов		11.24
Инв. № 11			

Изм.	Кол.уч	Лист	Nдок.	Подп.	Дата
ГИП		Ныгманов А.			03.23
Проверил		Ныгманов А.			03.23
Разработал		Тулегенов			03.23
Н.контр.					03.23

207-СС

Строительство медицинского пункта, расположенного по адресу:село Ендекшил, Шетского района, Карагандинской области(без наружных инженерных сетей)

Медицинский пункт

Стадия	Лист	Листов
РП	3	

Структурная схема АПС и СО

«НАО Turar Healthcare» ГСЛ№22026093

Взам. инв. N | Подп. и дата | Инв. № подл.

Формат А3

ВЭРС-ПК 8 версия 3.2

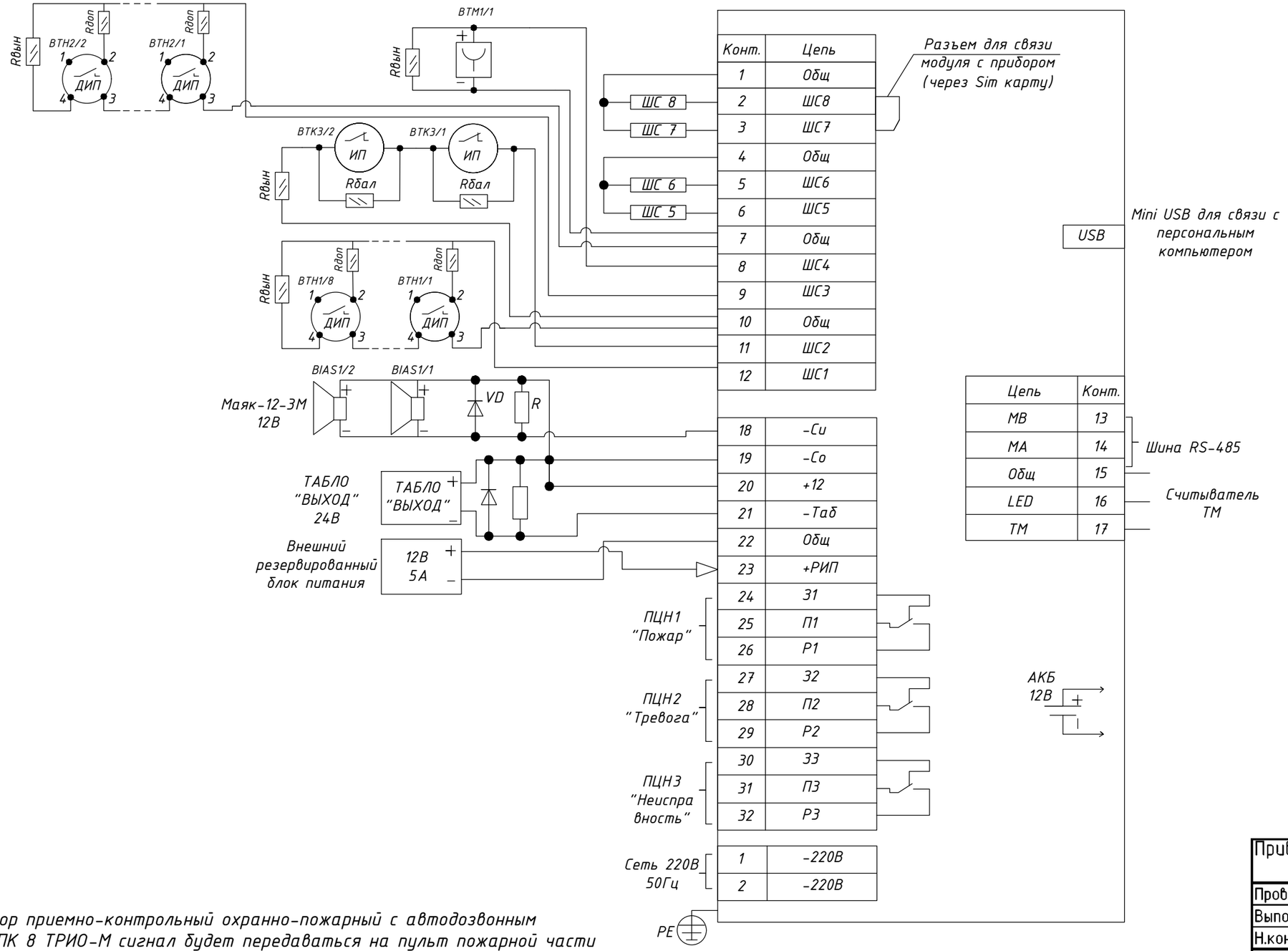

Примечание:

1. Заложен прибор приемно-контрольный охранно-пожарный с автодозвонным модулем ВЭРС-ПК 8 ТРИО-М сигнал будет передаваться на пульт пожарной части Пч-14 ГУ"СПиАСР ДЧС Карагандинской области МЧС РК" (город Караганда), расположенной по адресу: ул.Тлеулина 28. с.Аксу-Аюлы. Прилагается письмо от 07.11.2023 №6-5.1507.

2. ВЭРС-ПК 8 ТРИО-М совместим с оборудованием: извещателем пожарным дымовым ИП 212-141, извещателем пожарным тепловым ИП 101-1А-А1, извещателем пожарным ручным ИПР 513-10, световое табло "ВЫХОД", оповещателем звуковым Маяк-12-3М.

3. Световой указатель эвакуации "ВЫХОД" включен постоянно.

Привязан	01/10-24-СС		
Проверил	Аркенова		11.24
Выполнил	Абенов		11.24
Н.контроль	Аркенов		11.24
Инв. № 11			

Изм.	Кол.уч	Лист	Nдок.	Подп.	Дата
ГИП		Ныгманов А.			03.23
Проверил		Ныгманов А.			03.23
Разработал		Тулегенов			03.23
Н.контр.					03.23

207-СС

Строительство медицинского пункта, расположенного по адресу:село Ендекшил, Шетского района, Карагандинской области(без наружных инженерных сетей)

Медицинский пункт

Стадия	Лист	Листов
РП	4	

Схема электрическая принципиальная подключение приборов

«НАО Тигаг Healthcare» ГСЛ№22026093

Взам. инв. N | Подп. и дата | Инв. № подл.

Формат А3

Позиция	Наименование и техническая характеристика	Тип, марка, обозначение документа, опросного листа	Код оборудования, изделия, материала	Поставщик	Единица измерения	Количество	Масса единицы кг	Примечания
1	2	3	4	5	6	7	8	9
	Автоматическая пожарная сигнализация							
ARK	Прибор приемно-контрольный охранно-пожарный с автодозвонным модулем	ВЭРС-ПК 8 ТРИО-М	010694	ТОО "Эгида Group"	шт	1		
	напряжение питания 220 В, под АКБ 12 В/4,5 Ач							
BTH1/1-1/8	Извещатель пожарный дымовой, напряжение питания 9...30 В. Потреб. 45мкА	ИП 212-141	248-302-0201		шт	10		резерв 2 шт.
BTH2/1-2/2	Извещатель пожарный дымовой, напряжение питания 9...30 В. Потреб. 45мкА	ИП 212-141	248-302-0201		шт	2		
BTK3/1-3/2	Извещатель пожарный тепловой, напряжение питания от ШС 10...25В. Потреб. 60мкА	ИП 101 - 1А - А1	248-302-0101		шт	3		резерв 1 шт.
BTM1/1	Извещатель пожарный ручной, напряжение питания 9...30 В. Потреб. 50мкА	ИПР 513-10	248-302-0501		шт	1		
UG1	Резервированный блок питания 12В, 5А	ББП-50	248-306-0349		шт	1		
	Оповещение при пожаре							
BIAL1/1	Световое табло "ВЫХОД"; размеры 300x100x20 мм. напряжение 24В. Потреб. 25мА	Янтарь С "ШЫГУ-ВЫХОД"	248-304-0118		шт	1		
BIAS1/1-1/2	Оповещатель звуковой, напряжение 12В. Потреб. 20мА	Маяк-12-3М	248-304-0307		шт	2		
	Кабели и трубы							
1	Кабель огнестойкий, с низким дымо и газовыделением	КПКВнг(А)-FRLS 2х2х0,5	243-305-1206		м	120		
	огнестойкой кремнийорганической резины, в оболочке из ПВХ пластиката,							
	не горючий, с низким дымо и газовыделением, контрольный.							
2	Кабель медный, для систем противопожарной защиты, в изоляции из	КПКВнг(А)-FRLS 1х2х0,5	243-305-1205		м	80		
	огнестойкой кремнийорганической резины, в оболочке из ПВХ пластиката,							
	не горючий, с низким дымо и газовыделением, контрольный.							
	Монтажные изделия и материалы							
3	Труба гофрированная негорючая дкс 16х5,3	ГОСТ 50827-95	241-207-0301		м	220		

Согласовано: Идрисова, Сагалбаев, Тулегенов — Раздел ВК, Раздел ЭМ, Раздел СС

Согласовано: Султанова, Сактаганова, Еремина — Раздел АР, Раздел КЖ, Раздел ОВ

Взам. инв. N

Подп. и дата

Инв. № подл.

Изм.	Кол.уч.	Лист	Nдок.	Подп.	Дата

207-СС.СО

Строительство медицинского пункта, расположенного по адресу:село Ендекшил, Шетского района, Карагандинской области(без наружных инженерных сетей)

Привязан 01/10-24-СС

Проверил	Аркенова		11.24
Выполнил	Абенов		11.24
Н.контроль	Аркенов		11.24
Инв. № 11			

ГИП	Ныгманов А.		03.23
Проверил	Ныгманов А.		03.23
Разработал	Тулегенов		03.23
Н.контр.			03.23

Медицинский пункт

Стадия	Лист	Листов
РП	1	1

СПЕЦИФИКАЦИИ ОБОРУДОВАНИЯ, ИЗДЕЛИЙ И МАТЕРИАЛОВ

«НАО Turar Healthcare» ГСЛ№22026093

Формат А3