ТОО "MBJ Project"
ГСЛ №08073

РАБОЧИЙ ПРОЕКТ

Строительство медицинского пункта в с. Саты Майского района Павлодарской области

Том 1. Альбом 9

Архитектурно-строительные чертежи

01/10-24-АС

Павлодар 2024

ТОО "MBJ Project"
ГСЛ №08073

РАБОЧИЙ ПРОЕКТ

Строительство медицинского пункта в с. Саты Майского района Павлодарской области

Том 1. Альбом 9

Архитектурно-строительные чертежи

01/10-24-АС

Директор ТОО "MBJ Project" _____ Кульмаев А.О.

Главный инженер проекта _____ Абенов Е.К.

Павлодар 2024

Ведомость рабочих чертежей основного комплекта

Лист	Наименование	Примечание
1	Общие данные (начало)	
2	Общие данные (окончание)	
3	Схема расположения фундаментных блоков	
4	Кладочный план. Разрез 1-1	
5	Спецификация элементов	
6	Экспликация полов. Ведомость отделки помещений	
7	Схема расположения фундаментных блоков. Кладочный план. Разрез 1-1	
8	Спецификация элементов	
9	Экспликация полов. Ведомость отделки помещений	

Ведомость основных комплектов рабочих чертежей

Обозначение	Наименование	Примечание
01/10-24-ГП	Генеральный план	
01/10-24-АР	Архитектурные решения	
01/10-24-КР	Конструктивные решения	
01/10-24-ВК	Водопровод и канализация	
01/10-24-ОВ	Отопление и вентиляция	
01/10-24-ЭЛ	Электроосвещение и электрооборудование	
01/10-24-ТХ	Технологические решения	
01/10-24-СС	Сети связи	
01/10-24-АС	Архитектурно-строительные чертежи	
01/10-24-ЭСН	Наружное электроснабжение	
01/10-24-НВК	Наружные сети водопровода и канализации	
01/10-24-ТС	Тепловые сети	

Ведомость ссылочных и прилагаемых документов

Обозначение	Наименование	Примечание
	Ссылочные документы	
СН РК 1.03-05-2011 и СП РК 1.03-106-2012	Охрана труда и техника безопасности в строительстве	
СН РК 2.04-05-2014 и СП РК 2.04-108-2014	Изоляционные и отделочные покрытия	
СП РК 2.02-101-2022	Пожарная безопасность зданий и сооружений	
	Прилагаемые документы	
-АС.СД	Сметная документация	

Согласовано

СС	Сваровский	Сваровский
ПС		
ВК	Акманова	
ОВ	Ахметова	
ЭМО	Ахметов	

Взам. инв. №

Подп. и дата

Инв. № подл.

Технические решения, принятые в рабочей документации, соответствуют требованиям экологических, санитарно-гигиенических, противопожарных и других норм, действующих на территории Республики Казахстан и обеспечивают безопасную для жизни и здоровья людей эксплуатацию объекта при соблюдении мероприятий, предусмотренных

Главный инженер проекта _____ Абенов Е.К.

Изм.	Кол. уч.	Лист	№ док.	Подп.	Дата
ГИП		Абенов			10.24
Проверил		Аркенова			10.24
Разраб.		Амиров			10.24
Н. контр.		Аркенов			10.24

01/10-24-АС

Строительство медицинского пункта в с. Саты Майского района Павлодарской области

Архитектурно-строительные чертежи. Гараж

Стадия	Лист	Листов
РП	1	

Общие данные (начало)

ТОО "MBJ Project"

Копировал

А3

Общие данные

Рабочий проект разработан на основании задания на проектирование и требований организационных и нормативно- технических документов:

- СН РК 3.01-00-2011 "Инструкция о порядке разработки, согласования и утверждения градостроительных проектов в Республике Казахстан"
- СН РК 1.03-05-2011 и СП РК 1.03-106-2012 «Охрана труда и техника безопасности в строительстве»
- СН РК 2.04-05-2014 и СП РК 2.04-108-2014 «Изоляционные и отделочные покрытия»
- СН РК 5.03-07-2013 и СП РК 5.03-107-2013 «Несущие и ограждающие конструкций»
- СН РК 3.02-36-2012 и СП РК 3.02-136-2012 «Полы»
- СН РК 2.02-01-2023 «Пожарная безопасность зданий и сооружений»
- СН РК 2.04-01-2011 «Естественное и искусственное освещение»

Цель строительства - развитие инфраструктуры района.

Климатические условия района строительства:

- средняя температура наиболее холодной пятидневки обеспеченностью 0,92 - - 34.6° С;
- нормативное значение ветрового давления для IV ветрового района - 0.77 кПа;
- нормативное значение веса снегового покрова на 1 м² поверхности земли - 1,2 кПа;

Уровень ответственности здания - II нормальный технически несложный;

Класс функциональной пожарной опасности - Ф3.4

За относительную отметку 0.000 принята отметка чистого пола 1-го этажа здания.

Для отделки помещений жилых зданий (общежитий) необходимо использовать строительные материалы, имеющие документы, подтверждающие их качество и безопасность, согласно п.13 главы 2 СП от 16.06.2022 года №ҚР ДСМ-52.

Рабочий проект включает в себя следующие виды работ и мероприятия:

- наружная отделка фасада, облицовка керамогранитом;
- облицовка цоколя бетонной сплиттерной плиткой;
- внутренняя отделка помещений;
- замена оконных и дверных блоков;
- демонтаж и монтаж оконных и дверных блоков с устройством откосов;
- устройство оконных откосов и отливов;
- капитальный ремонт пола с покрытием из керамогранита, коммерческого линолеума, ламината;
- устройство отмостки по периметру здания.

Архитектурно- планировочное решение

Здание гаража одноэтажное с размерами в осях 6х4.1 м, высотой помещения 3.0 м.
Здание котельной одноэтажное с размерами в осях 2.9х2.9 м, высотой помещения 2.7 м.

Конструктивные решения

Фундаменты - ленточные из сборных бетонных блоков по ГОСТ 13579-78 (2001);
Наружные стены - кирпичные;
Перемычки - железобетонные брусковые по серии 1.038.1-1, вып.1;
Отмостка - бетонная из бетона кл В7.5 (F75) толщиной 150 мм по уплотненному щебнем грунту толщиной 100 мм;
Покрытие - пустотные ж.б. плиты высотой 220 мм (ГОСТ 9561-91);
Кровля - мягкая из рулонных наплавляемых материалов;
Ворота - металлические;
Двери наружные - металлические утепленные;
Внутренняя отделка:

- потолки - окрашенные за 2 раза водоэмульсионной краской по шпаклеванной поверхности;
- стены - выравнивание стен шпаклевкой и окраской водоэмульсионной краской за 2 раза;
- полы - бетонные с армированием и железнением.

						01/10-24-АС		
						Строительство медицинского пункта в с. Саты Майского района Павлодарской области		
Изм.	Кол. уч.	Лист	№ док.	Подп.	Дата			
ГИП		Абенов			10.24	Архитектурно-строительные чертежи. Гараж	Стадия	Лист	Листов
							РП	2	
Проверил		Аркенова			10.24	Общие данные (окончание)	ТОО "MBJ Project"		
Разраб.		Амиров			10.24				
Н. контр.		Аркенов			10.24				

Взам. инв. № | Подп. и дата | Инв. № подл

Копировал | А3

Схема расположения фундаментных блоков
(низ на отм. −1.200)

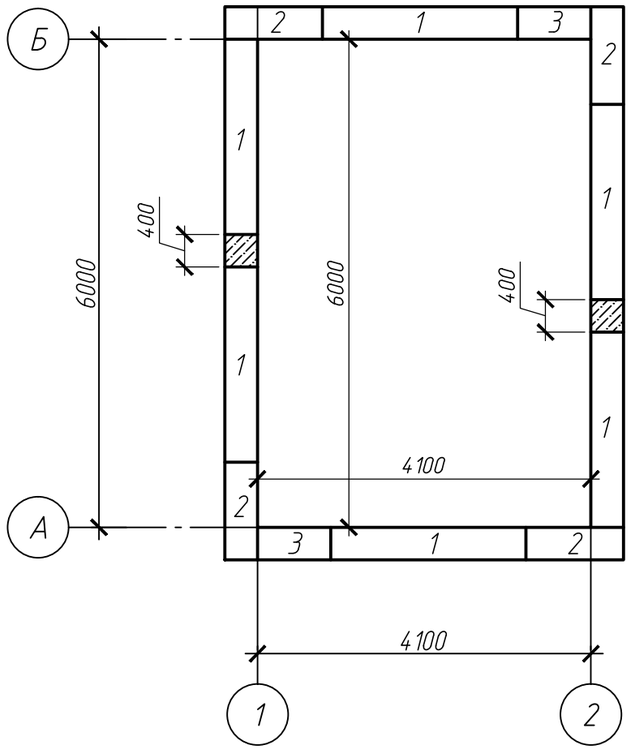

Схема расположения фундаментных блоков
(низ на отм. −0.600)

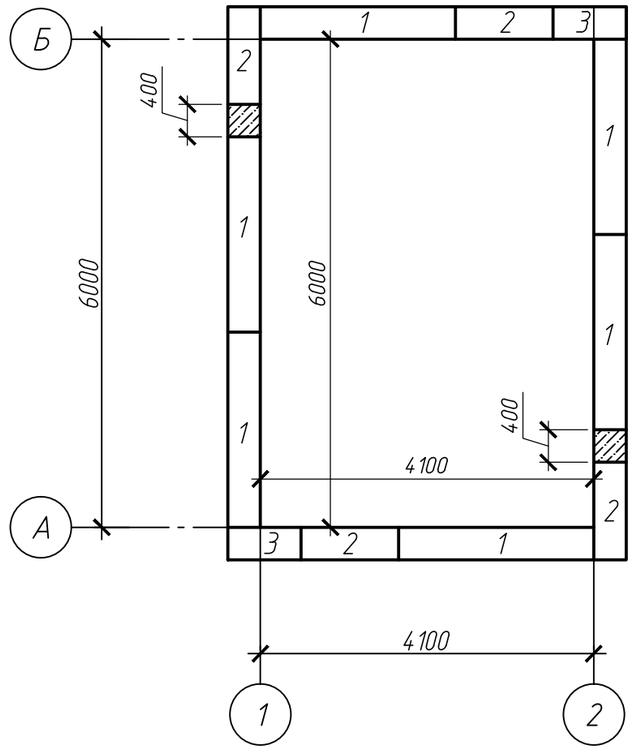

Изм.	Кол. уч.	Лист	№ док.	Подп.	Дата	01/10-24-АС		
						Строительство медицинского пункта в с. Саты Майского района Павлодарской области		
ГИП		Абенов			10.24	Архитектурно-строительные чертежи. Гараж	Стадия	Лист	Листов
							РП	3	
Проверил		Аркенова			10.24	Схема расположения фундаментных блоков	ТОО "MBJ Project"		
Разраб.		Амиров			10.24				
Н. контр.		Аркенов			10.24				

Взам. инв. №

Подп. и дата

Инв. № подл

Копировал

А3

Кладочный план на отм. 0.000

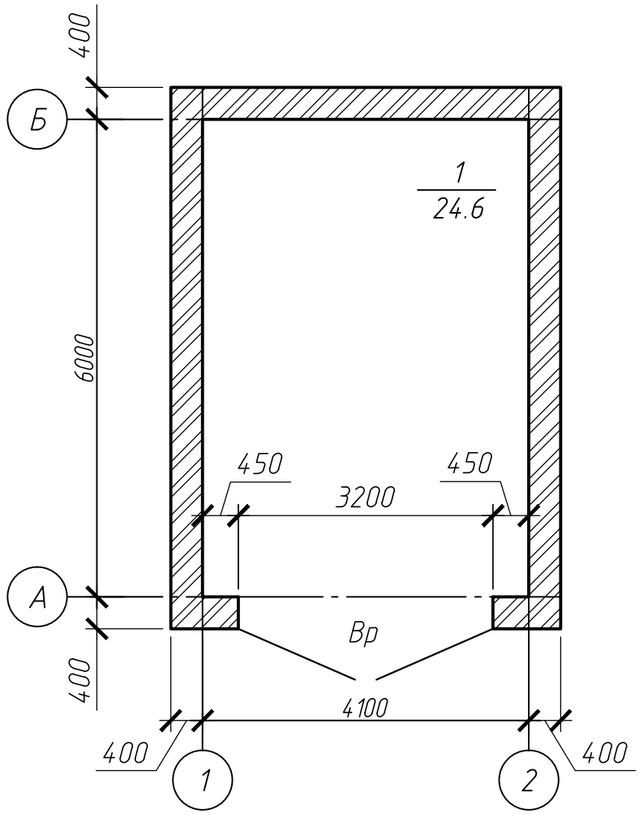

1–1

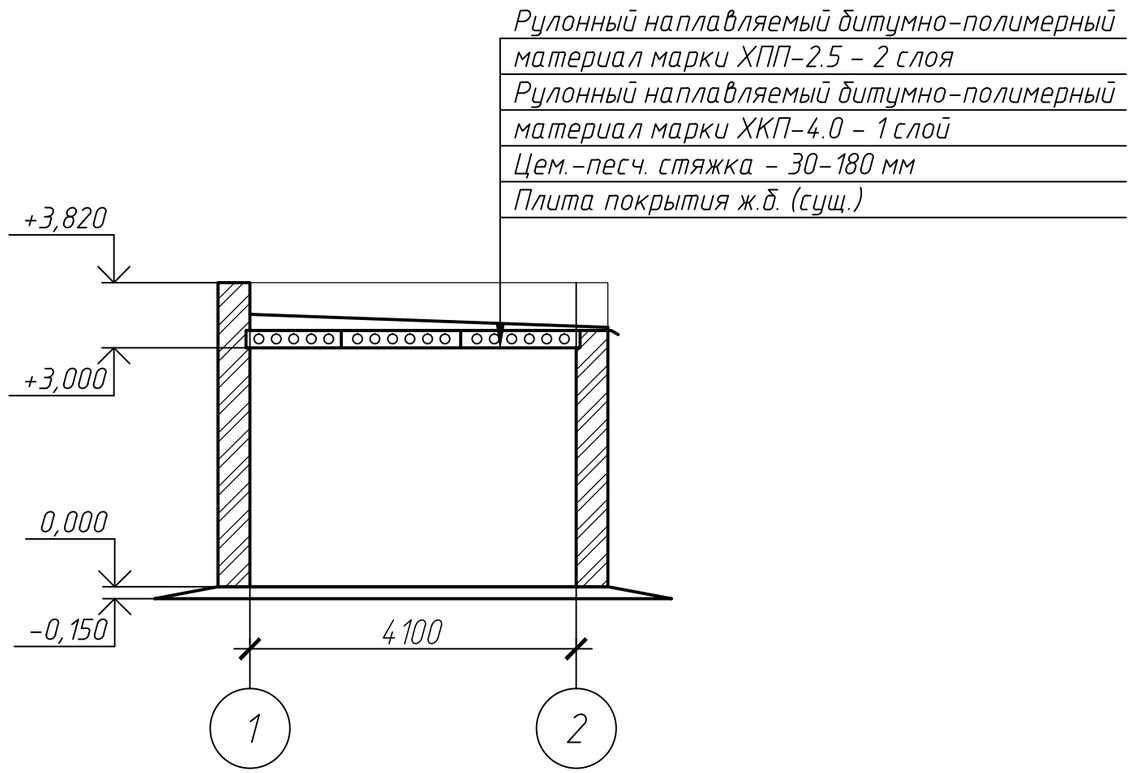

						01/10-24-АС		
						Строительство медицинского пункта в с. Саты Майского района Павлодарской области		
Изм.	Кол.уч.	Лист	№ док.	Подп.	Дата			
ГИП		Абенов			10.24	Архитектурно-строительные чертежи. Гараж	Стадия	Лист	Листов
							РП	4	
Проверил		Аркенова			10.24	Кладочный план на отм. 0.000	ТОО "MBJ Project"		
Разраб.		Амиров			10.24				
Н. контр.		Аркенов			10.24				

Взам. инв. № | Подп. и дата | Инв. № подл

Копировал | А3

Спецификация элементов

Поз.	Обозначение	Наименование	Кол.	Масса, кг	Приме-чание
		Фундаментные блоки			
1	ГОСТ 13579-78 (2001)	ФБС 24.4.6	12	1300	0.543 м3
2	ГОСТ 13579-78 (2001)	ФБС 12.4.6	8	640	0.265 м3
3	ГОСТ 13579-78 (2001)	ФБС 12.4.6	4	470	0.195 м3
	ГОСТ 7473-2010	Бетон кл. В15	0.4		$м^3$
		Ростверк монолитный			
	СТ РК 1284-2004	Щебень фр. 20-40	2.9		$м^3$
	ГОСТ 7473-2010	Бетон кл. В15	7.2		$м^3$
		Стены			
	ГОСТ 379-2015	СУРпо-М200/F100/1.6 ГОСТ 379-2015	32.2		$м^3$
		Цем.-песч. раствор	2.8		$м^3$
		Арматура Ф6 АI	184.5	0.222	м.п.
		Отмостка			
	ГОСТ 7473-2010	Бетон кл. В7.5	2.2		$м^3$
	СТ РК 1284-2004	Щебень фр. 20-40	1.7		$м^3$

Экспликация перемычек

Поз.	Обозначение	Наименование	Кол.	Масса, ед., кг	Приме-чание
		Перемычки			
1	1.038.1-1, в.1	3ПБ 36-4п	3	240	0.096 $м^3$

Ведомость перемычек

Марка	Схема сечения
ПР-1	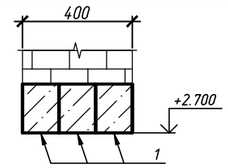

1. Стеновые блоки укладывать на свежеуложенном растворе М50 с соблюдением перевязки швов.
2. Горизонтальную гидроизоляцию выполнять из 2 слоев по выровненной раствором поверхности.
3. Обратную засыпку пазух фундаментов выполнять песком средней крупности с послойным трамбованием.
4. Монолитные участки выполнять из бетона кл. В15.
5. Гидроизоляцию бетонных поверхностей ниже уровня чистой планировки выполнить обмазочной горячим битумом за 2 раза. Общая площадь гидроизоляции – 28.8 $м^2$.
6. Под фундаменты роется траншея глубиной 1.5 м, шириной 2.6 м., длиной 24 м. механизированным способом с последующей ручной доработкой грунта глубиной 15-20 см.
7. Отмостку по периметру здания выполнить бетонной шириной 0.6 м из бетона кл В7.5 (F75) толщиной 150 мм по уплотненному щебнем грунту толщиной 100 мм.

Взам. инв. №

Подп. и дата

Инв. № подл

Изм.	Кол. уч.	Лист	№ док.	Подп.	Дата	01/10-24-АС		
						Строительство медицинского пункта в с. Саты Майского района Павлодарской области		
ГИП		Абенов			10.24	Архитектурно-строительные чертежи. Гараж	Стадия	Лист	Листов
							РП	5	
Проверил		Аркенова			10.24	Спецификация элементов	ТОО "MBJ Project"		
Разраб.		Амиров			10.24				
Н. контр.		Аркенов			10.24				

Копировал

А3

Экспликация полов

Номер поме-щения	Тип пола	Схема пола или тип пола по серии	Данные элементов пола (наименование, толщина, основание и др.), мм	Площадь, $м^2$
1	1	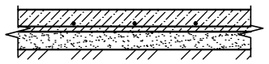	1. Бетонная стяжка армированная с железнением, δ=150 мм 2.Щебень фр.20-40, δ=100 мм 3.Грунт уплотненный, δ=500 мм	24.6

Спецификация элементов заполнения проемов

Поз.	Обозначение	Наименование	Кол-во на этаж		Всего ед. шт.	Примечание
			1	-		
Ворота						
В1	1.432.2-28, в.2	3200х2700 (h)	1	-	1	мет. утепл.

Ведомость отделки помещений. Площадь, $м^2$

Наименование или номер помещения	Вид отделки элементов интерьеров				Прим.
	Потолок	Пло-щадь	Стены или перегородки	Пло-щадь	
1	- сплошное выравнивание потолка сухими смесями до 2 мм - покраска потолка водоэмульсионной краской за 2 раза	24.6	- оштукатуривание стен - сплошное выравнивание сухими смесями до 3 мм - покраска водоэмульсионной краской за 2 раза	66.4	

Спецификация элементов

Поз.	Обозначение	Наименование	Кол.	Масса ед. ,кг	Приме-чание
		Кровля			
	ГОСТ 30547-97	Рулонный наплавляемый битумно-полимерный материал марки ХПП-2.5 - 2 слоя	28		$м^2$
	ГОСТ 30547-97	Рулонный наплавляемый битумно-полимерный материал марки ХКП-4.0 - 1 слой	28		$м^2$
	ГОСТ 30547-97	Рулонный наплавляемый битумно-полимерный материал марки ХПП-1.5 - 1 слой	28		$м^2$
	ГОСТ 28013-98	Цем.-песч. стяжка δ=50 мм, раствор М100	1.4		$м^3$
		Примыкания кровли к стенам, парапету			
	ГОСТ 30547-97	Рулонный наплавляемый битумно-полимерный материал марки ХПП-2.5 - 2 слоя	16		м.п.
	ГОСТ 14918-80	Сталь оцинкованная 0.5 мм, δ=150 мм, м.п.	16		м.п.

Спецификация элементов

Поз.	Обозначение	Наименование	Кол.	Масса, ед., кг	Приме-чание
		Плиты перекрытия			
ПП-1		Плита перекрытия ПК63.15-8 $A_T V_T$	1	2950	1.18 м3
ПП-2		Плита перекрытия ПК63.12-8 $A_T V_T$	2	2200	0.88 м3
		Материалы			
		Цементно-песчаный раствор М200	0.20	$м^3$	
		Детали			
	СТ РК 2591-2014	ф6АI, м.п.	19.2	0.222	

Взам. инв. №

Подп. и дата

Инв. № подл

Изм.	Кол. уч.	Лист	№ док.	Подп.	Дата
ГИП		Абенов			10.24
Проверил		Аркенова			10.24
Разраб.		Амиров			10.24
Н. контр.		Аркенов			10.24

01/10-24-АС

Строительство медицинского пункта в с. Саты Майского района Павлодарской области

Архитектурно-строительные чертежи. Гараж

Стадия	Лист	Листов
РП	6	

Экспликация полов. Ведомость отделки помещений

ТОО "MBJ Project"

Копировал

А3

Схема расположения фундаментных блоков
(низ на отм. -0.450)

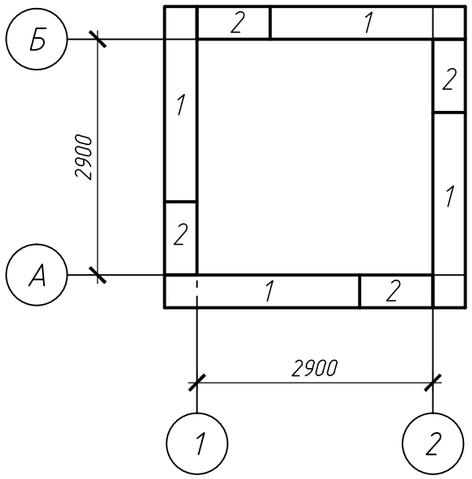

Кладочный план

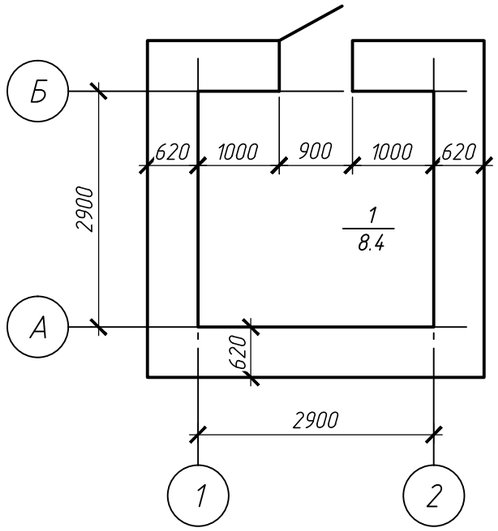

1-1

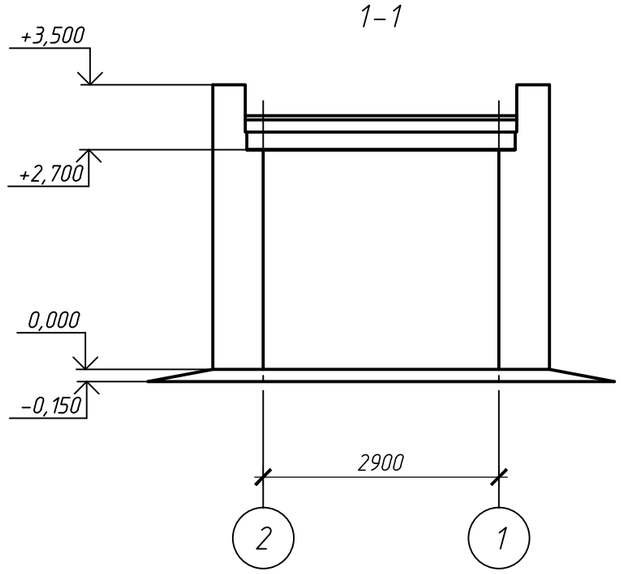

						01/10-24-АС		
						Строительство медицинского пункта в с. Саты Майского района Павлодарской области		
Изм.	Кол. уч.	Лист	№ док.	Подп.	Дата			
ГИП		Абенов			10.24	Архитектурно-строительные чертежи. Котельная	Стадия	Лист	Листов
							РП	7	
Проверил		Аркенова			10.24	Схема расположения фундаментных блоков. Кладочный план. Разрез 1-1	ТОО "MBJ Project"		
Разраб.		Амиров			10.24				
Н. контр.		Аркенов			10.24				

Взам. инв. №

Подп. и дата

Инв. № подл

Копировал

А3

Спецификация элементов

Поз.	Обозначение	Наименование	Кол.	Масса, кг	Приме-чание
		Фундаментные блоки			
1	ГОСТ 13579-78 (2001)	ФБС 24.4.6	4	1300	0.543 м3
2	ГОСТ 13579-78 (2001)	ФБС 12.4.6	4	470	0.195 м3
		Ростверк монолитный			
	СТ РК 1284-2004	Щебень фр. 20-40	2.4		$м^3$
	ГОСТ 7473-2010	Бетон кл. В15	4.0		$м^3$
		Стены			
	ГОСТ 379-2015	СУРпо-М200/F100/1.6 ГОСТ 379-2015	15.8		$м^3$
	ГОСТ 379-2015	СУЛпо-М200/F100/1.6 ГОСТ 379-2015	4.7		$м^3$
		Минераловатные плиты ПЖ-120 ρ=125 кг/$м^3$, δ=100 мм	4.0		$м^3$
		Цем.-песч. раствор	2.1		$м^3$
		Арматура Ф6 AI	126.4	0.222	м.п.
		Отмостка			
	ГОСТ 7473-2010	Бетон кл. В7.5	1.3		$м^3$
	СТ РК 1284-2004	Щебень фр. 20-40	0.9		$м^3$

Экспликация перемычек

Поз.	Обозначение	Наименование	Кол.	Масса, ед., кг	Приме-чание
		Перемычки			
1	1.038.1-1, в.1	ЗПБ 13-37п	4	102	0.047 $м^3$
2	ГОСТ 8509-93	Уголок L 125x8, L=1200	1	18.55	

Ведомость перемычек

Марка	Схема сечения
ПР-1	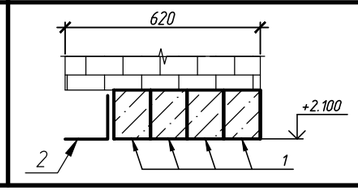

1. Стеновые блоки укладывать на свежеуложенном растворе М50 с соблюдением перевязки швов.
2. Горизонтальную гидроизоляцию выполнять из 2 слоев по выровненной раствором поверхности.
3. Обратную засыпку пазух фундаментов выполнять песком средней крупности с послойным трамбованием.
4. Монолитные участки выполнять из бетона кл. В15.
5. Гидроизоляцию бетонных поверхностей ниже уровня чистой планировки выполнить обмазочной горячим битумом за 2 раза. Общая площадь гидроизоляции – 12.2 $м^2$.
6. Под фундаменты роется траншея глубиной 1.0 м, шириной 2.6 м., длиной 14 м. механизированным способом с последующей ручной доработкой грунта глубиной 15-20 см.
7. Отмостку по периметру здания выполнить бетонной шириной 0.6 м из бетона кл В7.5 (F75) толщиной 150 мм по уплотненному щебнем грунту толщиной 100 мм.

Взам. инв. №

Подп. и дата

Инв. № подл

Изм.	Кол. уч.	Лист	№ док.	Подп.	Дата	01/10-24-АС		
						Строительство медицинского пункта в с. Саты Майского района Павлодарской области		
ГИП		Абенов			10.24	Архитектурно-строительные чертежи. Котельная	Стадия	Лист	Листов
							РП	8	
Проверил		Аркенова			10.24	Спецификация элементов	ТОО "MBJ Project"		
Разраб.		Амиров			10.24				
Н. контр.		Аркенов			10.24				

Копировал

А3

Экспликация полов

Номер поме-щения	Тип пола	Схема пола или тип пола по серии	Данные элементов пола (наименование, толщина, основание и др.), мм	Площадь, $м^2$
1	1	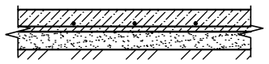	1. Бетонная стяжка армированная с железнением, б=150 мм 2.Керамзит б=150 мм 3.Щебень фр.20-40, б=100 мм 4.Грунт уплотненный, б=500 мм	8.4

Спецификация элементов заполнения проемов

Поз.	Обозначение	Наименование	Кол-во на этаж		Всего ед. шт.	Примечание
			1	-		
		Двери наружные				
ДН1	ГОСТ 31173-2003	ДСН ДН 2100-900	1	-	1	мет. утепл.

Ведомость отделки помещений. Площадь, $м^2$

Наименование или номер помещения	Вид отделки элементов интерьеров				Прим.
	Потолок	Пло-щадь	Стены или перегородки	Пло-щадь	
1	- сплошное выравнивание потолка сухими смесями до 2 мм - покраска потолка водоэмульсионной краской за 2 раза	8.4	- оштукатуривание стен - сплошное выравнивание сухими смесями до 3 мм - покраска водоэмульсионной краской за 2 раза	31.3	

Спецификация элементов

Поз.	Обозначение	Наименование	Кол.	Масса ед. ,кг	Приме-чание
		Кровля			
	ГОСТ 30547-97	Рулонный наплавляемый битумно-полимерный материал марки ХПП-2.5 - 2 слоя	11		$м^2$
	ГОСТ 30547-97	Рулонный наплавляемый битумно-полимерный материал марки ХКП-4.0 - 1 слой	11		$м^2$
	ГОСТ 30547-97	Рулонный наплавляемый битумно-полимерный материал марки ХПП-1.5 - 1 слой	11		$м^2$
	ГОСТ 32496-2013	Керамзитовый гравий 20...150 мм	1.3		$м^3$
	ГОСТ 28013-98	Цем.-песч. стяжка б=30 мм, раствор М100	0.3		$м^3$
		Примыкания кровли к стенам, парапету			
	ГОСТ 30547-97	Рулонный наплавляемый битумно-полимерный материал марки ХПП-2.5 - 2 слоя	9		м.п.
	ГОСТ 14918-80	Сталь оцинкованная 0.5 мм, б=150 мм, м.п.	9		м.п.

Спецификация элементов

Поз.	Обозначение	Наименование	Кол.	Масса, ед., кг	Приме-чание
		Плиты перекрытия			
ПП-1		Плита перекрытия ПК33.15-8 $A_T V_T$	2	1550	0.62 м3
		Материалы			
		Цементно-песчаный раствор М200	0.10	$м^3$	
		Детали			
	СТ РК 2591-2014	ф6АI, м.п.	8.2	0.222	

Взам. инв. №

Подп. и дата

Инв. № подл

Изм.	Кол. уч.	Лист	№ док.	Подп.	Дата
ГИП		Абенов			10.24
Проверил		Аркенова			10.24
Разраб.		Амиров			10.24
Н. контр.		Аркенов			10.24

01/10-24-АС

Строительство медицинского пункта в с. Саты Майского района Павлодарской области

Архитектурно-строительные чертежи. Котельная

Стадия	Лист	Листов
РП	9	

Экспликация полов. Ведомость отделки помещений

ТОО "MBJ Project"

Копировал

А3