Утвержден приказом
Министра по инвестициям и развитию
Республики Казахстан
от 24 апреля 2017 года № 234

форма

Акт приемки объекта в эксплуатацию

"2" 12 2022 года

Заказчик ***ГУ «Отдел строительства Жанааркинского района», БИН 131140019726 +77103028328, 100500,область Ұлытау,район Жанаарка,пос.Жанаарка, ул. Тауелсиздик№5***

фамилия, имя, отчество (при его наличии) ИИН, телефон – для физических лиц, наименование организации – для юридических лиц, БИН, телефон, почтовый индекс, область, город, район, населенный пункт, наименование улицы, номер дома/здания (стационарного помещения)

на основании:

Декларации о соответствии (прилагается) ***от « » 2022 г. ТОО «Алтын Айдарлы», директор Егізбайулы Е. Кызылординская область, г.Кызылорда, мкр.Левый берег, дом 3, офис 21А, БИН 060840008183, 8/747/240/10/10.***

дата подписания декларации, наименование подрядной (генподрядной) организации, фамилия, имя, отчество (при его наличии) руководителя, юридический адрес, БИН, телефон

Заключения о качестве строительно-монтажных работ (прилагается) ***от « » 2022 г. ТОО «Alash-service KZ», Атбеков Е.Т., Аттестат: KZ70VJE00055585 от 23.06.2020 г., KZ40VJE00063303 от 10.03.2021 г., KZ02VJE00026933 от 26.05.2017г. БИН 170940008289,8/775/538/77/27.***

дата подписания заключения, наименование организации, фамилия, имя, отчество (при его наличии) экспертов технического надзора, № и дата получения аттестатов, БИН, телефон

Заключения о соответствии выполненных работ проекту (прилагается) ***от « » 2022г. ТОО «Строй-Проект-Инвентаризация», эксперта Бакирова Н.А., приказ №05 от 19.05.2021. БИН- 040840002389,8/702/282/98/98.***

дата подписания заключения, наименование организации, фамилия, имя, отчество (при его наличии) экспертов авторского надзора, № и дата получения аттестатов, БИН, телефон

произведя осмотр готовности предъявленного подрядчиком (генеральным подрядчиком) к приемке в эксплуатацию объекта:

«Обустройство и развитие инженерно-коммуникационной инфраструктуры к многоквартирным жилым домам №13,14,15,16,17 микрорайона "Жаңа -Нұр" пос. Атасу, Жанааркинского района Карагандинской области (Благоустройство , НВК, Тепловые сети)»

наименование объекта, вид строительства (новое, расширение, реконструкция, техническое перевооружение, модернизация, капитальный ремонт), уровень ответственности, техническая и технологическая сложность объекта по адресу

Улытауская область, Жанааркинский район , пос. Жанаарка, мкр. Жаңа-Нұр

(область, район, населенный пункт, микрорайон, квартал, улица, номер дома (корпуса)

проверив комплектность исполнительной технической документации, в том числе посредством электронного модуля исполнительной технической документации "__"_____20__ года, дата ознакомления подтверждает что:

1. Строительство объекта осуществлено на основании:

1) правоустанавливающего документа на земельный участок: ***от 15.07.2020 г. №202***

документ, подтверждающий наступление юридических фактов (юридических составов), на основании которых возникают, изменяются или прекращаются права на земельный участок, в том числе договоры, решения судов, правовые акты исполнительных органов, свидетельство о праве на наследство, передаточный акт или разделительный баланс при реорганизации негосударственных юридических лиц, владеющих земельным участком на праве собственности или выкупивших право временного возмездного землепользования (аренды).

либо решения о реконструкции (перепланировке, переоборудовании) помещений (отдельных частей) существующих зданий от "___"_____20___года №_____;

наименование органа вынесшего решение

2) талона о приеме уведомления о начале строительно-монтажных работ

ГУ «Управление государственного архитектурно-строительного контроля Карагандинской области», от 28.05.2021 г. № KZ76REA00224250.

ГУ «Управление государственного архитектурно-строительного контроля Карагандинской области», от 16.05.2022г. №KZ90REA00274729.

наименование органа принявшего уведомление, дата и № принятия талона

3) проекта (проектно-сметной документации)

ТОО «Строй-Проект-Инвентаризация» № 27-20.

наименование проектной организации, номер проекта

утвержденного(й) ***ГУ «Отдел строительства Жанааркинского района», №107НК от 29.12.2020 г.;***

дата и номер проекта, наименование организации утвердившей (переутвердившей) проект и дата утверждения

2. Строительно-монтажные работы осуществлены в сроки:

начало работ ***июнь, 2021 года;***

окончание работ ***ноябрь, 2022 года;***

при продолжительности строительства, месяц: по норме или по проекту организации строительства, месяц: ***5,7***;

фактически, месяц: ***18***;

3. Объект (комплекс) имеет следующие основные технико-экономические показатели (мощность, производительность, производственная площадь, протяженность, вместимость, объем, пропускная способность, провозная способность, число рабочих мест и тому подобное, заполняется по всем объектам (кроме жилых домов) в единицах измерения соответственно целевой продукции или основным видам услуг):

Мощность, производительность и так далее	Един. измерения	По проекту		Фактически	
		Общая (с учетом ранее принятых)	В том числе пускового комплекса или очереди	Общая (с учетом ранее принятых)	В том числе пускового комплекса или очереди
Водоснабжения					
Труба полиэтиленовая тип «питьевая» ПЭ100 SDR17 – Ø110х6,6	м	538		538	
Труба полиэтиленовая тип «питьевая» ПЭ100 SDR17 – Ø90х5,4	м	78		120	
Труба полиэтиленовая тип «питьевая» ПЭ100 SDR17 – Ø75х4,5	м	125		135	
Труба полиэтиленовая тип «питьевая» ПЭ100 SDR17 – Ø50х5,3	м	10		30	
Колодцы - Ø2,0м	компл.	1		1	
Колодцы - Ø1,5м	компл.	8		8	
Колодцы - Ø1,0м	компл.	2		2	
Гидранты пожарные	шт	3		3	
Люк чугунный тип «Т»	шт	3		3	
Люк чугунный тип «Л»	шт	8		8	
Канализация					
Труба полиэтиленовая тип «техническая» ПЭ100 SDR13,6 – Ø110х8,1	м	462		462	
Труба полиэтиленовая гофрированная с раструбом DN/OD 160SN8	м	220		335	
Труба полиэтиленовая гофрированная с раструбом DN/OD 200SN8	м	140		140	
Колодцы - Ø1,5м	компл.	19		19	
Люк чугунный тип «Т»	шт	13		13	
Люк чугунный тип «Л»	шт	6		6	
Модульный КНС	компл	1		1	

Теплоснабжения					
Трубы стальные электросварные Ø89х4	м	280		190	
Трубы стальные электросварные Ø76х3	м	100		90	
Трубы стальные электросварные Ø57х3	м	300		54	
Трубы стальные электросварные Ø159х4	м	-		120	
Трубы стальные электросварные Ø108х4	м	-		50	
Компенсатор П-образный Ø89х4	шт	1		1	
Компенсатор П-образный Ø76х3	шт	1		1	
Компенсатор П-образный Ø57х3	шт	2		2	
УТ-1 (узел трассы)	шт	1		-	
УТ-2 (узел трассы)	шт	1		3	

Экспликация земельного участка (м2)

Общая площадь земельного участка	Застроенная площадь			Незастроенная площадь		
	всего	под основными строениями	под прочими постройками и сооружениями	асфальтовые покрытия	прочие замощения	грунт
1	2	3	4	5	6	7
6288	2978,12	2978,12		5160	Плиточное покрытие-544,79(в.т.ч.-за пределами участка-450,45); Наливное резиновое покрытие-583,15(за пределами участка); Газон-2587,18	

продолжение таблицы

Незастроенная площадь (м2)									
оборудованные площадки				зеленые насаждения					
					в том числе				
всего	спортивные	детские	хозяйственные (тротуары, дороги и площадки)	всего	газон с деревьями	плодовый сад	газоны, цветочные клумбы	огород	прочие
8	9	10	11	12	13	14	15	16	17
6288	350,31	232,84	6288	2587,18	2587,18				

4. Технологические и архитектурно-строительные решения по объекту характеризуются следующими данными: ***Водоснабжения****-трубы полиэтиленовые тип «питьевая» ПЭ100 SDR17 - Ø110, Ø90, Ø75, Ø50. Колодцы диаметром 1,5м и 2,0м, дренажные колодцы диамтром 1,0м. Задвижки чугунные с обрезиненным клином Ø100, Ø80, Ø50. Пожарные гидранты-1,25м. Люки чугунные.*

Канализация самотечная *- Труба полиэтиленовая гофрированная с раструбом DN/OD 160SN8 и DN/OD 200SN8. Колодцы диаметром 1,5м. Люки чугунные.*

Канализация напорная *- трубы полиэтиленовые тип «техническая» ПЭ100 SDR13,6 - Ø110. Колодцы и колодец-гаситель диаметром 1,5м. Люки чугунные. Канализационно-насосная станция – модульная.*

Теплоснабжение *– Трубы стальные электросварные прямошовные Ø89, Ø76, Ø57. Лотки из железобетонных непроходных каналов. Компенсаторы П-образные. Узлы трассы (УТ) – сборных фундаментных блоков. Задвижки клиновые стальные. Изоляция матами из стеклянного штапельного волокна URSA марки М-50.*

Благоустройство: *спортплощадка-наливное резиновое покрытие, тротуары – брусчатка (плиточное покрытие), Подъездные дороги к домам, автостоянки – асфальтобетонное покрытие.*

МАФ - *Навес над мусорными баками. Урна "Сатурн". Скамья дворовая. Качели подвесные двойные, сиденья со спинкой. Качалка "Балансир". Горка "Мини". Лестница-лиана. Турник разновысокий. Рукоход двухуровневый с турником. Шведская стенка одинарная. Гимнастический комплекс (для детей младших классов). Брусья параллельные. Беседка летняя с крышей. Двухсекционный турник с лестницей. Карусель (4 сидения). Стойка баскетбольная со щитом. Стойки волейбольные с сеткой. Вышка судейская.*

краткие технические характеристики по особенностям его размещения, по основным материалам и конструкциям, инженерному и технологическому оборудованию

5. На объекте установлено предусмотренное проектом оборудование в количестве согласно актам о его приемке после индивидуального испытания и комплексного опробования;

6. Наружные инженерные коммуникации (холодное и горячее водоснабжение, канализация, теплоснабжение, газоснабжение, электроснабжение и связь) обеспечивают нормальную эксплуатацию объекта (здания, сооружения, помещения) и приняты городскими эксплуатационными организациями;

7. Сметная стоимость по утвержденному проекту (проектной-сметной документации): всего 204 048,421 тысяч тенге, в том числе строительно-монтажных работ 160 718,373 тысяч тенге, оборудования, инструмента и инвентаря 12 657,044 тысяч тенге;

8. Сметная стоимость основных фондов, принимаемых в эксплуатацию 174 762,420 тысяч тенге, в том числе: стоимость строительно-монтажных работ 160 718,373 тысяч тенге; стоимость оборудования, инструмента и инвентаря 12 657,044 тысяч тенге;

9. Доля местного содержания предусмотрена в проектно-сметной документации 95% и фактически применено 90% (на объектах, финансируемых за счет государственных инвестиций и средств квазигосударственного сектора);

10. Класс энергоэффективности здания не имеет;

11. Объект построен в соответствии с утвержденным проектом (проектно-сметной документацией) и требованиями государственных нормативных документов в области архитектуры, градостроительства и строительства.

РЕШИЛ: ***«Обустройство и развитие инженерно-коммуникационной инфраструктуры к многоквартирным жилым домам №13,14,15,16,17 микрорайона "Жаңа -Нур" пос. Атасу, Жанааркинского района Карагандинской области (Благоустройство , НВК, Тепловые сети)»***

наименование объекта (комплекса)

принять в эксплуатацию.

Заказчик: ***Бабасов Т.***

фамилия, имя, отчество (при его наличии), подпись руководителя

Место печати (при наличии)

Технический надзор:

1) аттестованный (-ые) эксперт (-ы) ***Атбеков Е.Т.***

Технический надзор по объектам второго и третьего уровней ответственности – в части несущих и ограждающих конструкций, инженерных сетей

(фамилия, имя, отчество (при его наличии) эксперта, специализация аттестата, подпись, дата)

Место печати (при наличии)

2) аккредитованная организация ***ТОО «Alash-service KZ», Абдильдин Д.С***

(наименование организации) имеющей в своем составе аттестованного (-ых) эксперта (-ов), фамилия, имя, отчество) (при его наличии) руководителя, подпись, дата

Место печати (при наличии)

(фамилия, имя, отчество (при его наличии) эксперта, специализация аттестата), подпись, дата

Место печати (при наличии)

Авторский надзор:

1) разработчик проекта ***ТОО «Строй-Проект-Инвентаризация», Бакирова Н.А***

(наименование организации, фамилия, имя, отчество (при его наличии), должность), подпись, дата

Место печати (при наличии)

2) организация ***ТОО «Строй-Проект-Инвентаризация», Акшабаев М.Л.***

(наименование организации) имеющей в своем составе аттестованного (-ых) эксперта (-ов), фамилия, имя, отчество (при его наличии) руководителя, подпись, дата

Место печати (при наличии)

(фамилия, имя, отчество (при его наличии) эксперта, специализация аттестата), подпись, дата

Место печати (при наличии)

3) аттестованный (-ые) эксперт (-ы)_____

_____.

(фамилия, имя, отчество (при его наличии) эксперта, специализация аттестата), подпись, дата

Место печати (при наличии)

Подрядчик (генеральный подрядчик) ***Егізбайулы Е.***

фамилия, имя, отчество (при его наличии), подпись руководителя

Место печати (при наличии)

Приложение 2 к акту приемки
объекта в эксплуатацию

форма

Технические характеристики объекта (многоквартирные жилые дома, промышленные, торговые объекты и тому подобное)

«Обустройство и развитие инженерно-коммуникационной инфраструктуры к многоквартирным жилым домам №13,14,15,16,17 микрорайона "Жаңа -Нұр" пос. Атасу, Жанааркинского района Карагандинской области (Благоустройство)»

Экспликация земельного участка (м2)

Общая площадь земельного участка	Застроенная площадь			Незастроенная площадь		
	всего	под основными строениями	под прочими постройками и сооружениями	асфальтовые покрытия	прочие замощения	грунт
1	2	3	4	5	6	7
6288	2978,12	2978,12		5160	Плиточное покрытие-544,79(в.т.ч.-за пределами участка-450,45); Наливное резиновое покрытие-583,15(за пределами участка); Газон-2587,18	

продолжение таблицы

Незастроенная площадь (м2)									
оборудованные площадки				зеленые насаждения					
					в том числе				
всего	спортивные	детские	хозяйственные (тротуары, дороги и площадки)	всего	газон с деревьями	плодовый сад	газоны, цветочные клумбы	огород	прочие
8	9	10	11	12	13	14	15	16	17
6288	350,31	232,84	6288	2587,18	2587,18				

Заказчик: ***ГУ «Отдел строительства Жанааркинского района»***
Бабасов Т.
фамилия, имя, отчество (при наличии), подпись руководителя
Место печати (при наличии)

Авторский надзор: ***ТОО «Строй-Проект-Инвентаризация»***
Бакирова Н.А.
фамилия, имя, отчество (при наличии), подпись эксперта
Место печати (при наличии)

Приложение 12 к акту приемки
объекта в эксплуатацию
форма

Технические характеристики объекта (зеленые насаждения)

«Обустройство и развитие инженерно-коммуникационной инфраструктуры к многоквартирным жилым домам №13,14,15,16,17 микрорайона "Жаңа -Нұр" пос. Атасу, Жанааркинского района Карагандинской области (Благоустройство)»

№ п.п.	Наименование	Единица измерение	Количество	Примечание
1	2	3	4	5
1	Длина улицы	м		
2	В том числе озелененная часть	м2		
3	Средняя ширина проезда	м		
4	Общая площадь объекта (проезд, сквер, парк, бульвар)	м2	6288	
5	Под зелеными насаждениями, из них			
	под деревьями	м2		
	под кустарниками	м2		
	под цветниками	м2		
	под газонами	м2	2587,18	
	в т.ч. - обыкновенные	м2		
	- партерные	м2		
	- луговые	м2		
6	Под замощением, из них			
	асфальтовое покрытие	м2	5160	
	наливное резиновое покрытие	м2	583,15	
	плитами	м2	544,79	
	грунтовые улучшенные	м2		
	грунтовые	м2		

7	Под строениями	м2	2978,12
8	Под сооружениями	м2	
9	Под водоемами	м2	
10	Прочие	м2	
11	деревья	шт	97
12	кусты	шт	
13	кустарники	шт	
14	цветники		
15	газоны	м2	2587,18
16	порода деревьев		Сосна, береза
17	возраст	год	3-5

Заказчик: ***ГУ «Отдел строительства Жанааркинского района»***
Бабасов Т.

фамилия, имя, отчество (при наличии), подпись руководителя
Место печати (при наличии)

Авторский надзор: ***ТОО «Строй-Проект-Инвентаризация»***
Бакирова Н.А.
фамилия, имя, отчество (при наличии), подпись эксперта
Место печати (при наличии)

Приложение 13 к акту приемки
объекта в эксплуатацию
форма

Технические характеристики объекта (сети, водоводы, коллекторы и тому подобное)
«Обустройство и развитие инженерно-коммуникационной инфраструктуры к многоквартирным жилым домам №13,14,15,16,17 микрорайона "Жаңа -Нұр" пос. Атасу, Жанааркинского района Карагандинской области (Водопровод и канализация)»

№ п/п	Наименование	Единицы измерения	Количество, протяженность	Примечание
1	2	3	4	5
Водопровод				
1	Водоводы (общая протяженность)	м		
	1) из стальных труб	м		
	2) из чугунных труб	м		
	3) из асбестоцементных труб	м		
	4) из железобетонных труб	м		
2	Распределительная сеть (общая протяженность)	м	823	
	1) из стальных труб	м		
	2) из чугунных труб	м		
	3) из асбестоцементных труб	м		
	4) из полиэтиленовых труб Ø110	м	538	
	5) из полиэтиленовых труб Ø90	м	120	
	6) из полиэтиленовых труб Ø75	м	135	
	7) из полиэтиленовых труб Ø50	м	30	
3	Прочие устройства			
	Смотровой колодец d-2,0	комплект	1	
	Смотровой колодец d-1,5	комплект	8	
	Смотровой колодец d-1,0	комплект	2	
	Задвижки d-			
	“ d-100	шт	8	
	“ d-80	шт	4	

	“ d-50	шт	2
	Вентили (краны) d-	шт	
	“ d-15	шт	
	Гидрант	шт	3
	Водопроводный ввод	шт	3
	Водоразборная колонка	шт	
	Стальной футляр	шт	
	Питьевой фонтанчик	шт	
Канализация			
1	Коллекторы (общаяпротяженность)	м	
	1) из полиэтиленовых труб д110 (напорка)	м	
	2) из чугунных труб	м	
	3) из бетонных труб	м	
	4) из асбестоцементных труб	м	
	5) из железобетонных труб	м	
2	Канализационная сеть (общая протяженность)	м	937
	1) из полиэтиленовых труб д110 (напорка)	м	462
	2) из полиэтиленовых гофрированных труб с раструбом д200	м	140
	3) из полиэтиленовых гофрированных труб с раструбом д160	м	335
	4) из асбестоцементных труб	м	
3	Прочие устройства		
	Смотровой колодец d-1,5	шт	19
	Выпуск	шт	

Горизонтальный разрез колодца	Вертикальный разрез колодца
Масштаб _____	Масштаб _____
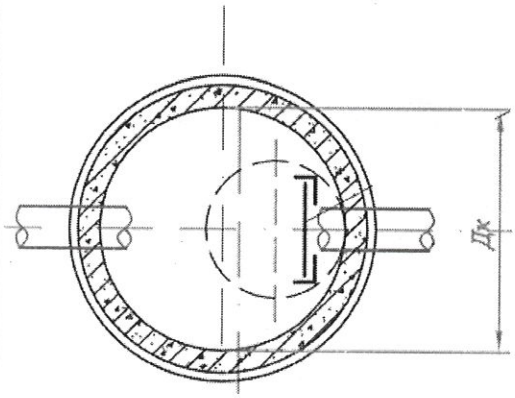	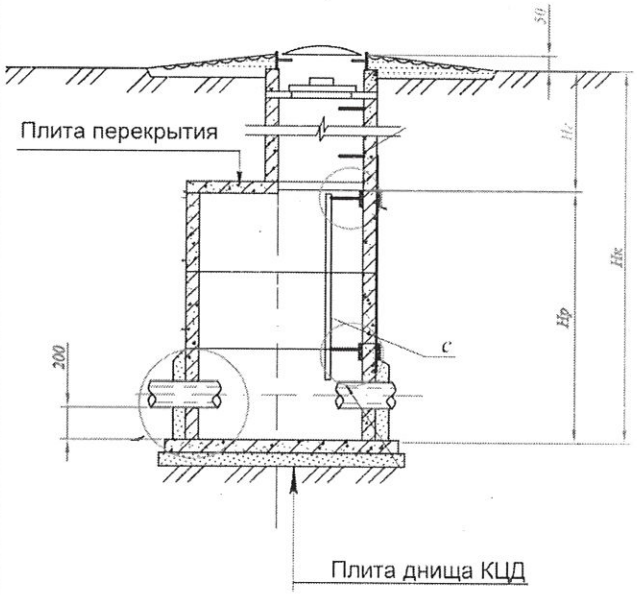

Спецификация

№ п/п	Наименование	Марка	Материал	Диаметр (мм) (размеры)	Количество	Примечание
1	Колодец смотровой	В-1	Сборные ж/б конструкции	Ø2000мм	1	
2	Колодец смотровой	В-1	Сборные ж/б конструкции	Ø1500мм	8	
3	Колодец смотровой	В-1	Сборные ж/б конструкции	Ø1000мм	2	
4	Канализационные колодцы	К-1	Сборные ж/б конструкции	Ø1500мм	19	

Схема привязки колодца к постоянным точкам-ориентирам

Заказчик: ***ГУ «Отдел строительства Жанааркинского района»***
Бабасов Т.

фамилия, имя, отчество (при наличии), подпись руководителя
Место печати (при наличии)

Авторский надзор: ***ТОО «Строй-Проект-Инвентаризация»***
Бакирова Н.А.
фамилия, имя, отчество (при наличии), подпись эксперта
Место печати (при наличии)

Приложение 14 к акту приемки
объекта в эксплуатацию
форма

Технические характеристики объекта (тепловая трасса)

«Обустройство и развитие инженерно-коммуникационной инфраструктуры к многоквартирным жилым домам №13,14,15,16,17 микрорайона "Жаңа -Нұр" пос. Атасу, Жанааркинского района Карагандинской области (Тепловые сети)»

№ п/п	Наименование	Единицы измерения	Количество, протяженность	Примечание
1	Протяженность тепловой трассы	м	252	
	Протяженность воздушной прокладки:	м		
	1) на эстакадах	м		
	2) на опорах	м		
	Количество опор	шт		
	Протяженность подземной прокладки:	м		
	1) в проходных каналах	м	252	
	2) в полупроходных каналах	м		
	3) бесканальная прокладка	м		
2	Количество колодцев (камер)	шт	3	
3	Количество компенсаторов	шт		
4	Количество вводов	шт	5	
5	Количество задвижек	шт	6	

Горизонтальный разрез колодца (камеры)

Масштаб _____

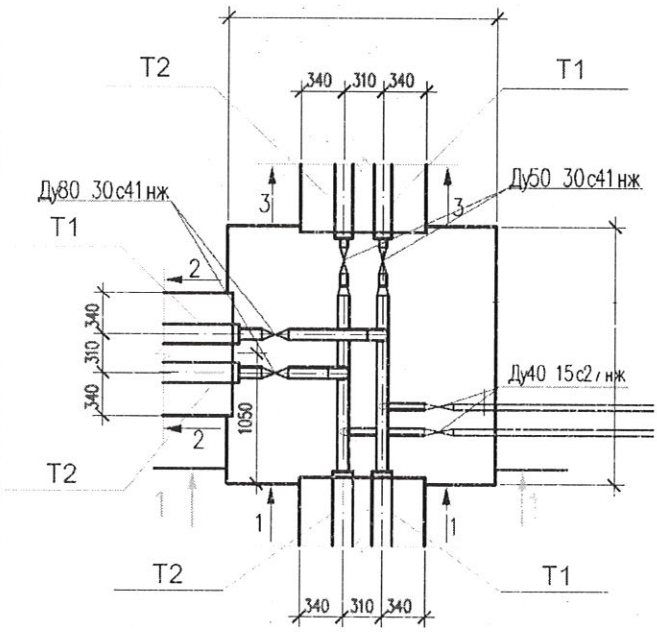

Вертикальный разрез колодца (камеры)

Масштаб _____

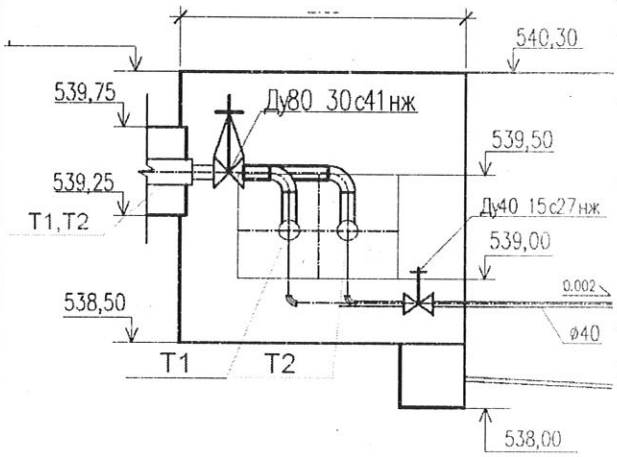

Спецификация

№ п/п	Наименование	Марка	Материал	Диаметр (мм) (размеры)	Количество	Примечание
1	Теплофикационная камера из колодцев	УТ-1	Сборные ж/б конструкции	1500мм	2	
2	Теплофикационная камера	УТ-2	Сборные ж/б конструкции	2400х2250мм	1	

Схема привязки колодца (камеры) к постоянным точкам-ориентирам

Заказчик: ***ГУ «Отдел строительства Жанааркинского района»***
Бабасов Т.

фамилия, имя, отчество (при наличии), подпись руководителя
Место печати (при наличии)

Авторский надзор: ***ТОО «Строй-Проект-Инвентаризация»***
Бакирова Н.А.
фамилия, имя, отчество (при наличии), подпись эксперта
Место печати (при наличии)

Приложение 2
к приказу Министра
по инвестициям и развитию
Республики Казахстан
от 24 апреля 2017 года № 235
форма

Заключение о соответствии выполненных работ проекту

"28" 11 2022 года

Авторский надзор ***ТОО «Строй-Проект-Инвентаризация», Директор – Акшабаев М.Л., Республика Казахстан, г.Шымкент, ул. Адила Сасбухаева, №38/15***
наименование организации, фамилия, имя, отчество (при наличии) руководителя
в лице ***эксперта Бакирова Н.А.***
фамилия, имя, отчество (при наличии) экспертов, № аттестатов и дата получения
действующего на основании ***приказа №05 от 19.05.2021***
№ договора и дата
по объекту ***«Обустройство и развитие инженерно-коммуникационной инфраструктуры к многоквартирным жилым домам №13,14,15,16,17 микрорайона "Жана -Нур" пос. Атасу, Жанааркинского района Карагандинской области (Благоустройство , НВК, Тепловые сети)»***
наименование и местонахождение объекта
заказчиком которого является ***ГУ «Отдел строительства Жанааркинского района», Руководитель Бабасов Т.***
наименование организации, фамилия, имя, отчество (при наличии) руководителя
подтверждает, что:

1. Строительство объекта осуществлялось

1) подрядчиком (генеральным подрядчиком) ***ТОО «Алтын Айдарлы», №19022557 от 15.11.2019 г.***
наименование организации, № лицензии и дата получения
в лице ***директора Егізбайұлы Е.***
фамилия, имя, отчество (при наличии) руководителя

2) субподрядными организациями ***ТОО «Фирма» МТО-Центр», ГСЛ №16003106 от 17.02.2016г.***
наименование организации, № лицензии и дата получения
в *лице* ***директора Жалгасбаева Н.С.***
фамилия, имя, отчество (при наличии) руководителя

3) субподрядными организациями ***ТОО «Акмешит Строй Сервис», ГСЛ №17010216 от 06.09.2017г.***
наименование организации, № лицензии и дата получения
в лице ***директора Байсалова А.А.***
фамилия, имя, отчество (при наличии) руководителя

2. Строительно-монтажные работы осуществлены в сроки:
начало работ ***июнь, 2021 года;***
месяц, год
окончание работ ***ноябрь, 2022 года;***
месяц, год
при продолжительности строительства, месяц:
по норме или по проекту организации строительства ***5,7 месяц;***
фактически ***18 месяц;***

3. Примененные строительные материалы, конструкции, оборудование и изделия соответствуют требованиям проекта;

4. Замечания, выданные авторским надзором в процессе строительства, устранены;

5. Внесенные изменения в проект (проектно-сметную документацию) в процессе строительства выполнены в соответствии с требованиями нормативов в области архитектуры, градостроительства и строительства;

6. Объект построен в соответствии с проектом (проектно-сметной документацией) ***ТОО «Строй-Проект-Инвентаризация», проект № 27-20***

наименование проектной организации, номер проекта

утвержденным(ой) заказчиком ***ГУ «Отдел строительства Жанааркинского района», №107-НК от 29.12.2020года;***

Авторский надзор:

ТОО «Строй-Проект-Инвентаризация», Директор – Акшабаев М.Л.

наименование организации, фамилия, имя, отчество (при наличии) руководителя, подпись, дата

Место печати (при наличии)

эксперт(ы) по авторскому надзору

Бакиров Н,А., приказа №05 от 19.05.2021

фамилия, имя, отчество (при наличии) эксперта (экспертов), № аттестатов, подпись, дата

Место печати (при наличии)

Приложение 1
к приказу Министра
по инвестициям и развитию
Республики Казахстан
от 24 апреля 2017 года № 235

Форма

Заключение о качестве строительно-монтажных работ

"28" 11 2022 года

Технический надзор ***ТОО «Alash-service KZ», директор – Абдильдин Д.С., Республика Казахстан, Карагандинская область, г. Караганда, ул. Тулепова 17***
наименование организации, фамилия, имя, отчество (при наличии) руководителя, юридический адрес
в лице эксперта ***Атбеков Е.Т., Аттестат: KZ70VJE00055585 от 23.06.2020 г., KZ40VJE00063303 от 10.03.2021 г., KZ02VJE00026933 от 26.05.2017г.***
фамилия, имя, отчество (при наличии) экспертов, № аттестатов, дата получения
действующего на основании договора ***№36 от 31.05.2021года***
№ договора и дата
по объекту: ***«Обустройство и развитие инженерно-коммуникационной инфраструктуры к многоквартирным жилым домам №13,14,15,16,17 микрорайона "Жана -Нур" пос. Атасу, Жанааркинского района Карагандинской области (Благоустройство , НВК, Тепловые сети)»***
наименование и местонахождение объекта
заказчиком которого является ***ГУ «Отдел строительства Жанааркинского района», Руководитель Бабасов Т.***
наименование организации, фамилия, имя, отчество (при наличии) руководителя
подтверждает, что:

1. Строительство объекта осуществлялось

1) подрядчиком (генеральным подрядчиком) ***ТОО «Алтын Айдарлы», №19022557 от 15.11.2019 г.***
наименование организации, № лицензии и дата получения
в лице ***директора Егізбайұлы Е.***
фамилия, имя, отчество (при наличии) руководителя

2) субподрядными организациями ***ТОО «Фирма» МТО-Центр», ГСЛ №16003106 от 17.02.2016г.***
наименование организации, № лицензии и дата получения
в *лице* ***директора Жалгасбаева Н.С.***
фамилия, имя, отчество (при наличии) руководителя

3) субподрядными организациями ***ТОО «Акмешит Строй Сервис», ГСЛ №17010216 от 06.09.2017г.***
наименование организации, № лицензии и дата получения
в лице ***директора Байсалова А.А.***
фамилия, имя, отчество (при наличии) руководителя

2. Строительно-монтажные работы осуществлены в сроки:
начало работ ***июнь, 2021года;***
месяц, год
окончание работ ***ноябрь, 2022 года;***
месяц, год
при продолжительности строительства, месяц:
по норме или по проекту организации строительства ***5,7 месяц***;
фактически ***18 месяц;***

3. Сметная стоимость по утвержденному проекту (проектно-сметной документации): 204 048,421 тысяч тенге, в том числе строительно-монтажных работ 160 718,373 тысяч тенге, оборудования, инструмента и инвентаря 12 657,044 тысяч тенге;

4. Сметная стоимость основных фондов, принимаемых в эксплуатацию 174 762,420 тысяч тенге, в том числе: стоимость строительно-монтажных работ 160 718,373 тысяч тенге; стоимость оборудования, инструмента и инвентаря 12 657,044 тысяч тенге;

5. Объект построен в соответствии с проектом (проектно-сметной документацией)

ТОО «Строй-Проект-Инвентаризация», проект № 27-20

наименование проектной организации, номер проекта

утвержденным(ой) заказчиком ***ГУ «Отдел строительства Жанааркинского района», №107-НК от 29.12.2020года;***

наименование организации утвердившей (переутвердившей) проект и дата утверждения

и требованиями государственных нормативных документов в области архитектуры, градостроительства и строительства;

6. Примененные строительные материалы, конструкции, оборудование и изделия соответствуют проекту и требованиям государственных нормативов;

6-1. Доля местного содержания предусмотрена в проектно-сметной документации 95% и фактически применено 90% (на объектах финансируемых за счет государственных инвестиций и средств квазигосударственного сектора);

7. Исполнительная техническая документация имеется в полном объеме, в том числе в электронном модуле;

8. Замечания, выданные техническим надзором в процессе строительства, устранены;

9. Завершенный строительством объект обеспечивает прочность, устойчивость и надежность на протяжении всего срока службы (эксплуатации, использования, применения) и соответствует требованиям государственных нормативов направленных на обеспечение интересов и безопасности собственников (пользователей) и общества в целом.

Технический надзор:

ТОО «Alash-service KZ», директор- Абдильдин Д.С

наименование организации, фамилия, имя, отчество (при наличии) руководителя, подпись, дата

Место печати (при наличии)

эксперт(ы) по техническому надзору

Атбеков Е.Т., Аттестат: KZ70VJE00055585 от 23.06.2020 г., KZ40VJE00063303 от 10.03.2021 г.,

фамилия, имя, отчество (при наличии) эксперта (экспертов) № аттестатов, подпись, дата

Место печати (при наличии)