Утвержден
приказом Министра
по инвестициямразвитию
Республики Казахстан
от 24 апреля 2017 года
№234форма

Акт приемки объекта в эксплуатацию

«16»июля2025года

Заказчик**Коммунальное государственноеучреждение «Отдел строительства, архитектуры и градостроительства Казалинского района», Кызылординская область, Казалинский район, п.Айтеке би, КАШАКБАЙ ПИРИМОВ, 5А, БИН 180140038055, тел.: 8 / 724 38 / 22 960**

фамилия, имя, отчество (при его наличии) ИИН, телефон – для физических лиц, наименование организации – для юридических лиц, БИН, телефон, почтовый индекс, область, город, район, населенный пункт, наименование улицы, номер дома/здания (стационарного помещения)

на основании:

Декларации о соответствии (прилагается)**от«15»июля 2025 г., ТОО«Строительная компания Орда-Құрылыс», директор Нуртай Нұрасыл Нұртайұлы, Республика Казахстан,Кызылординская область, г.Кызылорда, ул.Алты Алаш № 2, БИН 080140017041тел. : 87242273454**

дата декларации, наименование подрядной (генподрядной) организации,фамилия, имя, отчество (при наличии) руководителя, юридический адресБИН, телефон

Заключения о качестве строительно-монтажных работ (прилагается) **от«16 »июля2025 г.ТОО «NOVAT STROY», эксперт Турсинбаев Магжанбай Абдуллаевич, №KZ05VJE00055009, №KZ32VJE00055008, №KZ75VJE00055010 от 01.06.2020 г., БИН170440024331, тел.: 8 701 6639672**

дата заключения, наименование организации, фамилия, имя, отчество (при наличии) экспертов технического надзора, № и дата получения аттестатов, БИН, телефон

Заключения о соответствии выполненных работ по проекту (прилагается) **от «16» июля 2025 г.,ТОО «ДУМ-проект», инженер по авторскому надзору Баиболов Арай Сиязбекович, № KZ27VJE00069745 от 13.10.2021 г.,ИИН 860122302911 ; приказ №24 от 09. 07.2024г,БИН070840009371, тел.: 8 747 144 55 04**

дата заключения, наименование организации, фамилия, имя, отчество (приналичии) экспертов авторского надзора, № и дата получения аттестатов, БИН, телефон

произведя осмотр готовности предъявленного подрядчиком (генеральным подрядчиком) к приемке в эксплуатацию объекта:**«Строительство внутриквартальный газовой сети в населенном пункте Актан батыр, Казалинского района Кызылординской области», уровень ответственности объекта – II (нормальный), не относящийся к технически сложным.**

наименование объекта, вид строительства (новое, расширение, реконструкция, техническое перевооружение, модернизация, капитальный ремонт),уровеньответственности, техническая и технологическая сложность объекта

поадресу:**Кызылординская область, Казалинский район, с.им.Актанбатыра**

область, район, населенный пункт, микрорайон, квартал, улица,номер дома (корпуса)

проверив комплектность исполнительной технической документацииподтверждает что:

1. Строительство объекта осуществлено на основании:

1) правоустанавливающего документа на земельный участок: **решение акима сельского округа Коларык Казалинского района Кызылординскойобласти №12 от 01.08.2022 года,**

документ, подтверждающий наступление юридических фактов (юридических составов), на основании которых возникают, изменяются или прекращаются права на земельный участок, в том числе договоры, решения судов, правовые
акты исполнительных органов, свидетельство о праве на наследство,передаточный акт или разделительный баланс при реорганизации негосударственных юридических лиц, владеющих земельным участкомна праве собственности или выкупивших право временного возмездногоземлепользования (аренды).

либо решения о реконструкции (перепланировке, переоборудовании) помещений (отдельных частей) существующих зданий от «___»_____20___года №_____;

наименование органа вынесшего решение

2) талона о приеме уведомления о начале или прекращении осуществления деятельности или определенных действийвыданного**Коммунальное государственноеучреждение «Управление по контролю Кызылординской области»,№KZ49REA00405156от 22.07.2024г., №KZ73REA00432854 от 26.11.2024г.**

наименование органа принявшего уведомление, дата выдачи талона

3) проекта (проектно-сметной документации)**ТОО «ДУМ-проект», №04-12-2022**

наименование проектной организации, номер проекта

утвержденного(й)**КГУ«Отдел строительства, архитектуры и градостроительства Казалинского района» приказом №52 от 04.05.2023 года, заключение экспертизы №DRMIN-0051/23 от 25.04.2023г.**

дата и номер проекта, наименование организации, утвердившей (переутвердившей) проект и дата утверждения

2. Строительно-монтажные работы осуществлены в сроки:

начало работ **22 июль 2024 г;**

месяц, год

окончание работ **14 июль 2025 г;**

месяц, год

при продолжительности строительства, месяц:12 (двенадцать) месяца;

по норме или по проекту организации строительства, месяц: 6 (шесть) месяца;

фактически, месяц:12 (двенадцать) месяца;

3. Объект (комплекс) имеет следующие основные технико-экономические показатели(мощность, производительность, производственная площадь, протяженность, вместимость, объем, пропускная способность, провозная способность, число рабочих мест и тому подобное, заполняется по всем объектам (кроме жилых домов) в единицах измерения соответственно целевой продукции или основным видам услуг):

Мощность, производительность и так далее	Единицаизмерения	Попроекту		Фактически	
		общая (с учетом ранее принятых)	в том числе пускового комплекса или очереди	общая (с учетом ранее принятых)	в том числе пускового комплекса или очереди
Протяженность газопровода среднего давления из полиэтеленовых и стальных труб					
Труба PE 100 SDR 11 Ду 110х 10,4	м	609,0	609,0	609,0	609,0
Труба PE 100 SDR 11 Ду 90х 8,2	м	642,0	642,0	642,0	642,0
Труба PE 100 SDR 11 Ду 63х 5,8	м	432,0	432,0	432,0	432,0
Труба СТ 108х 4,0мм	м	91,0	91,0	91,0	91,0
Шкафный регуляторный пункт ГРПШ-07-2У1 с регулятором давления РДНК-1000 с узлом учета СГ16М-G160 DN80 с эл. корректором miniELCOR, с обогревом	шт	3	3	3	3

ОГШН					
Протяженность газопровода низкого давления из полиэтеленовых и стальных труб					
Труба PE 100 SDR 11 Ду 160х 14,6	м	210,0	210,0	210,0	210,0
Труба PE 100 SDR 11 Ду 125х 11,4	м	831,0	831,0	831,0	831,0
Труба PE 100 SDR 11 Ду 110х 10,4	м	815,0	815,0	815,0	815,0
Труба PE 100 SDR 11 Ду 90х 8,2	м	4386,0	4386,0	4386,0	4386,0
Труба PE 100 SDR 11 Ду 63х 5,8	м	10435,0	10435	10435,0	10435
Труба СТ 108х 4,0мм	м	89,0	89,0	89,0	89,0
Переход концентрический 32 до 159 мм ГОСТ 17380-2001 (ГОСТ 17378-2001) размерами 57х3,0-25х3,0 мм	шт	288	288	288	288

Выпуск продукции (оказания услуг), предусмотренной проектом в объеме, соответствующем нормам освоения проектных мощностей в начальный период **не предусматривается**;

факт начала выпуска продукции с указанием объема

Жилой дом имеет следующие показатели:

Показатели	**Единицаизмерения**	**Попроекту**	**Фактически**
Общаяплощадь	метр в квадрате (далее – м2)		
Числоэтажей	этаж		
Общийстроительныйобъем	метр в кубе (далее – м3)		
В том числе подземной части	м3		
Площадь встроенных, встроенно-пристроенных и пристроенных помещений	м2		

Показатели	Попроекту			Фактически		
	Числоквартир	Площадьквартир, м2		Числоквартир	Площадьквартир, м2	
		общая	жилая		общая	жилая
Всего квартир, в том числе: однокомнатных двухкомнатных трехкомнатных четырехкомнатных и более	-	-	-	-	-	-

4. Технологические и архитектурно-строительные решения по объекту характеризуются следующими данными:

Давления газа в точке подключения - 0,3МПа.Газопроводы среднего давления III-категорий запроектированы подземными изполиэтиленовых труб ПЭ100 SDR11 Ø110х10,0мм, Ø90х8,2мм и Ø63х5,8мм по СТ РК ГОСТ Р50838-2011 с коэффициентом запаса прочности не менее 2,6 и прокладываются на глубине -1,2м до верха

газопровода от поверхности земли, а также на выходе из земли - надземным изстальных труб Ø108х4,0 по ГОСТ 10704-91.Для снижения давления газа со среднего на низкое и поддержания его на заданномуровне предусмотрены установка ГРПШ-07-2У1 с двойной линией редуцирования срегулятором давления РДНК-1000 со встроенным узлом учета расхода газа СГ16МТ-G160 DNc электронным корректором miniELCOR, с обогревом ОГШН. В месте входа и выхода газопровода из ГРПШ предусматривается установкаотключающих устройств - задвижка Ду-50 30с41нж.Газоснабжение села предусматривается на выходе из трех проектируемых ГРПШ-07-2У-1. Давление в точке подключение - Р=0,003 МПа (300мм.вод.ст.)Диаметры газопровода определены гидравлическим расчетом, исходя из условийобеспечения газоснабжения потребителей в часы максимального потребления примаксимально-допустимых перепадах давления.Подземные газопроводы низкого давления IV-категорий запроектированы изполиэтиленовых труб ПЭ100 SDR11 Ø160х14,6; Ø125х12,7мм; Ø110х10,0мм; Ø90х8,2мм иØ63х5,8мм; по СТ РК ГОСТ Р 50838-2011 с коэффициентом запаса прочности не менее 2,6 ипрокладываются на глубине - 1,2м до верха газопровода от поверхности земли.Надземные газопроводы низкого давления IV-категорий запроектированы из стальныхэлектросварных труб Ø108х4,0мм;Ø57х3,0мм; и Ø32х3,0мм по ГОСТ 10704-91.

краткие технические характеристики по особенностям его размещения, по основным материалам и конструкциям, инженерному и технологическому оборудованию

5. На объекте установлено предусмотренное проектом оборудование в количестве согласноактам о его приемке после индивидуального испытания и комплексного опробования;

6. Наружные инженерные коммуникации (холодное и горячее водоснабжение, канализация, теплоснабжение, газоснабжение, электроснабжение и связь) обеспечивают нормальную эксплуатацию объекта (здания, сооружения, помещения) и приняты городскими эксплуатационными организациями;

7. Сметная стоимость по утвержденному проекту (проектной-сметной документации): всего **371285,051тыс.тг ;**в том числе строительно-монтажных работ **309081,126 тыс.тг;** оборудования, инструмента и инвентаря **753,152тыс.тг,**прочие работы и затрат**61450,773 тыс. тг.**

8. Сметная стоимость основных фондов, принимаемых в эксплуатацию **354079,605 тыс.тг;**в том числе: стоимость строительно-монтажных работ **302821,941 тг**; стоимость оборудования, инструмента и инвентаря **753,152тыс.тг,**прочие работы и затрат**50504,512 тыс. тг.**

9. Доля местного содержания предусмотрена в проектно-сметной документации 90% и фактически применено 90% (на объектах, финансируемых за счет государственных инвестиций и средств квазигосударственного сектора);

10. Класс энергоэффективности здания ___;

11. Объект построен в соответствии с утвержденным проектом (проектно-сметной документацией) и требованиями государственных нормативных документов в области архитектуры, градостроительства и строительства.

РЕШИЛ: «Строительство внутриквартальный газовой сети в населенном пункте Актан батыр, Казалинского района Кызылординской области»

(наименование объекта (комплекса)

принять в эксплуатацию.

Заказчик: Коммунальное государственное учреждение "Отдел строительства, архитектуры и градостроительства Казалинского района» Руководитель Ниязов Айдан

фамилия, имя, отчество (при наличии), подпись руководителя, место печати (при наличии)

Технический надзор:

аттестованный (-ые) эксперт (-ы) _____

(фамилия, имя, отчество (при его наличии) эксперта, специализация аттестата, подпись, дата

Место печати (при наличии)

1) аккредитованная организация **ТОО «NOVAT STROY», руководитель Скурихин Николай Павлович**

(наименование организации) имеющей в своем составе аттестованного (-ых) эксперта (-ов), фамилия, имя, отчество (при его наличии) руководителя подпись, дата

Место печати (при наличии)

2) 2) **ТОО"NOVAT STROY" в лице инженера ТУРСИНБАЕВ МАГЖАНБАЙ АБДУЛЛАЕВИЧ KZ05VJE00055009; KZ32VJE00055008; KZ75VJE00055010**

фамилия, имя, отчество (при его наличии) эксперта, специализация аттестата), подпись, дата

Место печати (при наличии)

Авторский надзор

1) **ТОО "ДУМ-проект". Директор Баиболов Арай Сиязбекович**

(наименование организации, фамилия, имя, отчество (при его наличии), должность, подпись, дата) Место печати (при наличии)

2) организация **ТОО "ДУМ-проект" авторский надзор Баиболов Арай Сиязбекович**

(наименование организации)

фамилия, имя, отчество (при его наличии) руководителя, подпись, дата Место печати (при наличии)

Подрядчик (генеральный подрядчик)

ТОО «Строительная компания Орда-Құрылыс» - Директор Нуртай Нұрасыл Нуртайұлы

фамилия, имя, отчество (при наличии), подпись руководителя, место печати (при наличии)

Приложение 15 к акту приемки
объекта в эксплуатацию

форма

Технические характеристики объекта (газопровод, нефтепровод)
«Строительство внутриквартальный газовой сети в населенном пункте Актан батыр, Казалинского района Кызылординской области»

№ п/п	Наименование	Единицы измерения	Количество, протяженность	Примечание
1	Протяженность трубопровода	м	1038.0	
	Протяженность воздушной прокладки:	м		
	1) на эстакадах	м		
	2) на опорах	м		
	3) безопорная прокладка	м		
	Количество опор	шт	16	
	Протяженность подземной прокладки:	м	16644.0	
	1) в проходных каналах	м		
	2) в полупроходных каналах	м		
	3) бесканальная прокладка	м		
2	Количество колодцев (камер)	шт		
3	Количество компенсаторов	шт		
4	Количество вводов	шт		
5	Количество задвижек d =50	шт	15	
	d =80	шт		
	d =100	шт		
	d =150	шт		
	d =200	шт		
6	Вентили (Фильтр) клапан d =50	шт		
	d =20	шт		
7	Кран шаровой d =125	шт	2	
	d =110	шт	1	
	d =90	шт	14	
	d =63	шт	2	
	d =65	шт		
8	Сифоны (гидрозатворы)	шт		
9	Переходники d =110/90	шт	4	
	Переходники d =110/63	шт	4	
	Переходники d =90/63	шт	19	
	Переходники d =160/125	шт	3	

	Переходники d =160/110	шт	1	
	Переходники d =125/110	шт	4	
	Переходники d =125/90	шт	1	
	Переходники d =125/63	шт	5	
10	Затворы поворотные	шт		
11	Регуляторы давления	шт		
12	Скважины	шт		
13	Станки - качалки (тип _____ , марка ____)	шт		
	-//- (тип____, марка ____)	шт		
	-//- (тип____, марка ____)	шт		

Горизонтальный разрез скважины (колодца)	Вертикальный разрез скважины (колодца)
Масштаб _____	Масштаб _____
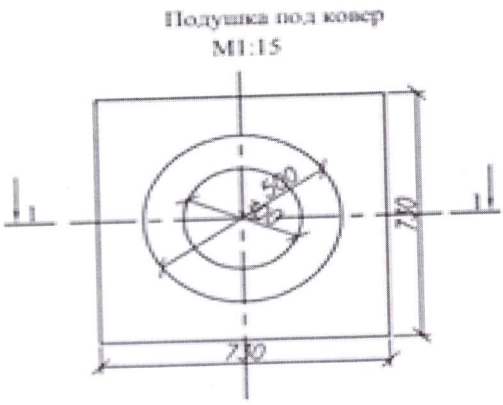	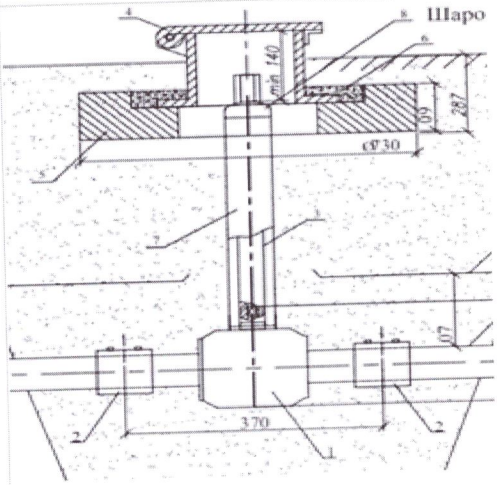

Спецификация

№ п/п	Наименование	Марка	Материал	Диаметр (мм) (размеры)	Коли-чество	Примечание
1	Труба	50838-2011	полиэтиленовая для подачи газообразного топлива	160х14,6 мм	1324,0м	РЕ 100 ГАЗ
2	Труба	50838-2011	полиэтиленовая для подачи газообразного топлива	125х12,7 мм	831,0м	РЕ 100 ГАЗ
3	Труба	50838-2011	полиэтиленовая для подачи газообразного	110х10,0 мм	1424,0м	РЕ 100 ГАЗ

			топлива			
4	Труба	50838-2011	полиэтиленовая для подачи газообразного топлива	90х8,2 мм	4878,0м	PE 100 ГАЗ
5	Труба	50838-2011	полиэтиленовая для подачи газообразного топлива	63х5,8 мм	8187,0м	PE 100 ГАЗ
6	Труба	10705-80	стальная электросварная прямошовная	108х4,0 мм	180,0м	стальная
7	Труба	10705-80	стальная электросварная прямошовная	57х3,5 мм	554,0м	стальная
8	Труба	10705-80	стальная электросварная прямошовная	32х3,0 мм	304,7м	стальная

Схема привязки скважины (колодца) к постоянным точкам-ориентирам

Заказчик _____ **Руководитель Ниязов А.**

Коммунальное государственное учреждение "Отдел строительства, архитектуры и градостроительства Казалинского района»

фамилия, имя, отчество (при наличии), подпись руководителя,
место печати (при наличии)

Товарищество с ограниченной ответственностью "ДУМ-проект"
Авторский надзор: Баиболов Арай Сиязбекович, в соответствии с приказом № 24 от 09.07.2024года; _____

фамилия, имя, отчество (при его наличии), подпись эксперта
место печати (при наличии)

Приложение 1
к приказу Министра
по инвестициям и развитию
Республики Казахстан
от 24 апреля 2017 года № 235

Заключение о качестве строительно-монтажных работ

«16» Июня 2025 года

Технический надзор**ТОО «NOVATSTROY», Скурихин Николай Павлович, Карагандинская область, г.Караганда, район ӘлиханБөкейхан, улица Конструкторская, дом 3, кв. 1**

наименование организации, фамилия, имя, отчество (при наличии руководителя, юридический адрес)

в лице **эксперта Турсинбаев Магжанбай Абдуллаевич, №KZ05VJE00055009, №KZ32VJE00055008, №KZ75VJE00055010 от 01.06.2020 года**

фамилия, имя, отчество (при наличии) экспертов, № аттестатов, дата получения

действующего на основании**№ 68от 02.07.2024года, № 68/1 от 05.07.2024г, № 68/2от 25.02.2025года**

№ договора и дата

по объекту: **«Строительство внутриквартальный газовой сети в населенном пункте Актан батыр, Казалинского района Кызылординской области», Кызылординская область, Казалинский район, с.им. Актан батыра**

наименование и местонахождение объекта

заказчиком которого является **Коммунальное государственное учреждение «Отдел строительства, архитектуры и градостроительства Казалинского района», руководитель Ниязов Айдан**

наименование организации, фамилия, имя, отчество (при наличии) руководителя

подтверждает, что:

1. Строительство объекта осуществлялось

1) подрядчиком (генеральным подрядчиком) **ТОО «Строительная компания Орда-Құрылыс», № 14006093 от 30.04.2014г.**

наименование организации, № лицензии и дата получения

в лице **директора Нуртай Нұрасыл Нұртайұлы**

фамилия, имя, отчество (при наличии) руководителя

2) субподрядными организациями**ТОО «АстанаЛюксСтрой», № 22017553 от 23.09.2022года**

наименование организации, № лицензии и дата получения

в лице **директора Жалимбетов Д.М**

3) субподрядными организациями**ТОО «СК Алаш Құрылыс», №18012548 от 25.06.2018года**

наименование организации, № лицензии и дата получения

в лице **директораПазылов Д.С**;

4) субподрядными организациями**ТОО «НУР Монтаж Проект Сервис», № 14018155 от 02.12.2014года**

наименование организации, № лицензии и дата получения

в лице **директораМейрбеков А.А**;

5) субподрядными организациями **ТОО «Qaz Build Construction», №24001813 от 23.01.2024года**

наименование организации, № лицензии и дата получения

в лице **директораМейрбеков А.А**;

6) субподрядными организациями**ТОО «Инженер Строй Групп», №18003371 от 15.02.2018года**

наименование организации, № лицензии и дата получения

в лице **директора Серикбаев С.А.** ;

2. Строительно-монтажные работы осуществлены в сроки:

начало работ 20 **июль 2024 года;**

окончание работ 14 **июль 2025 года;**

при продолжительности строительства, месяц: 12

по норме или по проекту организации строительства, месяц: 6 ;

фактически, месяц: 12 .

3. Сметная стоимость по утвержденному проекту (проектной-сметной документации): всего **371285,051 тыс.тг ;** в том числе строительно-монтажных работ **309081,126 тыс.тг;** оборудования, инструмента и инвентаря **753,152 тыс.тг,** прочие работы и затрат **61450,773 тыс. тг.**

4. Сметная стоимость основных фондов, принимаемых в эксплуатацию **354079,605 тыс. тг;** в том числе: стоимость строительно-монтажных работ **302821,941 тг**; стоимость оборудования, инструмента и инвентаря **753,152 тыс.тг,** прочие работы и затрат **50504,512 тыс. тг.**

5. Объект построен в соответствии с проектом (проектно-сметной документацией) **ТОО «ДУМ-проект», №04-12-2022**

наименование проектной организации, номер проекта

утвержденным(ой) **КГУ «Отдел строительства, архитектуры и градостроительства Казалинского района» приказом №52 от 04.05.2023 года, заключение экспертизы №DRMIN-0051/23 от 25.04.2023г.**

наименование организации утвердившей (переутвердившей) проект и дата утверждения

и требованиями государственных нормативных документов в области архитектуры, градостроительства и строительства;

6. Примененные строительные материалы, конструкции, оборудование и изделия соответствуют проекту и требованиям государственных нормативов;

6-1. Доля местного содержания предусмотрена в проектно-сметной документации 90% и фактически применено 90% (на объектах финансируемых за счет государственных инвестиций и средств квазигосударственного сектора);

7. Исполнительная техническая документация имеется в полном объеме, в том числе в электронном модуле;

8. Замечания, выданные техническим надзором в процессе строительства, устранены;

9. Завершенный строительством объект обеспечивает прочность, устойчивость и надежность на протяжении всего срока службы (эксплуатации, использования, применения) и соответствует требованиям государственных нормативов направленных на обеспечение интересов и безопасности собственников (пользователей) и общества в целом.

Технический надзор:

организация **ТОО « NOVAT STROY», Скурихин Николай Павлович**

наименование организации, фамилия, имя, отчество (при наличии) руководителя, подпись, дата

Место печати (при наличии)

эксперт(ы) по техническому надзору **Турсинбаев Мажанбай Абдуллаевич, №KZ05VJE00055009, №KZ32VJE00055008, №KZ75VJE00055010 от 01.06.2020 года**

фамилия, имя, отчество (при наличии) эксперта (экспертов) № аттестатов, подпись, дата

Место печати (при наличии)

ЭКЗЕМПЛЯР
ТЕХНИЧЕСКОГО
НАДЗОРА

Приложение 2
к приказу Министра
по инвестициям и развитию
Республики Казахстан
от 24 апреля 2017 года № 235

Заключение о соответствии выполненных работ проекту

«16» июля 2025 г.

Авторский надзор: **Товарищество с ограниченной ответственностью "ДУМ-проект", Республика Казахстан, г.Шымкент, Енбекшинский район , 18 мкр , № 78А. БИН 070840009371. Директор Баиболов Арай Сиязбекович. Авторский надзор: Баиболов Арай Сиязбекович, в соответствии с приказом № 24 от 09.07.2024года;**
(наименование организации, фамилия, имя, отчество (при наличии) руководителя)

действующего на основании *договора №76 от 08.07.2024 года*
(№ договора и дата)

по объекту **«Строительство внутриквартальный газовой сети в населенном пункте Актан батыр, Казалинского района Кызылординской области»**
(наименование и местонахождение объекта)

заказчиком которого является **Коммунальное государственное учреждение "Отдел строительства, архитектуры и градостроительства Казалинского района»**
(наименование организации, фамилия, имя, отчество (при наличии) руководителя)

подтверждает, что:

1. Строительство объекта осуществлялось

а) подрядчиком (генеральным подрядчиком)
ТОО «Строительная компания Орда-Құрылыс» ГСЛ № 14006093 от 30.04.2014г.;
(наименование организации, № лицензии и дата получения)

в лице *Директор Нуртай Нұрасыл Нұртайұлы*
(фамилия, имя, отчество (при наличии) руководителя)

а) субподрядными организациями:
1.ТОО "АстанаЛюксСтрой", БИН: 220740023079;
2.ТОО «СК Алаш Құрылыс», БИН: 080940007767;
3.ТОО «НУР Монтаж Проект Сервис», БИН: 170940020971 ;
4.ТОО «Qaz Build Construction» БИН 130640002787 ;
5. «Инженер Строй Груп» БИН: 161240002037
(наименование организации)

2. Строительно-монтажные работы осуществлены в сроки:

начало работ 22 **июль 2024 года;**
(месяц, год)

окончание работ 14 **июль 2025года**
(месяц, год)

при продолжительности строительства, месяц: 12 (двенадцать) **;** по норме или по проекту организации строительства, месяц: 6 (шесть) месяца **;** фактически, месяц: 12 (двенадцать) **;**

3. Примененные строительные материалы, конструкции, оборудование и изделия соответствуют требованиям проекта;

4. Замечания, выданные авторским надзором в процессе строительства, устранены;

5. Внесенные изменения в проект (проектно-сметную документацию) в процессе строительства выполнены в соответствии с требованиями нормативов в области архитектуры, градостроительства и строительства;

6. Объект построен в соответствии с проектом (проектно-сметной документацией) **Товарищество с ограниченной ответственностью "ДУМ-проект", 18013382, 09.07.2018 г., Рабочий проект**

(наименование проектной организации, номер проекта)

утвержденного(й) **Коммунальное государственное учреждение "Отдел строительства, архитектуры и градостроительства Казалинского района, № 52 от 04.05.2023 года**

(дата и номер проекта, наименование организации утвердившей (переутвердившей) проект и дата утверждения)

Авторский надзор:

организация **Товарищество с ограниченной ответственностью "ДУМ-проект" БИН 070840009371, Директор Баиболов Арай Сиязбекович.**

(наименование организации, фамилия, имя, отчество (при наличии) руководителя,)

М.П. _____ *подпись, дата*

эксперт(ы) по авторскому надзору

Авторский надзор: Баиболов Арай Сиязбекович, в соответствии с приказом № 24 от 09.07.2024года;

(фамилия, имя, отчество (при наличии) эксперта (экспертов), № аттестатов, подпись, дата)

М.П. _____ *подпись, дата*

Приложение 3
к приказу Министра
по инвестициям и развитию
Республики Казахстан
от 24 апреля 2017 года № 235
форма

Декларация о соответствии

«15» Июля 2025 г.

Подрядчик (генеральный подрядчик): **ТОО «Строительная компания Орда-Құрылыс» БИН: 080140017041 в лице директора Нуртай Нұрасыл Нұртайұлы лицензия 14006093 от 30.04.2014года II категория Республика Казахстан, Кызылординская область, г.Кызылорда, ул. Алты Алаш №2, Телефон: 87242273454.**

наименование организации, юридический адрес

в лице директор **- Нуртай Нұрасыл Нұртайұлы**

фамилия, имя, отчество (при наличии) руководителя организации

по объекту **«Строительство внутриквартальный газовой сети в населенном пункте Актан батыр, Казалинского района Кызылординской области»**

наименование и местонахождение объекта

заказчиком которого является **КГУ «Отдел строительства, архитектуры и градостроительства Казалинского района» Казалинского района, кент Айтеке би, К.Примова, 5А. БИН 180140038055. Руководителя Ниязов Айдан . Телефон : 87243822960**

(наименование организации, фамилия, имя, отчество (при наличии) руководителя)

удостоверяет, что:

1. Строительно – монтажные работы на объекте выполнены в соответствии с утвержденным проектом (проектно – сметной документацией), государственными нормативами в сфере архитектурной, градостроительной и строительной деятельности;

1. Строительство объекта осуществлялось

а) подрядчиком (генеральным подрядчиком)

ТОО «Строительная компания Орда-Құрылыс» № 14006093 от 30.04.2014г.

(наименование организации, № лицензии и дата получения)

в лице_ директора **Нуртай Н.Н.**

(фамилия, имя, отчество (при наличии) руководителя)

б) субподрядными организациями

1.ТОО "АстанаЛюксСтрой", БИН: 220740023079;
2.ТОО «СК Алаш Құрылыс», БИН: 080940007767;
3.ТОО «НУР Монтаж Проект Сервис», БИН: 170940020971 ;
4.ТОО «Qaz Build Construction» БИН 130640002787 ;
5. «Инженер Строй Груп» БИН: 161240002037

(наименование организации)

3. проекта (проектно-сметной документации) **Товарищество с ограниченной ответственностью «ДУМ-проект», 18013382, 09.07.2018 г., Рабочий проект №04-12-2022**

(наименование проектной организации, номер проекта)

утвержденного(й) **Коммунальное государственное учреждение «Отдел строительства, архитектуры и градостроительства Казалинского района, № 52 от 04.05.2023 года**

(дата и номер проекта, наименование организации утвердившей (переутвердившей) проект и дата утверждения)

4. Объект (комплекс) имеет следующие основные технико-экономические показатели (мощность, производительность, производственная площадь, протяженность, вместимость, объем, пропускная способность, провозная способность, число рабочих мест и тому подобное, заполняется по всем объектам (кроме жилых домов) в единицах измерения соответственно целевой продукции или основным видам услуг):

Мощность, производительность и так далее	Единицаиз мерения	Попроекту		Фактически	
		общая (с учетом ранее принятых)	в том числе пускового комплекса	общая (с учетом	в том числе пускового комплекса

			или очереди	ранее принятых)	или очереди
Протяженность газопровода среднего давления из полиэтеленовых и стальных труб					
Труба PE 100 SDR 11 Ду 110х 10,4	м	609,0	609,0	609,0	609,0
Труба PE 100 SDR 11 Ду 90х 8,2	м	642,0	642,0	642,0	642,0
Труба PE 100 SDR 11 Ду 63х 5,8	м	432,0	432,0	432,0	432,0
Труба СТ 108х 4,0мм	м	91,0	91,0	91,0	91,0
Шкафный регуляторный пункт ГРПШ-07-2У1 с регулятором давления РДНК-1000 с узлом учета СГ16М-G160 DN80 с эл. корректором miniELCOR, с обогревом ОГШН	шт	3	3	3	3
Протяженность газопровода низкого давления из полиэтеленовых и стальных труб					
Труба PE 100 SDR 11 Ду 160х 14,6	м	210,0	210,0	210,0	210,0
Труба PE 100 SDR 11 Ду 125х 11,4	м	831,0	831,0	831,0	831,0
Труба PE 100 SDR 11 Ду 110х 10,4	м	815,0	815,0	815,0	815,0
Труба PE 100 SDR 11 Ду 90х 8,2	м	4386,0	4386,0	4386,0	4386,0
Труба PE 100 SDR 11 Ду 63х 5,8	м	10435,0	10435	10435,0	10435
Труба СТ 108х 4,0мм	м	89,0	89,0	89,0	89,0
Переход концентрический 32 до 159 мм ГОСТ 17380-2001 (ГОСТ 17378-2001) размерами 57х3,0-25х3,0 мм	шт	288	288	288	288

Жилой дом имеет следующие показатели:

Показатели	Единица измерения	По проекту	Фактически
Общая площадь	метр в квадрате (далее – м2)		
Число этажей	этаж		
Общий строительный объем	метр в кубе (далее – м3)		
В том числе подземной части	м3		
Площадь встроенных, встроенно-пристроенных и пристроенных помещений	м2		

Показатели	По проекту			Фактически		
	число квартир	площадь квартир, м2		число квартир	площадь квартир, м2	
		общая	жилая		общая	жилая
Всего квартир, в том числе:						

однокомнатных двухкомнатных трехкомнатных четырехкомнатных и более		

5. Технологические и архитектурно-строительные решения по объекту характеризуется следующими данными: **Давления газа в точке подключения - 0,3МПа. Газопроводы среднего давления III-категорий запроектированы подземными из полиэтиленовых труб ПЭ100 SDR11 Ø110х10,0мм, Ø90х8,2мм и Ø63х5,8мм по СТ РК ГОСТ Р 50838-2011 с коэффициентом запаса прочности не менее 2,6 и прокладываются на глубине - 1,2м до верха газопровода от поверхности земли, а также на выходе из земли - надземным из стальных труб Ø108х4,0 по ГОСТ 10704-91. Для снижения давления газа со среднего на низкое и поддержания его на заданном уровне предусмотрены установка ГРПШ-07-2У1 с двойной линией редуцирования с регулятором давления РДНК-1000 со встроенным узлом учета расхода газа СГ16МТ-G160 DN с электронным корректором miniELCOR, с обогревом ОГШН. В месте входа и выхода газопровода из ГРПШ предусматривается установка отключающих устройств - задвижка Ду-50 30с41нж. Газоснабжение села предусматривается на выходе из трех проектируемых ГРПШ-07- 2У-1. Давление в точке подключение - Р=0,003 МПа (300мм.вод.ст.) Диаметры газопровода определены гидравлическим расчетом, исходя из условий обеспечения газоснабжения потребителей в часы максимального потребления при максимально-допустимых перепадах давления. Подземные газопроводы низкого давления IV-категорий запроектированы из полиэтиленовых труб ПЭ100 SDR11 Ø160х14,6; Ø125х12,7мм; Ø110х10,0мм; Ø90х8,2мм и Ø63х5,8мм; по СТ РК ГОСТ Р 50838-2011 с коэффициентом запаса прочности не менее 2,6 и прокладываются на глубине - 1,2м до верха газопровода от поверхности земли. Надземные газопроводы низкого давления IV-категорий запроектированы из стальных электросварных труб Ø108х4,0мм; Ø57х3,0мм; и Ø32х3,0мм по ГОСТ 10704-91**

краткие технические характеристики по особенностям его размещения, по основным материалам и конструкциям, инженерному и технологическому оборудованию

6. На объекте установлено предусмотренное проектом оборудование в количестве согласно актам о его приемке после индивидуального испытания и комплексного опробования;

7. Мероприятия по охране труда, обеспечению взрывобезопасности, пожаробезопасности, охране окружающей природной среды и антисейсмические мероприятия, редусмотренные проектом выполнены;

8. Строительно-монтажные работы осуществлены в сроки:

начало работ **22 июль 2024 года;**
(месяц, год)

окончание работ **14 июль 2025года**
(месяц, год)

при продолжительности строительства, месяц: 12 (двенадцать) месяца ; по норме или по проекту организации строительства, месяц: 6 (шесть) месяца; фактически, месяц: 12 (двенадцать) месяца;

9. Примененные строительные материалы, конструкции, оборудование и изделия соответствуют требованиям проекта и государственных нормативов;

9-1. Доля местного содержания предусмотрена в проектно-сметной документации 90__% и фактически применено _90__% (на объектах финансируемых за счет государственных инвестиций и средств квазигосударственного сектора);

10. Исполнительная геодезическая съемка фактического положения подземных инженерных сетей и/или зданий (сооружений) выполнена (обязательное приложение к декларации о соответствии);

10-1. Исполнительная техническая документация имеется в полном объеме, в том числе в электронном модуле;

11. Наружные инженерные коммуникации (холодное и горячее водоснабжение, канализация, теплоснабжение, газоснабжение, электроснабжение и связь) обеспечивают нормальную эксплуатацию объекта, что подтверждается поставщиками услуг по инженерному и коммунальному обеспечению.
Поставщики услуг по инженерному и коммунальному обеспечению:

_____
наименование организации, фамилия, имя, отчество(при наличии), подпись руководителя, дата Место печати(при наличии)

_____
наименование организации, фамилия, имя, отчество(при наличии), подпись руководителя, дата Место печати(при наличии)

12. Шумоизоляция здания соответствует проекту и подтверждается экспертным заключением выдаваемым государственной организацией осуществляющей санитарно-эпидемиологическую экспертизу по результатам лабораторных замеров проведенных аккредитованными испытательными лабораториями (центрами) (экспертное заключение прилагается);

13. Обеспечен доступ для маломобильных групп населения, что подтверждается органами социальной защиты населения_____;
фамилия, имя, отчество (при наличии), подпись руководителя, дата Место печати (при наличии)

Подрядчик (генеральный подрядчик) считает объект: **«Строительство внутриквартальный газовой сети в населенном пункте Актан батыр, Казалинского района Кызылординской области»**
наименование объекта (комплекса)
гарантирует качество выполненных строительно-монтажных и специальных работ, и принимает на себя обязательство устранять дефекты, возникшие по его вине при строительстве объекта согласно гарантийного срока в соответствии с законодательством Республики Казахстан.

Подрядчик (генеральный подрядчик)
Товарищество с ограниченной ответственностью
«Строительная компания Орда-Құрылыс» БИН: 080140017041.
Директор Нуртай Нұрасыл Нұртайұлы

_____
фамилия, имя, отчество (при наличии) руководителя, подпись, дата Место печати (при наличии)