Приложение 1
к приказу Министра
индустрии и инфраструктурного развития
Республики Казахстан
от 9 августа 2019 года № 632
Утвержден
приказом Министра
по инвестициям и развитию
Республики Казахстан
от 24 апреля 2017 года № 234 форма

Акт приемки объекта в эксплуатацию

«29» 08 2025 г.

Заказчик **Руководитель КГУ «Кызылординский городской отдел строительства» - Әнуар А.С. Кызылординская область, г.Кызылорда, ул.Казантаева, №43;БИН 060140014281;Телефон 27-16-73;**
(фамилия, имя, отчество (при его наличии) ИИН, телефон – для физических лиц, наименование организации – для юридических лиц, БИН, телефон, почтовый индекс, область, город, район, населенный пункт, наименование улицы, номер дома/здания(стационарного помещения)

На основании:
Декларации о соответствии (прилагается): 29.08 **2025 г. Директор ТОО «Сэт-Сервис» Иманова Р.С.; г.Кызылорда мкр.Саулет, 15 квартал 8 дом, БИН 020140003665; Телефон 25-54-70;**
(дата подписания декларации, наименование подрядной (генподрядной) организации, фамилия, имя, отчество (при его наличии) руководителя, юридический адрес, БИН, телефон)

Заключения о качестве строительно-монтажных работ 29.08 **2025 г. ТОО"GrandBuildCompany", эксперт - Мәулен С.Ә.; Аттестат №KZ84VJE00083754, №KZ14VJE00083753, №KZ07VJE00083879 от 14.11.2023 г.; г.Шымкент, Енбекшинский район, ул.Толстого, 119; БИН 180840000023**
(дата подписания заключения, наименование организации, фамилия, имя, отчество (при его наличии) экспертов технического надзора, № и дата получения аттестатов, БИН, телефон)

Заключения о соответствии выполненных работ проекту прилагается 29.08 **2025 г. ТОО «ШЫМГОРПРОЕКТ»; эксперт - Аманкелді П.Р.; г.Шымкент, Аль-Фарабийский район, ул.Толстого, 60; БИН 111240007554**;
(дата подписания заключения, наименование организации, фамилия, имя, отчество (при его наличии) экспертов авторского надзора, № и дата получения аттестатов, БИН, телефон)

произведя осмотр готовности предъявленного подрядчиком (генеральным подрядчиком) к приемке в эксплуатацию объекта: «**Строительство водопроводной сети по ул. Онеге(Свобода) от ВК по ул.Туран до ВК по ул. Акжарма и водопроводной сети ул. Тумароткел от ВК по ул.Жас Алаш до ВК по ул. Акжол в г.Кызылорда»**
(наименование объекта, вид строительства (новое, расширение, реконструкция, техническое перевооружение, модернизация, капитальный ремонт), уровень ответственности, техническая и технологическая сложность объекта)

по адресу: **Кызылординская область, Кызылорда Г.А., г.Кызылорда.;**
(область, район, населенный пункт, микрорайон, квартал, улица, номер дома (корпуса)

проверив комплектность исполнительной технической документации, подтверждает что:
1. Строительство объекта осуществлено на основании:
1) правоустанавливающего документа на земельный участок от
Постановление акимата г.Кызылорда №4451 от 07.10.2024 года;
(документ, подтверждающий наступление юридических фактов (юридических составов), на основании которых возникают, изменяются или прекращаются права на земельный участок, в том числе договоры, решения судов, правовые акты исполнительных органов, свидетельство о праве на наследство, передаточный акт или разделительный баланс при реорганизации негосударственных юридических лиц, владеющих земельным участком на праве собственности или выкупивших право временного возмездного землепользования (аренды). либо решения о реконструкции (перепланировке, переоборудовании) помещений (отдельных частей) существующих зданий)
Акимат г. Кызылорда;
(наименование органа вынесшего решение)

2) талона о приеме уведомления о начале или прекращении осуществления деятельности или определенных действий

КГУ «Управление государственного архитектурно-строительного контроля Кызылординской области» №KZ20REA00483763 от 04.07.2025г.

(наименование органа принявшего уведомление, дата выдачи талона)

3) проекта (проектно-сметной документации):

ТОО «ШЫМГОРПРОЕКТ»; Рабочий проект;

(наименование проектной организации, номер проекта)

утвержденного(й)

КГУ «Кызылординский городской отдел строительства» №80-НК от 01.07.2023г;

(наименование организации утвердившей (переутвердивший) проект и дата утверждения)

2. Строительно-монтажные работы осуществлены в сроки:

начало работ **04 июля 2025 года**;

(месяц, год)

окончание работ **28 августа 2025 года**;

(месяц, год)

при продолжительности строительства, месяц: **3 (три) месяца**

по норме или по проекту организации строительства, месяц: **3 (три) месяца**

фактически, месяц: **2 (два) месяца**

3. Объект (комплекс) имеет следующие основные технико-экономические показатели (мощность, производительность, производственная площадь, протяженность, вместимость, объем, пропускная способность, провозная способность, число рабочих мест и тому подобное, заполняется по всем объектам (кроме жилых домов) в единицах измерения соответственно целевой продукции или основным видам услуг):

Мощность, производительность и так далее	Единица измерения	По проекту		Фактически	
		общая (с учетом ранее принятых)	в том числе пускового комплекса или очереди	общая (с учетом ранее принятых)	в том числе пускового комплекса или очереди
Основные показатели					
Протяженность трубопровода	м.	1590	1590	1590	1590

Выпуск продукции (оказания услуг), предусмотренной проектом в объеме, соответствующим нормам освоения проектных мощностей в начальный

период _____----------_____;

факт начала выпуска продукции с указанием объема

Жилой дом имеет следующие показатели:

Показатели	Единица измерения	По проекту	Фактически
Общая площадь	метр в квадрате (далее – м2)	---	---
Число этажей	этаж	---	---
Общий строительный объем	метр в кубе (далее – м3)	---	---
В том числе подземной части	м3	---	---
Площадь встроенных, встроено - пристроенных и пристроенных помещений	м2	---	---

Показатели	По проекту			Фактически		
	число квартир	площадь квартир, м2		число квартир	площадь квартир, м2	
		общая	жилая		общая	жилая
Всего квартир, в том числе: однокомнатных двухкомнатных трехкомнатных четырехкомнатных и более	---	---	---	---	---	---

4. Технологические и архитектурно-строительные решения по объекту характеризуются следующими данными: **Источником водоснабжения являются городские сети водопровода. Основная работа водовода обеспечение питьевой водой и пожарной безопасности. Проектируемые водопроводные сети приняты кольцевыми с отдельными тупиковыми линиями по протяженности не превышающими 200 м из полиэтиленовых труб ПЭ 100 SDR 17 - 110х6,6 и 63х3,8 питьевая ГОСТ 18599-2001. Общая протяженность проектируемых сетей - 1590,0 м. Минимальная глубина заложения водопровода - 1,80м. Колодцы на сетях приняты из железобетонных колодцев. Проектом предусмотрено устройство мокрых колодцев, предназначенных для сброса воды во время ремонтных работ на сети с последующей фильтрацией воды через грунт. Водопроводные сети запроектированы с уклоном не менее 0,001 в сторону выпусков. Выпуски предусмотрены на каждом ремонтном участке в предусмотренные мокрые колодцы, а также в ближайшие арыки и овраги. Для наружного пожаротушения на сети через 150-200м устанавливаются пожарные гидранты.**
краткие технические характеристики по особенностям его размещения, по основным материалам и конструкциям, инженерному и технологическому оборудованию

5. На объекте установлено предусмотренное проектом оборудование в количестве согласно актам о его приемке после индивидуального испытания и комплексного опробования;

6. Наружные инженерные коммуникации (холодное и горячее водоснабжение, канализация, теплоснабжение, газоснабжение, электроснабжение и связь) обеспечивают нормальную эксплуатацию объекта (здания, сооружения, помещения) и приняты городскими эксплуатационными организациями;

7. Сметная стоимость по утвержденному проекту (проектно-сметной документации):
всего **124 879,03** тысяч тенге, в том числе строительно-монтажных работ **103 609,161** тысяч тенге, стоимость оборудования, инструмента и инвентаря **0** тысяч тенге, прочие затраты **21 269,868** тысяч тенге;

8. Сметная стоимость основных фондов, принимаемых в эксплуатацию: **118 635,078** тысяч тенге, в том числе: стоимость строительно-монтажных работ **98 428,703** тысяч тенге; стоимость оборудования, инструмента и инвентаря **0** тысяч тенге; прочие затраты **20 206,375** тысяч тенге;

9. Доля местного содержания предусмотрена в проектно-сметной документации 76% и фактически применено 70% (на объектах финансируемых за счет государственных инвестиций и средств квазигосударственного сектора);

10. Класс энергоэффективности здания ____II____

11. Объект построен в соответствии с утвержденным проектом (проектно-сметной документацией) и требованиями государственных нормативных документов в области архитектуры, градостроительства и строительства.

РЕШИЛ:

«Строительство водопроводной сети по ул. Онеге(Свобода) от ВК по ул.Туран до ВК по ул. Акжарма и водопроводной сети ул. Тумароткел от ВК по ул.Жас Алаш до ВК по ул. Акжол в г.Кызылорда»

(наименование объекта (комплекса)

Заказчик:

Руководитель КГУ«Кызылординский городской отдел строительства» _____ **Әнуар А.С.**

(фамилия, имя, отчество (при его наличии), подпись руководителя Место печати (при наличии)

Технический надзор:

1) аттестованный (-ые) эксперт (-ы) _____

(фамилия, имя, отчество (при его наличии) эксперта, специализация аттестата, подпись, дата Место печати (при наличии)

2) аккредитованная организация ТОО "GrandBuildCompany"

(наименование организации)

Директор ТОО "GrandBuildCompany" _____ **Әмірекұл Б.Т.**

(фамилия, имя, отчество (при его наличии) руководителя, подпись, дата Место печати (при наличии)

имеющей в своем составе аттестованного (-ых) эксперта (-ов), №KZ84VJE00083754, №KZ14VJE00083753, №KZ07VJE00083879 от 14.11.2023 г. _____ **Мәулен С.Ә**

(фамилия, имя, отчество (при его наличии) эксперта, специализация аттестата, подпись, дата Место печати (при наличии)

Авторский надзор:

1) **разработчик проекта ТОО «ШЫМГОРПРОЕКТ»** _____ **Аманкелді П.Р.**

(наименование организации, фамилия, имя, отчество (при его наличии), должность), подпись, дата Место печати (при наличии)

2) организация ТОО «ШЫМГОРПРОЕКТ»

(наименование организации)

Директор ТОО «ШЫМГОРПРОЕКТ» _____ **Карамурзаев Ж.Д.**

фамилия, имя, отчество (при его наличии) руководителя, подпись, дата Место печати (при наличии)

имеющей в своем составе аттестованного (-ых) эксперта (-ов), _____

(фамилия, имя, отчество (при его наличии) эксперта, специализация аттестата), подпись, дата Место печати (при наличии)

3) аттестованный (-ые) эксперт (-ы)_____ _____ **Аманкелді П.Р.**

(фамилия, имя, отчество (при его наличии) эксперта, специализация аттестата), подпись, дата Место печати (при наличии)

Подрядчик (генеральный подрядчик): ТОО «Сэт-Сервис»_____ **Иманова Р.С.**

(фамилия, имя, отчество (при его наличии), подпись руководителя Место печати (при наличии)

Приложение №13 к акту приемки
объекта в эксплуатацию

Технические характеристики объекта: **«Строительство водопроводной сети по ул. Онеге(Свобода) от ВК по ул.Туран до ВК по ул. Акжарма и водопроводной сети ул. Тумароткел от ВК по ул.Жас Алаш до ВК по ул. Акжол в г.Кызылорда»**

№ п/п	Наименование	Единицы измерения	Количество, протяженность	Примечание
1	2	3	4	5
Водопровод				
1	Водоводы (общая протяженность)	м		
	1) из стальных труб	м	------	------
	2) из чугунных труб	м	------	------
	3) из асбестоцементных труб	м	------	------
	4) из железобетонных труб	м	------	------
	5)	м	------	------
2	Распределительная сеть (общая протяженность)	м	------	------
	1) из стальных труб	м	------	------
	2) из чугунных труб	м	------	------
	3) из асбестоцементных труб	м	------	------
	4) из полиэтиленовых труб	м		
	Труба полиэтиленовая для водоснабжения PE 100 SDR 17 - 110х6,6 питьевая ГОСТ 18599-2001	м	1989,7	------
	Труба полиэтиленовая для водоснабжения PE 100 SDR 11 ГОСТ 18599-2001 размерами 25х2,3 мм	м	2959,3	------
	5)	м	------	------
3	Прочие устройства			
	Смотровой колодец	шт	------	------
	Задвижка d-	шт		
	Задвижка фланцевая с обрезиненным клином EPDM, с невыдвижным шпинделем, корпус из ВЧШГ, со штурвалом, для воды и нейтральных жидкостей, Т до +70°С, PN 10/16 ГОСТ 5762-2002 DN 100	шт	15	------
	Задвижка фланцевая с обрезиненным клином, с невыдвижным шпинделем, корпус из серого чугуна, с маховиком, для воды, Т до +75°С, PN 16, марки 30ч39р ГОСТ 5762-2002 DN 50	шт	23	------
	Вентили d-	шт	------	------
	" d-	шт	------	------
	" d-	шт	------	------
	Кран d-	шт	------	------
	Гидрант	шт		------
	Гидрант пожарный подземный ГОСТ 8220-85 Н 1500 мм	шт	10	------
	Водопроводный ввод	шт	------	------
	Водоразборная колонка	шт	------	------
	Стальной футляр	шт	------	------

	Питьевой фонтанчик	шт	------	------
Канализация				
1	Коллекторы (общая протяженность)	м	------	------
	1) из керамических труб	м	------	------
	2) из чугунных труб	м	------	------
	3) из бетонных труб	м	------	------
	4) из асбестоцементных труб	м	------	------
	5) из железобетонных труб	м	------	------
2	Канализационная сеть (общая протяженность)	м	------	------
	1) из керамических труб	м	------	------
	2) из чугунных труб	м	------	------
	3) из бетонных труб	м	------	------
	4) из асбестоцементных труб	м	------	------
	5) из железобетонных труб	м	------	------
	6) из стальных труб	м	------	------
	7) из полиэтиленовых труб	м	------	------
3	Прочие устройства		------	------
	Смотровой колодец	шт	------	------
	Выпуск	шт	------	------

Горизонтальный разрез колодца

Масштаб 1:1000

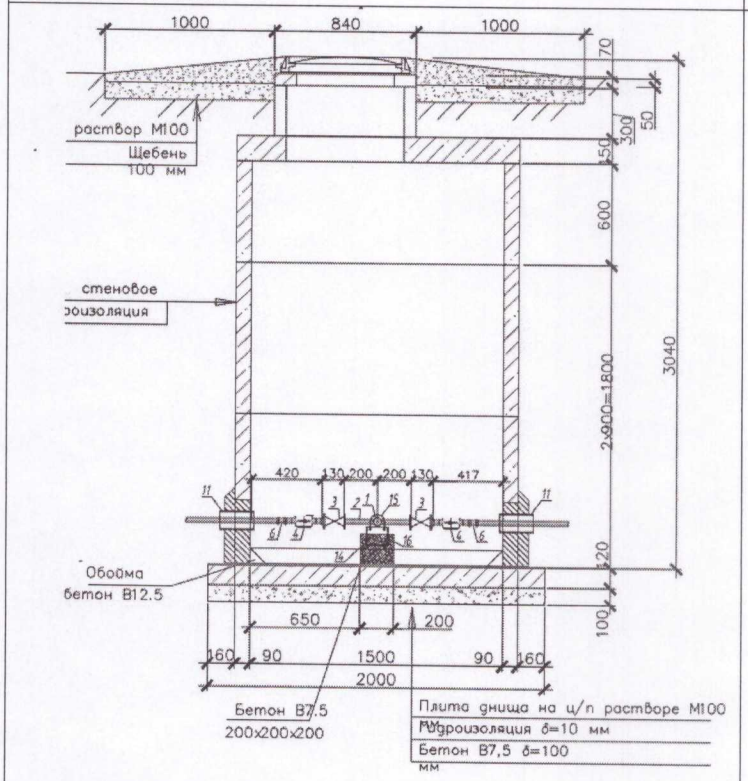

Вертикальный разрез колодца

Масштаб 1:100

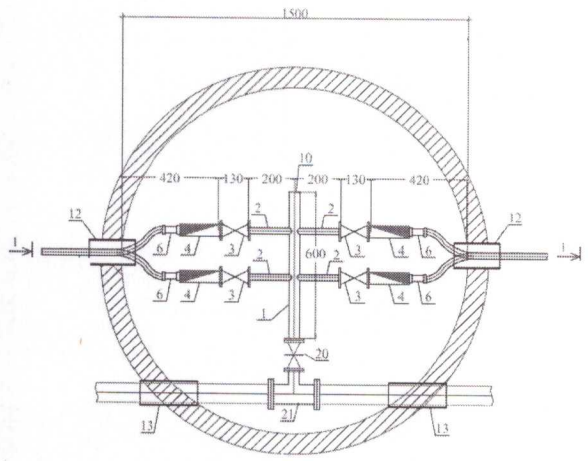

Спецификация

№	Наименование	Марка	Материал	Диаметр (мм) (размеры)	Количество	Примечание
1	Труба полиэтиленовая для водоснабжения PE 100 SDR 17 - 110x6,6 питьевая ГОСТ 18599-2001	ГОСТ 18599-2001	полиэтилен	110	1989,7	

2	Труба полиэтиленовая для водоснабжения PE 100 SDR 11 ГОСТ 18599-2001 размерами 25х2,3 мм	ГОСТ 18599-2001	полиэтилен	25	2959,3	
3	Люк чугунный ГОСТ 3634-99 тип Л (А15)	СТ РК 2384-2013	чугун	---	24 шт.	
4	Задвижка фланцевая с обрезиненным клином, с невыдвижным шпинделем, корпус из серого чугуна, с маховиком, для воды, Т до +75°С, PN 16, марки 30ч39р ГОСТ 5762-2002 DN 50	ГОСТ 5762-2002	чугун	50	23 шт.	
5	Задвижка фланцевая с обрезиненным клином EPDM, с невыдвижным шпинделем, корпус из ВЧШГ, со штурвалом, для воды и нейтральных жидкостей, Т до +70°С, PN 10/16 ГОСТ 5762-2002 DN 100	ГОСТ 5762-2002	чугун	100	15 шт.	
6	Гидрант пожарный подземный ГОСТ 8220-85 Н 1500 мм	ГОСТ 8220-85	----	----	10 шт.	

Заказчик:
Руководитель КГУ «Кызылординский городской отдел строительства» _____ **Әнуар А.С.**
(фамилия, имя, отчество (при наличии), подпись руководителя Место печати (при наличии)

Авторский надзор:
Директор ТОО "ШЫМГОРПРОЕКТ " _____ **Карамурзаев Ж.Д.**
(фамилия, имя, отчество (при наличии), подпись директора Место печати (при наличии)