Заказчик

Приложение 1
к приказу Министра
индустрии и инфраструктурного развития
Республики Казахстан
от 9 августа 2019 года № 632
Утвержден
приказом Министра
по инвестициям и развитию
Республики Казахстан
от 24 апреля 2017 года № 234 форма

Акт приемки объекта в эксплуатацию

«14» 08 **2025 г.**

Заказчик **Руководитель КГУ «Управление энергетики и жилищно-коммунального хозяйства Кызылординской области» - Усаин Медет; Кызылординская область, г. Кызылорда, Бейбарыс Султан, №1; БИН 070140002001;Телефон 60-53-96;**
(фамилия, имя, отчество (при его наличии) ИИН, телефон – для физических лиц, наименование организации – для юридических лиц, БИН, телефон, почтовый индекс, область, город, район, населенный пункт, наименование улицы, номер дома/здания(стационарного помещения)

На основании:
Декларации о соответствии (прилагается): 14. 08 **2025 г. Директор ТОО «Сэт-Сервис» Иманова Р.С.; г.Кызылорда мкр.Саулет, 15 квартал 8 дом, БИН 020140003665; Телефон 25-54-70;**
(дата подписания декларации, наименование подрядной (генподрядной) организации, фамилия, имя, отчество (при его наличии) руководителя, юридический адрес, БИН, телефон)

Заключения о качестве строительно-монтажных работ 14. 08 **2025 г. ТОО"D & J EMPORIO", эксперт - Халыкулы А.; Аттестат №KZ76VJE00044225, KZ06VJE00044224 от 01.02.2019 г.; KZ69VJE00066467 от 17.06.2021 г.; г.Астана, Шынгыс Айтматов, 29А, 19; БИН: 081240016084**
(дата подписания заключения, наименование организации, фамилия, имя, отчество (при его наличии) экспертов технического надзора, № и дата получения аттестатов, БИН, телефон)

Заключения о соответствии выполненных работ проекту прилагается 14. 08 **2025 г. ТОО КБ «МунайГаз Инжиниринг»; Разработчик проекта - Туралиев А.М.; г.Кызылорда, Микрорайон САУЛЕТ , Улица САУЛЕТ-12, 2А; БИН 090940009190;телефон 20-01-10;**
(дата подписания заключения, наименование организации, фамилия, имя, отчество (при его наличии) экспертов авторского надзора, № и дата получения аттестатов, БИН, телефон)

произведя осмотр готовности предъявленного подрядчиком (генеральным подрядчиком) к приемке в эксплуатацию объекта: «**Реконструкция межквартальных тепловых сетей от ОН-55 до жилых домов Жанкожа Батыр №82,82А, Тайманова №163, Култекенова №96, СШ №212,267 в г.Кызылорда»**
(наименование объекта, вид строительства (новое, расширение, реконструкция, техническое перевооружение, модернизация, капитальный ремонт), уровень ответственности, техническая и технологическая сложность объекта)

по адресу: **Кызылординская область, Кызылорда Г.А., г.Кызылорда.;**
(область, район, населенный пункт, микрорайон, квартал, улица, номер дома (корпуса)

проверив комплектность исполнительной технической документации, подтверждает что:
1. Строительство объекта осуществлено на основании:
1) правоустанавливающего документа на земельный участок от
Постановление акимата г.Кызылорда №KZ07VBG01404085 от 26.04.2024 года;
(документ, подтверждающий наступление юридических фактов (юридических составов), на основании которых возникают, изменяются или прекращаются права на земельный участок, в том числе договоры, решения судов, правовые акты исполнительных органов, свидетельство о праве на наследство, передаточный акт или разделительный баланс при реорганизации негосударственных юридических лиц, владеющих земельным участком на праве собственности или выкупивших право временного возмездного землепользования (аренды). либо решения о реконструкции (перепланировке, переоборудовании) помещений (отдельных частей) существующих зданий)
Акимат г. Кызылорда;
(наименование органа вынесшего решение)

2) талона о приеме уведомления о начале или прекращении осуществления деятельности или определенных действий
КГУ «Управление государственного архитектурно-строительного контроля Кызылординской области» №KZ32REA00469676 от 13.05.2025г.
(наименование органа принявшего уведомление, дата выдачи талона)

3) проекта (проектно-сметной документации):
ТОО КБ «МунайГаз Инжиниринг» Заказ №77-22;
(наименование проектной организации, номер проекта)

утвержденного(й)
КГУ «Управление энергетики и жилищно-коммунального хозяйства Кызылординской области» №06-НК от 10.01.2023г;
(наименование организации утвердившей (переутвердивший) проект и дата утверждения)

2. Строительно-монтажные работы осуществлены в сроки:
начало работ **10 июня 2024 года**;
(месяц, год)
окончание работ **14 августа 2025 года**;
(месяц, год)
при продолжительности строительства, месяц: **5 (пять) месяцев**
по норме или по проекту организации строительства, месяц: **5 (пять) месяцев**
фактически, месяц: **14 (четырнадцать) месяцев**

3. Объект (комплекс) имеет следующие основные технико-экономические показатели (мощность, производительность, производственная площадь, протяженность, вместимость, объем, пропускная способность, провозная способность, число рабочих мест и тому подобное, заполняется по всем объектам (кроме жилых домов) в единицах измерения соответственно целевой продукции или основным видам услуг):

Мощность, производительность и так далее	Единица измерения	По проекту		Фактически	
		общая (с учетом ранее принятых)	в том числе пускового комплекса или очереди	общая (с учетом ранее принятых)	в том числе пускового комплекса или очереди
Основные показатели					
Тепловые камеры УТ	Ед.	7	7	11	11
Протяженность трубопровода	м.	2,4865	2,4865	2,4381	2,4381

Выпуск продукции (оказания услуг), предусмотренной проектом в объеме, соответствующим нормам освоения проектных мощностей в начальный
период _____----------_____;
факт начала выпуска продукции с указанием объема

Жилой дом имеет следующие показатели:

Показатели	Единица измерения	По проекту	Фактически
Общая площадь	метр в квадрате (далее – м2)	---	---
Число этажей	этаж	---	---
Общий строительный объем	метр в кубе (далее – м3)	---	---
В том числе подземной части	м3	---	---

Площадь встроенных, встроено - пристроенных и пристроенных помещений	м2	---	---

Показатели	По проекту			Фактически		
	число квартир	площадь квартир, м2		число квартир	площадь квартир, м2	
		общая	жилая		общая	жилая
Всего квартир, в том числе: однокомнатных двухкомнатных трехкомнатных четырехкомнатных и более	---	---	---	---	---	---

4. Технологические и архитектурно-строительные решения по объекту характеризуются следующими данными: **В проекте приняты трубы: Ø273х7, Ø219х6, Ø159х4,5, Ø108х4, Ø89х4 предизолированные (стальные, электросварные, прямошовные, термообработанные, по ГОСТ 10705-80). Прокладка трубопроводов запроектирована подземная в непроходных сборных ж/б каналах на скользящих опорах с использованием изготовленных в заводских условиях труб с индустриальной тепловой изоляцией из ППУ (пенополиуретана) с системой ОДК. Работы по теплоснабжению выполнены на основании технического условия №438/2 от 14 октября 2022г. на подключение к тепловым сетям, выданное ГКП «Кызылордатеплоэлектроцентр» и СН РК 4.02-04-2013 "Тепловые сети". Источником теплоснабжения, согласно ТУ, существующая тепловая сеть от ГКП «ТЭЦ». Объектами теплоснабжения являются: жилые здания. В целях восстановления работоспособности системы тепловых сетей выполняется реконструкция участка тепло магистрали с заменой подающего и обратного трубопроводов. Прокладка предусматривается по оси существующей теплотрассы с выполнением демонтажа трубопроводов, оборудования и конструкций. В рабочем проекте предусматривается подземная и частично надземная прокладка тепловой сети.**
краткие технические характеристики по особенностям его размещения, по основным материалам и конструкциям, инженерному и технологическому оборудованию

5. На объекте установлено предусмотренное проектом оборудование в количестве согласно актам о его приемке после индивидуального испытания и комплексного опробования;

6. Наружные инженерные коммуникации (холодное и горячее водоснабжение, канализация, теплоснабжение, газоснабжение, электроснабжение и связь) обеспечивают нормальную эксплуатацию объекта (здания, сооружения, помещения) и приняты городскими эксплуатационными организациями;

7. Сметная стоимость по утвержденному проекту (проектно-сметной документации):
всего **1 102 243,594** тысяч тенге, в том числе строительно-монтажных работ **894 848,028** тысяч тенге, стоимость оборудования, инструмента и инвентаря **2 692,620** тысяч тенге, прочие затраты **204 702,946** тысяч тенге;

8. Сметная стоимость основных фондов, принимаемых в эксплуатацию: **1 035 069,683** тысяч тенге, в том числе: стоимость строительно-монтажных работ **876 951,068** тысяч тенге; стоимость оборудования, инструмента и инвентаря **2 638,767** тысяч тенге; прочие затраты **155 479,848** тысяч тенге;

9. Доля местного содержания предусмотрена в проектно-сметной документации 76% и фактически применено 70% (на объектах финансируемых за счет государственных инвестиций и средств квазигосударственного сектора);

10. Класс энергоэффективности здания ____II____

11. Объект построен в соответствии с утвержденным проектом (проектно-сметной документацией) и требованиями государственных нормативных документов в области архитектуры, градостроительства и строительства.

РЕШИЛ:

«Реконструкция межквартальных тепловых сетей от ОН-55 до жилых домов Жанкожа Батыр №82,82А, Тайманова №163, Култекенова №96, СШ №212,267 в г.Кызылорда»

наименование объекта (комплекса)

Заказчик:

Руководитель КГУ «Управление энергетики и жилищно-коммунального хозяйства Кызылординской области» _____ **Усаин М.**

(фамилия, имя, отчество (при его наличии), подпись руководителя Место печати (при наличии)

Технический надзор:

1) аттестованный (-ые) эксперт (-ы) _____

(фамилия, имя, отчество (при его наличии) эксперта, специализация аттестата, подпись, дата Место печати (при наличии)

2) аккредитованная организация ТОО"D & J EMPORIO"

(наименование организации)

Директор ТОО"D & J EMPORIO" _____ **Дюсенов Д.А.**

(фамилия, имя, отчество (при его наличии) руководителя, подпись, дата Место печати (при наличии)

имеющей в своем составе аттестованного (-ых) эксперта (-ов),

Аттестат №KZ76VJE00044225,KZ06VJE00044224 от 01.02.2019 г.; KZ69VJE00066467 от 17.06.2021 г _____ **Халыкулы А.**

(фамилия, имя, отчество (при его наличии) эксперта, специализация аттестата), подпись, дата Место печати (при наличии)

Авторский надзор:

1) **разработчик проекта ТОО КБ «МунайГаз Инжиниринг»** _____ **Туралиев А.М.**

(наименование организации, фамилия, имя, отчество (при его наличии), должность), подпись, дата Место печати (при наличии)

2) организация ТОО КБ «МунайГаз Инжиниринг»

(наименование организации)

Директор ТОО КБ «МунайГаз Инжиниринг» _____ **Кусбаева К.К.**

фамилия, имя, отчество (при его наличии) руководителя, подпись, дата Место печати (при наличии)

имеющей в своем составе аттестованного (-ых) эксперта (-ов), _____

(фамилия, имя, отчество (при его наличии) эксперта, специализация аттестата), подпись, дата Место печати (при наличии)

3) аттестованный (-ые) эксперт (-ы) _____ **Туралиев А.М.**

(фамилия, имя, отчество (при его наличии) эксперта, специализация аттестата), подпись, дата Место печати (при наличии)

Подрядчик (генеральный подрядчик): ТОО «Сэт-Сервис» _____ **Иманова Р.С.**

(фамилия, имя, отчество (при его наличии), подпись руководител Место печати (при наличии)

Приложение 14 к акту приемки
объекта в эксплуатацию
форма

Технические характеристики объекта: **«Реконструкция межквартальных тепловых сетей от ОН-55 до жилых домов Жанкожа Батыр №82,82А, Тайманова №163, Култекенова №96, СШ №212,267 в г.Кызылорда»**

№ п/п	Наименование	Единицы измерения	Количество, протяженность	Примечание
1	Протяженность тепловой трассы	м	2,43815	
	Протяженность воздушной прокладки:	м		
	1) на эстакадах	м	---	
	2) на опорах	м	722,1	
	Количество опор	шт	132	
	Протяженность подземной прокладки:	м	1716,05	
	1) в проходных каналах	м	1716,05	
	2) в полупроходных каналах	м	---	
	3) бесканальная прокладка	м	---	
2	Количество колодцев (камер)	шт	11	
3	Количество компенсаторов	шт	18	
4	Количество вводов	шт	13	
5	Количество задвижек	шт	38	

Горизонтальный разрез колодца (камеры)	Вертикальный разрез колодца (камеры)
Масштаб 1:1000 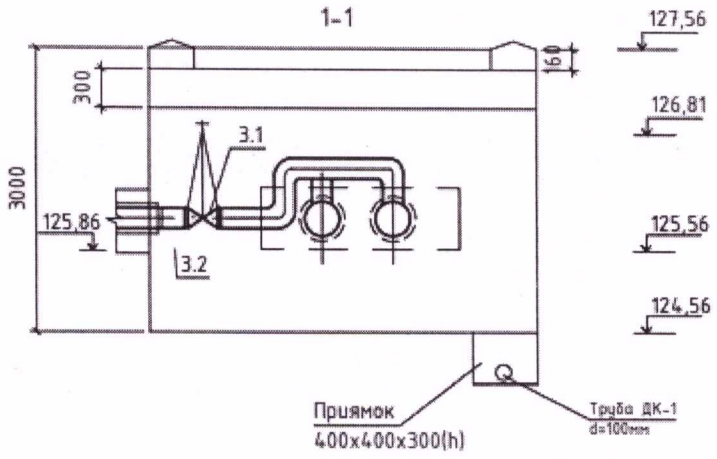	Масштаб 1:1000 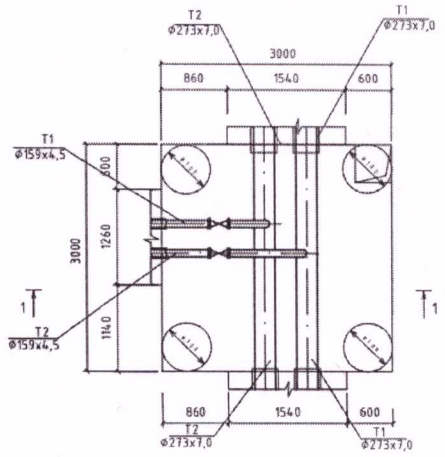

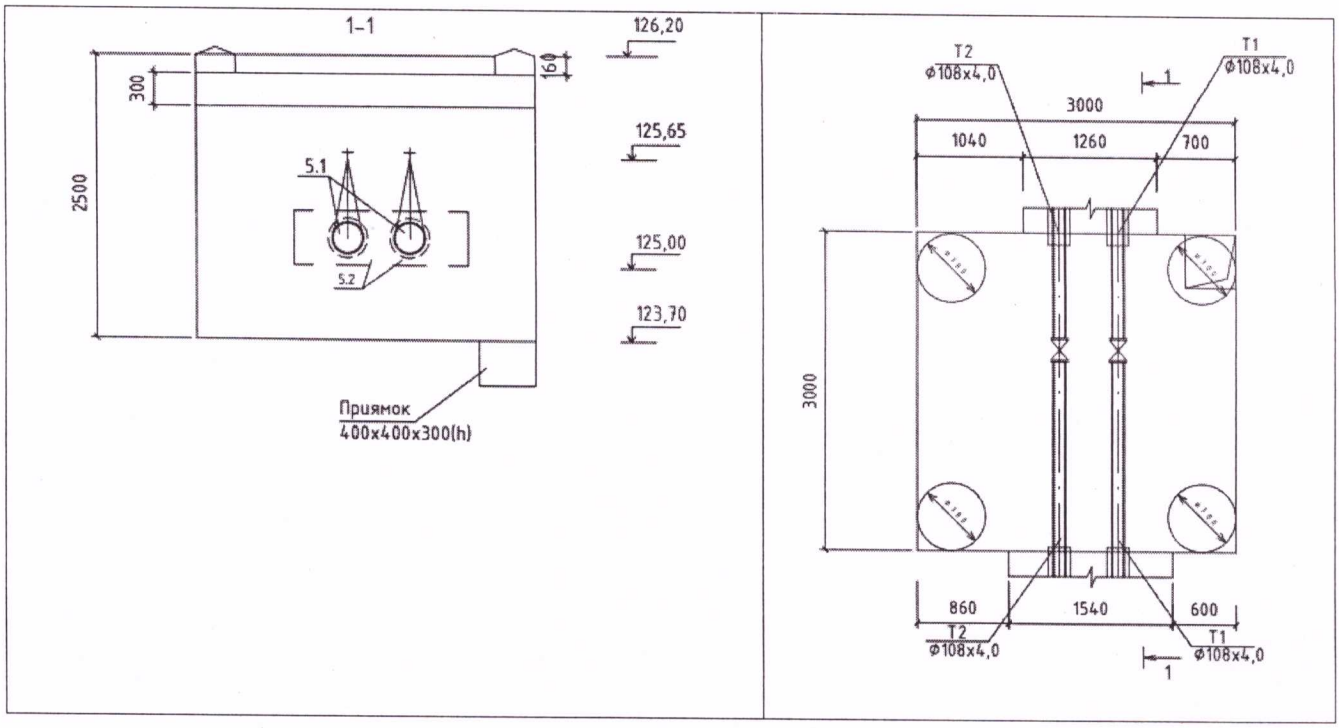

Спецификация

№ п/п	Наименование	Марка	Материал	Диаметр (мм)	Количество	Примечание
1	Труба стальная прямошовная изолированная пенополиуретаном в оцинкованной оболочке ГОСТ 30732-2006 размерами 108х4,0 мм	ГОСТ 30732-2006	пенополиуретан тип 1 в оцинкованной оболочке	108х4,0 мм	9 м	---
2	Труба стальная прямошовная изолированная пенополиуретаном в оцинкованной оболочке ГОСТ 30732-2006 размерами 159х4,5 мм	ГОСТ 30732-2006	пенополиуретан тип 1 в оцинкованной оболочке	159х4,5 мм	202 м	---
3	Труба стальная прямошовная изолированная пенополиуретаном в оцинкованной оболочке ГОСТ 30732-2006 размерами 219х6,0 мм	ГОСТ 30732-2006	пенополиуретан тип 1 в оцинкованной оболочке	219х6,0 мм	538,2 м	---
4	Труба стальная прямошовная изолированная пенополиуретаном в оцинкованной оболочке ГОСТ 30732-2006 размерами 273х7,0 мм	ГОСТ 30732-2006	пенополиуретан тип 1 в оцинкованной оболочке	273х7,0 мм	389 м	---
5	Труба стальная прямошовная изолированная пенополиуретаном в оцинкованной оболочке ГОСТ 30732-2006 размерами 89х4,0 мм	ГОСТ 30732-2006	пенополиуретан тип 1 в оцинкованной оболочке	89х4,0 мм	269 м	---

7	Труба стальная прямошовная изолированная пенополиуретаном тип 1 в полиэтиленовой оболочке ГОСТ 30732-2006 размерами 108х4,0 мм	ГОСТ 30732-2006	пенополиуретан тип 1 в полиэтиленовой оболочке	108х4,0 мм	398 м	---
8	Труба стальная прямошовная изолированная пенополиуретаном тип 1 в полиэтиленовой оболочке ГОСТ 30732-2006 размерами 159х4,5 мм	ГОСТ 30732-2006	пенополиуретан тип 1 в полиэтиленовой оболочке	159х4,5 мм	1030,1 м	---
9	Труба стальная прямошовная изолированная пенополиуретаном тип 1 в полиэтиленовой оболочке ГОСТ 30732-2006 размерами 219х6,0 мм	ГОСТ 30732-2006	пенополиуретан тип 1 в полиэтиленовой оболочке	219х6,0 мм	761,6 м	---
10	Труба стальная прямошовная изолированная пенополиуретаном тип 1 в полиэтиленовой оболочке ГОСТ 30732-2006 размерами 273х7,0 мм	ГОСТ 30732-2006	пенополиуретан тип 1 в полиэтиленовой оболочке	273х7,0 мм	1100 м	---
11	Труба стальная прямошовная изолированная пенополиуретаном тип 1 в полиэтиленовой оболочке ГОСТ 30732-2006 размерами 89х4,0 мм	ГОСТ 30732-2006	пенополиуретан тип 1 в полиэтиленовой оболочке	89х4,0 мм	276 м	---

Схема привязки колодца (камеры) к постоянным точкам-ориентирам присутствует

Заказчик:
Руководитель КГУ «Управление энергетики и жилищно-коммунального хозяйства Кызылординской области» _____ **Усаин М.**
(фамилия, имя, отчество (при наличии), подпись руководителя Место печати (при наличии)

Авторский надзор:
Разработчик проекта ТОО КБ «МунайГаз Инжиниринг» _____ **Туралиев А.М.**
(фамилия, имя, отчество (при наличии), подпись директора Место печати (при наличии)

Протокол технического совещания
при КГУ «Управление энергетики и жилищно-коммунального хозяйства Кызылординской области»

г. Кызылорда от «13» 08 2025 г.

Председатель технического совета:
Надірбек Т. - заместитель руководителя КГУ «Управление энергетики и жилищно-коммунального хозяйства Кызылординской области»

Члены технического совета:
Мамбетияров Н. - руководитель отдела развития тепловой инфраструктуры и коммунального хозяйства УЭ и ЖКХ КО
Туралиев А. – авторский надзор ТОО КБ «МунайГаз Инжиниринг»
Халықұлы А. – технадзор ТОО"D & J EMPORIO"
Иманова Р. – Генподрядчик ТОО «Сәт-Сервис»

П о в е с т к а д н я

Рассмотрение сметного перерасчета стоимости строительства методом исключения и добавления в основную проектно-сметную часть по объекту: **"Реконструкция межквартальных тепловых сетей от ОН-55 до жилых домов Жанкожа Батыр №82,82А, Тайманова №163, Култекенова №96, СШ №212,267 в г.Кызылорда"**

На основании выданных согласований авторского надзора ТО КБ «МунайГаз Инжиниринг» (прилагается), а также некоторых изменений и дополнений в проектную часть, вызванные в ходе производственной необходимости в пользу дальнейшей надежной эксплуатации, разработан сметный перерасчет стоимости строительства в соответствии с правилами определения сметной стоимости строительства в Республике Казахстан. Исключенные и добавленные объемы работ проверены представителями комиссии, примененные сметные расценки соответствуют всем требованиям программного комплекса АВС-4 текущей редакции.

Итого финансовые показатели сметного перерасчета изложены в следующем порядке:

№ п/п	Наименование разделов	Исключаемые работы	Добавляемые работы	Разница
1	Раздел – Тепловые сети. Строительная часть. СОДК	72 666 719,40	64 064 024,40	- 8 602 695,00
2	**Итого**	72 666 719,40	64 064 024,40	- 8 602 695,00

1) Согласно расчету (таблица прилагается) на непредвиденные работы и затраты – 2% составляет **19 258 533,30 тг**. Разницу суммы от исключаемых работ за вычетом добавляемых работ **равное 8 602 695,00 тг**. признать окончательной в виде экономии бюджета за невыполненные работы.
2) Согласно расчету (таблица прилагается) на дополнительные затраты при производстве строительно-монтажных (ремонтно-строительных) работ связанные с климатическим условиями температурной зоны стройки 0,67% составляет **6 536 844,12 тг**. признать окончательной в виде экономии бюджета за невыполненные работы.
3) Итого суммарная экономия средств составляет:
   - 19 258 533,30 – непредвиденные рабаты и затраты – 2%
   - 8 602 695,00 – разница суммы от исключаемых работ за вычетом добавляемых работ

- 6 536 844,12 - затраты при производстве строительно-монтажных (ремонтно-строительных) работ связанные с климатическим условиями температурной зоны стройки

И Т О Г О: 34 398 072–42 тг. с учетом НДС.

Р Е Ш Е Н И Е:

Рассмотрев перерасчет сметной стоимости строительства, комиссией **РЕШЕНО:**

- Утвердить представленные сметные перерасчеты, состоящие из четырех разделов;
- Представителям авторского и технического надзора предоставить заключения по форме прил_2 о готовности объекта;
- Генеральной подрядной организации предоставить декларацию по форме прил_3;
- После подтверждения выполненных работ (АВР по форме №2) принять объект к процессу эксплуатации актом приемочной комиссии.

Председатель технического совета:

_____ **Надірбек Т.** - заместитель руководителя ГУ «Управление энергетики и жилищно-коммунального хозяйства Кызылординской области»

Члены технического совета:

_____ **Мамбетияров Н**. - руководитель отдела развития тепловой инфраструктуры и коммунального хозяйства УЭ и ЖКХ КО

_____ **Туралиев А.**– авторский надзор ТОО КБ Мунай Газ Инжиниринг

_____ **Халыкулы А.** – технадзор ТОО"D & J EMPORIO"

_____ **Иманова Р.С.** – Генподрядчик ТОО «Сәт-Сервис»

Сметный расчет стоимости строительства

"Реконструкция межквартальных тепловых сетей от ОН-55 до жилых домов Жанкожа Батыр №82,82А, Тайманова №163, Култекенова №96, СШ №212,267 в г.Кызылорда"

РАСЧЕТ на дополнительные затраты при производстве строительно - монтажных (ремонтно - строительных) работ связанные с климатическим условиями температурной зоны стройки 0,67% и непредвиденные работы и затраты -2%

№ п/п	Номер смет и расчетов, иные документы	Наименование глав, объектов, работ и затрат	Сметная стоимость тыс. тг			Общая сметная стоимость, тыс. тг
			Строительно - монажных работ	Оборудования, мебеля и инвентаря	Прочих работ и затрат	
ГЛАВА - 9. Прочие работы и затраты						
1	ЭСН РК 8.04-01-2015 прил. Д, таб.Д3	Дополнительные затраты при производстве строительно - монтажных (ремонтно - строительных) работ связанные с климатическим условиями температурной зоны стройки 0,67%	5 411 310,00			5 411 310,00
ВСЕГО по главе - 9			**5 411 310,00**			**5 411 310,00**
2	ГН ОССС	Непредвиденные работы и затраты - 2%	108 226,20			108 226,20
ИТОГО СМЕТНАЯ СТОИМОСТЬ			**5 519 536,20**			**5 519 536,20**
3	НДЦС РК 8.04-07-2022 Индексы стоимости для строительства, табл.2	В том числе в текущих ценах на 2024г. - 100%, к-1,079	**5 955 579,56**			**5 955 579,56**
4	Налоговый кодекс РК	Налог на добавленную стоимость - 12%	714 669,55			714 669,55
ВСЕГО ПО СМЕТНОМУ РАСЧЕТУ			**6 670 249,11**			**6 670 249,11**
ИТОГО с понижающим коэффициентов к-0,98 (договорная стоимость)			**6 536 844,12**			**6 536 844,12**
ВОЗВРАТНАЯ СУММА В БЮДЖЕТ -			**6 536 844,12**			**6 536 844,12**

РАСЧЕТ на непредвиденные работы и затраты - 2%

№ п/п	Номер смет и расчетов, иные документы	Наименование глав, объектов, работ и затрат	Сметная стоимость тыс. тг			Общая сметная стоимость, тыс. тг
			Строительно - монажных работ	Оборудования, мебеля и инвентаря	Прочих работ и затрат	
1	ГН ОССС	Непредвиденные работы и затраты - 2%	16 261 390,00			16 261 390,00
ИТОГО СМЕТНАЯ СТОИМОСТЬ			**16 261 390,00**			**16 261 390,00**
2	НДЦС РК 8.04-07-2022 Индексы стоимости для строительства, табл.2	В том числе в текущих ценах на 2024г. - 100%, к-1,079	**17 546 039,81**			**17 546 039,81**
3	Налоговый кодекс РК	Налог на добавленную стоимость - 12%	2 105 524,78			2 105 524,78
ВСЕГО ПО СМЕТНОМУ РАСЧЕТУ			**19 651 564,59**			**19 651 564,59**
ИТОГО с понижающим коэффициентов к-0,98 (договорная стоимость)			**19 258 533,30**			**19 258 533,30**

ЗАКАЗЧИК:
Мамбетияров Н._____ руководитель отдела тепловой инфраструктуры и коммунального хозяйства

АВТОРСКИЙ НАДЗОР:
Инженер ТОО КБ "МунайГаз Инжиниринг"
_____ Туралиев А.

ТЕХНАДЗОР:
Халықұлы А. _____ ТОО"D & J EMPORIO"

ГЕНПОДРЯДЧИК:
Директор ТОО "Сэт - Сервис"_____ Иманова Р.