Приложение 2
к приказу Министра
индустрии и инфраструктурного развития
Республики Казахстан
от 8 февраля 2021 года № 53
Утвержден
приказом Министра по инвестициям
и развитию Республики Казахстан
от 24 апреля 2017 года № 234

Акт приемки объекта в эксплуатацию

"15" августа 2025 года

Заказчик **Управление энергетики и жилищно-коммунального хозяйства Акмолинской области, 20000, Акмолинская область, город Кокшетау, г.Кокшетау, Абая , 89, 29-80-00, БИН 070540006702. Руководитель Жапаев Бактыбек Бекенович**

фамилия, имя, отчество (при его наличии) ИИН, телефон - для физических лиц, наименование организации - для юридических лиц, БИН, телефон, почтовый индекс, область, город, район, населенный пункт, наименование улицы, номер дома/здания(стационарного помещения)

на основании:

Декларации о соответствии (прилагается)

от « » 2025 г. подрядчика ТОО "СК" Алатауинжстрой", Директор Ермекова Асель Махановна, РЕСПУБЛИКА КАЗАХСТАН, АКМОЛИНСКАЯ ОБЛАСТЬ, КОРГАЛЖЫНСКИЙ РАЙОН, КЕНБИДАИКСКИЙ С.О., С.КЕНБИДАИК, Ракымжанова, 40, 87021911777, ГСЛ № 23000228, 06.01.2023, БИН 960340001929.

дата подписания декларации, наименование подрядной (генподрядной) организации, фамилия, имя, отчество (при его наличии) руководителя, юридический адрес, БИН, телефон

Заключения о качестве строительно-монтажных работ (прилагается)

от « » 2025 года технического надзора ТОО «Инжиниринг-СТ»; БИН 040340007400, КАЗАХСТАН, АКМОЛИНСКАЯ ОБЛАСТЬ, ГОРОД КОКШЕТАУ, УЛИЦА 8 МАРТА, дом 61, почтовый индекс 020000, эксперт Хамзин Т.Г., аттестат № KZ84VJE00054945 , от 01.06.2020, в соответствии с приказом № 4 от 14.03.2025 года

дата подписания заключения, наименование организации, фамилия, имя, отчество (при его наличии) экспертов технического надзора, № и дата получения аттестатов, БИН, телефон

Заключения о соответствии выполненных работ проекту (прилагается)

от « » 2025 года авторского надзора ТОО «Арт МонолитПроект», БИН 090440020331, ГСЛ, № 24015283, 05.04.2024 г., РЕСПУБЛИКА КАЗАХСТАН, СЕВЕРО-КАЗАХСТАНСКАЯ ОБЛАСТЬ, ПЕТРОПАВЛОВСК Г.А. , Пушкина , 134а , 87053210526; эксперт Гладышева Ксения Геннадьевна , специалист авторского надзора, в соответствии с приказом от № 14-ан от 02.05.2025 г.

дата подписания заключения, наименование организации, фамилия, имя, отчество (при его наличии) экспертов авторского надзора, № и дата получения аттестатов, БИН, телефон

произведя осмотр готовности предъявленного подрядчиком (генеральным подрядчиком) к приемке в эксплуатацию объекта:
«Строительство внешних сетей водоснабжения для торгового центра по адресу: г. Кокшетау, микрорайон Центральный, 24Г (Корректировка)» , II (второй) технически сложный уровень ответственности

наименование объекта, вид строительства (новое, расширение, реконструкция, техническое перевооружение, модернизация, капитальный ремонт), уровень ответственности, техническая и технологическая сложность объекта

по адресу: **РЕСПУБЛИКА КАЗАХСТАН, г. Кокшетау, микрорайон Центральный, 24Г**

(область, район, населенный пункт, микрорайон, квартал, улица, номер дома (корпуса)

проверив комплектность исполнительной технической документации, в том числе посредством электронного модуля исполнительной технической документации "____" _____ 202__ года, дата ознакомления подтверждает, что:

1. Строительство объекта осуществлено на основании:

1) **Решение о предоставлении соответствующего права на землю выдано**

постановление акимата города Кокшетау Акмолинской области №А-5/906 от 23.05.2023 года . документ, подтверждающий наступление юридических фактов (юридических составов), на основании которых возникают, изменяются или прекращаются права на земельный участок, в том числе договоры, решения судов, правовые акты исполнительных органов, свидетельство о праве на наследство, передаточный акт или разделительный баланс при реорганизации негосударственных юридических лиц, владеющих земельным участком на праве собственности или выкупивших право временного возмездного землепользования (аренды).

либо решения о реконструкции (перепланировке, переоборудовании) помещений (отдельных частей) существующих зданий **государственная корпорация "Правительство для граждан"**

наименование органа, вынесшего решение

2) **талона о приеме уведомления о начале строительно-монтажных работ ГУ "Управление государственного архитектурно-строительного контроля Акмолинской области", KZ70REA00487034 от 18.07.2025 года.**

наименование органа, принявшего уведомление, дата и № принятия талона

3) проекта (проектно-сметной документации)

ТОО "АртМонолитПроект", 24015283, 05.04.2024 г.

наименование проектной организации, номер проекта

утвержденного (й)

ГУ "Управление энергетики и жилищно-коммунального хозяйства Акмолинской области, № ССН-0060/23 от 13.03.2024 года

дата и номер проекта, наименование организации, утвердившей (переутвердившей) проект и дата утверждения

2. Строительно-монтажные работы осуществлены в сроки:

начало работ **18.07.2025 года;**

окончание работ **15.08. 2025 года;**

при продолжительности строительства, 1 месяца

по норме или по проекту организации строительства, месяц: **2,5 ;**

фактически, месяц: **1 ;**

3. Объект (комплекс) имеет следующие основные технико-экономические показатели (мощность, производительность, производственная площадь, протяженность, вместимость, объем, пропускная способность, провозная способность, число рабочих мест и тому подобное, заполняется по всем объектам (кроме жилых домов) в единицах измерения соответственно целевой продукции или основным видам услуг):

Мощность, производительность и так далее	Единица измерения	По проекту		Фактически	
		общая (с учетом ранее принятых)	в том числе пускового комплекса или очереди	общая (с учетом ранее принятых)	в том числе пуско-вого ком-плекса или очереди
Площадь застройки	м2				
Общая площадь	м2				
Строительный объем	м3				

Выпуск продукции (оказания услуг), предусмотренной проектом в объеме, соответствующем нормам освоения проектных мощностей в начальный период_____;

факт начала выпуска продукции с указанием объема

4. Технологические и архитектурно-строительные решения по объекту характеризуются следующими данными:
Проектом предусмотрены следующие виды работ и мероприятия:
Подключение строящихся сетей предусмотрена в существующий водопровод диаметром 630 мм и 280 мм. Водопровод выполнен из полиэтиленовых труб ПЭ100. Колодцы выполнены типовые из сборных железобетонных элементов. Вокруг колодцев, расположенных вне проезжей части, предусмотрено устройство отмосток.

краткие технические характеристики по особенностям его размещения, по основным материалам и конструкциям, инженерному и технологическому оборудованию

5. На объекте установлено предусмотренное проектом оборудование в количестве согласно актам о его приемке после индивидуального испытания и комплексного опробования;

6. Наружные инженерные коммуникации (холодное и горячее водоснабжение, канализация, теплоснабжение, газоснабжение, электроснабжение и связь) обеспечивают нормальную эксплуатацию объекта (здания, сооружения, помещения) и приняты городскими эксплуатационными организациями;

7. Сметная стоимость по утвержденному проекту (проектной-сметной документации): всего **62 622,236** тыс. тенге, в том числе строительно-монтажных работ **56 678,924** тыс. тенге; оборудования, инструмента и инвентаря _____тыс. тенге;

8. Общая стоимость основных фондов, принимаемых в эксплуатацию **61 369,791** тысяч тенге, в том числе: стоимость строительно-монтажных работ **55 545,346** тысяч тенге; стоимость оборудования, инструмента и инвентаря **0,00** тысяч тенге;

9. Доля местного содержания предусмотрена в проектно-сметной документации 100% и фактически применено 100% (на объектах, финансируемых за счет государственных инвестиций и средств квазигосударственного сектора);

10. Класс энергоэффективности здания **D** ;

11. Объект построен в соответствии с утвержденным проектом (проектно-сметной документацией) и требованиями государственных нормативных документов в области архитектуры, градостроительства и строительства.

РЕШИЛ: **«Строительство внешних сетей водоснабжения для торгового центра по адресу: г. Кокшетау, микрорайон Центральный, 24Г (Корректировка)» , II (второй) технически сложный уровень ответственности**

наименование объекта (комплекса)

принять в эксплуатацию.

Заказчик Управление энергетики и жилищно-коммунального хозяйства Акмолинской области
Руководитель Жапаев Бактыбек Бекенович

фамилия, имя, отчество (при его наличии), подпись руководителя

Место печати (при наличии)

Технический надзор:
1) аттестованный (-ые) эксперт (-ы)
Хамзин Т.Г.

фамилия, имя, отчество (при его наличии) эксперта, специализация аттестата, подпись, дата

Место печати (при наличии)

2) аккредитованная организация **ТОО «Инжиниринг-СТ»**

(наименование организации) имеющей в своем составе аттестованного (-ых) эксперта (-ов),

Директор ШВАРЦКОП АЛЕКСАНДР ВИКТОРОВИЧ

фамилия, имя, отчество (при его наличии) руководителя, подпись, дата

Место печати (при наличии)

эксперт Хамзин Т.Г.,

аттестат № KZ84VJE00054945 , от 01.06.2020г.

(фамилия, имя, отчество (при его наличии) эксперта, специализация аттестата), подпись, дата

Авторский надзор:

1) разработчик проекта **ТОО «Арт МонолитПроект»**

Директор ЗАГОЛА НАТАЛЬЯ АЛЕКСАНДРОВНА

наименование организации, фамилия, имя, отчество (при его наличии), должность, подпись, дата

Место печати (при наличии)

2) организация **ТОО «Арт МонолитПроект»,**

наименование организации) имеющей в своем составе аттестованного (-ых) эксперта (-ов), фамилия, имя, отчество (при его наличии) руководителя, подпись, дата

Место печати (при наличии)

эксперт Гладышева Ксения Геннадьевна,

в соответствии с приказом от № 14-ан от 02.05.2025 г.

(фамилия, имя, отчество (при его наличии) эксперта, специализация аттестата), подпись, дата

Место печати (при наличии)

Подрядчик (генеральный подрядчик) **ТОО "СК" Алатауинжстрой",**

Директор Ермекова А.М.

фамилия, имя, отчество (при его наличии), подпись руководителя

Место печати (при наличии)

Приложение 13 к акту приемки
объекта в эксплуатацию
форма

Технические характеристики объекта (сети, водоводы, коллекторы и тому подобное)

«Строительство внешних сетей водоснабжения для торгового центра по адресу: г. Кокшетау, микрорайон Центральный, 24Г (Корректировка)» , II (второй) технически сложный уровень ответственности.

№ п/п	Наименование	Единицы измерения	Количество, протяженность	Примечание
1	2	3	4	5
Водопровод				
1	Водоводы (общая протяженность)	м	556,5	
	1) из стальных труб	м		
	2) из чугунных труб	м		
	3) из асбестоцементных труб	м		
	4) из железобетонных труб	м		
	5) Общая протяженность подводящих труб	км	556,5	
	Трубы полиэтиленовые ПЭ 100 d=225x13,4	м	536,5	
	Трубы полиэтиленовые ПЭ 100 d=160x9,5 (в две нитки)	м	20	
2	Распределительная сеть (общая протяженность)	м		
	1) из стальных труб	м		
	2) из чугунных труб	м		
	3) из асбестоцементных труб	м		
	4) из полиэтиленовых труб d = 110	м		
	5) из полиэтиленовых труб d = 63			
3	Прочие устройства			
	Смотровой колодец Колодцы D=1500 м;	шт		

	Водопроводные колодцы из сборного ж/б: d=2000;	шт	2	
	Водопроводные колодцы из сборного ж/б: d=1500;	шт	6	
	Задвижка d- 200	шт	5	
	" d- 150	шт	5	
	" d- 50	шт	4	
	Вентили d-	шт		
	" d-	шт		
	" d-	шт		
	Кран d-	шт		
	" d-	шт		
	" d-	шт		
	Гидрант пожарный Н=2000	шт	3	
	Водопроводный ввод	шт		
	Водоразборная колонка	шт		
	Стальной футляр	шт		
	Питьевой фонтанчик	шт		
Канализация				
1	Коллекторы (общая протяженность)	м		
	1) из керамических труб	м		
	2) из чугунных труб	м		
	3) из бетонных труб	м		
	4) из асбестоцементных труб	м		
	5) из железобетонных труб	м		

	6)	м		
	7)	м		
2	Канализационная сеть (общая протяженность)	м		
	1) из керамических труб	м		
	2) из чугунных труб	м		
	3) из бетонных труб	м		
	4) из асбестоцементных труб	м		
	5) из железобетонных труб	м		
	6)	м		
3	Прочие устройства			
	Смотровой колодец	шт		
	Выпуск	шт		

Горизонтальный разрез колодца	Вертикальный разрез колодца
Масштаб _____	Масштаб _____

Спецификация

№ п/п	Наименование	Марка	Материал	Диаметр (мм) (размеры)	Количество	Примечание
1	Трубы	SDR	ПЭ 100	d=225x13,4	536,5	
2	Трубы	SDR	ПЭ 100	d=160x9,5	40	
3	Пожарный гидрант		чугун	H=2000	3	
4	колодцы	сборные	ж/б	1500 мм	6	
	колодцы	сборные	ж/б	2 000 мм	2	

Схема привязки колодца к постоянным точкам-ориентирам

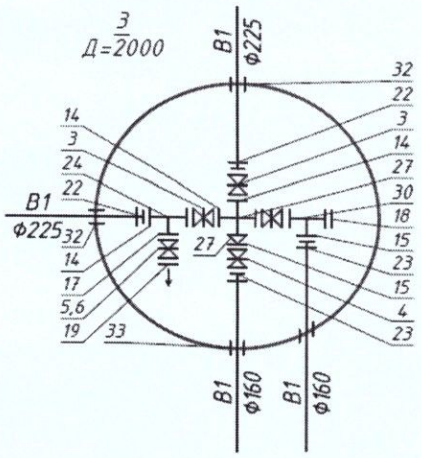

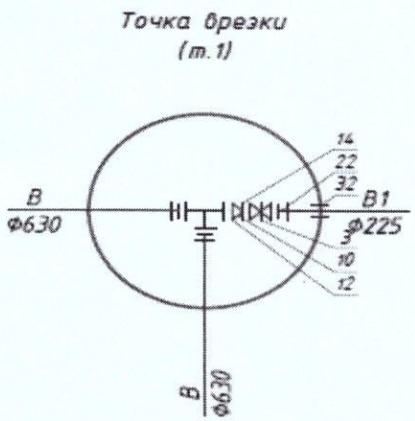

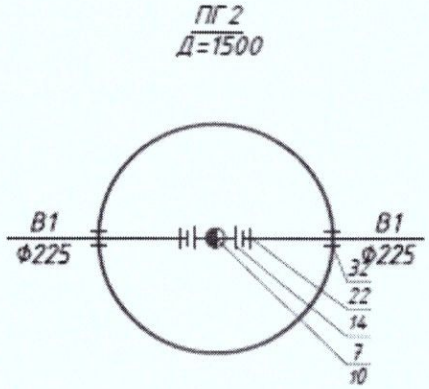

Управление энергетики и жилищно-коммунального хозяйства Акмолинской области, 20000, Акмолинская область, город Кокшетау

Руководитель _____ **Жапаев Б. Б.**.

фамилия, имя, отчество (при его наличии), подпись руководителя Место печати (при наличии)

Авторский надзор:

ТОО «Арт МонолитПроект»,

Эксперт_____ **Гладышева К. Г.**

фамилия, имя, отчество (при его наличии), подпись эксперта Место печати (при наличии)

Приложение 3
к приказу Министра
по инвестициям и развитию
Республики Казахстан
от 24 апреля 2017 года № 235
форма

Декларация о соответствии

"15" августа 2025 года

Подрядчик (генеральный подрядчик) **ТОО "СК" Алатауинжстрой", РЕСПУБЛИКА КАЗАХСТАН, АКМОЛИНСКАЯ ОБЛАСТЬ, КОРГАЛЖЫНСКИЙ РАЙОН, КЕНБИДАИКСКИЙ С.О., С.КЕНБИДАИК, Ракымжангова, 40, 87021911777, ГСЛ № 23000228, 06.01.2023, БИН 960340001929.**

наименование организации, юридический адрес

в лице **Директора Ермекова Асель Махановна**

фамилия, имя, отчество (при наличии) руководителя организации

по объекту **«Строительство внешних сетей водоснабжения для торгового центра по адресу: г. Кокшетау, микрорайон Центральный, 24Г (Корректировка)» , II (второй) технически сложный уровень ответственности**

наименование, местонахождения объекта

заказчиком, которого является **Управление энергетики и жилищно-коммунального хозяйства Акмолинской области, 20000, Акмолинская область, город Кокшетау, г.Кокшетау, Абая , 89, 29-80-00, БИН 070540006702. Руководитель Жапаев Бактыбек Бекенович**

наименование организации, фамилия, имя, отчество (при наличии) руководителя

удостоверяет, что:

1. Строительно-монтажные работы на объекте выполнены в соответствии с утвержденным проектом (проектно–сметной документацией), государственными нормативами в сфере архитектурной, градостроительной и строительной деятельности;

2. Субподрядные организации: **ТОО «Абсолют Строй Инвест»; ТОО "Elit Story KZ"; ТОО "Кокшетау-Наружные Инженерные Сети"**

наименование организации

3. Проект (проектно-сметная документация ТОО «Арт МонолитПроект», ГСЛ, № 24015283, 05.04.2024 г.

наименование проектной организации, номер проекта

утвержден(а) **ГУ "Управление энергетики и жилищно-коммунального хозяйства Акмолинской области, № ССН-0060/23 от 13.03.2024 года**

наименование организации, утвердившей (переутвердившей) проект и дата утверждения

4. Объект (комплекс) имеет следующие основные технико-экономические показатели (мощность, производительность, производственная площадь, протяженность, вместимость, объем, пропускная способность, провозная способность, число рабочих мест и тому подобное, заполняется по всем объектам

(кроме жилых домов) в единицах измерения соответственно целевой продукции или основным видам услуг):

Мощность, производительность и так далее	Ед. изм.	По проекту		Фактически	
		общая (с учетом ранее принятых)	в том числе пускового комплекса или очереди	общая (с учетом ранее принятых)	в том числе пускового комплекса или очереди
Площадь застройки	м2				
Общая площадь	м2				
Строительный объем	м3				

Показатели	Единица измерения	По проекту	Фактически
Общая площадь здания			
Число этажей			
Общий строительный объем			
Площадь встроенных, встроено-пристроен-ных и пристроенных помещений			

Показатели	По проекту			Фактически		
	Число квартир	Площадь квартир, $м^2$		Число квартир	Площадь квартир, $м^2$	
		Общая	Жилая		Общая	Жилая

5. Сметная стоимость по утвержденному проекту (проектной-сметной документации): всего 62 622,236 тыс. тенге, в том числе строительно-монтажных работ 56 678,924 тыс. тенге; оборудования, инструмента и инвентаря _____ тыс. тенге;

Общая стоимость основных фондов, принимаемых в эксплуатацию 61 369,791 тысяч тенге, в том числе: стоимость строительно-монтажных работ 55 545,346 тысяч тенге; стоимость оборудования, инструмента и инвентаря 0,00 тысяч тенге;

Технологические и архитектурно-строительные решения по объекту характеризуются следующими данными:

Технологические и архитектурно-строительные решения по объекту характеризуются следующими данными:

Проектом предусмотрены следующие виды работ и мероприятия:

Подключение строящихся сетей предусмотрена в существующий водопровод диаметром 630 мм и 280 мм. Водопровод выполнен из полиэтиленовых труб ПЭ100. Колодцы выполнены типовые из сборных железобетонных элементов. Вокруг колодцев, расположенных вне проезжей части, предусмотрено устройство отмосток.

краткие технические характеристики по особенностям его размещения, по основным материалам и конструкциям, инженерному и технологическому оборудованию

6. На объекте установлено предусмотренное проектом оборудование в количестве согласно актам о его приемке после индивидуального испытания и комплексного опробования;

7. Мероприятия по охране труда, обеспечению взрывобезопасности, пожаробезопасности, охране окружающей природной среды и антисейсмические мероприятия, предусмотренные проектом выполнены;

8. Строительно-монтажные работы осуществлены в сроки:

начало работ **18.07.2025 года;**

месяц, год

окончание работ **15.08. 2025 года;**

месяц, год

при продолжительности строительства, месяц: **1 ;**

по норме или по проекту организации строительства, месяц: **2,5;**

фактически, месяц**: 1;**

9. Примененные строительные материалы, конструкции, оборудование и изделия соответствуют требованиям проекта и государственных нормативов;

9-1. Доля местного содержания предусмотрена в проектно-сметной документации 100% и фактически применено 100% (на объектах, финансируемых за счет государственных инвестиций и средств квазигосударственного сектора);

10. Исполнительная геодезическая съемка фактического положения подземных инженерных сетей и/или зданий (сооружений) выполнена (обязательное приложение к декларации о соответствии);

10-1. Исполнительная техническая документация имеется в полном объеме, в том числе в электронном модуле;

11. Наружные инженерные коммуникации (холодное и горячее водоснабжение, канализация, теплоснабжение, газоснабжение, электроснабжение и связь) обеспечивают нормальную эксплуатацию объекта, что подтверждается поставщиками услуг по инженерному и коммунальному обеспечению. Поставщики услуг по инженерному и коммунальному обеспечению: ГКП на ПХВ „Кокшетау Су Арнасы Шенгельдинский коммунал"

наименование организации, фамилия, имя, отчество (при наличии), подпись руководителя, дата. М.П. (при наличии)

12. Шумоизоляция здания соответствует проекту и подтверждается экспертным заключением, выдаваемым государственной организацией, осуществляющей санитарно-эпидемиологическую экспертизу по результатам лабораторных замеров, проведенных аккредитованными испытательными лабораториями (центрами) (экспертное заключение прилагается);

13. Обеспечен доступ для маломобильных групп населения, что подтверждается органами социальной защиты населения: **Заданием на проектирование и рабочим проектом не предусматривается устройство;**

фамилия, имя, отчество (при наличии), подпись руководителя, дата.

Место печати (при наличии)

Подрядчик (генеральный подрядчик) считает объект: **«Строительство внешних сетей водоснабжения для торгового центра по адресу: г. Кокшетау, микрорайон Центральный, 24Г (Корректировка)» , II (второй) технически сложный уровень ответственности**

наименование объекта (комплекса)

готовым к приемке в эксплуатацию, гарантирует качество выполненных строительно-монтажных и специальных работ, и принимает на себя обязательство устранять дефекты, возникшие по его вине при строительстве объекта согласно гарантийному сроку в соответствии с законодательством Республики Казахстан.

Подрядчик (генеральный подрядчик)
ТОО "СК" Алатауинжстрой",
Директор Ермекова А.М.

фамилия, имя, отчество (при наличии) руководителя
подпись, дата М.П.

Приложение 2
к приказу Министра
по инвестициям и развитию
Республики Казахстан
от 24 апреля 2017 года №235

Заключение о соответствии выполненных работ проекту

"15" августа 2025 года

Авторский надзор **ТОО «Арт МонолитПроект», БИН 090440020331, ГСЛ, № 24015283, 05.04.2024 г., РЕСПУБЛИКА КАЗАХСТАН, СЕВЕРО-КАЗАХСТАНСКАЯ ОБЛАСТЬ, ПЕТРОПАВЛОВСК Г.А. , Пушкина , 134а , 87053210526; Директор ЗАГОЛА НАТАЛЬЯ АЛЕКСАНДРОВНА**

наименование организации, фамилия, имя, отчество (при наличии) руководителя, юридический адрес

в лице **эксперта Гладышева Ксения Геннадьевна**

фамилия, имя, отчество (при наличии) экспертов, № аттестатов, дата получения

в соответствии с приказом от № 14-ан от 02.05.2025 г

№ договора и дата

по объекту: **«Строительство внешних сетей водоснабжения для торгового центра по адресу: г. Кокшетау, микрорайон Центральный, 24Г (Корректировка)» , II (второй) технически сложный уровень ответственности**

наименование и местонахождение объекта

заказчиком, которого является **Управление энергетики и жилищно-коммунального хозяйства Акмолинской области**
Руководитель Жапаев Бактыбек Бекенович

наименование организации, фамилия, имя, отчество (при наличии) руководителя

подтверждает, что:

1. Строительство объекта осуществлялось

1) подрядчиком (генеральным подрядчиком) **ТОО "СК" Алатауинжстрой", ГСЛ № 23000228, 06.01.2023 года**

лице **Директора Ермековой Асель Махановны**

фамилия, имя, отчество (при наличии) руководителя

2) субподрядными организациями

ТОО «Абсолют Строй Инвест», ГСЛ № 25012281 от 21.04.2025 года

наименование организации, № лицензии и дата получения

в лице директора **Закариянова Еркена Махановича**;

ТОО «Кокшетау-Наружные Инженерные Сети» ГСЛ №22012658 от 05.07.2022 года

наименование организации, № лицензии и дата получения

в лице директора **БАЙДАЛИНА САБИГА ИРГЕБАЕВНА**;

фамилия, имя, отчество (при наличии) руководителя

ТОО " Elit StroyKZ» № ГСЛ0003375 от 18.01.2007 г.

в лице директора **Сабдиной Ляззат Низанбаевны**;

2. Строительно-монтажные работы осуществлены в сроки:

начало работ **18.07.2025 года;**

окончание работ **15.08. 2025 года;**

при продолжительности строительства, 1 месяца

по норме или по проекту организации строительства, месяц: **2,5 ;**

фактически, месяц: **1 ;**

3. Примененные строительные материалы, конструкции, оборудование и изделия соответствуют требованиям проекта;

4. Замечания, выданные авторским надзором в процессе строительства, устранены;

5. Внесенные изменения в проект (проектно-сметную документацию) в процессе строительства выполнены в соответствии с требованиями нормативов в области архитектуры, градостроительства и строительства;

6. Объект построен в соответствии с проектом (проектно-сметной документацией) **ТОО «Арт МонолитПроект», № 24015283, 05.04.2024 г.**

утвержденным (ой) **ГУ "Управление энергетики и жилищно-коммунального хозяйства Акмолинской области, № ССН-0060/23 от 13.03.2024 года**

наименование организации, утвердившей (переутвердившей) проект и дата утверждения)

Авторский надзор:

организация **ТОО «Арт МонолитПроект»**

Директор ЗАГОЛА НАТАЛЬЯ АЛЕКСАНДРОВНА

наименование организации, фамилия, имя, отчество (при наличии) руководителя,

подпись, дата

Место печати (при наличии)

эксперт(ы) по авторскому надзору **эксперт Гладышева Ксения Геннадьевна,**

в соответствии с приказом от № 14-ан от 02.05.2025 г.

фамилия, имя, отчество (при наличии) эксперта (экспертов) № аттестатов,

подпись, дата

Место печати (при наличии)

Приложение 2
к приказу Министра
по инвестициям и развитию
Республики Казахстан
от 24 апреля 2017 года №235

Заключение о качестве строительно-монтажных работ

"15" августа 2025 года

Технический надзор **ТОО «Инжиниринг-СТ»; БИН 040340007400, КАЗАХСТАН, АКМОЛИНСКАЯ ОБЛАСТЬ, ГОРОД КОКШЕТАУ, УЛИЦА 8 МАРТА, дом 61, почтовый индекс 020000, Директор ШВАРЦКОП АЛЕКСАНДР ВИКТОРОВИЧ**

наименование организации, фамилия, имя, отчество (при наличии) руководителя, юридический адрес)

в лице **эксперт Хамзин Т.Г.,**
аттестат № KZ84VJE00054945 , от 01.06.2020г.
(фамилия, имя, отчество (при наличии) экспертов, № аттестатов, дата получения)

в соответствии с приказом № 4 от 14.03.2025 года

по объекту: **«Строительство внешних сетей водоснабжения для торгового центра по адресу: г. Кокшетау, микрорайон Центральный, 24Г (Корректировка)» , II (второй) технически сложный уровень ответственности**

наименование и местонахождение объекта

заказчиком, которого является **Управление энергетики и жилищно-коммунального хозяйства Акмолинской области, 20000, Акмолинская область, город Кокшетау, г.Кокшетау, Абая , 89, 29-80-00, БИН 070540006702.**
Руководитель Жапаев Бактыбек Бекенович

наименование организации, фамилия, имя, отчество (при наличии)

подтверждает, что:

1. Строительство объекта осуществлялось

1) подрядчиком (генеральным подрядчиком) **ТОО "СК" Алатауинжстрой", ГСЛ № 23000228, 06.01.2023 года**

лице **Директора Ермековой Асель Махановны**

фамилия, имя, отчество (при наличии) руководителя

2) субподрядными организациями

ТОО «Абсолют Строй Инвест», ГСЛ № 25012281 от 21.04.2025 года

наименование организации, № лицензии и дата получения

в лице директора **Закариянова Еркена Махановича;**

ТОО «Кокшетау-Наружные Инженерные Сети» ГСЛ №22012658 от 05.07.2022 года

наименование организации, № лицензии и дата получения

в лице директора **БАЙДАЛИНА САБИГА ИРГЕБАЕВНА;**

фамилия, имя, отчество (при наличии) руководителя

ТОО " Elit StroyKZ» № ГСЛ0003375 от 18.01.2007 г.

в лице директора **Сабдиной Ляззат Низанбаевны;**

фамилия, имя, отчество (при наличии) руководителя

2. Строительно-монтажные работы осуществлены в сроки:

начало работ **18.07.2025 года;**

окончание работ **15.08. 2025 года;**

при продолжительности строительства, 1 месяца

по норме или по проекту организации строительства, месяц: **2,5 ;**

фактически, месяц: **1 ;**

3. Сметная стоимость по утвержденному проекту (проектной-сметной документации): всего **62 622,236** тыс. тенге, в том числе строительно-монтажных работ **56 678,924** тыс. тенге; оборудования, инструмента и инвентаря _____ тыс. тенге;

4. Общая стоимость основных фондов, принимаемых в эксплуатацию **61 369,791** тысяч тенге, в том числе: стоимость строительно-монтажных работ **55 545,346** тысяч тенге; стоимость оборудования, инструмента и инвентаря **0,00** тысяч тенге;

5. Объект построен в соответствии с проектом (проектно-сметной документацией **ТОО "АртМонолитПроект", 24015283, 05.04.2024 г.**

(наименование проектной организации, номер проекта)

утвержденным (ой)) **ГУ "Управление энергетики и жилищно-коммунального хозяйства Акмолинской области, № ССН-0060/23 от 13.03.2024 года**

наименование организации, утвердившей (переутвердившей) проект и дата утверждения)

и требованиями государственных нормативных документов в области архитектуры, градостроительства и строительства;

6. Примененные строительные материалы, конструкции, оборудование и изделия соответствуют проекту и требованиям государственных нормативов;

6-1. Доля местного содержания предусмотрена в проектно-сметной документации 100% и фактически применено 100% (на объектах, финансируемых за счет государственных инвестиций и средств квазигосударственного сектора);

7. Исполнительная техническая документация имеется в полном объеме, в том числе в электронном модуле;

8. Замечания, выданные техническим надзором в процессе строительства, устранены;

9. Завершенный строительством объект обеспечивает прочность, устойчивость и надежность на протяжении всего срока службы (эксплуатации, использования, применения) и соответствует требованиям государственных нормативов направленных на обеспечение интересов и безопасности собственников (пользователей) и общества в целом.

Технический надзор:

организация **ТОО «Инжиниринг-СТ»; директор ШВАРЦКОП АЛЕКСАНДР ВИКТОРОВИЧ**

(наименование организации, фамилия, имя, отчество (при наличии) руководителя)

подпись, дата

Место печати (при наличии)

эксперт по техническому надзору

эксперт эксперт Хамзин Т.Г., _____

аттестат № KZ84VJE00054945 , от 01.06.2020г.

(фамилия, имя, отчество (при наличии) эксперта (экспертов), № аттестатов, дата)

подпись, дата

Место печати (при наличии)