Инжиниринг
Проект 2050

«Инжиниринг Проект 2050» ЖШС, БСН 090540010192
140000, ҚР, Павлодар қ, Ломов к-сі, 177/1-114
тел: +7 (778) 780 11 77; e-mail: psd-2009@mail.ru

ТОО «Инжиниринг Проект 2050», БИН 090540010192
140000, РК, г.Павлодар, ул.Ломова, 177/1-114
тел: +7 (778) 780 11 77; e-mail: psd-2009@mail.ru

Заказчик: ГУ "Городской отдел пассажирского траспорта и автомобильных дорог г.Атырау"

Рабочий проект

Реконструкция автомобильной дороги ул. Акберен в границах ул.Тлендиева, ул.Трумова, и строительство проезда от ул.Тулепова г. Атырау

Том 2.1 Генеральный план и транспорт

Директор
ТОО «Инжиниринг Проект 2050» **Жантурсунов И.Р.**

Главный инженер проекта **Жантурсунов И.Р.**

г. Павлодар, 2025 г.

Ведомость рабочих чертежей основного комплекта 19-26.08.25-ГТ

Лист	Наименование	Примечание
1	Общие данные (начало)	
2	Общие данные (конец)	
3	Ситуационная схема мкр.Авангард	
4-7	Разбивочный план улицы М1:500	4-листа
8-11	План технических средств организации дорожного движения М1:500	4-листа
12-13	Типовой поперечный профиль	
14	Конструкция дорожная одежда Тип 1 и Тип 2	
15	План сопряжения тротуара с проезжей частью	
16	Конструкция дорожной одежды на автобусных остановках (карманы)	
17	Таблицы объемов и элементов разметки	
18	Схема установка дорожных знаков М1:100	
19-21	Продольный профиль М 1:1000	
22-24	Поперечный профиль М1:100 ул.Тулепова №1	3-листа
25-27	Поперечный профиль М1:100 ул.Тулепова №1	3-листа
28-31	Поперечный профиль М1:100 ул.Тулепова №1	4-листа

Ведомость ссылочных и прилагаемых документов

Обозначение	Наименование	Примечание
	Ссылочные документы	
ГОСТ 8267-93*	Щебень и гравий из плотных горных пород для строительных работ. Технические условия.	
ГОСТ 6661-91	Камни бетонные и железобетонные бортовые	
СТ РК 1225-2019	Смеси асфальтобетонные дорожные, аэродромные и асфальтобетон. Технические условия.	
ГОСТ 25607-2009	Смеси щебеночно-гравийно-песчаные для покрытий и оснований автомобильных дорог и аэродромов	
ГОСТ 21.701-2013	СПДС. Правила выполнения рабочей документации автомобильных дорог	
ГОСТ 21.207-2013	СПДС. Условные графические обозначения на чертежах автомобильных дорог.	
СП РК 3.01-11-2013	Градостроительство. Планировка и застройка городских и сельских населенных пунктов	
СТ РК 1124-2019	Разметка дорожная. Технические требования	
СТ РК 1125-2002	Знаки дорожные. Общие технические условия	
СТ РК 1412-2017	Технические средства регулирования дорожного движения	
СТ РК 1397-2005	Дороги автомобильные. Требования к составу и оформлению проектной и рабочей документации на строительство, реконструкцию и капитальный ремонт	
	Прилагаемые документы	
046-2024-АД.В	Ведомость объемов работ	

Ведомость основных комплектов рабочих чертежей

Обозначение	Наименование	Примечание
19-26.08.25-ГТ	Генеральный план и транспорт	

Проект разработан в соответствии с действующими нормами и правилами Республики Казахстан и предусматривает мероприятия, обеспечивающие безопасную для жизни и здоровья людей эксплуатацию объекта при соблюдении предусмотренных проектом мероприятий, что и удостоверяется.

Главный инженер проекта Жантурсунов И.

Взам. инв. №

Подпись и дата

Инв. № подл.

Изм.	Кол. уч.	Лист	№ док.	Подп.	Дата
ГИП		Жантурсунов И.			05.25
Выполнил		Субалов Д.			05.25
Проверил		Калиакпаров			05.25
Нормоконтр		Мухаев Б.			05.25

19-26.08.25-ГТ

"Реконструкция автомобильной дороги ул. Акберен в границах ул.Тлендиева, ул.Трумова, и строительство проезда от ул.Тулепова г. Атырау"

Генеральный план и транспорт

Стадия	Лист	Листов
РП	1	31

Общие данные (начало)

ТОО "Инжиниринг Проект 2050"

Общие указание.

Раздел рабочего проекта 19-26.08.25-ГТ "Генеральный план и траспорт" выполнен ТОО «Инжиниринг Проект 2050» на основании задания на проектирование, утвержденного Заказчиком - ГУ «Городской отдел пассажирского траспорта и автомобильных дорог г.Атырау» на разработку ПСД «Реконструкция автомобильной дороги ул. Акберен в границах ул.Тлендиева, ул.Трумова, и строительство проезда от ул.Тулепова г. Атырау»

Раздел проекта 19-26.08.25-ГТ "Генеральный план и транспорт" выполнен на основе:

- топографического плана;
- инженерно-геологических изысканий;
- заключения технического состояния дорожной одежды.

Разделом 19-26.08.25-ГТ "Генеральный план и транспорт" предусматривается:

- строительство земляного полотна и дорожной одежды улицы, съездов, парковок и тротуаров в г.Атырау,
- нанесение дорожной разметки и установка технических средств регулирования дорожного движения.

4. Категория улиц:
   - Улицы и дороги местного значения: улицы в жилой застройке
5. Расчетная скорость движения автотранспорта 40 км/ч.
6. Дорожная одежда улиц принята нежесткая капитального типа с усовершенствованным покрытием из горячей плотной мелкозернистой асфальтобетонной смеси Тип Б Марки II толщиной 4 см и нижнего слоя покрытия из горячей пористой крупнозернистой смеси толщиной 6 см.
7. Расчетный срок службы проектируемой улицы - 15 лет
8. Ширина проезжей части улиц с учетом разделительной полосой принята 6,0-7,0 м. количество полос движения 2 шт.
9. Ведомость автомобильных дорог
10. Радиусы закругления проезжей части улиц на примыканиях и пересечениях от 8,0 м и 10,0 м.
11. Водоотвод с проезжей части предполагается двусторонний. Двускатный поперечный уклон проезжей части - 15‰.
    - Покрытие тротуаров предусматривается из плитки 200х200мм вибропрессованная по ГОСТ 17608-2017- толщиной 6,0 см.
    - ул. Уагапа Трумова и ул.Акберген - L=649,56 м. B=7м
    - ул.Тулепова №1 - L=774 м. B=6м
    - ул.Тулепова №2 - L=700 м. B=7м

    - Общая протяженность - 2123,56 м.

ТЕХНИЧЕСКИЕ ПОКАЗАТЕЛИ

№ строки	Наименование показателя	Един. измер.	Значение
1	Категория дороги		Улицы и дороги местного значения: улицы в жилой застройке
2	Строительная длина	км	2,123
3	Расчетная скорость	км/час	40
4	Число полос движения	шт	2
5	Ширина полос движения	м	3,0-3,5
6	Ширина проезжей части	м	6-7
7	Ширина дорожной одежды	м	6-7
8	Ширина тротуара	м	1,5
9	Тип дорожной одежды		Капитальный
10	Вид покрытия		Горячий асфальтобетон
11	Автобусная остановка	шт	4

Проект разработан в соответствии с действующими нормами и правилами Республики Казахстан и предусматривает мероприятия, обеспечивающие безопасную для жизни и здоровья людей эксплуатацию объекта при соблюдении предусмотренных проектом мероприятий, что и удостоверяется.

Главный инженер проекта Жантурсунов И.

Изм.	Кол. уч.	Лист	№ док.	Подп.	Дата
ГИП		Жантурсунов И.			05.25
Выполнил		Субалов Д.			05.25
Проверил		Калиакпаров			05.25
Нормоконтр		Мухаев Б.			05.25

19-26.08.25-ГТ

"Реконструкция автомобильной дороги ул. Акберен в границах ул.Тлендиева, ул.Трумова, и строительство проезда от ул.Тулепова г. Атырау"

Генеральный план и транспорт	Стадия	Лист	Листов
	РП	2	
Общие данные (конец)	ТОО "Инжиниринг Проект 2050"		

Взам. инв. №

Подпись и дата

Инв. № подл.

Ситуационная схема мкр.Авангард

Условные обозначения

- Проектируемые улицы

Изм.	Кол. уч.	Лист	№ док.	Подп.	Дата
ГИП		Жантурсунов И.			05.25
Выполнил		Субалов Д.			05.25
Проверил		Калиакпаров			05.25
Нормоконтр		Мухаев Б.			05.25

19-26.08.25-ГТ

"Реконструкция автомобильной дороги ул. Акберен в границах ул.Тлендиева, ул.Трумова, и строительство проезда от ул.Тулепова г. Атырау"

Стадия	Лист	Листов
РП	3	

Генеральный план и транспорт

Ситуационная схема мкр.Авангард

ТОО "Инжиниринг Проект 2050"

Взам. инв. №

Подпись и дата

Инв. № подл.

АТЫРАУСКАЯ ОБЛАСТЬ, г. АТЫРАУ, МКР. АВАНГАРД (РАЗБИВОЧНЫЙ ПЛАН)

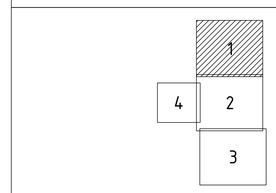

Условные обозначения:

- Граница красной линии
- Проектная ось
- Кромка проезжей части
- Бордюр БР 100.30.15
- Тротуар В=1,5 м

						19-26.08.25-ГТ	
Изм.	Кол. уч.	Лист	№ док.	Подп.	Дата	"Реконструкция автомобильной дороги ул. Акберен в границах ул.Тлендиева, ул.Трунова, и строительство проезда от ул.Тулепова г. Атырау"	
ГИП		Жантурсынов			05.25	Генеральный план и транспорт	Стадия: РП; Лист: 4; Листов:
Выполнил		Субанов Д.			05.25		
Проверил		Калиахмаров			05.25	Разбивочный план улицы М1:500	ТОО "Инжиниринг Проект 2050"
Нормоконтр.		Мухаев Б.			05.25		

Инв. № подл. | Подп. и дата | Взам. инв. №

АТЫРАУСКАЯ ОБЛАСТЬ, г.АТЫРАУ, МКР.АВАНГАРД (РАЗБИВОЧНЫЙ ПЛАН)

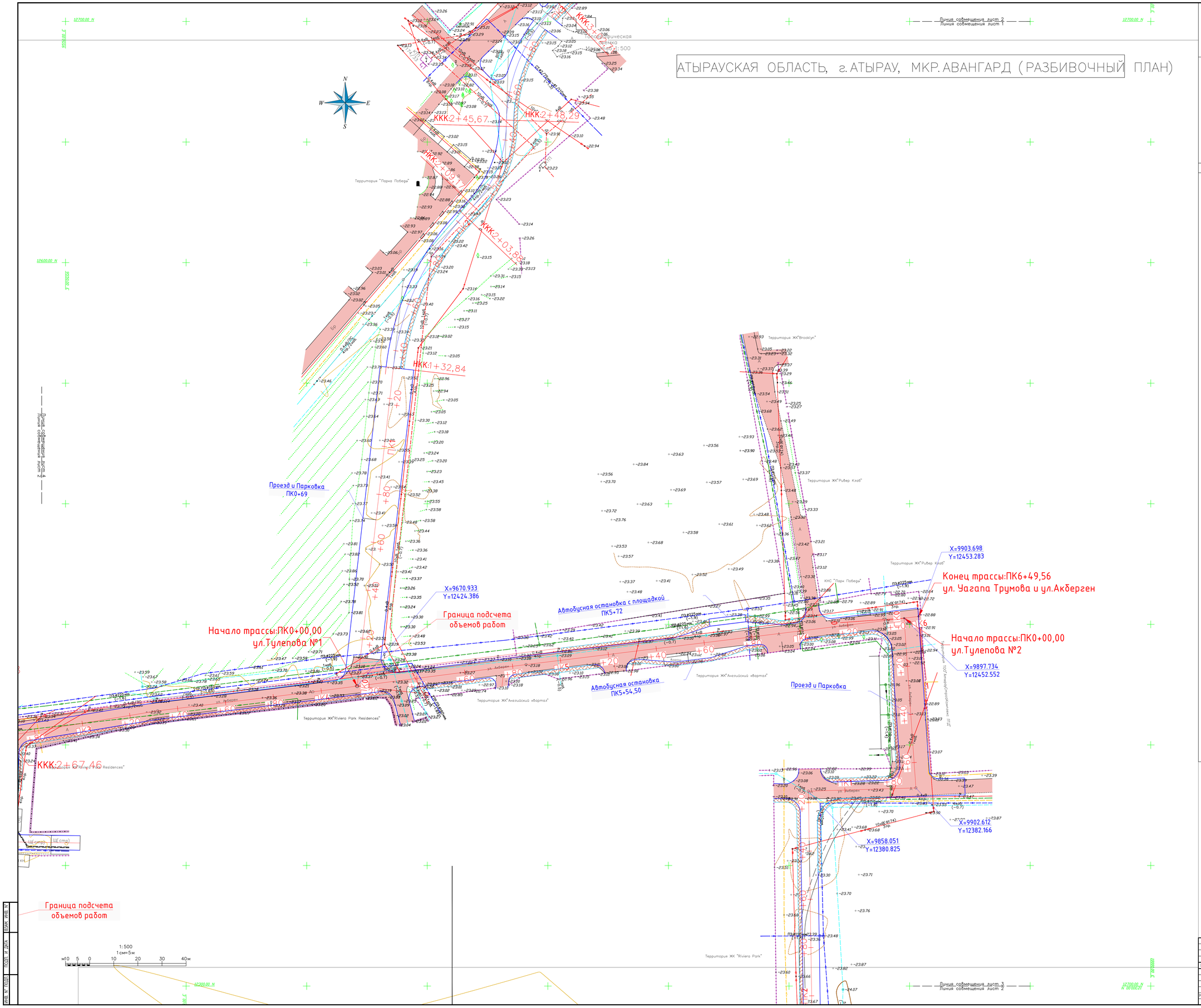

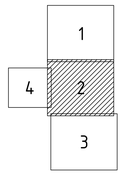

Условные обозначения:

- Граница красной линий
- Проектная ось
- Кромка проезжей части
- Бордюр БР 100.30.15

Изм.	Кол.уч.	Лист	№ док.	Подп.	Дата	19-26.08.25-ГТ			
						"Реконструкция автомобильной дороги ул. Акберен в границах ул.Тлендиева, ул.Трумова, и строительство проезда от ул.Тулепова г. Атырау"			
ГИП		Кантурсунов			05.25	Генеральный план и транспорт	Стадия	Лист	Листов
Выполнил		Субанов Д.			05.25		РП	5	
Проверил		Колжикпаров			05.25				
Нормоконтр		Мухаев Б.			05.25	Разбивочный план улицы М1:500	ТОО "Инжиниринг Проект 2050"		

Инв. № подл. | Подп. и дата | Взам. инв. №

АТЫРАУСКАЯ ОБЛАСТЬ, г.АТЫРАУ, МКР.АВАНГАРД (РАЗБИВОЧНЫЙ ПЛАН)

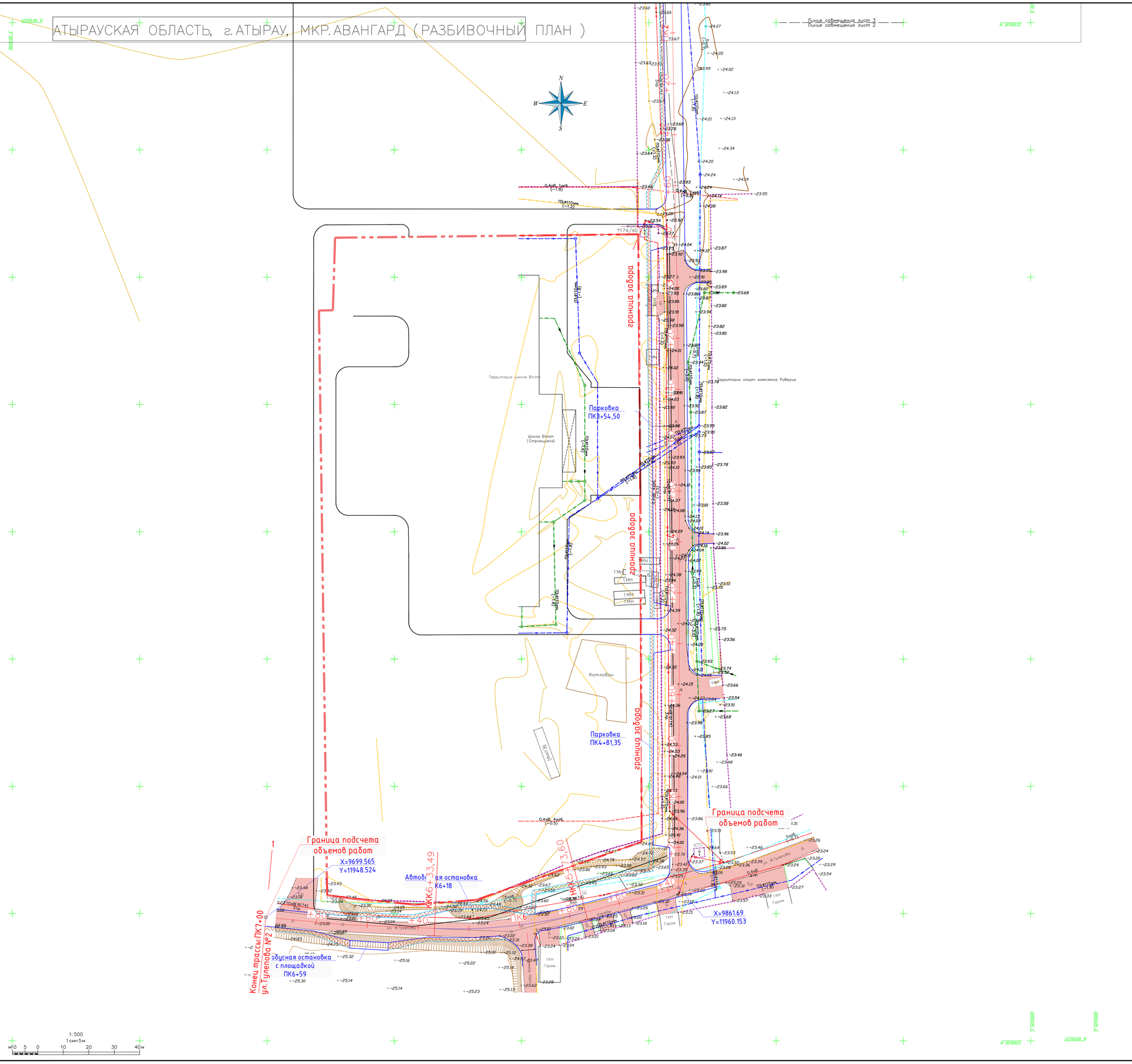

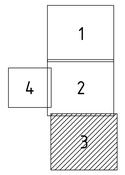

Условные обозначения:

- Граница красной линий
- Проектная ось
- Кромка проезжей части
- Бордюр БР 100.30.15

Изм.	Кол.уч.	Лист	№ док.	Подп.	Дата	19-26.08.25-ГТ "Реконструкция автомобильной дороги ул. Акберен в границах ул.Тлендиева, ул.Трумова, и строительство проезда от ул.Тулепова г. Атырау"
ГИП		Жантурсынов			05.25	Генеральный план и транспорт — Стадия: РП; Лист: 6; Листов:
Выполнил		Субалов Д.			05.25	
Проверил		Колжикпаров			05.25	Разбивочный план улицы М1:500 — ТОО "Инжиниринг Проект 2050"
Нормоконтр		Мухаев Б.			05.25	

Инв. № подл. | Подп. и дата | Взам. инв. №

АТЫРАУСКАЯ ОБЛАСТЬ, г.АТЫРАУ, МКР.АВАНГАРД (РАЗБИВОЧНЫЙ ПЛАН)

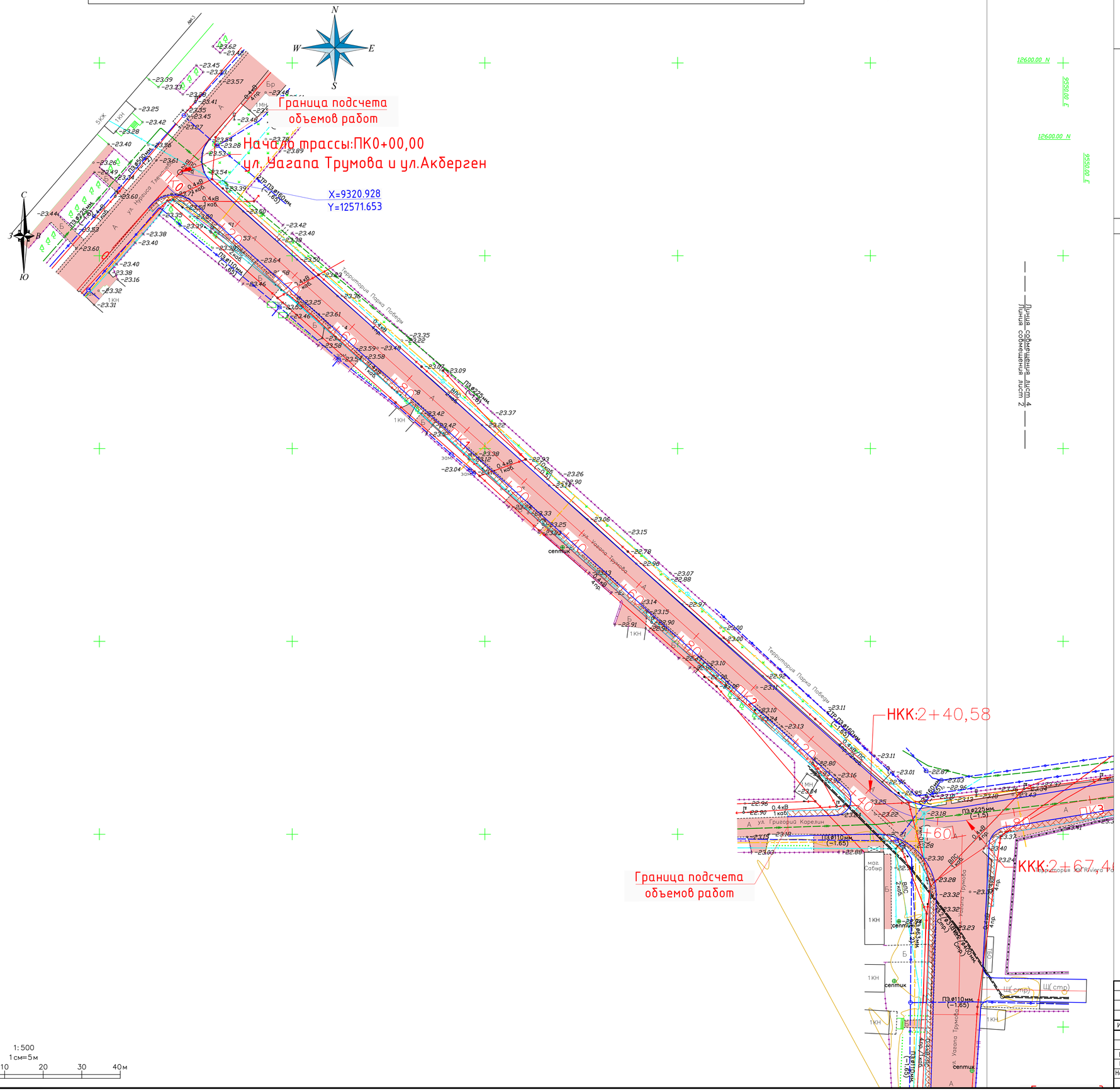

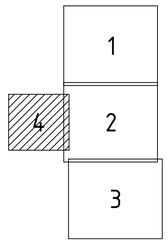

10кВ 3пр.
0,4кВ 4пр.
10кВ 1каб. (−0.7)
0,4кВ 1каб. (−0.5)
ВЛС 1каб.
2каб. (−0.7)
СТ,ø110мм. (−2.0)
СТ,ø300мм. (−0.8)
СТ,ø100мм. (−0.8)
СТ,ø50мм. (+2.1)
ПЭ,ø50мм. (−1.6)

Условные обозначения:

- Граница красной линий
- Проектная ось
- Кромка проезжей части
- Бордюр БР 100.30.15

1:500
1 см=5м
м10 5 0 10 20 30 40м

Изм.	Кол. уч.	Лист	№ док.	Подп.	Дата	19-26.08.25-ГТ "Реконструкция автомобильной дороги ул. Акберен в границах ул.Тлендиева, ул.Трумова, и строительство проезда от ул.Тулепова г. Атырау"			
							Стадия	Лист	Листов
ГИП		Жантурсунов И.			05.25	Генеральный план и транспорт	РП	7	
Выполнил		Субалов Д.			05.25				
Проверил		Калиакпаров			05.25	Разбивочный план улицы М1:500	ТОО "Инжиниринг Проект 2050"		
Нормоконтр		Мухаев Б.			05.25				

ИНВ. N° ПОДЛ | ПОДП. И ДАТА | ВЗАМ. ИНВ. N°

АТЫРАУСКАЯ ОБЛАСТЬ, г.АТЫРАУ, МКР.АВАНГАРД (ПЛАН ТЕХНИЧЕСКИХ СРЕДСТВ ОРГАНИЗАЦИИ ДОРОЖНОГО ДВИЖЕНИЯ)

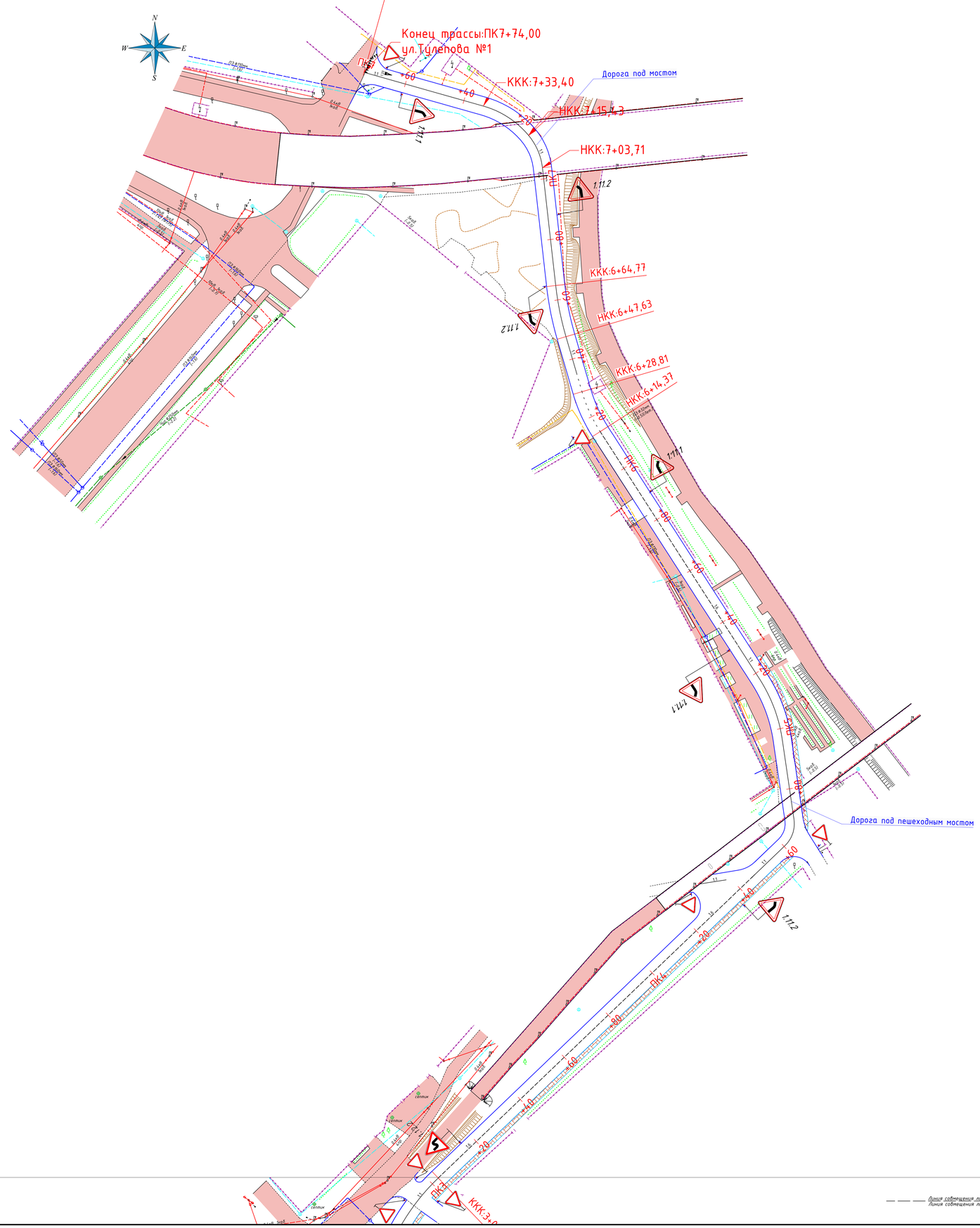

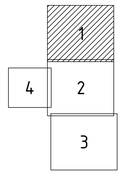

Условные обозначения:

- Граница красной линии
- Проектная ось
- Кромка проезжей части
- Бордюр БР 100.30.15
- Тротуар В=1,5 м
- 1.5 (100м) Разметка
- 2.4 Дорожные знаки

Изм.	Кол.уч.	Лист	№док.	Подп.	Дата	19-26.08.25-ГТ "Реконструкция автомобильной дороги ул. Аквeрен в границах ул.Тлендиева, ул.Трунова, и строительство проезда от ул.Тулепова г. Атырау"
ГИП		Исмурзин Д.			05.25	Генеральный план и транспорт
Выполнил		Субалов Д.			05.25	
Проверил		Калыкпаров			05.25	
Нормоконтр		Мухаев Б.			05.25	План технических средств организации дорожного движения М1:500

Стадия	Лист	Листов
РП	8	

ТОО "Инжиниринг Проект 2050"

АТЫРАУСКАЯ ОБЛАСТЬ, г.АТЫРАУ, МКР.АВАНГАРД (ПЛАН ТЕХНИЧЕСКИХ СРЕДСТВ ОРГАНИЗАЦИИ ДОРОЖНОГО ДВИЖЕНИЯ)

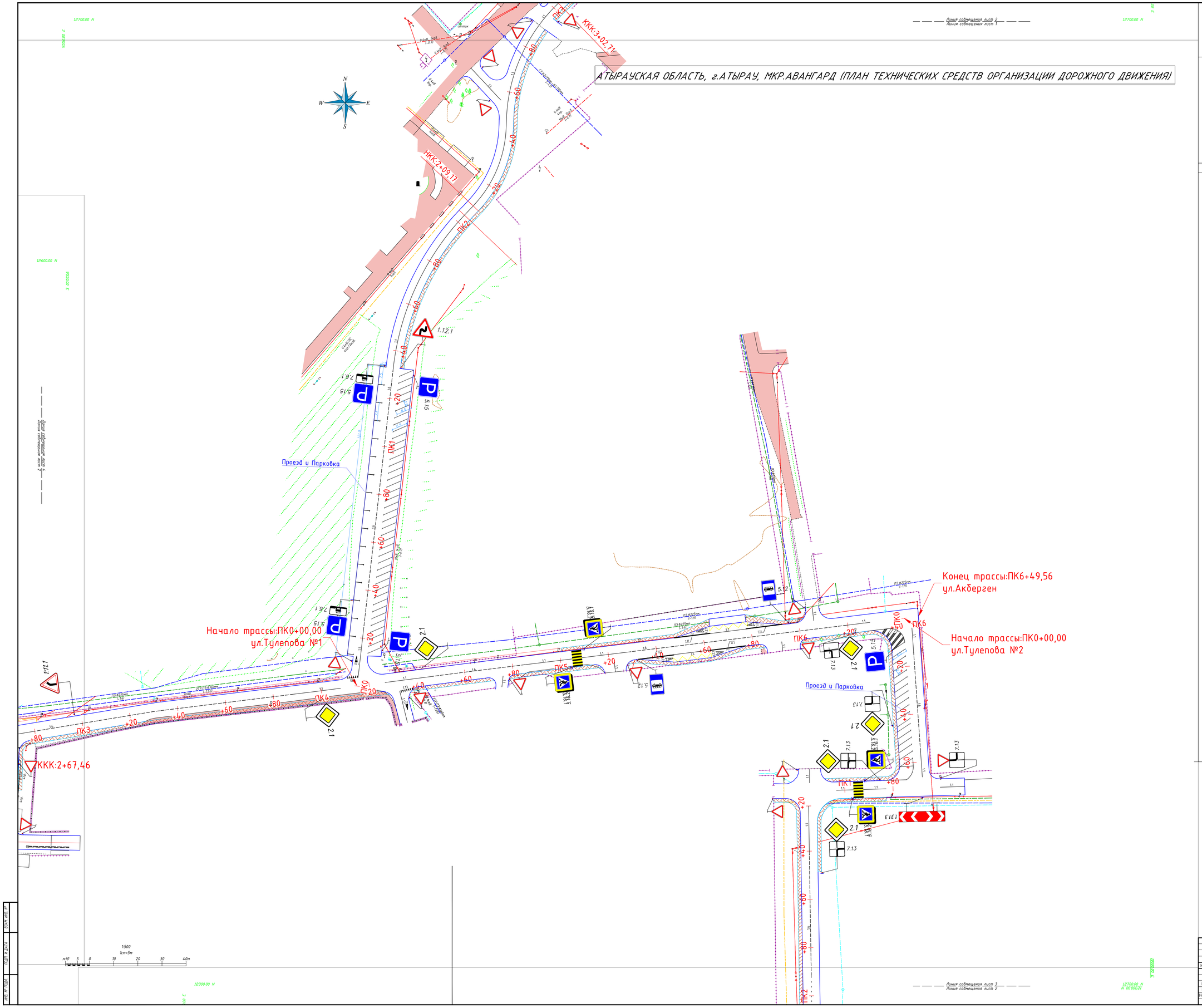

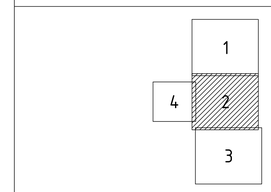

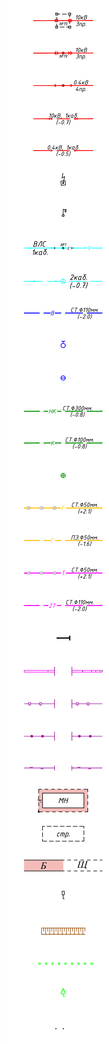

Условные обозначения:

- Граница красной линии
- Проектная ось
- Кромка проезжей части
- Бордюр БР 100.30.15
- Тротуар В=1,5 м
- 1.5 (100м) Разметка
- 2.4 Дорожные знаки

						19-26.08.25-ГТ		
Изм.	Кол.уч.	Лист	№ док.	Подп.	Дата	"Реконструкция автомобильной дороги ул. Акберен в границах ул.Тлендиева, ул.Трумова, и строительство проезда от ул.Тулепова г. Атырау"		
ГИП		Исмаилов Д.			05.25	Генеральный план и транспорт	Стадия	Лист	Листов
Выполнил		Субалов Д.			05.25		РП	9	
Проверил		Калиакпаров			05.25	План технических средств организации дорожного движения М1:500	ТОО "Инжиниринг Проект 2050"		
Нормоконтр		Мухаев Б.			05.25				

Взам. инв. №

Подп. и дата

Инв. № подл.

АТЫРАУСКАЯ ОБЛАСТЬ, г.АТЫРАУ, АВАНГАРД (ПЛАН ТЕХНИЧЕСКИХ СРЕДСТВ ОРГАНИЗАЦИИ ДОРОЖНОГО ДВИЖЕНИЯ)

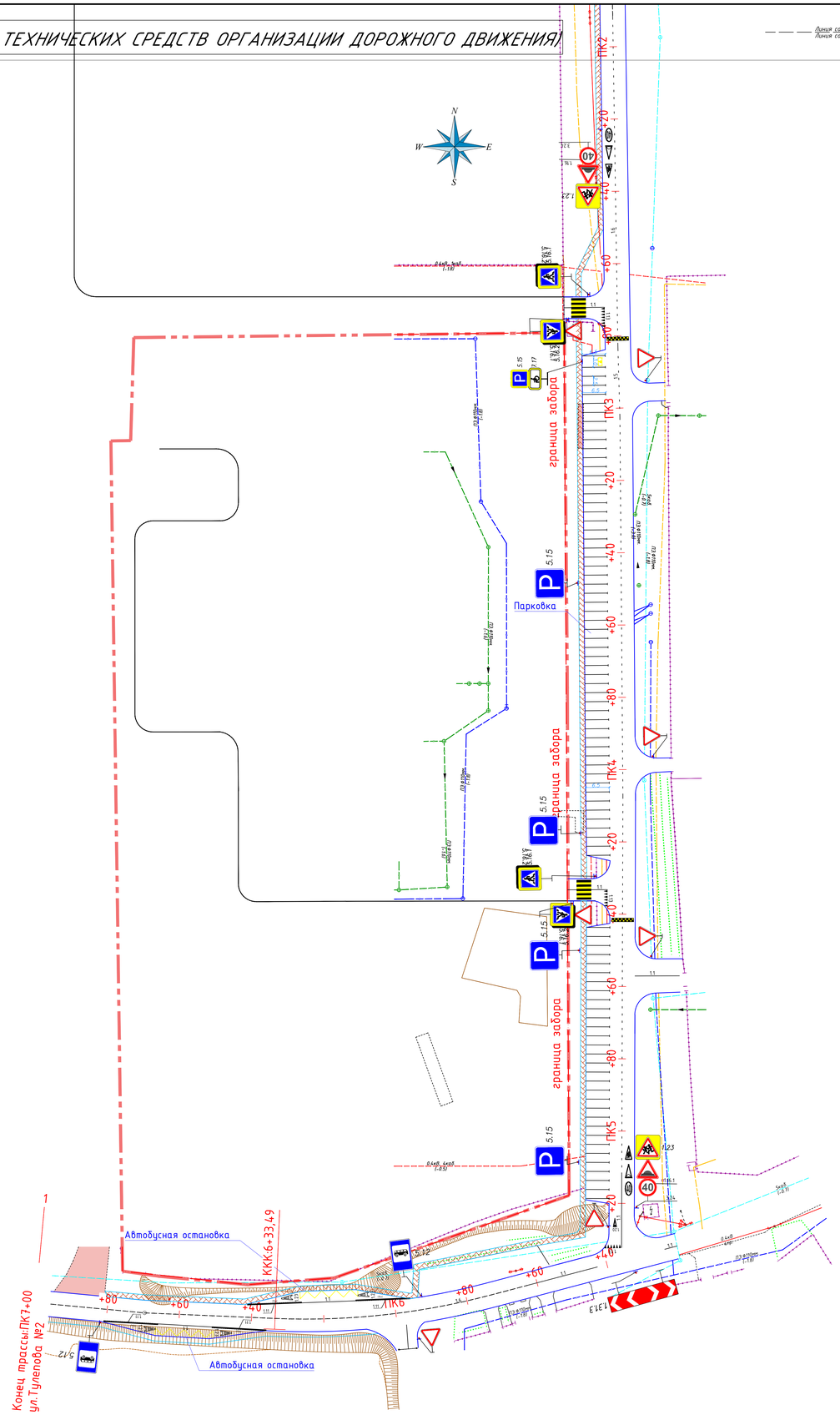

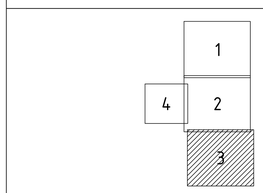

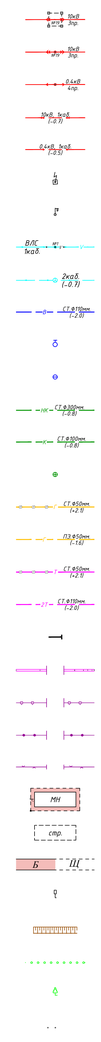

Условные обозначения:

- Граница красной линий
- Проектная ось
- Кромка проезжей части
- Бордюр БР 100.30.15
- Тротуар В=1.5 м
- 1:5 (100м) Разметка
- 2.4 Дорожные знаки

						19-26.08.25-ГТ		
Изм.	Кол.уч.	Лист	№ док.	Подп.	Дата	"Реконструкция автомобильной дороги ул. Акберен в границах ул.Тлендиева, ул.Трумова, и строительство проезда от ул.Тулепова г. Атырау"		
						Стадия	Лист	Листов
ГИП		Исмурзин Д.			05.25	Генеральный план и транспорт	РП	10
Выполнил		Сыбалов Д.			05.25			
Проверил		Калжакаров			05.25	План технических средств организации дорожного движения М1:500	ТОО "Инжиниринг Проект 2050"	
Нормоконтр		Мухаев Б.			05.25			

Взам. инв. №

Подп. и дата

Инв. № подл.

АТЫРАУСКАЯ ОБЛАСТЬ, г.АТЫРАУ, МКР.АВАНГАРД (ПЛАН ТЕХНИЧЕСКИХ СРЕДСТВ ОРГАНИЗАЦИИ ДОРОЖНОГО ДВИЖЕНИЯ)

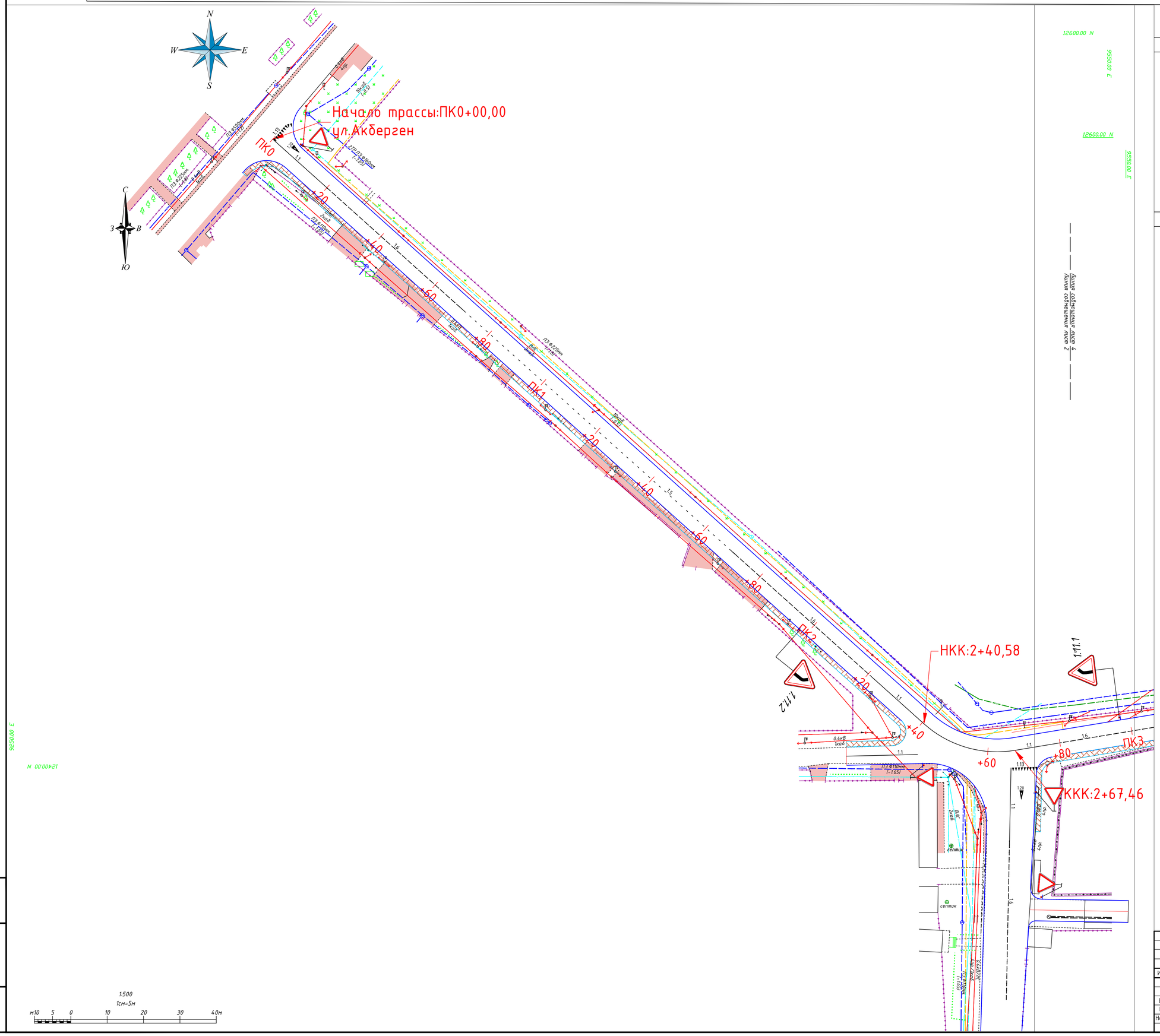

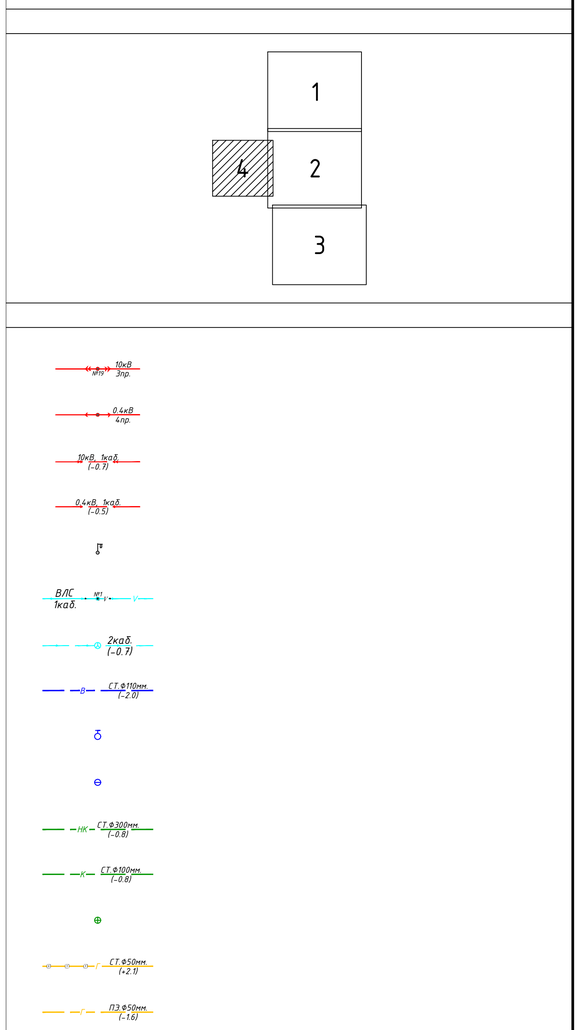

Условные обозначения!

- Граница красной линий
- Проектная ось
- Кромка проезжей части
- Бордюр БР 100.30.15
- Тротуар В=1,5 м
- 1.5 (100м) Разметка
- 2.4 Дорожные знаки

1:500
1см=5м
м10 5 0 10 20 30 40м

Изм.	Кол. уч.	Лист	№ док.	Подп.	Дата	19-26.08.25-ГТ "Реконструкция автомобильной дороги ул. Акберен в границах ул.Тлендиева, ул.Трумова, и строительство проезда от ул.Тулепова г. Атырау"			
ГИП		Исмурзин Д.			05.25	Генеральный план и транспорт	Стадия	Лист	Листов
Выполнил		Субалов Д.			05.25		РП	11	
Проверил		Калиакпаров			05.25	План технических средств организации дорожного движения М1:500	ТОО "Инжиниринг Проект 2050"		
Нормоконтр		Мухаев Б.			05.25				

ВЗАМ. ИНВ. №
ПОДП. И ДАТА
ИНВ. № ПОДЛ.

Согласовано:

ГУ "Городской отдел земельных отношений, архитектуры и градостроительства"

Согласовано:

ГУ "Городской отдел пассажирского транспорта и автомобильных дорог"

Типовой поперечный профиль I-I
1. ул. Уагапа Трумова
2. ул. Акберен

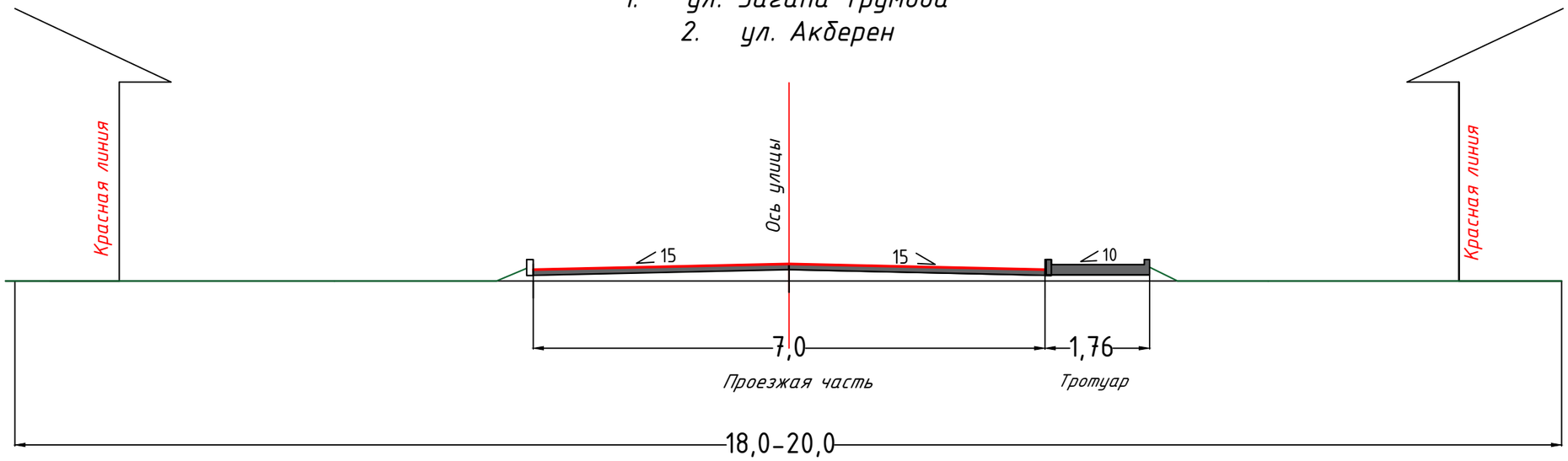

Типовой поперечный профиль II-II
1. ул. Акберен возле школы

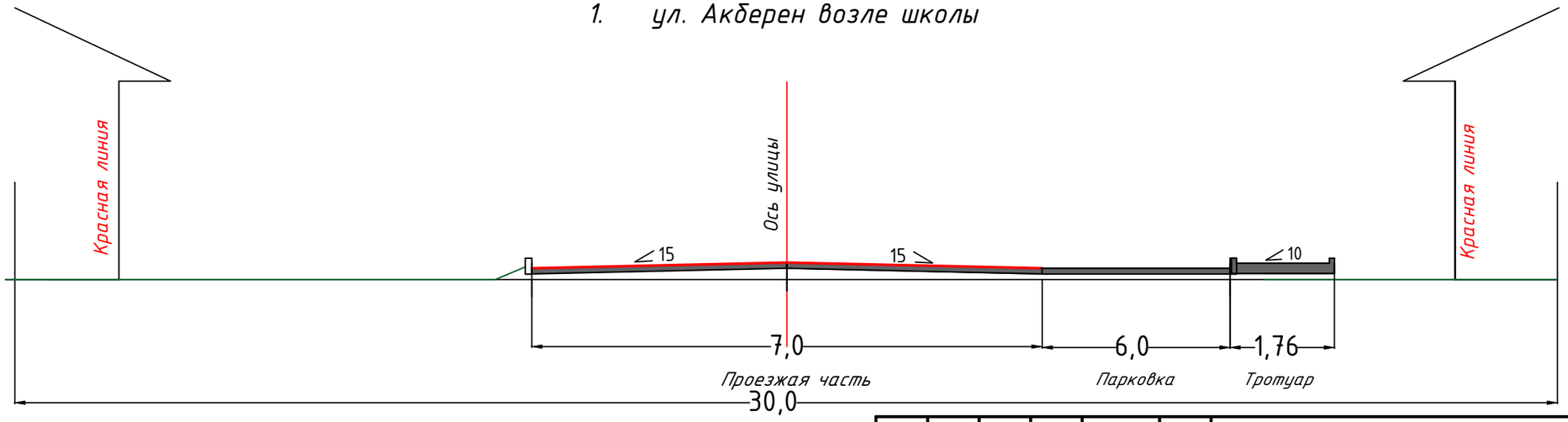

Изм.	Кол. уч.	Лист	№ док.	Подп.	Дата
ГИП		Жантурсунов И.			05.25
Выполнил		Субалов Д.			05.25
Проверил		Калиакпаров			05.25
Нормоконтр		Мухаев Б.			05.25

19-26.08.25-ГТ

"Реконструкция автомобильной дороги ул. Акберен в границах ул.Тлендиева, ул.Трумова, и строительство проезда от ул.Тулепова г. Атырау"

Генеральный план и транспорт	Стадия	Лист	Листов
	РП	12	
Типовой поперечный профиль I-I, II-II	ТОО "Инжиниринг Проект 2050"		

Взам. инв. №

Подпись и дата

Инв. № подл.

Согласовано:

ГУ "Городской отдел земельных отношений, архитектуры и градостроительства"

Согласовано:

ГУ "Городской отдел пассажирского транспорта и автомобильных дорог"

Типовой поперечный профиль III-III
1. ул. Ж.Тулепова

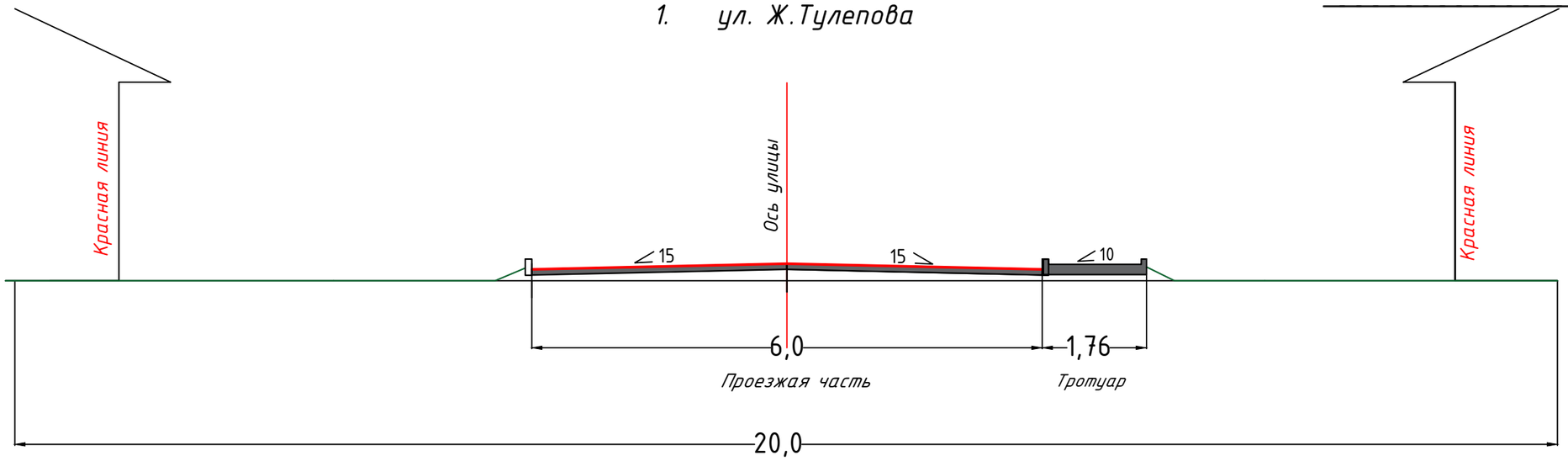

Типовой поперечный профиль IV-IV
1. ул. Ж.Тулепова

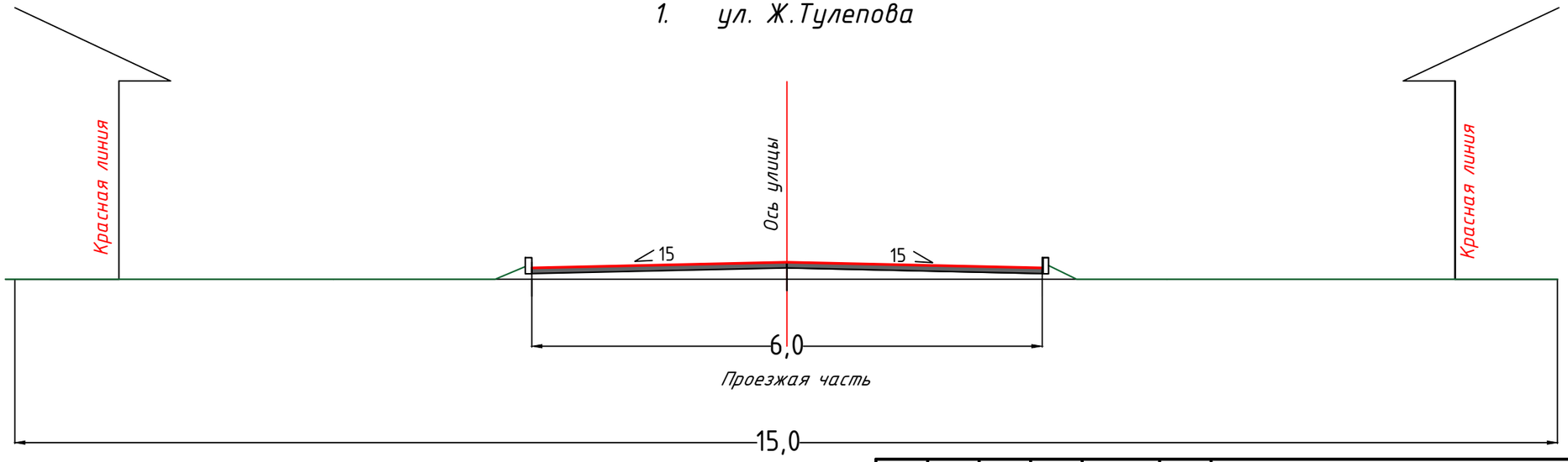

Взам. инв. №	Подпись и дата	Инв. № подл.

Изм.	Кол. уч.	Лист	№ док.	Подп.	Дата	19-26.08.25-ГТ			
						"Реконструкция автомобильной дороги ул. Акберен в границах ул.Тлендиева, ул.Трумова, и строительство проезда от ул.Тулепова г. Атырау"			
ГИП		Жантурсунов И.			05.25	Генеральный план и транспорт	Стадия	Лист	Листов
Выполнил		Субалов Д.			05.25		РП	13	
Проверил		Калиакпаров			05.25	Типовой поперечный профиль III-III, IV-IV	ТОО "Инжиниринг Проект 2050"		
Нормоконтр		Мухаев Б.			05.25				

Согласовано:

ГУ "Городской отдел пассажирского транспорта и автомобильных дорог" г.Атырау

КОНСТРУКЦИЯ ДОРОЖНОЙ ОДЕЖДЫ (ТИП 1)

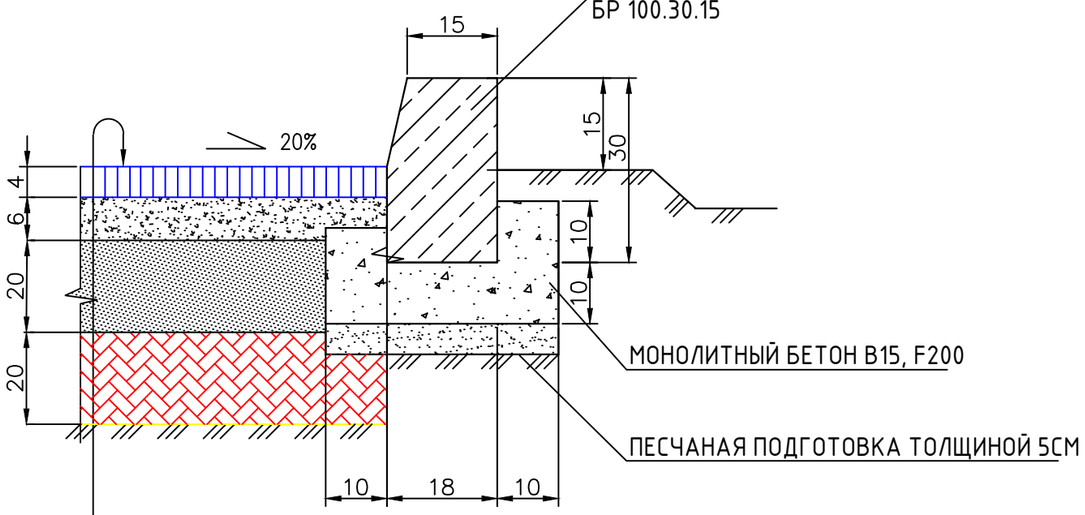

ВЕРХНИЙ СЛОЙ ПОКРЫТИЯ – из щебеночно-мастичного асфальтобетона ЩМА-20 на полимерном-битумном вяжущем по ГОСТ 310515-2002	– 4.0 см
РОЗЛИВ БИТУМА БНД 70/100 ГОСТ 22245-90 РАСХОД 0,3 КГ/М2	
НИЖНИЙ СЛОЙ ПОКРЫТИЯ ИЗ ПЛОТНОЙ КРУПНОЗЕРНИСТОЙ АСФАЛЬТОБЕТОННОЙ СМЕСИ МАРКИ II ТИПА Б, НА , БНД 70/100 СТ РК 1225-2019	– 6.0 см
РОЗЛИВ БИТУМА БНД 70/100 ГОСТ 22245-90 РАСХОД 0,8 КГ/М2	
ВЕРХНИЙ СЛОЙ ОСНОВАНИЙ ИЗ СМЕСИ ЩЕБЕНОЧНЫЕ С НЕПРЕРЫВНОЙ ГРАНУЛОМЕТРИЕЙ С4- 80 мм	– 20.0 см
Георешетка TX 170L из первичного полипропилена (с ПТР <1.0 г10/мин), экструдированная гексагональная с шагом шестиугольника (гексагона) 120±6мм, поверхностная плотность не более 311 г/м^2, прочность при растяжении в любом из четырех основных направлений не менее 20 кН/м, содержание сажи не менее 2% (Расценка в сметной базе 217-203- 3003)	
НИЖНИЙ СЛОЙ – ИЗ ПОДОБРАННОЙ ПЕСЧАНО-ГРАВИЙНОЙ СМЕСИ ПО ГОСТ 23735-2014	– 20.0 см
Грунт основания – супесь (Е = 16, 0 МПа, q = 19о, с = 0, 0182 МПа)	
ОБЩАЯ ТОЛЩИНА ОСНОВАНИЯ:	– 50 СМ

УСТРОЙСТВО ПОКРЫТИЯ ИЗ БРУСЧАТКИ ПО ТРОТУАРАМ (ТИП 2)

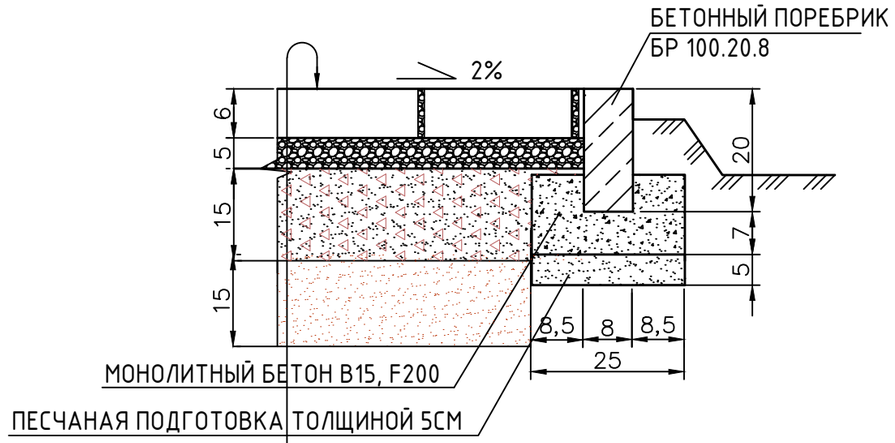

ПОКРЫТИЯ ИЗ ПЛИТКИ ВИБРОПРЕССОВАННЫЙ 200х400мм по ГОСТ 17608-91	– 6,0 СМ
УСТРОЙСТВО ВЫРАВНИВАЮЩИХ СЛОЕВ ИЗ СУХИХ ПЕСЧАНО-ЦЕМЕНТНЫХ СМЕСИ, СОДЕРЖАЩИЕ ЦЕМЕНТЫ МАРОК М300	– 5,0 СМ
ЩЕБЕНОЧНО-ПЕСЧАНАЯ СМЕСЬ С4, М600, ПО СТ РК 1549-2006,	– 15 СМ
ОСНОВАНИЕ ИЗ ПЕСЧАНО-ГРАВИЙНАЯ СМЕСЬ ГОСТ 23735-2014	– 15,0 СМ
УПЛОТНЕННЫЙ ГРУНТ ОСНОВАНИЯ	

Взам. инв. №

Подпись и дата

Инв. № подл.

Изм.	Кол. уч.	Лист	№ док.	Подп.	Дата
ГИП		Жантурсунов И.			05.25
Выполнил		Субалов Д.			05.25
Проверил		Калиакпаров			05.25
Нормоконтр		Мухаев Б.			05.25

19-26.08.25-ГТ

"Реконструкция автомобильной дороги ул. Акберен в границах ул.Тлендиева, ул.Трумова, и строительство проезда от ул.Тулепова г. Атырау"

Генеральный план и транспорт

Стадия	Лист	Листов
РП	14	

Конструкция дорожной одежды Тип 1 и Тип 2

ТОО "Инжиниринг Проект 2050"

План сопряжения тротуара с проезжей частью

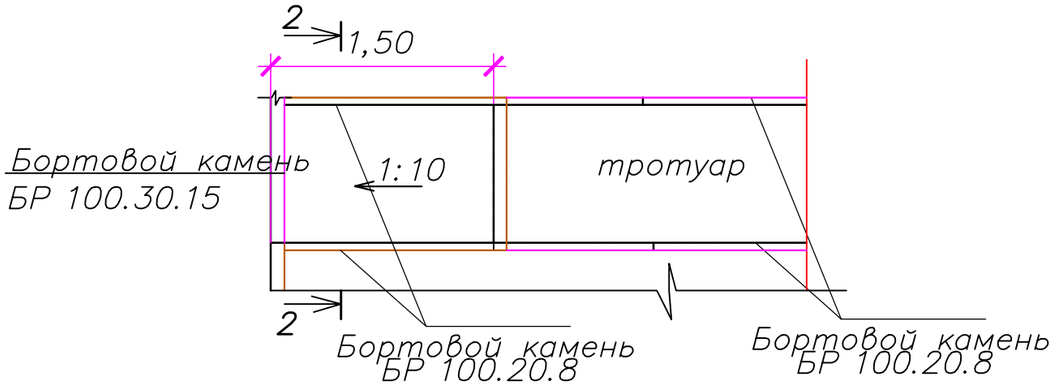

2-2

Узел сопряжения покрытий для маломобильных групп населения

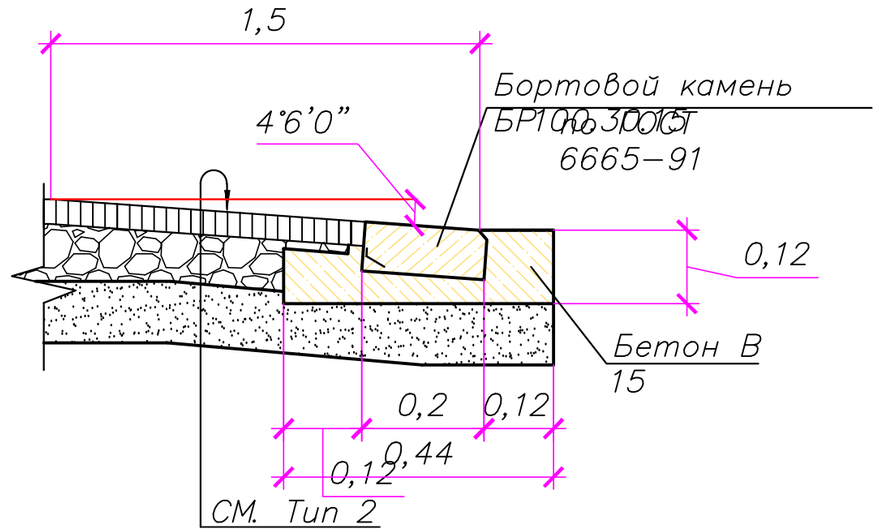

Схема пандуса

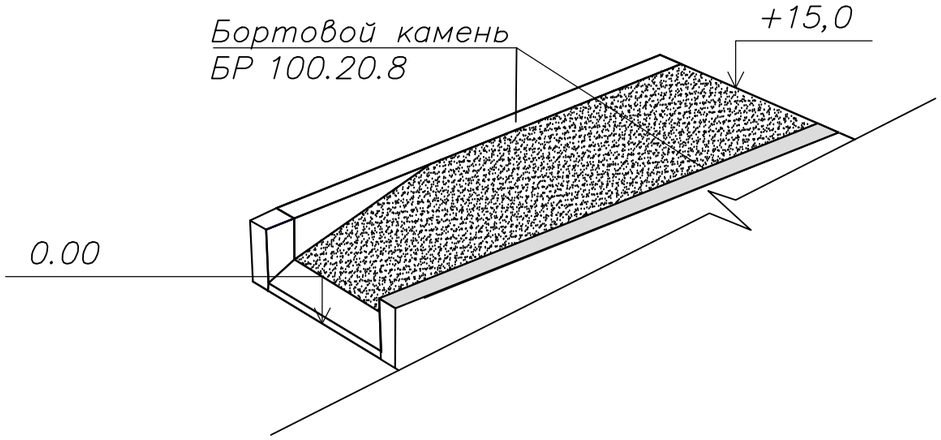

Примечания:

1. Все размеры даны в метрах.

Изм.	Кол. уч.	Лист	№ док.	Подп.	Дата	19-26.08.25-ГТ		
						"Реконструкция автомобильной дороги ул. Акберен в границах ул.Тлендиева, ул.Трумова, и строительство проезда от ул.Тулепова г. Атырау"		
ГИП		Жантурсунов И.			05.25	Генеральный план и транспорт	Стадия: РП	Лист: 15 / Листов:
Выполнил		Субалов Д.			05.25			
Проверил		Калиакпаров			05.25	План сопряжения тротуара с проезжей частью	ТОО "Инжиниринг Проект 2050"	
Нормоконтр		Мухаев Б.			05.25			

Взам. инв. №

Подпись и дата

Инв. № подл.

Конструкция дорожной одежды на автобусных остановках
М 1:50

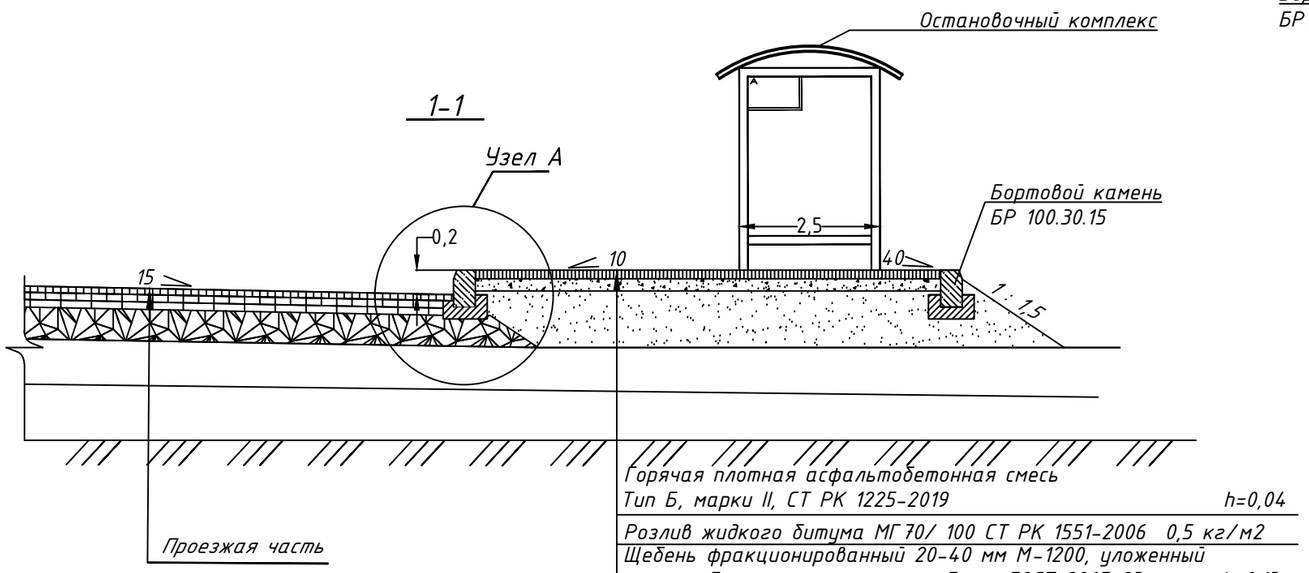

Горячая плотная асфальтобетонная смесь Тип Б, марки II, СТ РК 1225-2019	h=0,04
Розлив жидкого битума МГ70/ 100 СТ РК 1551-2006 0,5 кг/м2	
Щебень фракционированный 20-40 мм М-1200, уложенный по способу заклинки мелким щебнем, ГОСТ 8267-93*	h=0.13
Песчано-гравийная смесь ГОСТ 25607-2009	h=0,13
Утрамбованный грунт	

Общая толщина дорожной одежды - 0,27 м

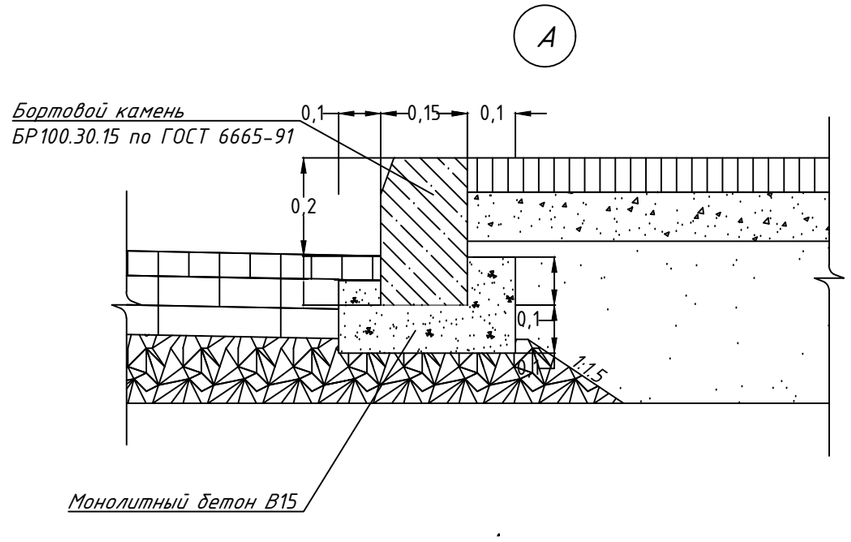

Разметка участка улицы в зоне автобусной остановки

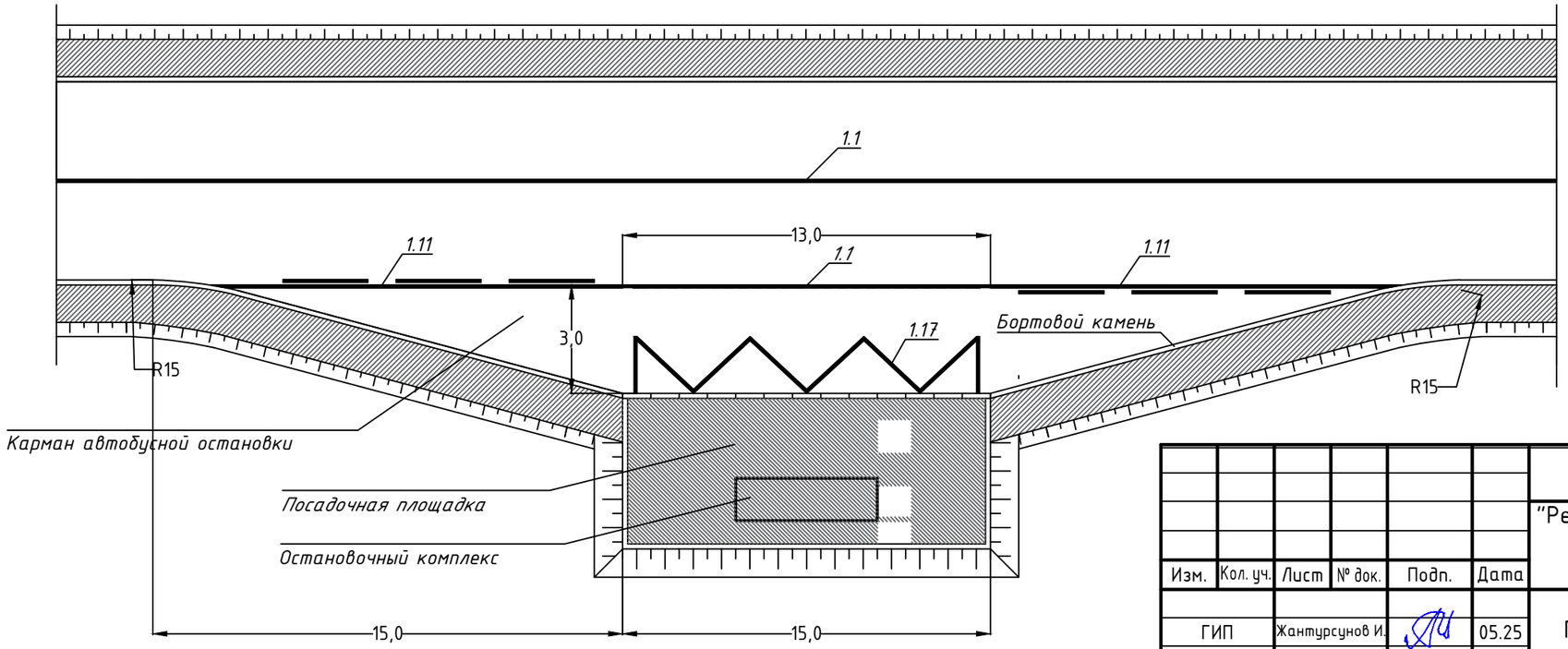

Изм.	Кол. уч.	Лист	№ док.	Подп.	Дата
ГИП		Жантурсунов И.			05.25
Выполнил		Субалов Д.			05.25
Проверил		Калиакпаров			05.25
Нормоконтр		Мухаев Б.			05.25

19-26.08.25-ГТ

"Реконструкция автомобильной дороги ул. Акберен в границах ул.Тлендиева, ул.Трумова, и строительство проезда от ул.Тулепова г. Атырау"

Генеральный план и транспорт

Стадия	Лист	Листов
РП	16	

Конструкция дорожной одежды на автобусных остановках (карманы)

ТОО "Инжиниринг Проект 2050"

Взам. инв. №

Подпись и дата

Инв. № подл.

ТАБЛИЦЫ ОПРЕДЕЛЕНИЯ ПЛОЩАДИ ОКРАШИВАЕМОЙ ПОВЕРХНОСТИ ПРИ УСТРОЙСТВЕ РАЗМЕТКИ

НА 100 ПОГОННЫХ МЕТРОВ

N п/п	Номер по ГОСТ 13508-74	Эскиз	Площадь окрашиваемой поверхности м2
1	1.1	в=0,10 м	10,0
2	1.2	в=0,20 м	20,0
3	1.3	в1=в2=в3=0,10 м	20,0
4	1.4	в=0,10 м	10,0
5	1.5	3.0 9.0 3.0 9.0 3.0 в=0,10 м	2,5
6	1.6	9.0 3.0 9.0 3.0 в=0,10 м	7,5
7	1.7	0.5 0.5 0.5 0.5 0.5 0.5 0.5 0.5 в=0,10 м	5,0
8	1.8	1.0 3.0 1.0 3.0 в=0,20 м	5,0
		1.0 3.0 1.0 3.0 в=0,40 м	10,0
9	1.9	6.0 2.0 6.0 2.0 6.0 в1=в2=в3=0,10 м	15,0
10	1.10	1.0 1.0 1.0 1.0 в=0,10 м	5,0
11	1.11	6.0 2.0 6.0 2.0 6.0 в1=в2=в3=0,10 м	17,5
12	1.12	в=0,40 м	40,0
13	1.13	0.5 0.3 0.9	21,2
14	1.14	p	p=4,5 40xp
15	1.15	0.4 0.4	40,0
16	1.17		24,1

НА ЕДИНИЦУ ИЗМЕРЕНИЯ

N п/п	Номер по ГОСТ 13508-74	Эскиз	Единица измерения	Площадь окрашиваемой поверхности м2	
1	1.18	А Б В Г	стрела	V<60км/ч А=0,72 Б=0,91 В=1,31 Г=1,50	V>60км/ч А=1.44 Б=1.68 В=2.62 Г=2.60
2	1.19		стрела	V<60 1.12	V>60 2.25
3	1.20		разметка	2.41	
4	1.21	STOP	разметка	1.57	
5	1.22	27 E8	разметка	V<60 1.40	V>60 4.8
6	1.23	А	разметка	1.79	
7	2.1	в	1м высоты	белая краска 0.58 черная краска 0.58	
8	2.2		разметка	белая краска 0.2 черная краска 0.3	
9	2.3	в	1 м высоты	белая краска 1.578 черная краска 0.578	
10	2.6		1 м высоты	белая краска 0.59 черная краска 0.05	
11	2.5	1.0 2.0 1.0 0.5	10 п.м.	белая краска 2.0 черная краска 1.0	
12	2.6	0.1	10 п.м.	белая краска 2.0 черная краска 1.0	
13	2.7	L_1 L_2 L_1	10 п.м.	белая краска 1.0 черная краска 0.5	

Взам. инв. №

Подпись и дата

Инв. № подл.

Изм.	Кол. уч.	Лист	№ док.	Подп.	Дата
ГИП		Жантурсунов И.			05.25
Выполнил		Субалов Д.			05.25
Проверил		Калиакпаров			05.25
Нормоконтр		Мухаев Б.			05.25

19-26.08.25-ГТ

"Реконструкция автомобильной дороги ул. Акберен в границах ул.Тлендиева, ул.Трумова, и строительство проезда от ул.Тулепова г. Атырау"

Генеральный план и транспорт

Стадия	Лист	Листов
РП	17	

Таблицы объемов и элементов разметки

ТОО "Инжиниринг Проект 2050"

СХЕМА УСТАНОВКИ ДОРОЖНЫХ ЗНАКОВ

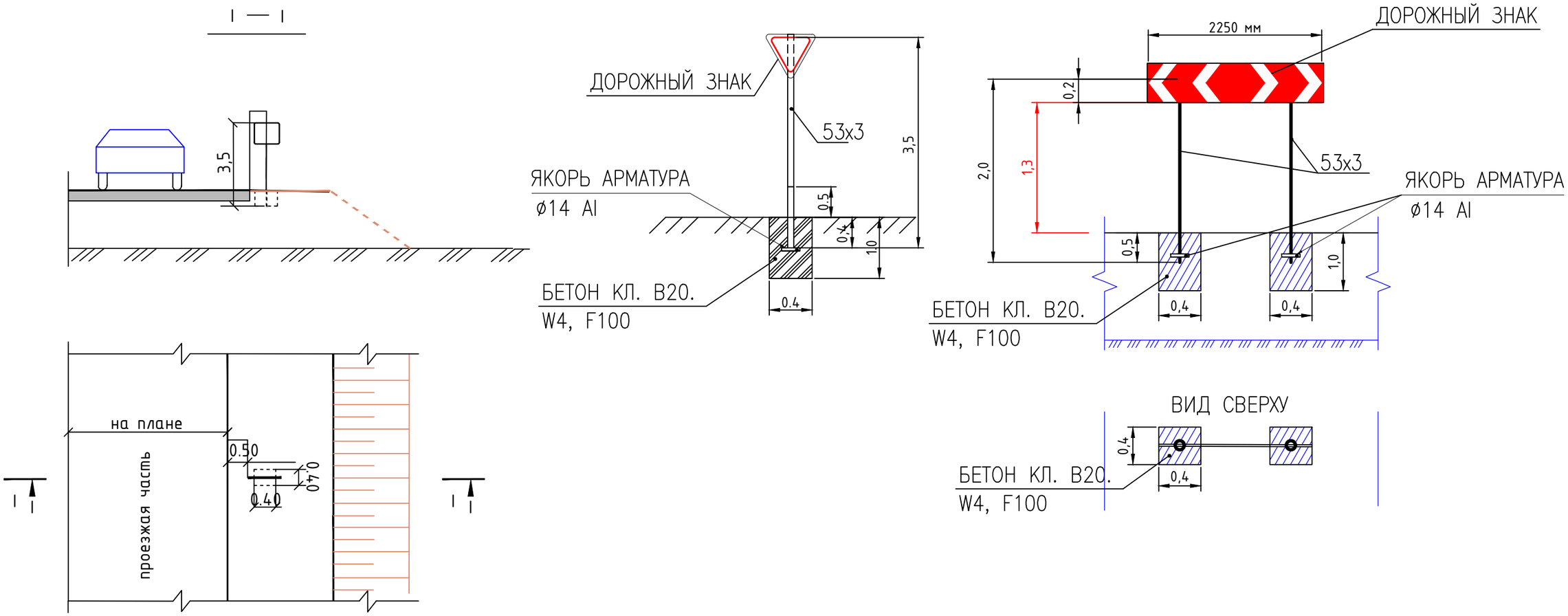

Примечание:

Установка дорожных знаков производится сбоку от проезжей части с учетом обеспечения минимального расстояния до края знака > 0.5 м.

Изм.	Кол. уч.	Лист	№ док.	Подп.	Дата	19-26.08.25-ГТ			
						"Реконструкция автомобильной дороги ул. Акберен в границах ул.Тлендиева, ул.Трумова, и строительство проезда от ул.Тулепова г. Атырау"			
ГИП		Жантурсунов И.			05.25	Генеральный план и транспорт	Стадия	Лист	Листов
Выполнил		Субалов Д.			05.25		РП	18	
Проверил		Калиакпаров			05.25	Схема установка дорожных знаков М1:100	ТОО "Инжиниринг Проект 2050"		
Нормоконтр		Мухаев Б.			05.25				

Взам. инв. №

Подпись и дата

Инв. № подл.

ул. Тулепова до ул Акберен

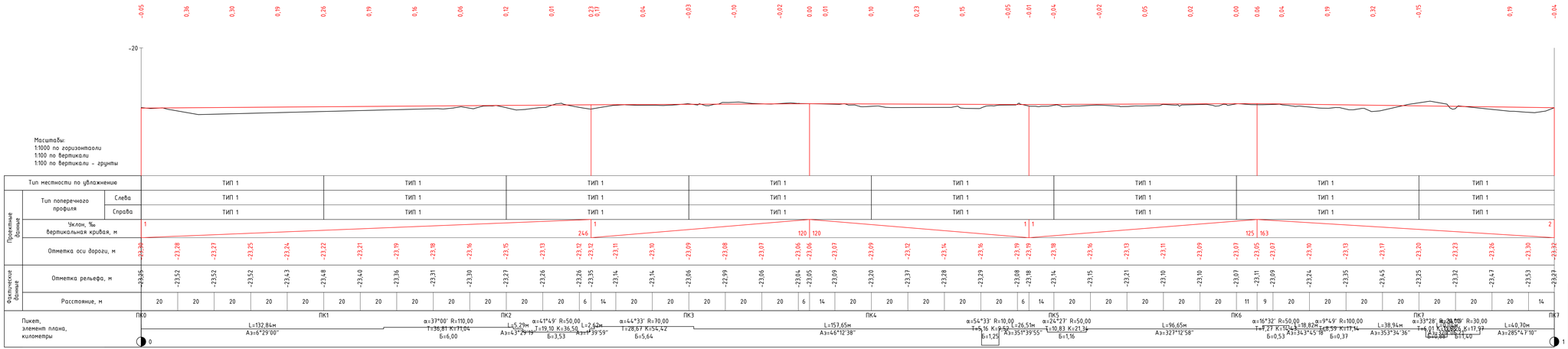

Изм.	Кол. уч.	Лист	№ док.	Подп.	Дата
ГИП	Контурсиной И.				05.25
Выполнил	Субалов Д.				05.25
Проверил	Калиакпаров				05.25
Нормоконтр	Мухаев Б.				05.25

19-26.08.25-ГТ

"Реконструкция автомобильной дороги ул. Акберен в границах ул.Тлендиева, ул.Трунова, и строительство проезда от ул.Тулепова г. Атырау"

Генеральный план и транспорт

Стадия	Лист	Листов
РП	19	

Продольный профиль М1:1000 ул.Тулепова №1

ТОО "Инжиниринг Проект 2050"

Взам. инв. №

Подпись и дата

Инв. № подл.

от ул.Акберен до ул. Тулепова

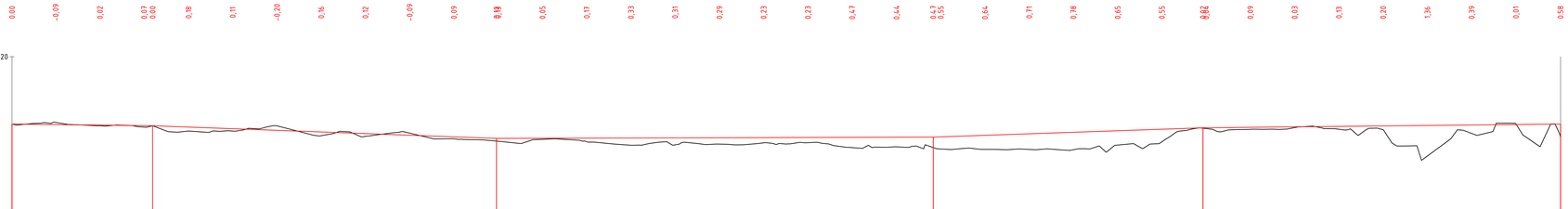

Масштабы:
1:1000 по горизонтали
1:100 по вертикали
1:100 по вертикали - грунты

| | | |

ул. Уагапа Трумова и ул.Акберген

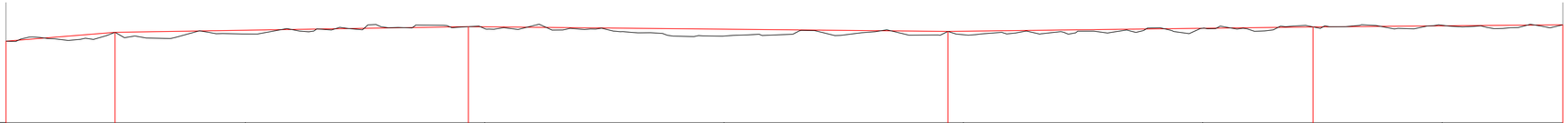

Масштабы:
1:1000 по горизонтали
1:100 по вертикали
1:100 по вертикали - грунты

| | | |

ПК0+50.00

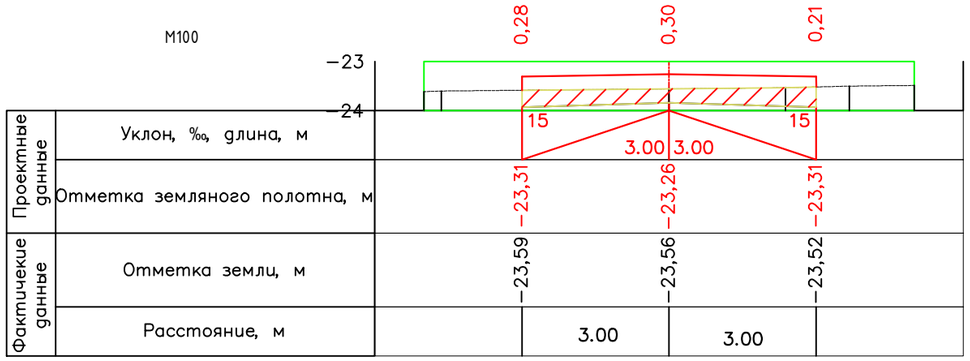

ПК1+00.00

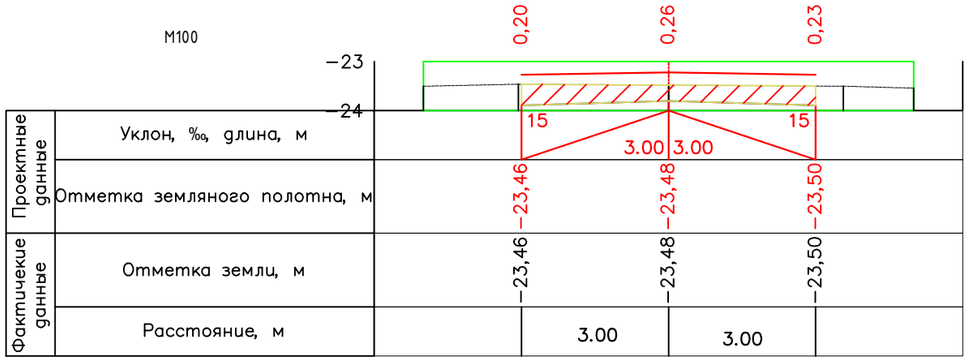

ПК1+50.00

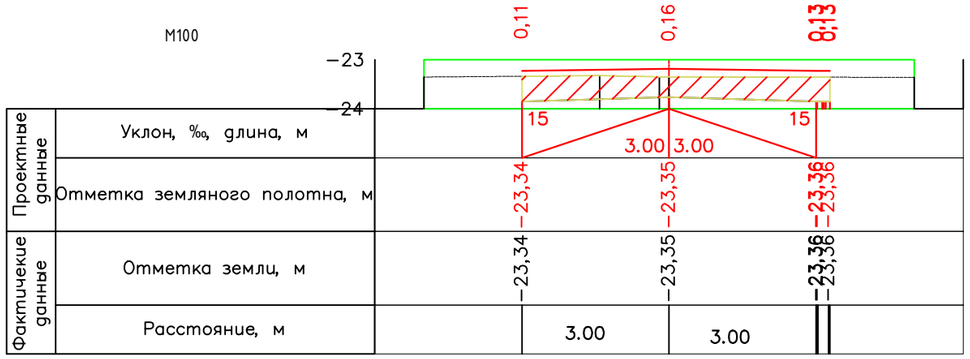

ПК2+00.00

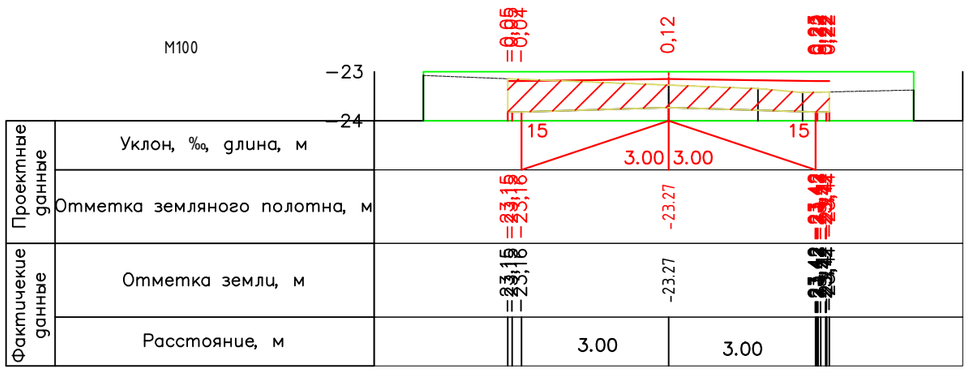

ПК2+50.00

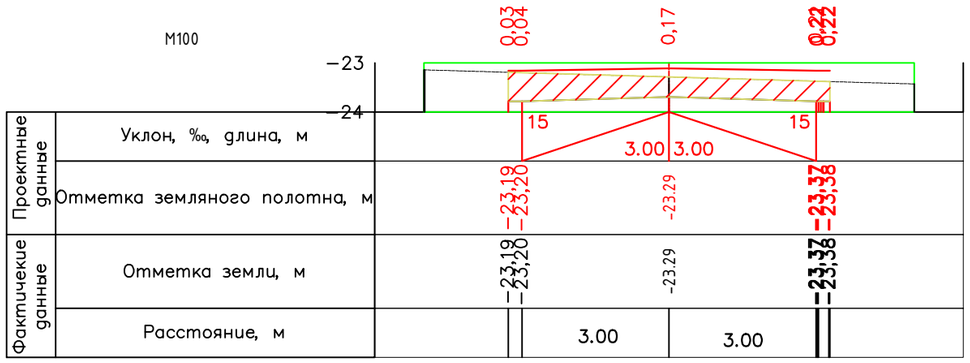

Изм.	Кол. уч.	Лист	№ док.	Подп.	Дата
ГИП		Жантурсунов И.			05.25
Выполнил		Субалов Д.			05.25
Проверил		Калиакпаров			05.25
Нормоконтр		Мухаев Б.			05.25

19-26.08.25-ГТ

"Реконструкция автомобильной дороги ул. Акберен в границах ул.Тлендиева, ул.Трумова, и строительство проезда от ул.Тулепова г. Атырау"

Генеральный план и транспорт

Стадия	Лист	Листов
РП	22	

Поперечный профиль М1:100
ул.Тулепова №1

ТОО "Инжиниринг Проект 2050"

Взам. инв. №

Подпись и дата

Инв. № подл.

ПК3+00.00

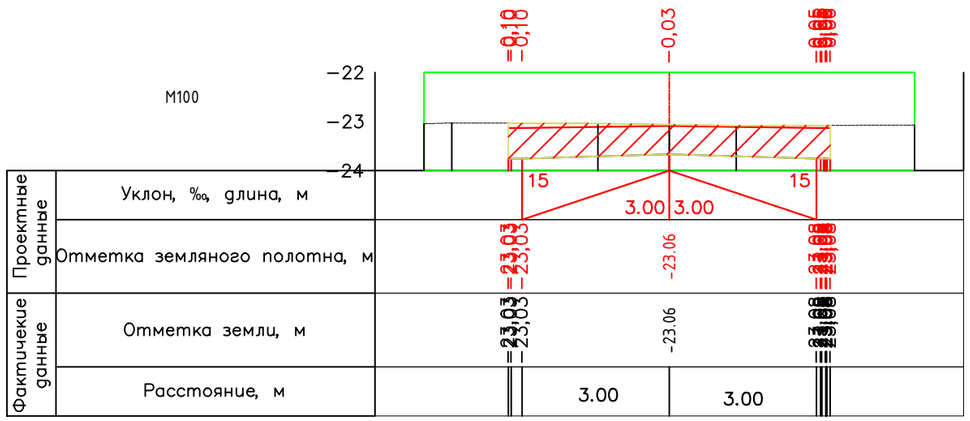

Проектные данные	Уклон, ‰, длина, м			
	Отметка земляного полотна, м	-23,03	-23.06	-23,03
Фактические данные	Отметка земли, м	-23,03	-23.06	-23,03
	Расстояние, м	3.00	3.00	

ПК3+50.00

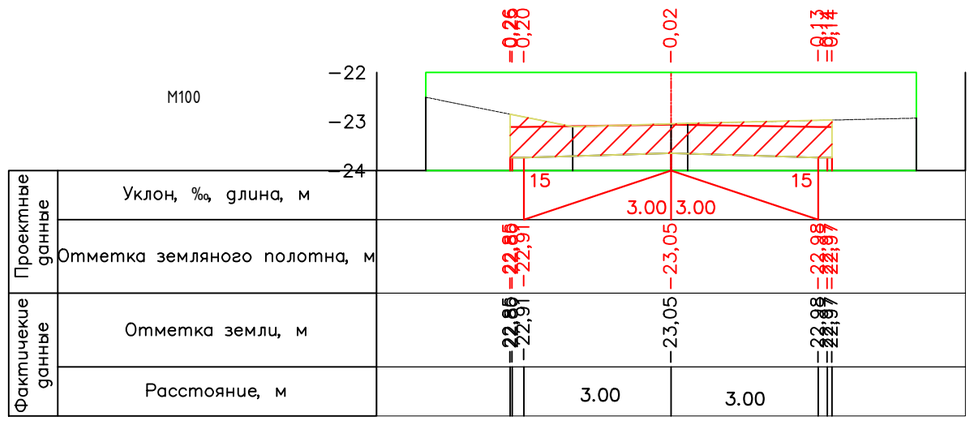

Проектные данные	Уклон, ‰, длина, м			
	Отметка земляного полотна, м	-22,91	-23,05	-22,97
Фактические данные	Отметка земли, м	-22,91	-23,05	-22,97
	Расстояние, м	3.00	3.00	

ПК4+00.00

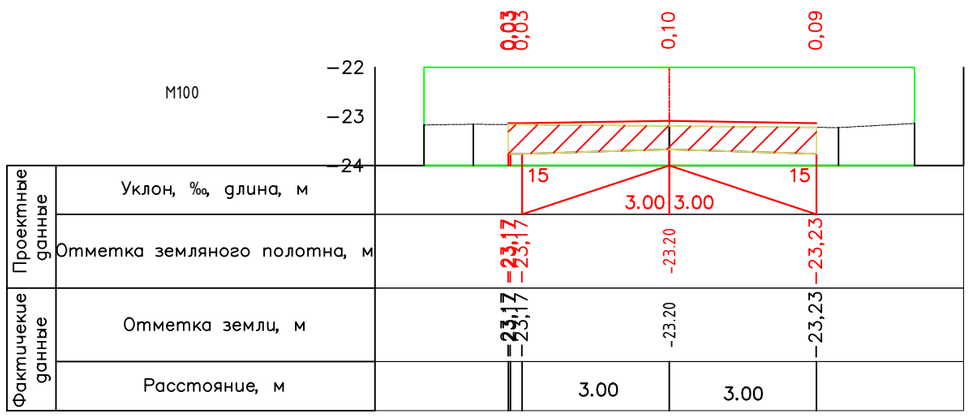

Проектные данные	Уклон, ‰, длина, м			
	Отметка земляного полотна, м	-23,17	-23.20	-23,23
Фактические данные	Отметка земли, м	-23,17	-23.20	-23,23
	Расстояние, м	3.00	3.00	

ПК4+50.00

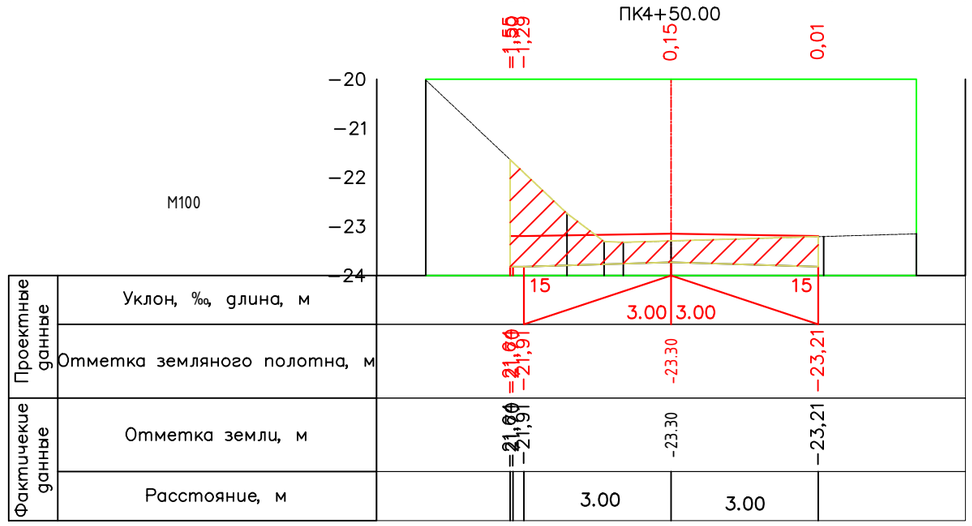

Проектные данные	Уклон, ‰, длина, м			
	Отметка земляного полотна, м	-21,91	-23.30	-23,21
Фактические данные	Отметка земли, м	-21,91	-23.30	-23,21
	Расстояние, м	3.00	3.00	

ПК5+00.00

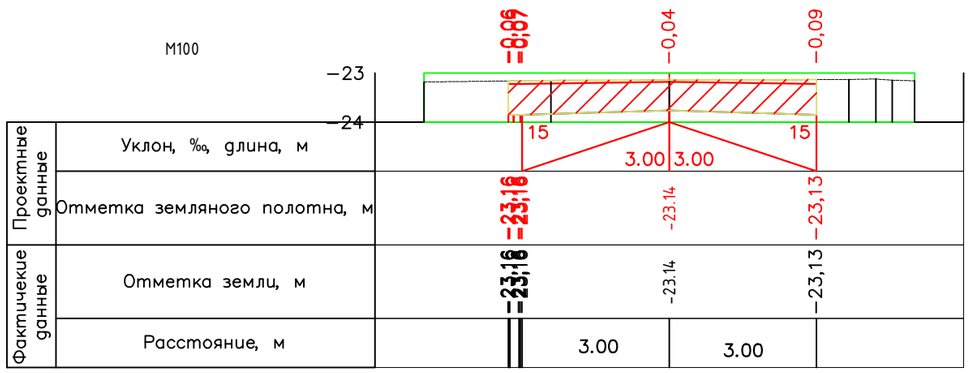

Проектные данные	Уклон, ‰, длина, м			
	Отметка земляного полотна, м	-23,16	-23.14	-23,13
Фактические данные	Отметка земли, м	-23,16	-23.14	-23,13
	Расстояние, м	3.00	3.00	

ПК5+50.00

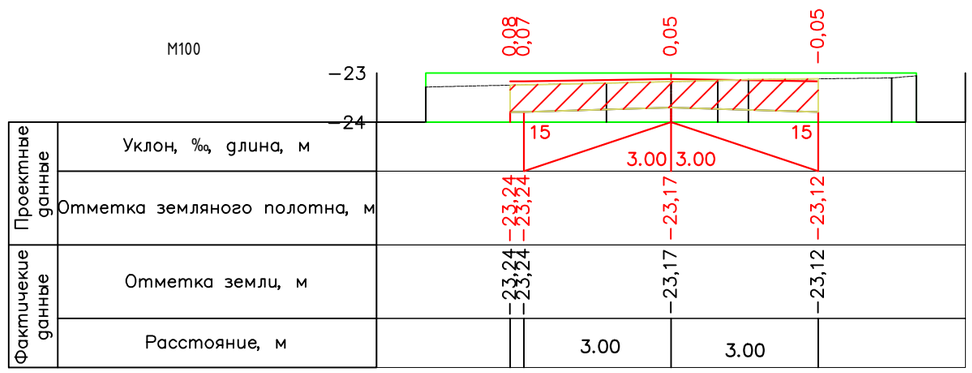

Проектные данные	Уклон, ‰, длина, м			
	Отметка земляного полотна, м	-23,24	-23,17	-23,12
Фактические данные	Отметка земли, м	-23,24	-23,17	-23,12
	Расстояние, м	3.00	3.00	

Взам. инв. №

Подпись и дата

Инв. № подл.

				ул.Тулепова №1 Поперечный профиль М1:100	Лист
Лист	N док.	Подпись	Дата		23

ПК6+00.00

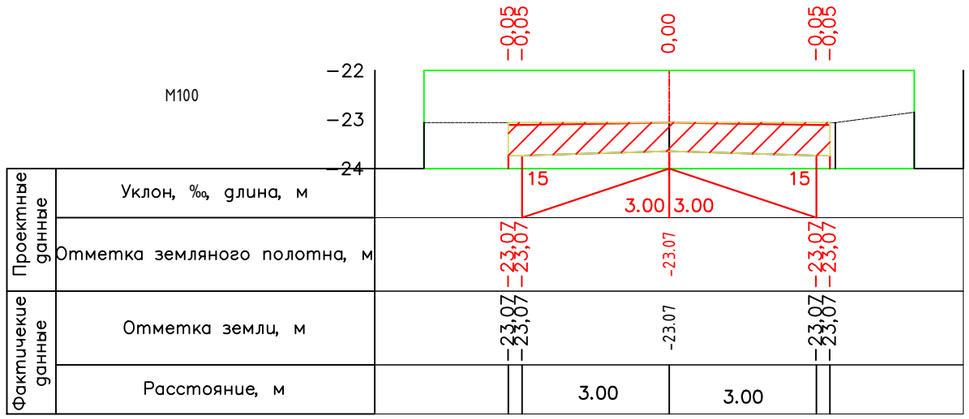

ПК6+50.00

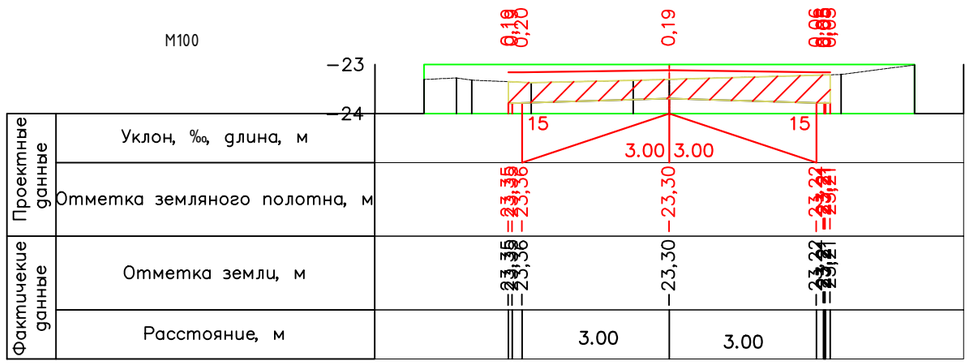

ПК7+50.00

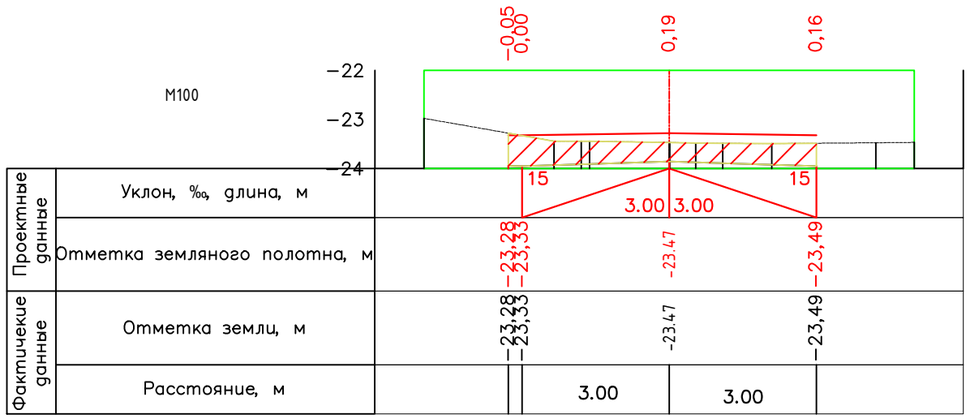

Взам. инв. №

Подпись и дата

Инв. № подл.

				ул.Тулепова №1 Поперечный профиль М1:100	Лист
Лист	N док.	Подпись	Дата		24

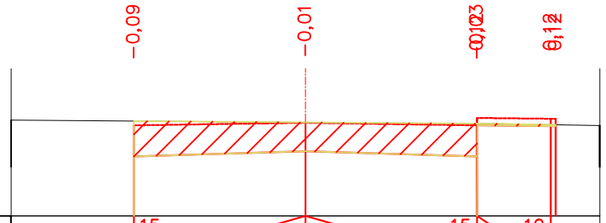

Проектные данные	Уклон, ‰, длина, м	15	3.50 / 3.50	15 / 1.50	10
Проектные данные	Отметка земляного полотна, м	-23,07	-23.10	-23,12	-23,15
Фактические данные	Отметка земли, м	-23,07	-23.10	-23,12	-23,15
Фактические данные	Расстояние, м	3.00	3.00	1.50	

ПК0+50.00

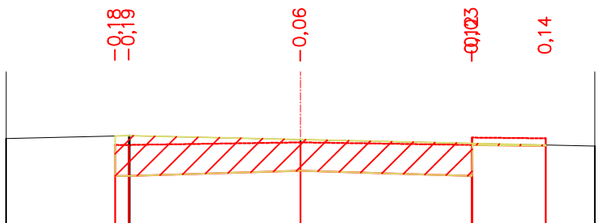

Проектные данные	Уклон, ‰, длина, м	15	3.50 / 3.50	15 / 1.50	10
Проектные данные	Отметка земляного полотна, м	-23,31	-23,38	-23,46	-23,49
Фактические данные	Отметка земли, м	-23,31	-23,38	-23,46	-23,49
Фактические данные	Расстояние, м	3.00	3.00	1.50	

ПК1+50.00

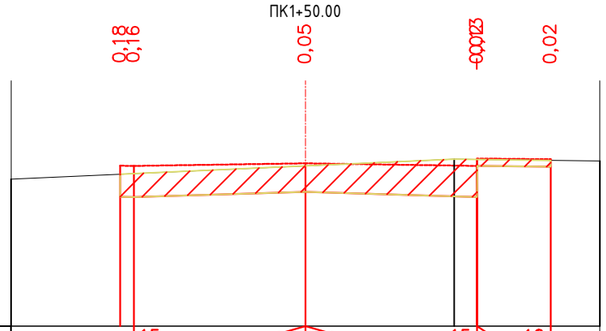

Проектные данные	Уклон, ‰, длина, м	15	3.50 / 3.50	15 / 1.50	10
Проектные данные	Отметка земляного полотна, м	-23,91	-23,74	-23,60	-23,62
Фактические данные	Отметка земли, м	-23,91	-23,74	-23,60	-23,62
Фактические данные	Расстояние, м	3.00	3.00	1.50	

ПК2+50.00

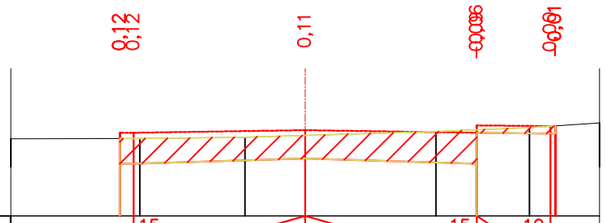

Проектные данные	Уклон, ‰, длина, м	15	3.50 / 3.50	15 / 1.50	10
Проектные данные	Отметка земляного полотна, м	-23,43	-23,36	-23,25	-23,17
Фактические данные	Отметка земли, м	-23,43	-23,36	-23,25	-23,17
Фактические данные	Расстояние, м	3.00	3.00	1.50	

ПК1+00.00

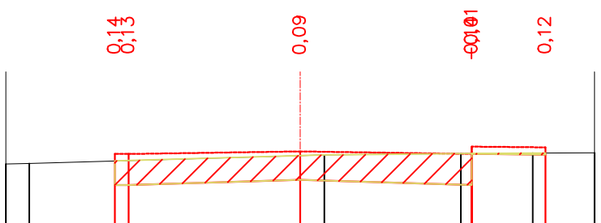

Проектные данные	Уклон, ‰, длина, м	15	3.50 / 3.50	15 / 1.50	10
Проектные данные	Отметка земляного полотна, м	-23,82	-23,71	-23,67	-23,66
Фактические данные	Отметка земли, м	-23,82	-23,71	-23,67	-23,66
Фактические данные	Расстояние, м	3.00	3.00	1.50	

ПК2+00.00

Взам. инв. №

Подпись и дата

Инв. № подл.

Изм.	Кол. уч.	Лист	№ док.	Подп.	Дата
ГИП		Жантурсунов И.			05.25
Выполнил		Субалов Д.			05.25
Проверил		Калиакпаров			05.25
Нормоконтр		Мухаев Б.			05.25

19-26.08.25-ГТ

"Реконструкция автомобильной дороги ул. Акберен в границах ул.Тлендиева, ул.Трумова, и строительство проезда от ул.Тулепова г. Атырау"

Генеральный план и транспорт

Стадия	Лист	Листов
РП	25	

Поперечный профиль М1:100
ул.Тулепова №2

ТОО "Инжиниринг Проект 2050"

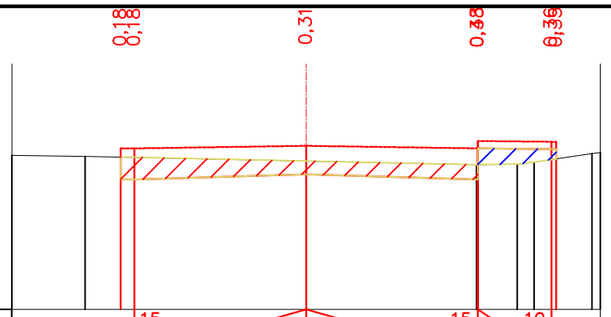

Проектные данные	Уклон, ‰, длина, м	15 / 3.50	15 / 3.50	10 / 1.50	
	Отметка земляного полотна, м	-23,90 / -23,90	-23,98	-24,05	-23,95 / -23,93
Фактические данные	Отметка земли, м	-23,90 / -23,90	-23,98	-24,05	-23,95 / -23,93
	Расстояние, м	3.00	3.00	1.50	

ПК3+00.00

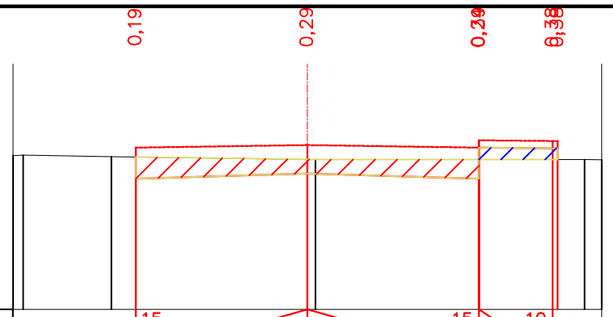

Проектные данные	Уклон, ‰, длина, м	15 / 3.50	15 / 3.50	10 / 1.50	
	Отметка земляного полотна, м	-23,90	-23,94	-23,95	-23,94 / -23,94
Фактические данные	Отметка земли, м	-23,90	-23,94	-23,95	-23,94 / -23,94
	Расстояние, м	3.00	3.00	1.50	

ПК3+50.00

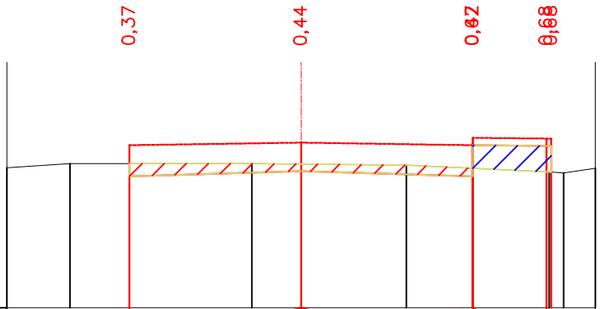

Проектные данные	Уклон, ‰, длина, м	15 / 3.50	15 / 3.50	10 / 1.50	
	Отметка земляного полотна, м	-24,06	-24,07	-24,16	-24,27 / -24,27
Фактические данные	Отметка земли, м	-24,06	-24,07	-24,16	-24,27 / -24,27
	Расстояние, м	3.00	3.00	1.50	

ПК4+00.00

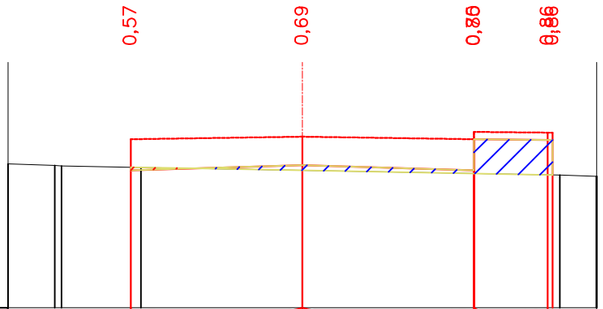

Проектные данные	Уклон, ‰, длина, м	15 / 3.50	15 / 3.50	10 / 1.50	
	Отметка земляного полотна, м	-24,14	-24,20	-24,27	-24,30 / -24,30
Фактические данные	Отметка земли, м	-24,14	-24,20	-24,27	-24,30 / -24,30
	Расстояние, м	3.00	3.00	1.50	

ПК4+50.00

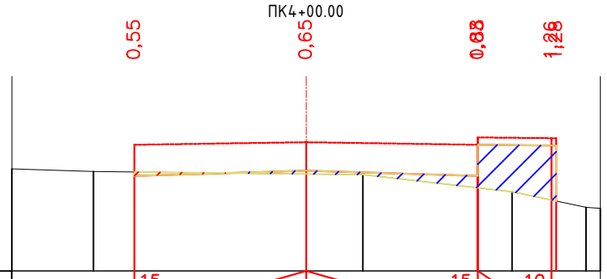

Проектные данные	Уклон, ‰, длина, м	15 / 3.50	15 / 3.50	10 / 1.50	
	Отметка земляного полотна, м	-23,95	-23,99	-24,27	-24,54 / -24,54
Фактические данные	Отметка земли, м	-23,95	-23,99	-24,27	-24,54 / -24,54
	Расстояние, м	3.00	3.00	1.50	

ПК5+00.00

Взам. инв. №

Подпись и дата

Инв. № подл.

				ул.Тулепова №2 Поперечный профиль М1:100	Лист
Лист	N док.	Подпись	Дата		26

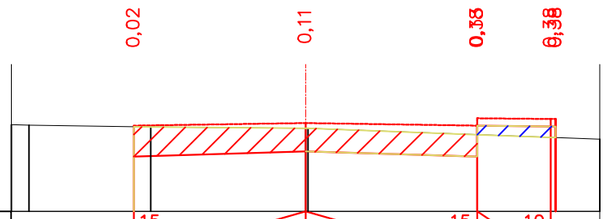

Проектные данные	Уклон, ‰, длина, м				
	Отметка земляного полотна, м	−23,27	−23,30	−23,43	−23,49
Фактические данные	Отметка земли, м	−23,27	−23,30	−23,43	−23,49
	Расстояние, м	3.00	3.00	1.50	

ПК5+50.00

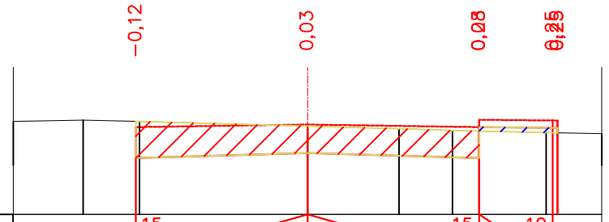

Проектные данные	Уклон, ‰, длина, м				
	Отметка земляного полотна, м	−23,10	−23,20	−23,30	−23,34
Фактические данные	Отметка земли, м	−23,10	−23,20	−23,30	−23,34
	Расстояние, м	3.00	3.00	1.50	

ПК5+80.00

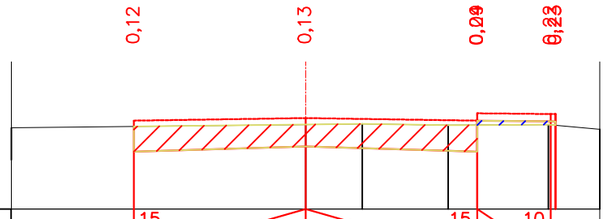

Проектные данные	Уклон, ‰, длина, м				
	Отметка земляного полотна, м	−23,32	−23,28	−23,29	−23,28
Фактические данные	Отметка земли, м	−23,32	−23,28	−23,29	−23,28
	Расстояние, м	3.00	3.00	1.50	

ПК6+00.00

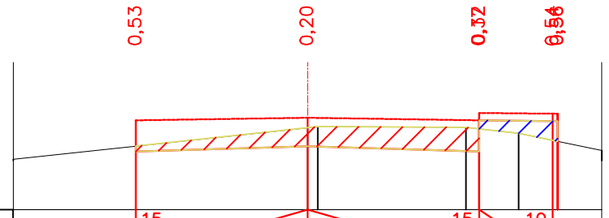

Проектные данные	Уклон, ‰, длина, м				
	Отметка земляного полотна, м	−23,70	−23,33	−23,35	−23,59
Фактические данные	Отметка земли, м	−23,70	−23,33	−23,35	−23,59
	Расстояние, м	3.00	3.00	1.50	

ПК6+20.00

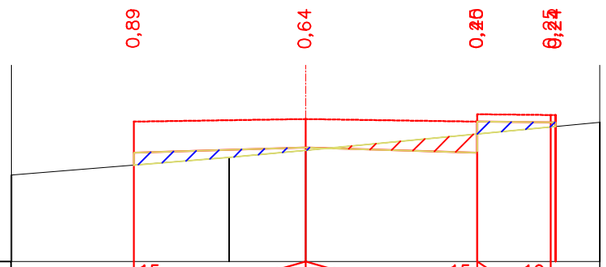

Проектные данные	Уклон, ‰, длина, м				
	Отметка земляного полотна, м	−24,03	−23,73	−23,40	−23,26
Фактические данные	Отметка земли, м	−24,03	−23,73	−23,40	−23,26
	Расстояние, м	3.00	3.00	1.50	

ПК6+50.00

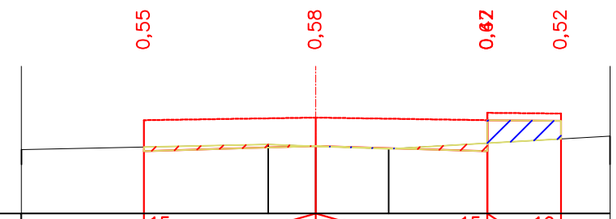

Проектные данные	Уклон, ‰, длина, м				
	Отметка земляного полотна, м	−23,64	−23,63	−23,57	−23,48
Фактические данные	Отметка земли, м	−23,64	−23,63	−23,57	−23,48
	Расстояние, м	3.00	3.00	1.50	

ПК6+99.94

Взам. инв. №

Подпись и дата

Инв. № подл.

				ул.Тулепова №2 Поперечный профиль М1:100	Лист
Лист	N док.	Подпись	Дата		27

ПК0+00.00

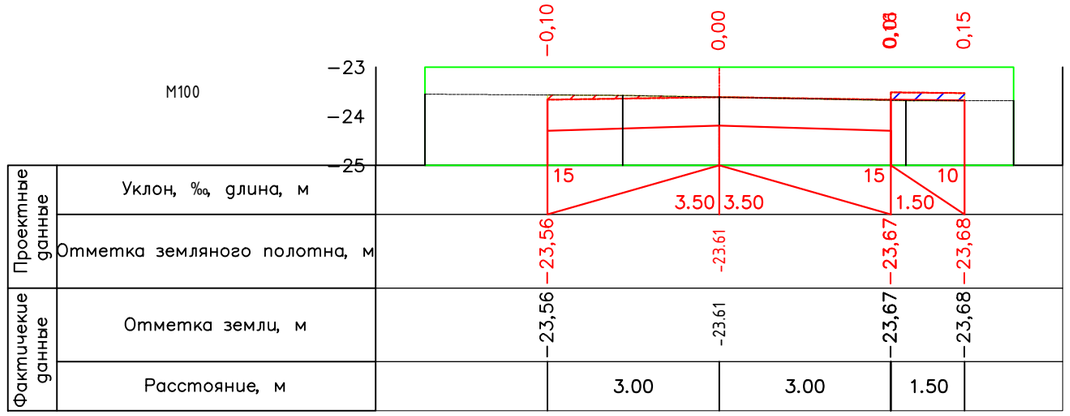

ПК0+50.00

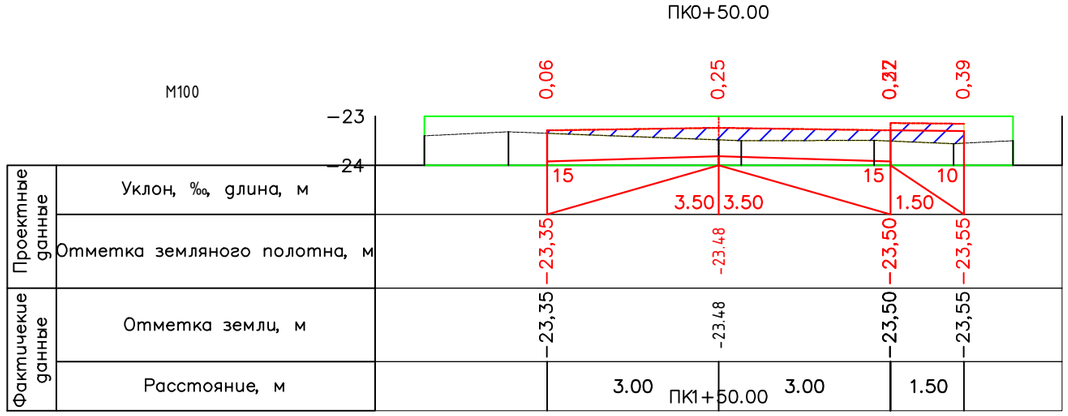

ПК1+00.00

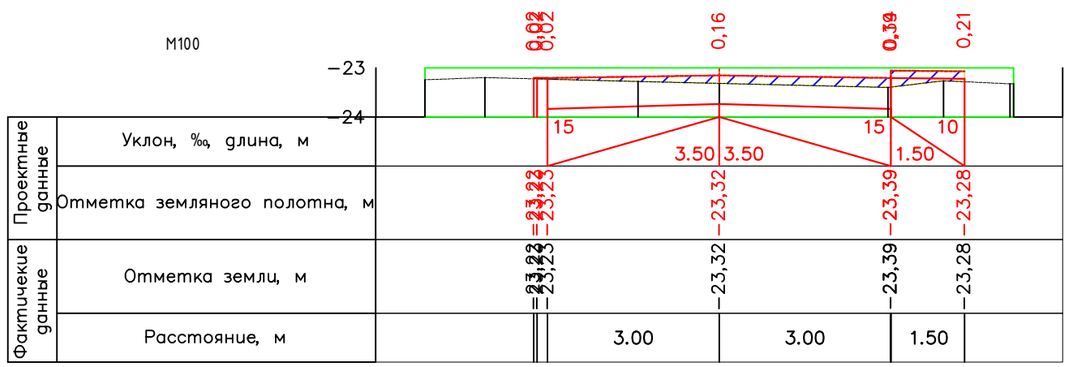

ПК1+50.00

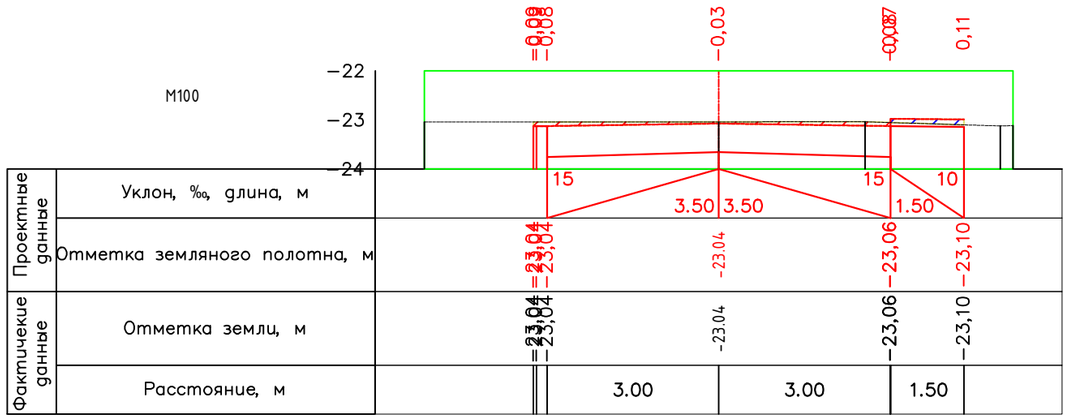

ПК2+00.00

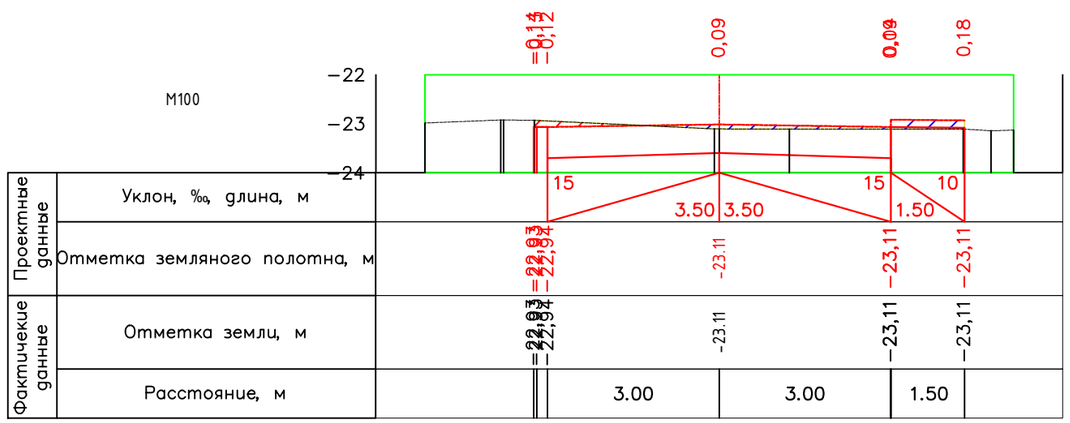

Изм.	Кол. уч.	Лист	№ док.	Подп.	Дата
ГИП		Жантурсунов И.			05.25
Выполнил		Субалов Д.			05.25
Проверил		Калиакпаров			05.25
Нормоконтр		Мухаев Б.			05.25

19-26.08.25-ГТ

"Реконструкция автомобильной дороги ул. Акберен в границах ул.Тлендиева, ул.Трумова, и строительство проезда от ул.Тулепова г. Атырау"

Генеральный план и транспорт

Стадия	Лист	Листов
РП	28	

Поперечный профиль М1:100
ул. Уагапа Трумова и ул.Акберген

ТОО "Инжиниринг Проект 2050"

Взам. инв. №

Подпись и дата

Инв. № подл.

ПК2+40.58

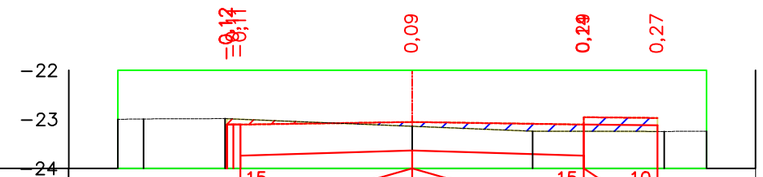

Проектные данные	Уклон, ‰, длина, м	15 / 3.50	15 / 3.50	10 / 1.50
	Отметка земляного полотна, м	−23,24	-23.14	−23,24	−23,25
Фактические данные	Отметка земли, м	−23,24	-23.14	−23,24	−23,25
	Расстояние, м	3.00	3.00	1.50

ПК2+54.02

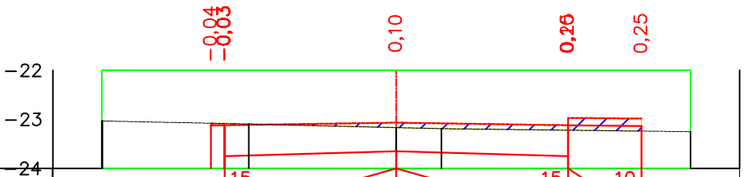

Проектные данные	Уклон, ‰, длина, м	15 / 3.50	15 / 3.50	10 / 1.50
	Отметка земляного полотна, м	−23,22	-23.17	−23,22	−23,24
Фактические данные	Отметка земли, м	−23,22	-23.17	−23,22	−23,24
	Расстояние, м	3.00	3.00	1.50

ПК2+60.00

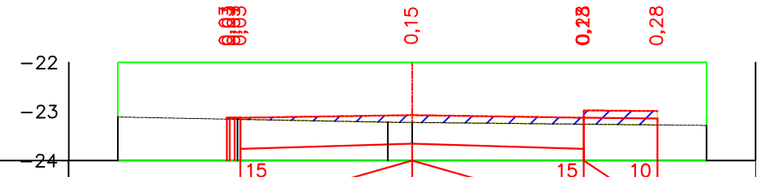

Проектные данные	Уклон, ‰, длина, м	15 / 3.50	15 / 3.50	10 / 1.50
	Отметка земляного полотна, м	−23,26	-23.22	−23,26	−23,27
Фактические данные	Отметка земли, м	−23,26	-23.22	−23,26	−23,27
	Расстояние, м	3.00	3.00	1.50

ПК2+67.46

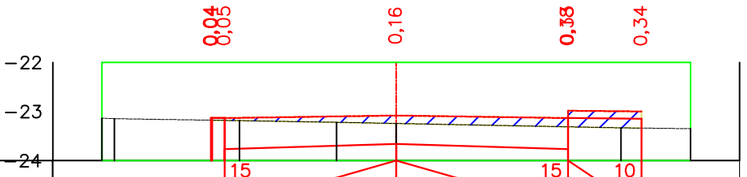

Проектные данные	Уклон, ‰, длина, м	15 / 3.50	15 / 3.50	10 / 1.50
	Отметка земляного полотна, м	−23,24	−23,24	−23,31	−23,34
Фактические данные	Отметка земли, м	−23,24	−23,24	−23,31	−23,34
	Расстояние, м	3.00	3.00	1.50

ПК3+00.00

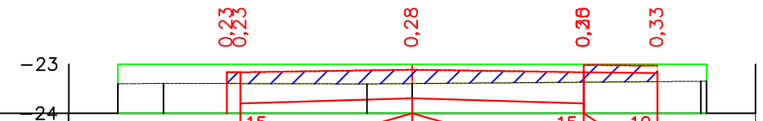

Проектные данные	Уклон, ‰, длина, м	15 / 3.50	15 / 3.50	10 / 1.50
	Отметка земляного полотна, м	−23,37	-23.40	−23,37	−23,36
Фактические данные	Отметка земли, м	−23,37	-23.40	−23,37	−23,36
	Расстояние, м	3.00	3.00	1.50

ПК3+31.66

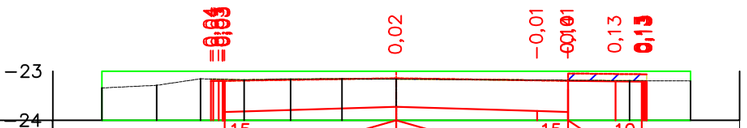

Проектные данные	Уклон, ‰, длина, м	15 / 3.50	15 / 3.50	10 / 1.50
	Отметка земляного полотна, м	−23,18	-23.16	−23,18	−23,19	−23,19
Фактические данные	Отметка земли, м	−23,18	-23.16	−23,18	−23,19	−23,19
	Расстояние, м	3.00	3.00	1.50

Взам. инв. №

Подпись и дата

Инв. № подл.

				ул. Уагапа Трумова и ул. Акберген	Лист
Лист	N док.	Подпись	Дата	Поперечный профиль М1:100	29

ПК3+50.00

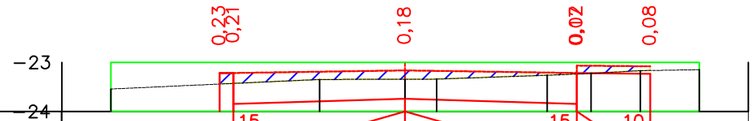

Проектные данные	Уклон, ‰, длина, м				
	Отметка земляного полотна, м	−23,44 −23,43	-23.34	−23,24	−23,17
Фактические данные	Отметка земли, м	−23,44 −23,43	-23.34	−23,24	−23,17
	Расстояние, м	3.00	3.00	1.50	

ПК3+96.52

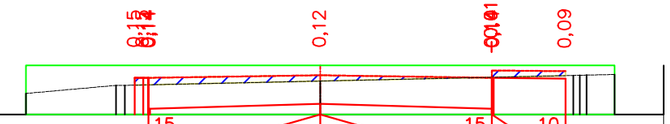

Проектные данные	Уклон, ‰, длина, м				
	Отметка земляного полотна, м	−23,40 −23,40	-23.32	−23,24	−23,21
Фактические данные	Отметка земли, м	−23,40 −23,40	-23.32	−23,24	−23,21
	Расстояние, м	3.00	3.00	1.50	

ПК4+00.00

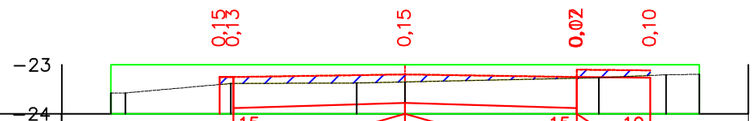

Проектные данные	Уклон, ‰, длина, м				
	Отметка земляного полотна, м	−23,40 −23,38	-23.35	−23,27	−23,22
Фактические данные	Отметка земли, м	−23,40 −23,38	-23.35	−23,27	−23,22
	Расстояние, м	3.00	3.00	1.50	

ПК4+50.00

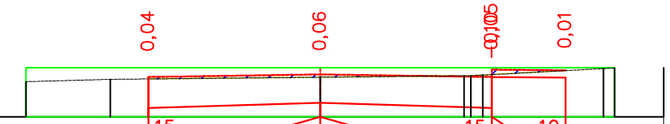

Проектные данные	Уклон, ‰, длина, м				
	Отметка земляного полотна, м	−23,23	-23.19	−23,14	−23,06
Фактические данные	Отметка земли, м	−23,23	-23.19	−23,14	−23,06
	Расстояние, м	3.00	3.00	1.50	

ПК4+60.82

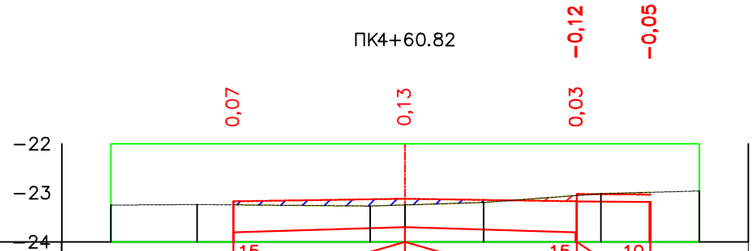

Проектные данные	Уклон, ‰, длина, м				
	Отметка земляного полотна, м	−23,25	-23.25	−23,06	−22,99
Фактические данные	Отметка земли, м	−23,25	-23.25	−23,06	−22,99
	Расстояние, м	3.00	3.00	1.50	

ПК4+85.63

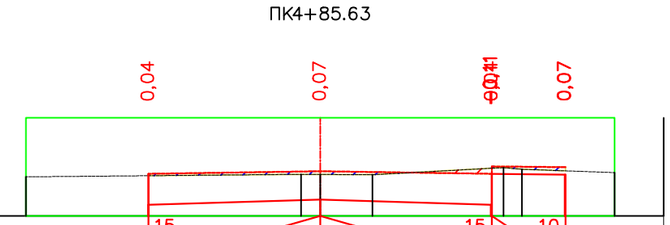

Проектные данные	Уклон, ‰, длина, м				
	Отметка земляного полотна, м	−23,18		−23,03	−23,08
Фактические данные	Отметка земли, м	−23,18	−23,16	−23,03	−23,08
	Расстояние, м	3.00	3.00	1.50	

Взам. инв. №

Подпись и дата

Инв. № подл.

				ул. Уагапа Трумова и ул. Акберген	Лист
Лист	N док	Подпись	Дата	Поперечный профиль М1:100	30

ПК5+00.00

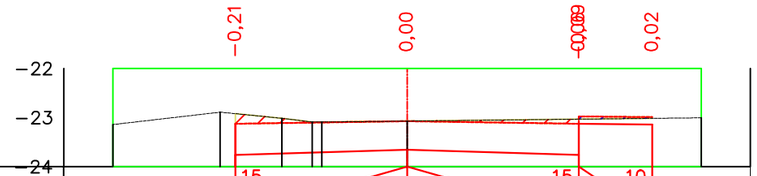

Проектные данные	Уклон, ‰, длина, м				
	Отметка земляного полотна, м	-22,92	-23.07	-23,03	-23,02
Фактические данные	Отметка земли, м	-22,92	-23.07	-23,03	-23,02
	Расстояние, м	3.00	3.00	1.50	

ПК5+50.00

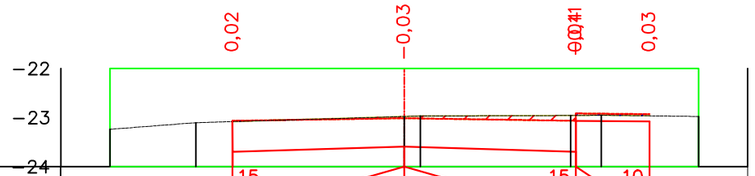

Проектные данные	Уклон, ‰, длина, м				
	Отметка земляного полотна, м	-23,08	-22,98	-22,96	-22,96
Фактические данные	Отметка земли, м	-23,08	-22,98	-22,96	-22,96
	Расстояние, м	3.00	3.00	1.50	

ПК6+00.00

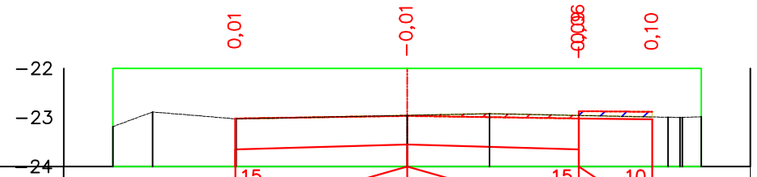

Проектные данные	Уклон, ‰, длина, м				
	Отметка земляного полотна, м	-23,03	-22,96	-22,96	-22,99
Фактические данные	Отметка земли, м	-23,03	-22,96	-22,96	-22,99
	Расстояние, м	3.00	3.00	1.50	

ПК6+49.56

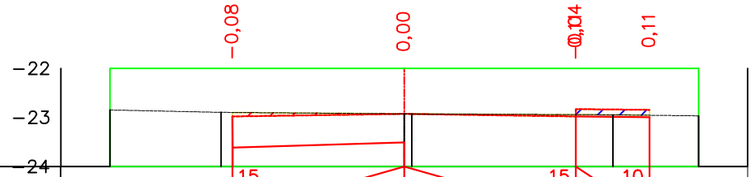

Проектные данные	Уклон, ‰, длина, м				
	Отметка земляного полотна, м	-22,90	-22,93	-22,94	-22,96
Фактические данные	Отметка земли, м	-22,90	-22,93	-22,94	-22,96
	Расстояние, м	3.00	3.00	1.50	

Взам. инв. №

Подпись и дата

Инв. № подл.

				ул. Уагапа Трумова и ул. Акберген Поперечный профиль М1:100	Лист
Лист	N док	Подпись	Дата		31