Утвержден приказом
Министра по инвестициям и развитию
Республики Казахстан
от 24 апреля 2017 года № 234
форма

Акт приемки объекта в эксплуатацию

«26» 08 2025 года

Заказчик **Государственное учреждение «Отдел строительства, архитектуры и градостроительства Каркаралинского района», БИН 180440033687, телефон 87214631306, 100800, Карагандинская область, Каркаралинский район, г.Каркаралинск, улица А.Бокейханова, строение 55**

фамилия, имя, отчество (при его наличии) ИИН, телефон – для физических лиц, наименование организации – для юридических лиц, БИН, телефон, почтовый индекс, область, город, район, населенный пункт, наименование улицы, номер дома/здания (стационарного помещения)

на основании:

Декларации о соответствии (прилагается) **от «20» 05 2025 года Товарищество с ограниченной ответственностью "КазЕвроСтрой" в лице директора Нургалиев Алибек Галиевич, город Астана, район Есиль, улица Әлихан Бөкейхан, дом 10/1, н.п. 1, БИН 050940013378, телефон +7 777 267 9215,**

дата подписания декларации, наименование подрядной (генподрядной) организации, фамилия, имя, отчество (при его наличии) руководителя, юридический адрес, БИН, телефон

Заключения о качестве строительно-монтажных работ (прилагается) **от «20» 05 2025 года, Товарищество с ограниченной ответственностью "Аретмида снаб", в лице эксперта Нурахмет Асет Тлеугабылулы, аттестаты эксперта №KZ37VJE00071117 от 07.12.2021 г., №KZ47VJE00086069 от 05.04.2024 г., №KZ93VJE00086017 от 05.04.2024 г., БИН 181240007517, телефон : 8(701)188-15-25**

дата подписания заключения, наименование организации, фамилия, имя, отчество (при его наличии) экспертов технического надзора, № и дата получения аттестатов, БИН, телефон

Заключения о соответствии выполненных работ проекту (прилагается) **от «21» 05 2025 года, Товарищество с ограниченной ответственностью "Towers PROJECT", в лице эксперта Рысдаулетов Кыдыр Аманбаевич, №KZ84VJE00076285 от 14.09.2022 года, № KZ57VJE00076286 от 14.09.2022 года, БИН 111240011384, телефон +7 777 448 8989,**

дата подписания заключения, наименование организации, фамилия, имя, отчество (при его наличии) экспертов авторского надзора, № и дата получения аттестатов, БИН, телефон

произведя осмотр готовности предъявленного подрядчиком (генеральным подрядчиком) к приемке в эксплуатацию объекта: **«Строительство водопроводных сетей в селе Теректы Каркаралинского района**

Карагандинской области», второй – нормальный, здания и сооружения, не относящиеся к технически сложным объектам

наименование объекта, вид строительства (новое, расширение, реконструкция, техническое перевооружение, модернизация, капитальный ремонт), уровень ответственности, техническая и технологическая сложность объекта

по адресу **Карагандинская область, Каркаралинский район, с.Теректы.**

(область, район, населенный пункт, микрорайон, квартал, улица, номер дома (корпуса)

проверив комплектность исполнительной технической документации, в том числе посредством электронного модуля исполнительной технической документации "__"_____20__ года, дата ознакомления подтверждает что:

1. Строительство объекта осуществлено на основании:

1) правоустанавливающие документы на земельный участок от "28" августа 2019 года № 1/27

документ, подтверждающий наступление юридических фактов (юридических составов), на основании которых возникают, изменяются или прекращаются права на земельный участок, в том числе договоры, решения судов, правовые акты исполнительных органов, свидетельство о праве на наследство, передаточный акт или разделительный баланс при реорганизации негосударственных юридических лиц, владеющих земельным участком на праве собственности или выкупивших право временного возмездного землепользования (аренды).

либо решения о реконструкции (перепланировке, переоборудовании) помещений (отдельных частей) существующих зданий от "___"_____20___года №____;

наименование органа вынесшего решение

2) талона о приеме уведомления о начале строительно-монтажных работ **Государственное учреждение "Управление государственного архитектурно-строительного контроля Карагандинской области" № KZ21REA00385387 от 23.04.2024 года, KZ70REA00433684 от 25.11.2024года.**

наименование органа принявшего уведомление, дата и № принятия талона

3) проекта (проектно-сметной документации) **Товарищество с ограниченной ответственностью "Towers PROJECT", 01-2021**

наименование проектной организации, номер проекта утвержденного(й)

Государственное учреждение «Отдел строительства Каркаралинского района», Рабочий проект, №48-ө от 02.12.2022 года

дата и номер проекта, наименование организации утвердившей (переутвердившей) проект и дата утверждения

2. Строительно-монтажные работы осуществлены в сроки:

начало работ "_____" _____ 202__ **года**;

окончание работ "____" _____ 202__ **года;**

при продолжительности строительства, месяц:

по норме или по проекту организации строительства, месяц: _____;

фактически, месяц: _____;

3. Объект (комплекс) имеет следующие основные технико-экономические показатели (мощность, производительность, производственная площадь, протяженность, вместимость, объем, пропускная способность, провозная

способность, число рабочих мест и тому подобное, заполняется по всем объектам (кроме жилых домов) в единицах измерения соответственно целевой продукции или основным видам услуг):

Мощность, производительность и так далее	Единица измерения	По проекту		Фактически	
		общая (с учетом ранее принятых)	в том числе пускового комплекса или очереди	общая (с учетом ранее принятых)	в том числе пуско-вого ком-плекса или очереди
КТПН	подст	1		1	
ДЭС	шт	1		1	
Укладка трубопроводов ПЭ д110 мм	км	12,56		9,537	
Пожарные гидранты	шт	51		32	
Скважины	шт	2		2	
Водонапорная башня 50 м³	шт	1		1	

Выпуск продукции (оказания услуг), предусмотренной проектом в объеме, соответствующем нормам освоения проектных мощностей в начальный период_____;

факт начала выпуска продукции с указанием объема

Жилой дом имеет следующие показатели:

Показатели	Единица измерения	По проекту	Фактически
Общая площадь	метр в квадрате (далее – м^2)		
Число этажей	Этаж		
Общий строительный объем	метр в кубе (далее – м^3)		
В том числе подземной части	м^3		
Площадь встроенных, встроенно- пристроенных и пристроенных помещений	м^2		

Показатели	По проекту			Фактически		
	число квартир	площадь квартир, м2		число квартир	площадь квартир, м2	
		общая	Жилая		общая	жилая
Всего квартир, в том числе: однокомнатных двухкомнатных трехкомнатных четырехкомнатных и более						

4. Технологические и архитектурно-строительные решения по объекту характеризуются следующими данными:

Обоснование и выбор системы водоснабжения

Описание принятых проектных решений

Объектами водоснабжения с. Теректі являются население поселка, коммунально-бытовые и общественные здания, в личном пользовании.

Система водоснабжения с.Теректі объединенная, хозяйственно-питьевая, производственная и противопожарная.

По степени обеспеченности подачи воды потребителям система относится к III категории.

Расход воды на одного человека принят 100 л/сутки, при одноэтажной застройке.

Для обеспечения необходимого суточного расхода воды, проектом предусмотрены, водозаборные сооружения.

Число жителей населенного пункта - 1500 человек

Источником водоснабжения являются подземные воды.

В состав водозабора для водоснабжения с. Теректи входит следующие сооружения:

- подземная насосная станция 1-го подъема -2шт;
- водонапорная башня на 50 м³.

Источник водоснабжения

Источником водоснабжения являются водозаборные, водопроводные сооружения на которых располагается одна рабочая и одна проектируемая две скважины (1рабочии.1резерв.).

Скважины оборудован насосами: Wilo TWI6.18-10-C (1раб.+ 1рез. и 1 на складе.) Q–10 м³/ч, H –80 м N – 5,5 кВт T

краткие технические характеристики по особенностям его размещения, по основным материалам и конструкциям, инженерному и технологическому оборудованию

5. На объекте установлено предусмотренное проектом оборудование в количестве согласно актам о его приемке после индивидуального испытания и комплексного опробования;

6. Наружные инженерные коммуникации (холодное и горячее водоснабжение, канализация, теплоснабжение, газоснабжение, электроснабжение и связь) обеспечивают нормальную эксплуатацию объекта (здания, сооружения, помещения) и приняты городскими эксплуатационными организациями;

7. Сметная стоимость по утвержденному проекту (проектной-сметной документации):

всего 527 424,149 тысяч тенге, в том числе строительно-монтажных работ 388 787,274 тысяч тенге, оборудования, инструмента и инвентаря 28 720,49 тысяч тенге;

8. Сметная стоимость основных фондов, принимаемых в эксплуатацию 481 356,505 тысяч тенге, в том числе: стоимость строительно-монтажных работ 402 635,644 тысяч тенге; стоимость оборудования, инструмента и инвентаря 27 146,95 тысяч тенге;

9. Доля местного содержания предусмотрена в проектно-сметной документации _____ % и фактически применено _____ % (на объектах, финансируемых за счет государственных инвестиций и средств квазигосударственного сектора);

10. Класс энергоэффективности здания _____;

11. Объект построен в соответствии с утвержденным проектом (проектно-сметной документацией) и требованиями государственных нормативных документов в области архитектуры, градостроительства и строительства.

РЕШИЛ: «Строительство водопроводных сетей в селе Теректы Каркаралинского района Карагандинской области»

наименование объекта (комплекса)

ПРИНЯТЬ В ЭКСПЛУАТАЦИЮ.

Заказчик

Руководитель Садуакасов Мейрлан Темирханович _____.

фамилия, имя, отчество (при его наличии), подпись руководителя

Место печати (при наличии)

Технический надзор:

1) аттестованный (-ые) эксперт (-ы) _____.

(фамилия, имя, отчество (при его наличии) эксперта, специализация аттестата, подпись, дата

Место печати (при наличии)

2) аккредитованная организация

Товарищество с ограниченной ответственностью "Аретмида снаб", в лице директора Нурахмет Асет Тлеугабылулы _____ 20.05.2025г

(наименование организации) имеющей в своем составе аттестованного (-ых) эксперта (-ов), фамилия, имя, отчество (при его наличии) руководителя, подпись, дата

Место печати (при наличии)

эксперт Нурахмет Асет Тлеугабылулы, аттестаты эксперта №KZ37VJE00071117 от 07.12.2021 г., по специализации: По объектам второго и третьего уровней ответственности – в части инженерных сетей; № KZ47VJE00086069 от 05.04.2024 г., по специализации: По объектам второго и третьего уровней ответственности – в части технологического оборудования; №KZ93VJE00086017 от 05.04.2024 г., по специализации: По объектам второго и третьего уровней ответственности – в части несущих и ограждающих конструкций _____ 20.05.2025г

(фамилия, имя, отчество (при его наличии) эксперта, специализация аттестата,

подпись, дата

Место печати (при наличии)

Авторский надзор:

1) разработчик проекта

Товарищество с ограниченной ответственностью "Towers PROJECT", в лице директора Рысдаулетов Кыдыр Аманбаевич _____,

(наименование организации, фамилия, имя, отчество (при его наличии), должность),

подпись, дата

Место печати (при наличии)

2) организация

Товарищество с ограниченной ответственностью "Towers PROJECT", в лице директора Рысдаулетов Кыдыр Аманбаевич _____.

(наименование организации) имеющей в своем составе аттестованного (-ых) эксперта (-ов),

фамилия, имя, отчество (при его наличии) руководителя, подпись, дата

Место печати (при наличии)

эксперт Рысдаулетов Кыдыр Аманбаевич, аттестаты: №KZ57VJE00076286 от 14.09.2022 г., по специализации: Инженерные сети и системы (по видам инженерных сетей и систем); №KZ84VJE00076285 от 14.09.2022 г., по специализации: По объектам второго и третьего уровней ответственности – в части архитектуры _____.

(фамилия, имя, отчество (при его наличии) эксперта, специализация аттестата), подпись, дата

Место печати (при наличии)

3) аттестованный (-ые) эксперт (-ы)_____.

(фамилия, имя, отчество (при его наличии) эксперта, специализация аттестата), подпись, дата

Место печати (при наличии)

Подрядчик (генеральный подрядчик)

Директор Нургалиев Алибек Галиевич _____.

фамилия, имя, отчество (при его наличии), подпись руководителя

Место печати (при наличии)

Приложение 3 к акту приемки
объекта в эксплуатацию
форма

Технические характеристики объекта (линии электропередач)

№ п/п	Наименование	Единица измерения	Количество
1	2	3	4
1	Воздушные ЛЭП низкого напряжения …	киломерт (далее – км)	
2	Воздушные ЛЭП Высокого напряжения 10 кВ	км	1,81
3	Кабельные ЛЭП низкого напряжения …0,4 кВ	км	2,14
4	Кабельные ЛЭП высокого напряжения…10кВ	км	0,03
5	Площадь опор	м2	
6	Опоры:		
	1) металлические	штук (далее – шт)	
	2) деревянные с деревянными приставками	шт	
	3) деревянные с железобетонными приставками	шт	
	4) железобетонные	шт	31
	5) тросовые подвесы	шт	
7	Провода:		
	1) медные	км	
	2) алюминиевые СИП 3-1х50	км	5,43
	3) сталеалюминиевые	км	
8	Кронштейны для светильников:		
	1) железобетонные	шт	
	2) металлические	шт	

9	Арматура уличного освещения:		
	1) светильники с лампами накаливания	шт	
	2) светильники с ртутными лампами	шт	
	3) светильники с люминесцетными лампами	шт	
10	Кабели:		
	1) марки.. АСБл 3х50 напряжением...10кВ	км	0,048
	2) марки.. АВБбШв 4х4 напряжением...0,4кВ	км	0,035
	2) марки.. АВБбШв 4х25 напряжением...0,4кВ	км	0,03
11	Муфты соединительные...	шт	5
12	Муфты концевые	шт	9
13	Контуры заземления	шт	28
14	Устройства грозозащиты	шт	
15	Дорожные покрытия кабельных сетей:		
	1) асфальтобетонные	м 2	
	2) булыжные	м 2	
	3) тротуары	м 2	

Заказчик

__Садуакасов Мейрлан Темирханович _____

фамилия, имя, отчество (при его наличии), подпись руководителя

Место печати (при наличии)

Авторский надзор

__Рысдаулетов Кыдыр Аманбаевич_____

фамилия, имя, отчество (при его наличии), подпись эксперта

Место печати (при наличии)

Приложение 13 к акту приемки
объекта в эксплуатацию
форма

Технические характеристики объекта (сети, водоводы, коллекторы и тому подобное)

№ п/п	Наименование	Единицы измерения	Количество, протяженность	Примечание
1	2	3	4	5
Водопровод				
1	Водоводы (общая протяженность)	м		
	1) из стальных труб	м		
	2) из чугунных труб	м		
	3) из асбестоцементных труб	м		
	4) из железобетонных труб	м		
	5) из полиэтиленовых труб Ø75 мм	м	1986	
2	Распределительная сеть (общая протяженность)	м	70	
	1) из стальных труб	м		
	2) из чугунных труб	м		
	3) из асбестоцементных труб	м		
	4) из полиэтиленовых труб Ø110 мм из полиэтиленовых труб Ø25 мм	м	9537 7789	
	5)	м		
3	Прочие устройства			
	Смотровой колодец	шт	76	
	Задвижка d- 100	шт	37	
	" d- 63	шт	3	
	" d-	шт		
	Вентили d-	шт		

	" d-	шт		
	" d-	шт		
	Кран d- 25 мм	шт	144	
	" d-	шт		
	" d-	шт		
	Гидрант	шт	32	
	Водопроводный ввод	шт	144	
	Водоразборная колонка	шт		
	Стальной футляр	шт	1	
	Питьевой фонтанчик	шт		
Канализация				
1	Коллекторы (общая протяженность)	м		
	1) из керамических труб	м		
	2) из чугунных труб	м		
	3) из бетонных труб	м		
	4) из асбестоцементных труб	м		
	5) из железобетонных труб	м		
	6)	м		
	7)	м		
2	Канализационная сеть (общая протяженность)	м		
	1) из керамических труб	м		
	2) из чугунных труб	м		

	3) из бетонных труб	м		
	4) из асбестоцементных труб	м		
	5) из железобетонных труб	м		
	6)	м		
3	Прочие устройства			
	Смотровой колодец	шт		
	Выпуск	шт		

Горизонтальный разрез колодца	Вертикальный разрез колодца
Масштаб __1:70____	Масштаб ___1:70___

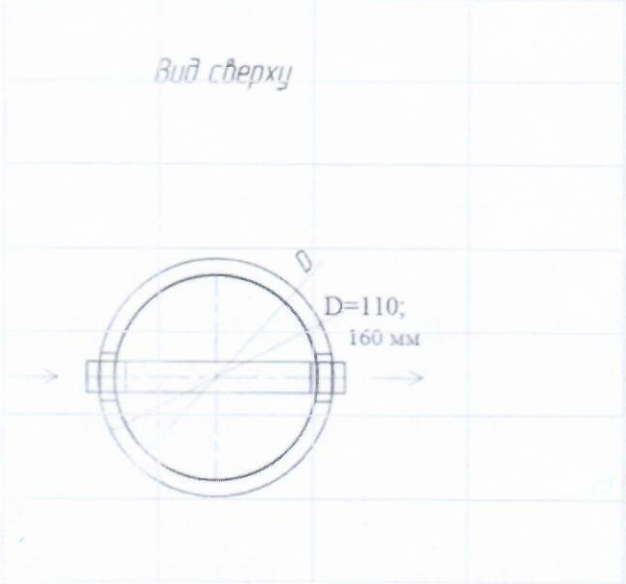

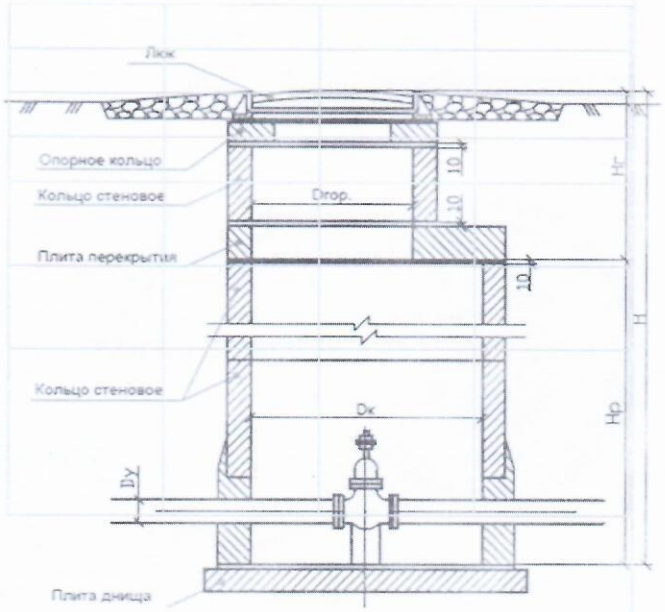

Спецификация

№ п/п	Наименование	Марка	Материал	Диаметр (мм) (размеры)	Количество	Примечание
1-75	В-1-75		ж/б	Ø1500 Ø2000	75 1	

Схема привязки колодца к постоянным точкам-ориентирам

Заказчик

Садуакасов Мейрлан Темирханович _____

фамилия, имя, отчество (при его наличии), подпись руководителя

Место печати (при наличии)

Авторский надзор

__ Рысдаулетов Кыдыр Аманбаевич _____

фамилия, имя, отчество (при его наличии), подпись эксперта

Место печати (при наличии)

«ЖМТ» АЖ ЕНГІЗІЛДІ
Орындаушы
Марат А.М.
(Т.А.Ә., қолы)
Күні 2025 ж.« 22 » 08

Нөмірленген 12 бет
(он екі) тігілген
«Қарқаралы ауданының құрылыс, сәулет және қала құрылысы бөлімі» ММ сәулет және қала құрылысы сектірының бас маманы
Т.М.Фазылкәрім

«ҚАРҚАРАЛЫ АУДАНЫНЫҢ ҚҰРЫЛЫС, СӘУЛЕТ ЖӘНЕ ҚАЛА ҚҰРЫЛЫСЫ БӨЛІМІ» ММ
ТІРКЕУ / ЗАРЕГИСТРИРОВАНО
ГУ «ОТДЕЛ СТРОИТЕЛЬСТВА, АРХИТЕКТУРЫ И ГРАДОСТРОИТЕЛЬСТВА КАРКАРАЛИНСКОГО РАЙОНА»
№ 84
2025 ж. « 21 » 08
Қолы Фазылкәрім Т.М