ТОО " TREU **"**
РК, город Атырау
ул. Махамбета, дом 116Е
тел. 8 (7122) 321397
info@treu.kz

" TREU **" ЖШС-і**
ҚР, Атырау қаласы
Махамбет көшесі,116Е
тел. 8 (7122) 321397
info@treu.kz

Строительство спортивной площадки на улице Б.Аймагамбетова в поселке Доссор Макатского района

Том 3

09-24-АС

г. Атырау 2024г.

ТОО " TREU "
Государственная лицензия №22001402 от 26 января 2022 года

Строительство спортивной площадки на улице Б.Аймагамбетова в поселке Доссор Макатского района

09-24-АС

Объект № 09-24
Экз._____

ГИП **Табылдиев К.М.**

Директор **Инсенбаев А.Р**

г. Атырау 2024г

Ведомость рабочих чертежей основного комплекта ГП

Лист	Наименование	Примечание
1	Общие данные	
2	Панель ограждения ПО-1, ПО-2.	
3	Панели П-1, П-2	
4	Калитка К-1	
5	Панели П-3, П-4;	
6	Калитка К-2	

Исходные данные

Проект разработан на основании задания на проектирование выданного заказчиком
Площадка под проектируемый объект расположена по адресу: Атырауская обл., Макатский район, с.Доссор, ул. Б.Аймагамбетова по СП РК 2.04-01-2017 относится к IV Г климатическому району со следующими природно-климатическими характиристиками:

Температура воздуха наиболее холодной пятидневки	- 27,3/ 24,9°С
Нормативная снеговая нагрузка	- 50 кг/м^2
Нормативная ветровая нагрузка	- 38 кг/м^2
Средняя скорость ветра, м/с	- 5,8 м/сек
Грунтовые воды вскрыты на глубине	- 1,70 м
нормативная глубина промерзания для суглинков и глин	- 0,915 м
Нормативная глубина проникновения нулевой изотермы	- 1,50 м
Сейсмичность	- 5 баллов.

Технические решения принятые в рабочих чертежах, соответствуют государственным нормативным требованиям (государственным нормативам и межгосударственным нормативам, действующим в Республике Казахстан), требованиям экологических, санитарно-гигиеничных, противопожарных и других норм, действующих на территории Республики Казахстан и обеспечивают безопасную для жизни и здоровья людей эксплуатацию объекта при соблюдении предусмотренных рабочими чертежами мероприятий.

Главный инженер проекта /Табылдиев К./

Архитектурно-планировочные и конструктивные решения

Ограждение футбольного поля

Ограждение предусмотрено из сетки рябици и арматурной стали по металлическому каркасу огрунтованому и окрашенному в 2 слоя.
Каркас предусмотрен из уголков по ГОСТ 8509-93.
Стойки из трубы по ГОСТ 30245-2012
Фундаменты под ограды монолитные железобетонные

Объемно-планировочные показатели:
Проектируемая территория 0,29га.
Площадка для игры в волейбола 571,14м2
Детская игровая площадка 1069,46м2
Площадь для игры в баскетбол 449,4м2

Поверх ограждения предусмотрена заградительная сетка с размером ячейки 100х100 мм. Закрепление сетки проводится каждые 300 мм с помощью крючков из пруток установленных на ограждении.

Антикоррозийные мероприятия

На основании инженерно-геологических изысканий по грунтовым условиям и СН РК 2.01-01-2013 "Защита строительных конструкций от коррозии" все сборные железобетонные и бетонные элементы нулевого цикла должны изготавливаться из бетона по водонепроницаемости W6 на сульфатостойких цементах по ГОСТ 22266-2013 с последующим нанесением на все поверхности, соприкасающимися с грунтом с отм. 0,000 и ниже битумной окраски наносимой в 2 слоя в заводских условиях. Марка бетона всех железобетонных конструкций по морозостойкости должна быть F100.

Противопожарные мероприятия

Противопожарные мероприятия выполнены в соответствии со СП РК 2.02-101-2022 «Пожарная безопасность зданий и сооружений» (с изменениями от 24.10.2023г.),

Все поверхности металлоконструкций покрываются антикоррозийным составом согласно требованиям СН РК 2.01-01-2013 «Защита строительных конструкций от коррозии» и огнестойкой краской (степень огнестойкости II по СН РК 2.02-01-2014 «Пожарная безопасность зданий и сооружений»).

- Защиту строительных конструкций производить в соответствии со СН РК 2.01-01-2013 в два слоя эмалью ПФ 133 по одному слою грунтовки ГФ-021.
- Окрасочные работы вести в соответствии с правилами производства работ согласно СН РК 2.01-01-2013.
- Перед нанесением защитных покрытий поверхности стальных конструкций должны быть очищены до степени 3 в соответствии с требованиями ГОСТ 9.402-80*.
- Качество лакокрасочных покрытий по внешнему виду должно соответствовать показателям V класса ГОСТ 9.402-80*.
- Защиту монтажных соединений осуществлять эмалью ПФ 115 в два слоя по 1 слою грунта ВЛ-02 ГОСТ 112707-77.

Взам. инв. N	Подп. и дата	Инв. N подл.

Изм.	Кол.	Лист	N док.	Подпись	Дата	09-24-АС		
						Строительство спортивной площадки на улице Б.Аймагамбетова в поселке Доссор Макатского района		
Разраб.		Косбаева				Архитектурно-строительные решения	Стадия	Лист	Листов
ГИП		Табылдиев					РП	1	6
Проверил		Султанова				Общие данные	ТОО "TREU"		

Формат А3

Панель ограждения ПО-1. М1:25

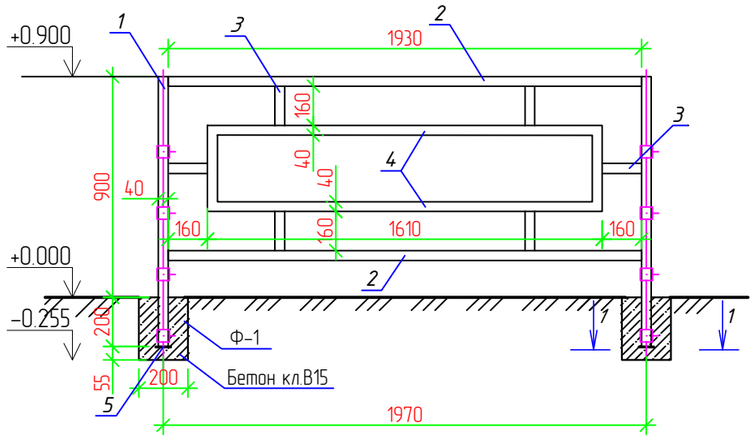

Панель ограждения ПО-2. М1:25

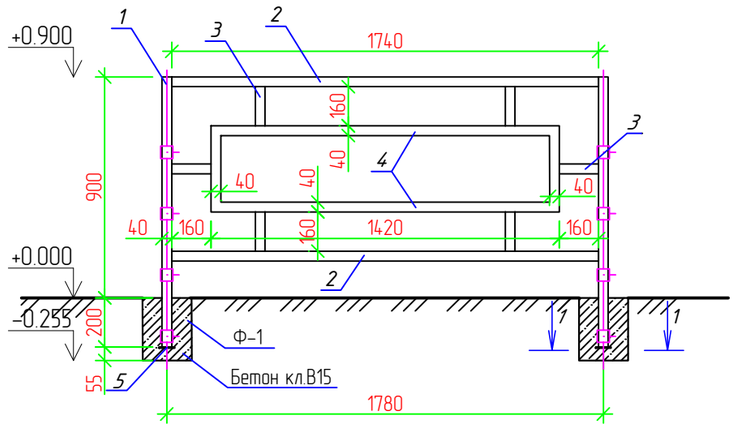

Разрез 1-1
М1:10

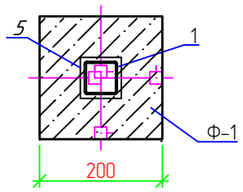

Примечания

1. Сварку выполнять электродами типа Э42А ГОСТ 9467-75.
Типы сварных швов принимать по ГОСТ 5264-80.
После сварочных работ сварные швы очистить от шлака и огрунтовать.
2. Все стальные конструкции окрасить эмалью ПФ 133 за 2 раза по грунтовке ГФ-021 общая толщина покрытия не менее 50мкр. Перед окраской металлоконструкции необходимо очистить от ржавчины, окалины.

Спецификация панель ограждения ПО-1 и фундамента

Поз.	Обозначение	Наименование	Кол.	Масса ед., кг	Приме-чание
Ф-1		Фундамент Ф-1	100		
		Бетон кл. С12/15, F150, W8		0,102м^3	1,02м^3
ПО-1		Панель ограждения ПО-1	74		34,73
1	ГОСТ 13663-86 214-205-0102-0060	□60х60х3,5 L=1155мм	2	6,04	13,95
2	ГОСТ 13663-86 214-205-0102-0021	□40х40х2,0 L=1930мм	2	2,33	9
3	ГОСТ 13663-86 214-205-0102-0021	□40х40х2,0 L=160мм	6	0,37	2,22
4	ГОСТ 13663-86 214-205-0102-0021	□40х40х2,0 L=3760мм	1	2,33	8,76
5	ГОСТ 535-2005 214-208-0103-0011	Полоса – 100х100х5,0	2	0,40	0,80
		Материал:	74		
	СТ РК ГОСТ Р 51693-2003 236-203-0110	Эмаль ПФ133 за 2раза		2,4м^2	177,6м^2
	СТ РК ГОСТ Р 51691-2003 236-101-0107	Грунтовка ГФ-021 за 1 раз		1,2м^2	88,8м^2

Спецификация панель ограждения ПО-2

Поз.	Обозначение	Наименование	Кол.	Масса ед., кг	Приме-чание
ПО-2		Панель ограждения ПО-2	20		26,42
1	ГОСТ 13663-86 214-205-0102-0060	□60х60х3,5 L=1155мм	2	6,04	13,95
2	ГОСТ 13663-86 214-205-0102-0021	□40х40х2,0 L=1740мм	2	2,33	8,1
3	ГОСТ 13663-86 214-205-0102-0021	□40х40х2,0 L=160мм	6	0,37	2,22
4	ГОСТ 13663-86 214-205-0102-0021	□40х40х2,0 L=3380мм	1	2,33	7,87
5	ГОСТ 535-2005 214-208-0103-0011	Полоса – 100х100х5,0	2	0,40	0,80
		Материал:	20		
	СТ РК ГОСТ Р 51693-2003 236-203-0110	Эмаль ПФ133 за 2раза		2,4м^2	48м^2
	СТ РК ГОСТ Р 51691-2003 236-101-0107	Грунтовка ГФ-021 за 1 раз		1,2м^2	24м^2

Изм.	Кол.	Лист	N док.	Подпись	Дата	09-24-АС		
						Строительство спортивной площадки на улице Б.Аймагамбетова в поселке Доссор Макатского района		
Разраб.		Косбаева				Архитектурно-строительные решения	Стадия	Лист	Листов
ГИП		Табылдиев					РП	2	6
Проверил		Султанова				Панель ограждения ПО-1, ПО-2.	ТОО "TREU"		

Взам. инв. N

Подп. и дата

Инв. N подл.

Формат А3

Вид А. М1:50.

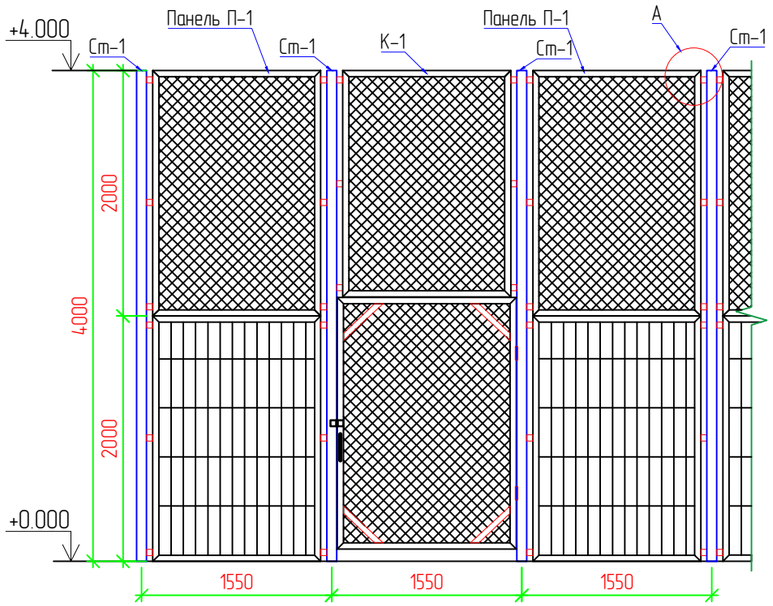

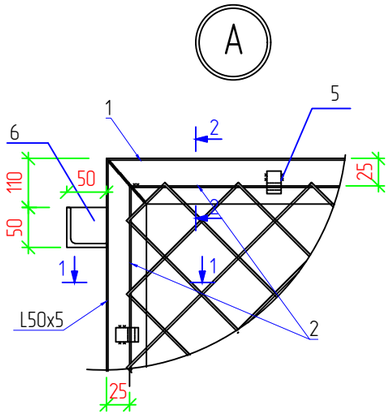

Панель П-1. М1:50

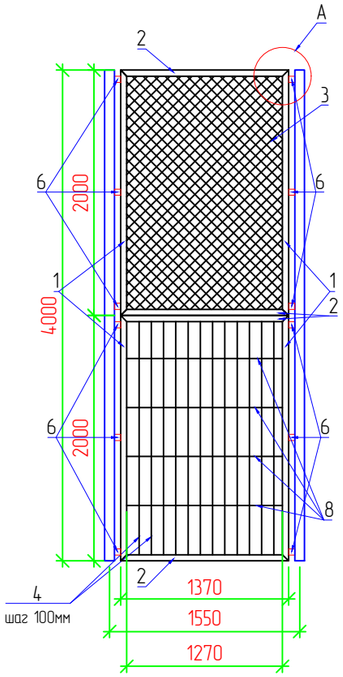

Панель П-2. М1:50

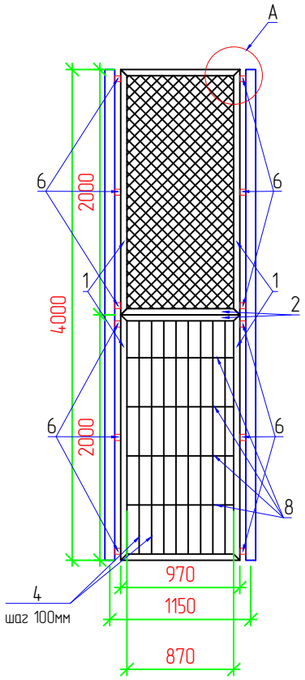

Спецификация панели

Поз.	Обозначение	Наименование	Кол.	Масса ед., кг	Приме-чание
П-1		Панель П-1 /1550х4000h/	65		89,5
1	ГОСТ 8509-93 214-201-0102-0010	L 50х5 ГОСТ 8509-93 / С 235 ГОСТ 27772-2015 L=2000мм	4	3,77	30,16
2	ГОСТ 8509-93 214-201-0102-0010	L 50х5 ГОСТ 8509-93 / С 235 ГОСТ 27772-2015 L=1370мм	4	3,77	20,7
3	ГОСТ 5336-80 214-401-0113	Сетка 1-Р-50-3.0	2,4 $м^2$	2,42	5,8
4	СТ РК 2591-2014 214-210-0101-0004	пруток МД 12х11700-А240 L=1900мм	12	0,888	20,24
5	ГОСТ 535-2005 214-206-0402-0002	- Полоса 12х4 L=60мм	20	0,377	0,45
6	ГОСТ 8509-93 214-201-0102-0010	L 50х5 ГОСТ 8509-93 / С 235 ГОСТ 27772-2015 L=50мм	12	0,19	2,26
7	СТ РК 2591-2014 214-210-0101-0002	пруток МД 8х11700-А240 L=20п.м.		0,395	7,9
8	СТ РК 2591-2014 214-210-0101-0002	пруток МД 8х11700-А240 L=1270мм	4	0,395	2,006
П-2		Панель П-2 /1150х4000h/	2		158,59
1	ГОСТ 8509-93 214-201-0102-0010	L 50х5 ГОСТ 8509-93 / С 235 ГОСТ 27772-2015 L=2000мм	4	3,77	30,16
2	ГОСТ 8509-93 214-201-0102-0010	L 50х5 ГОСТ 8509-93 / С 235 ГОСТ 27772-2015 L=970мм	4	3,77	14,63
3	ГОСТ 5336-80 214-401-0113	Сетка 1-Р-50-3.0	1,6$м^2$	2,42	4
4	СТ РК 2591-2014 214-210-0101-0004	пруток МД12х11700-А240 L=1900мм	8	0,888	7,1
5	ГОСТ 103-2006 214-206-0402-0002	- Полоса 12х4 L=60мм	16	0,377	0,36
6	ГОСТ 8509-93 214-201-0102-0010	L 50х5 ГОСТ 8509-93 / С 235 ГОСТ 27772-2015 L=50мм	12	0,19	2,26
7	СТ РК 2591-2014 214-210-0101-0002	пруток МД 8х11700-А240 L=20п.м.		0,395	7,9
8	СТ РК 2591-2014 214-210-0101-0002	пруток МД 8х11700-А240 L=870мм	4	0,395	14,22

Разрез 1-1

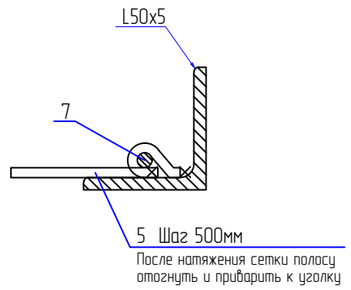

Разрез 2-2

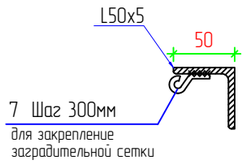

Примечания

1. Сварку выполнять электродами типа Э42А ГОСТ 9467-75.
Типы сварных швов принимать по ГОСТ 5264-80. После сварочных работ сварные швы очистить от шлака и огрунтовать.
2. Все стальные конструкции окрасить эмалью ПФ 133 за 2 раза по грунтовке ГФ-021 общая толщина покрытия не менее 50мкр.
Перед окраской металлоконструкции необходимо очистить от ржавчины, окалины.

Изм.	Кол.	Лист	N док.	Подпись	Дата	09-24-АС		
						Строительство спортивной площадки на улице Б.Аймагамбетова в поселке Доссор Макатского района		
Разраб.		Косбаева				Архитектурно-строительные решения	Стадия	Лист	Листов
ГИП		Табылдиев					РП	3	6
Проверил		Султанова				Панели П-1, П-2	ТОО "TREU"		

Взам. инв. N

Подп. и дата

Инв. N подл.

Формат А3

Калитка К-1. М. 1:25

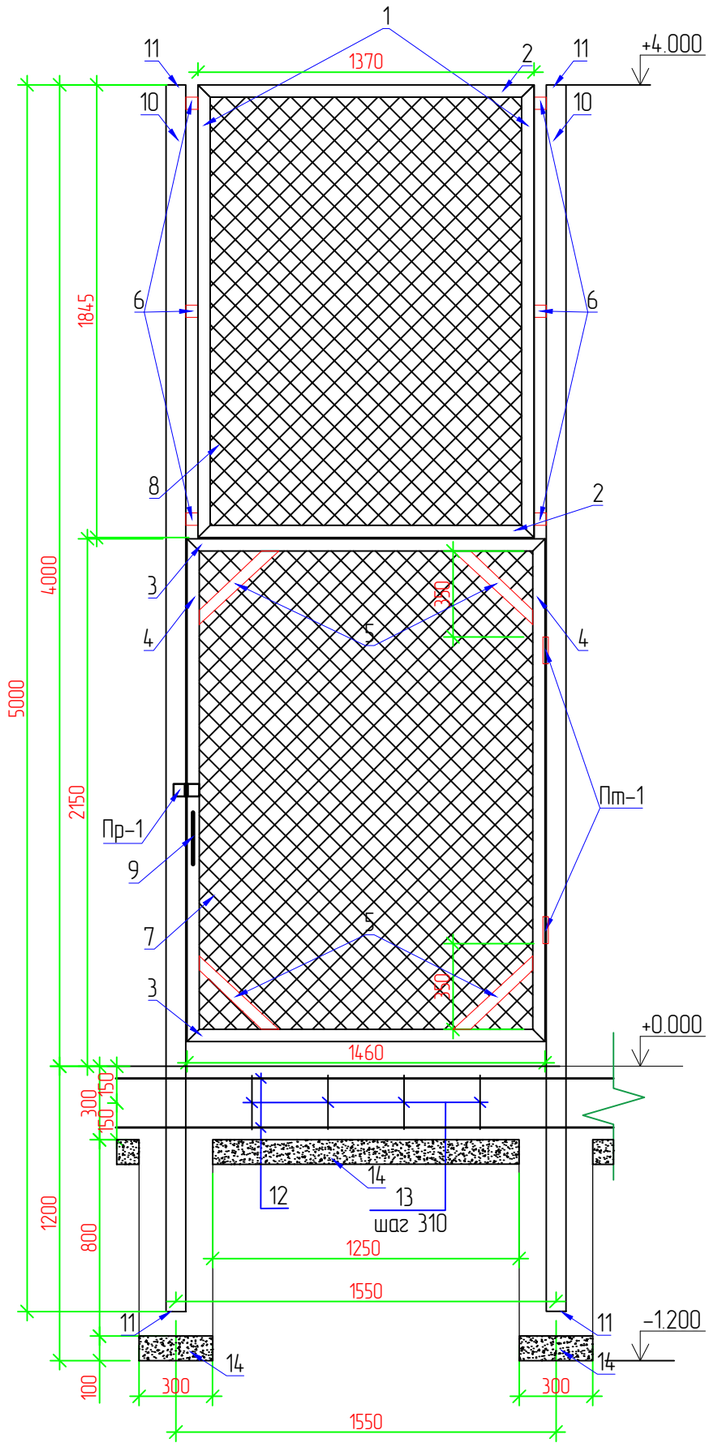

Ручка

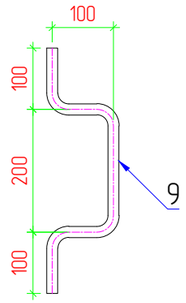

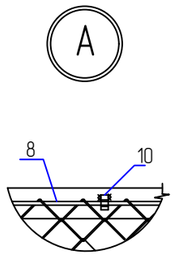

Разрез 1–1

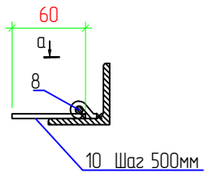

Петли Пт-1

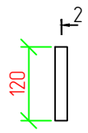

Разрез 2–2

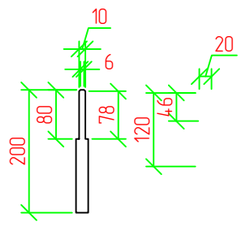

Проушина Пр-1

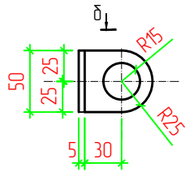

Вид б

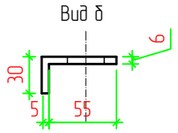

Спецификация

Поз.	Обозначение	Наименование	Кол.	Масса ед., кг	Приме-чание
К-1		Калитка К-1 /1550х4000h/			69,013
1	ГОСТ 8509-93 214-201-0102-0010	L 50х5 ГОСТ 8509-93 / С 235 ГОСТ 27772-2015 L=1845 мм	2	3,77	13,91
2	ГОСТ 8509-93 214-201-0102-0010	L 50х5 ГОСТ 8509-93 / С 235 ГОСТ 27772-2015 L=1370 мм	2	3,77	10,3
3	ГОСТ 8509-93 214-201-0102-0010	L 50х5 ГОСТ 8509-93 / С 235 ГОСТ 27772-2015 L=1460 мм	2	3,77	11
4	ГОСТ 8509-93 214-201-0102-0010	L 50х5 ГОСТ 8509-93 / С 235 ГОСТ 27772-2015 L=2150 мм	2	3,77	16,2
5	ГОСТ 535-2005 214-208-0102-0078	– Полоса 60х5 L=400мм	4	0,942	3,8
6	ГОСТ 8509-93 214-201-0102-0010	L 50х5 ГОСТ 8509-93 / С 235 ГОСТ 27772-2015 L=50мм	6	0,19	1,14
7	ГОСТ 5336-80 214-401-0113	Сетка 1-Р-50-3.0	2,65 $м^2$	2,42	6,413
8	ГОСТ 5336-80 214-401-0113	Сетка 1-Р-50-3.0	2,21 $м^2$	2,42	5,36
9	СТ РК 2591-2014 214-210-0301-0004	пруток МД 12х11700-А240 L=600		0,888	0,54
Пр-1	ГОСТ 535-2005 214-208-0102-0066	Полоса – 50х5 L=90 мм	2	0,18	0,35
Пт-1		Петли П-1	2	0,8	1,6
	ГОСТ 535-2005 214-206-0202-0010	Пруток гладкий Ø20мм L-200 мм	1	2,466	0,5
	ГОСТ 535-2005 214-206-0202-0010	Пруток гладкий Ø20мм L-120 мм	1	2,466	0,3
Ст-1		Стойка Ст-1	68		66,56
10	ГОСТ 13663-86 214-205-0102-0083	□80х80х6 ГОСТ 30245-2012 / С 235 ГОСТ 27772-2015 L=5000	1	13,21	66,05
11	ГОСТ 538-2005 214-208-0103-0001	– Полоса 80х5	2	0,25	0,51
ФМ-1		Фундамент монолитный ФМ-1			
12	ГОСТ 34028-2016 214-210-0301-0006	пруток 1ф МД 16х11700-А400 L=104.6м.	4	165,06	660,23
13	СТ РК 2591-2014 214-210-0101-0002	пруток МД 8х11700-А240 L=880 Шаг 310	338	0,474	141
		Ленточный фундамент, бетон В15 F75 W6 сульфатостой			14,3м3
14	211-201-0405	Щебень М600 фр. 15-20, пропитанный горячим битумом (толщ.100мм)			3,1м3
15	216-201-1002-0002	Битумно-полимерная мастика			0,394м3

Примечания

1. Сварку выполнять электродами типа Э42А ГОСТ 9467-75.
Типы сварных швов принимать по ГОСТ 5264-80. После сварочных работ сварные швы очистить от шлака и огрунтовать.
2. Все стальные конструкции окрасить эмалью ПФ 133 за 2 раза по грунтовке ГФ-021 общая толщина покрытия не менее 50мкр.
Перед окраской металлоконструкции необходимо очистить от ржавчины, окалины.

Изм.	Кол.	Лист	N док.	Подпись	Дата
Разраб.		Косбаева			
ГИП		Табылдиев			
Проверил		Султанова			

09-24-АС

Строительство спортивной площадки на улице Б.Аймагамбетова в поселке Доссор Макатского района

Архитектурно-строительные решения

Стадия	Лист	Листов
РП	4	6

Калитка К-1.

ТОО "TREU"

Взам. инв. N

Подп. и дата

Инв. N подл.

Формат А3

Вид А. М1:50.

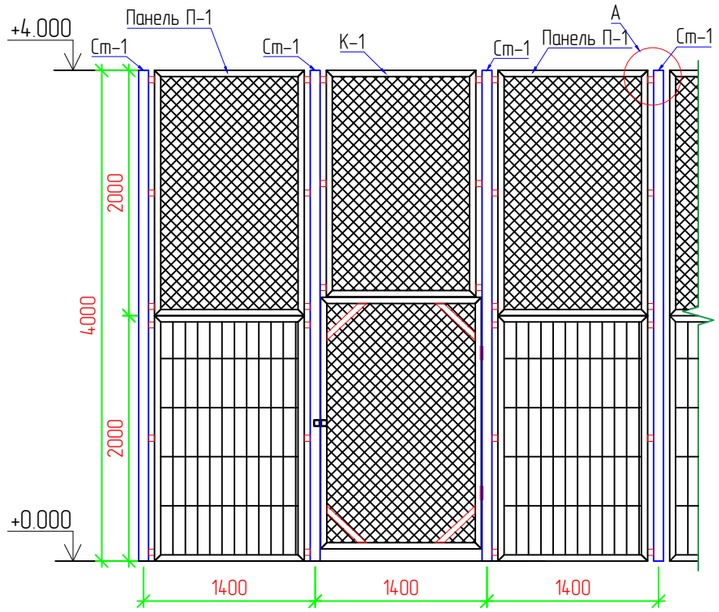

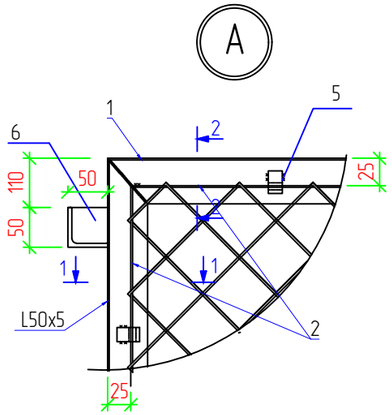

Разрез 1-1

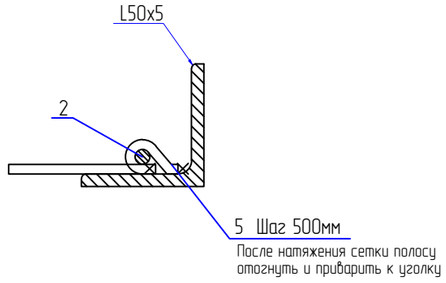

Панель П-3
М1:50

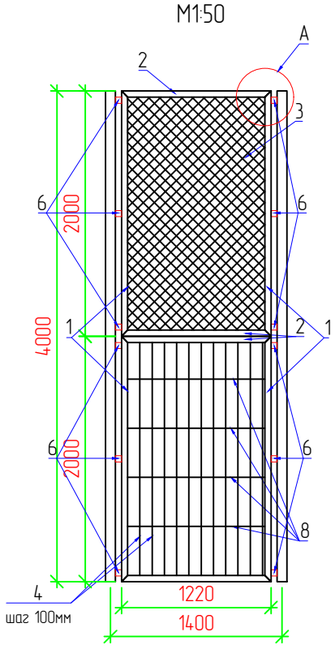

Панель П-4
М1:50

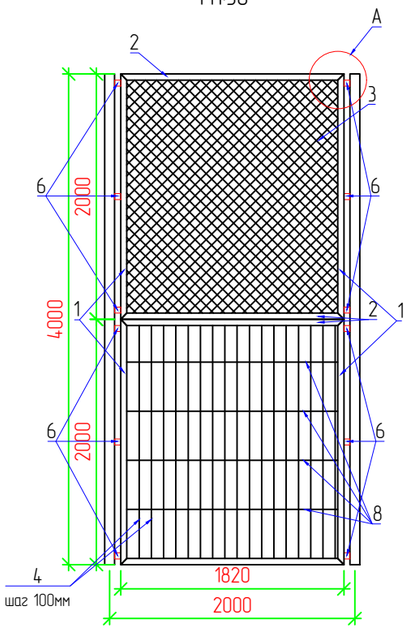

Разрез 2-2

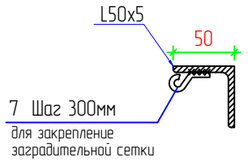

Спецификация панели

Поз.	Обозначение	Наименование	Кол.	Масса ед., кг	Приме-чание
П-1		Панель П-3 /1400x4000h/	57		
1	ГОСТ 8509-93 214-201-0102-0010	L 50x5 ГОСТ 8509-93 / С 235 ГОСТ 27772-2015 L=2000мм	4	3,77	30,16
2	ГОСТ 8509-93 214-201-0102-0010	L 50x5 ГОСТ 8509-93 / С 235 ГОСТ 27772-2015 L=1370мм	4	3,77	20,6
3	ГОСТ 5336-80 214-401-0113	Сетка 1-Р-50-3.0	2,1м²	2,42	5,15
4	СТ РК 2591-2014 214-210-0101-0004	пруток МД 12х11700-А240 L=1900мм	12	0,888	20,24
5	ГОСТ 535-2005 214-206-0402-0002	- Полоса 12х4 L=60мм	20	0,377	0,45
6	ГОСТ 8509-93 214-201-0102-0010	L 50x5 ГОСТ 8509-93 / С 235 ГОСТ 27772-2015 L=50мм	12	0,19	0,19
7	СТ РК 2591-2014 214-210-0101-0002	пруток МД 8х11700-А240 L=20п.м.		0,395	7,9
8	СТ РК 2591-2014 214-210-0101-0002	пруток МД 8х11700-А240 L=1120мм	4	0,395	1,8
П-2		Панель П-4 /2000x4000h/	2		
1	ГОСТ 8509-93 214-201-0102-0010	L 50x5 ГОСТ 8509-93 / С 235 ГОСТ 27772-2015 L=2000мм	4	3,77	30,16
2	ГОСТ 8509-93 214-201-0102-0010	L 50x5 ГОСТ 8509-93 / С 235 ГОСТ 27772-2015 L=1820мм	4	3,77	27,4
3	ГОСТ 5336-80 214-401-0113	Сетка 1-Р-50-3.0	3,26м²	2,42	7,9
4	ГОСТ 34028-2016 214-210-0101-0004	пруток МД12х11700-А240 L=1900мм	8	0,888	0,888
5	ГОСТ 535-2005 214-206-0402-0002	- Полоса 12х4 L=60мм	16	0,377	0,361
6	ГОСТ 8509-93 214-201-0102-0010	L 50x5 ГОСТ 8509-93 / С 235 ГОСТ 27772-2015 L=50мм	12	0,19	0,114
7	СТ РК 2591-2014 214-210-0101-0002	пруток МД 8х11700-А240 L=20п.м.		0,395	7,9
8	ГОСТ 34028-2016 214-210-0101-0002	пруток МД 8х11700-А240 L=1720мм	4	0,395	2,71

Примечания

1. Сварку выполнять электродами типа Э42А ГОСТ 9467-75.
Типы сварных швов принимать по ГОСТ 5264-80. После сварочных работ сварные швы очистить от шлака и огрунтовать.
2. Все стальные конструкции окрасить эмалью ПФ 133 за 2 раза по грунтовке ГФ-021 общая толщина покрытия не менее 50мкр.
Перед окраской металлоконструкции необходимо очистить от ржавчины, окалины.

Изм.	Кол.	Лист	N док.	Подпись	Дата
Разраб.		Косбаева			
ГИП		Табылдиев			
Проверил		Султанова			

09-24-АС

Строительство спортивной площадки на улице Б.Аймагамбетова в поселке Доссор Макатского района

Архитектурно-строительные решения	Стадия	Лист	Листов
	РП	5	6
Панели П-3, П-4;	ТОО "TREU"		

Взам. инв. N

Подп. и дата

Инв. N подл.

Формат А3

Калитка К-2. М. 1:25

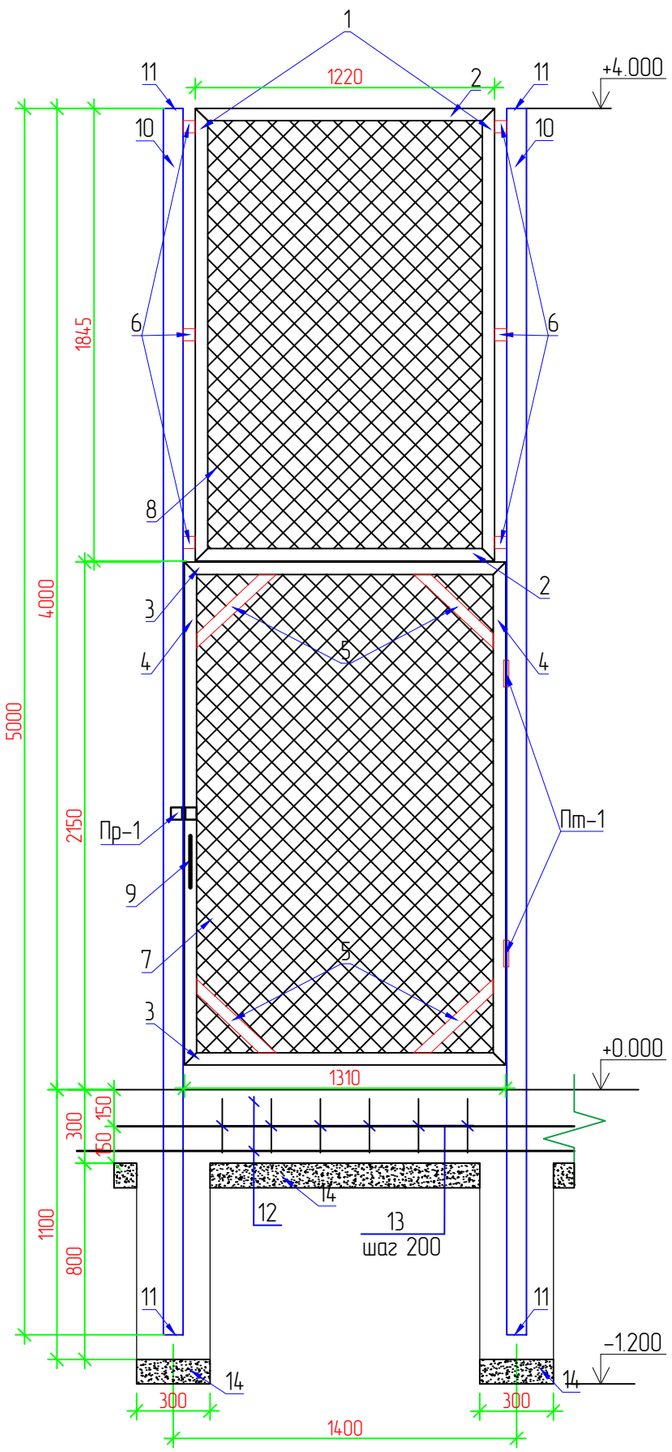

Ручка

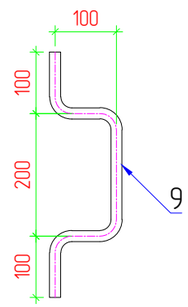

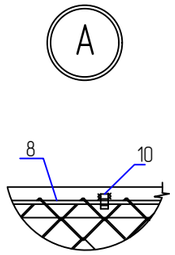

Разрез 1-1

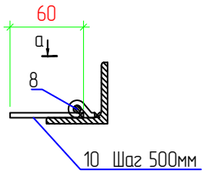

Петли Пт-1

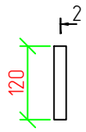

Разрез 2-2

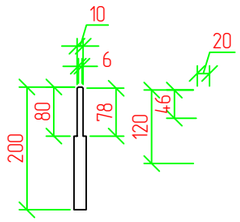

Проушина Пр-1

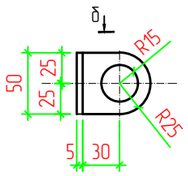

Вид б

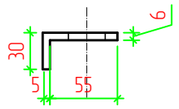

Спецификация

Поз.	Обозначение	Наименование	Кол.	Масса ед., кг	Приме-чание
К-1		Калитка К-1 /1550х4000h/			65,45
1	ГОСТ 8509-93 214-201-0102-0010	L 50х5 ГОСТ 8509-93 / С 235 ГОСТ 27772-2015 L=1845 мм	2	3,77	13,91
2	ГОСТ 8509-93 214-201-0102-0010	L 50х5 ГОСТ 8509-93 / С 235 ГОСТ 27772-2015 L=1220 мм	2	3,77	9,2
3	ГОСТ 8509-93 214-201-0102-0010	L 50х5 ГОСТ 8509-93 / С 235 ГОСТ 27772-2015 L=1310 мм	2	3,77	9,87
4	ГОСТ 8509-93 214-201-0102-0010	L 50х5 ГОСТ 8509-93 / С 235 ГОСТ 27772-2015 L=2150 мм	2	3,77	16,2
5	ГОСТ 535-2005 214-208-0102-0078	- Полоса 60х5 L=400мм	4	0,942	3,8
6	ГОСТ 8509-93 214-201-0102-0010	L 50х5 ГОСТ 8509-93 / С 235 ГОСТ 27772-2015 L=50мм	6	0,19	1,14
7	ГОСТ 5336-80 214-401-0113	Сетка 1-Р-50-3.0	2,4 $м^2$	2,42	5,71
8	ГОСТ 5336-80 214-401-0113	Сетка 1-Р-50-3.0	1,95 $м^2$	2,42	4,73
9	СТ РК 2591-2014 214-210-0301-0004	пруток МД 12х11700-А240 L=600		0,888	0,54
Пр-1	ГОСТ 535-2005 214-208-0102-0066	Полоса - 50х5 L=90 мм	2	0,18	0,35
Пт-1		Петли П-1	2	0,8	1,6
	ГОСТ 535-2005 214-206-0202-0010	Пруток гладкий Ø20мм L-200 мм	1	2,466	0,5
	ГОСТ 535-2005 214-206-0202-0010	Пруток гладкий Ø20мм L-120 мм	1	2,466	0,3
Ст-1		Стойка Ст-1	60		66,56
10	ГОСТ 13663-86 214-205-0102-0083	□80х80х6 ГОСТ 30245-2012 / С 235 ГОСТ 27772-2015 L=5000	1	13,21	66,05
11	ГОСТ 538-2005 214-208-0103-0001	- Полоса 80х5	2	0,25	0,51
ФМ-1		Фундамент монолитный ФМ-1			
12	ГОСТ 34028-2016 214-210-0301-0006	пруток 1ф МД 16х11700-А400 L-85,2м.	4	134,4	537,8
13	СТ РК 2591-2014 214-210-0101-0002	пруток МД 8х11700-А240 L=880 Шаг 200	213	0,474	88,85
		Ленточный фундамент, бетон В15 F75 W6 сульфатостойкий			11,92м3
14	211-201-0405	Щебень М600 фр. 15-20, пропитанный горячим битумом (толщ.100мм)			2,523м3
15	216-201-1002-0002	Битумно-полимерная мастика			0,331м3

Примечания

1. Сварку выполнять электродами типа Э42А ГОСТ 9467-75.
Типы сварных швов принимать по ГОСТ 5264-80. После сварочных работ сварные швы очистить от шлака и огрунтовать.
2. Все стальные конструкции окрасить эмалью ПФ 133 за 2 раза по грунтовке ГФ-021 общая толщина покрытия не менее 50мкр.
Перед окраской металлоконструкции необходимо очистить от ржавчины, окалины.

Изм.	Кол.	Лист	N док.	Подпись	Дата	09-24-АС		
						Строительство спортивной площадки на улице Б.Аймагамбетова в поселке Доссор Макатского района		
Разраб.		Косбаева				Архитектурно-строительные решения	Стадия	Лист	Листов
ГИП		Табылдиев					РП	6	6
Проверил		Султанова				Калитка К-2	ТОО "TREU"		

Взам. инв. N

Подп. и дата

Инв. N подл.

Формат А3