приказ Министра индустрии и
инфраструктурного развития
Республики Казахстан
08.02.2021 года №53
Приложение 1
к приказу Министра
индустрии и инфраструктурного развития
Республики Казахстан
от 9 августа 2019 года № 632
Утвержден
приказом Министра по
инвестициям и развитию
Республики Казахстан
от 24 апреля 2017 года № 234
форма

# Акт приемки объекта в эксплуатацию

"23" 05 2023 года

**Заказчик:** ТОО «СВС Батыс» Сарсенбаев З.А.

фамилия, имя, отчество (при наличии) – для физических лиц, наименованиеорганизации – для юридических лиц, почтовый индекс, область, город,район, населенный пункт, наименование улицы, номер дома/здания(стационарного помещения)

на основании:

**Декларации о соответствии (прилагается)**

ТОО «СВС Батыс» Сарсенбаев З.А.

дата декларации, наименование подрядной (генподрядной) организации, фамилия, имя, отчество (при наличии) руководителя, юридический адрес

**Заключения о качестве строительно-монтажных работ (прилагается)**

ТОО «QURYLYS-SARAPSHY» Сапин Р.У.

дата заключения, наименование организации, фамилия, имя, отчество (при наличии) экспертов технического надзора, № и дата получения аттестатов

**Заключения о соответствии выполненных работ проекту (прилагается)**

ТОО «Авангард - Инжиниринг» Камалиев Б.

дата заключения, наименование организации, фамилия, имя, отчество (при наличии) экспертов авторского надзора, № и дата получения аттестатов

произведя осмотр готовности предъявленного подрядчиком (генеральным подрядчиком) к приемке в эксплуатацию объекта: **литер: «А» многоквартирный жилой дом со встроенными помещениями.**

наименование объекта, вид строительства (новое, расширение, реконструкция, техническое перевооружение, модернизация, капитальный ремонт), уровень ответственности, техническая и технологическая сложность объекта

по адресу: ЗКО, г.Уральск, ул. Самал, дом 70/3, кадастровые номера земельных участков: 08-130-038-1781.

(область, район, населенный пункт, микрорайон, квартал, улица, номер дома (корпуса) проверив комплектность исполнительной технической документации подтверждает что:

1. Строительство объекта осуществлено на основании:

1) правоустанавливающего документа на земельный участок: **Договор купли-продажи; Постановление №780 от 04.04.2019 г.; Постановление №648 от 18.04.2022 г.; Архитектурно-планировочное задание (АПЗ) - № KZ12VUA00375059 от 01.03.2021г.; Согласование эскизного проекта № KZ28VUA00384083 от 15.03.2021 г.**

документ, подтверждающий наступление юридических фактов (юридических составов), на основании которых возникают, изменяются или прекращаются права на земельный участок, в том числе договоры, решения судов, правовые акты исполнительных органов, свидетельство о праве на наследство, передаточный акт или разделительный баланс при реорганизации негосударственных юридических лиц, владеющих земельным участком на праве собственности или выкупивших право временного возмездного землепользования (аренды). либо решения о реконструкции (перепланировке, переоборудовании) помещений (отдельных частей) существующих зданий

2) талона о приеме уведомления о начале или прекращении осуществления деятельности или определенных действий **KZ94REA00294639**

наименование органа принявшего уведомление, дата выдачи талона

3) проекта (проектно-сметной документации)

ТОО «Авангард - Инжиниринг» б/н

наименование проектной организации, номер проекта

утвержденного(й) ТОО «СВС Батыс»;

наименование организации утвердившей (переутвердившей) проект и дата утверждения

2. Строительно-монтажные работы осуществлены в сроки:

начало работ: **сентябрь 2022 года;**

месяц, год

окончание работ: **май 2023 года**;

месяц, год

при продолжительности строительства, месяц: по норме или по проекту

организации строительства, месяц: 14 месяцев;

фактически месяц: 9 месяцев;

3. Объект (комплекс) имеет следующие основные технико-экономические показатели

(мощность, производительность, производственная площадь, протяженность,вместимость, объем, пропускная способность, провозная способность, число рабочих мест и тому подобное, заполняется по всем объектам (кроме жилых домов) в единицахизмерения соответственно целевой продукции или основным видам услуг):

| Мощность, производительность и так далее | Единица измерения | По проекту | | Фактически | |
|---|---|---|---|---|---|
| | | общая (с учетом ранее принятых) | в том числе пускового комплекса или очереди | общая (с учетом ранее принятых) | в том числе пускового комплекса или очереди |

Выпуск продукции (оказания услуг), предусмотренной проектом в объеме, соответствующем нормам освоения проектных мощностей в начальный период_____;

факт начала выпуска продукции с указанием объема

Жилой дом имеет следующие показатели:

| Показатели | Единица измерения | По проекту | Фактически |
|---|---|---|---|
| Общая площадь | метр в квадрате (далее – м2) | 14494,9 | 14494,9 |
| Число этажей | этаж | 9 | 9 |
| Общий строительный объем | метр в кубе (далее – м3) | 51461 | 51461 |
| В том числе подземной части | м3 | 4450 | 4450 |
| Площадь встроенных, встроенно-пристроенных и пристроенных помещений | м2 | 1925,1 | 1925,1 |

| Показатели | По проекту | | Фактически | |
|---|---|---|---|---|
| | Число квартир | Площадь квартир, м2 | Число квартир | Площадь квартир, м2 |

| | | общая | жилая | | общая | жилая |
|---|---|---|---|---|---|---|
| Всего квартир, в том числе: однокомнатных двухкомнатных трехкомнатных четырехкомнатных и более | 120 | 10067,6 | 5627,7 | 120 | 10067,6 | 5627,7 |

4. Технологические и архитектурно-строительные решения по объекту характеризуются следующими данными;

| № п.п. | Наименование конструктивных элементов | | | Описание конструктивных элементов (материал, отделка и т.д.) |
|---|---|---|---|---|
| 1 | 2 | | | 3 |
| 1 | Фундамент | | | бетонные блоки |
| 2 | 1) наружные и внутренние капитальные стены | | | кирпич |
| | 2) перегородки | | | кирпич |
| 3 | Перекрытия | чердачное | | ж/б плиты |
| | | междуэтажное | | ж/б плиты |
| 4 | Крыша | | | профлист |
| 5 | Полы | 1-го этажа | | ж/б плиты |
| | | последующих этажей | | ж/б плиты |
| 6 | Проемы | окна | | пластик |
| | | двери | | металлические |
| 7 | Отделочные работы | внутренние | | штукатурка |
| | | наружные | | расшивка швов |
| 8 | Горячее водоснабжение | | | + |
| 9 | Водопровод | | | + |
| 10 | Канализация | | | + |
| 11 | Электроосвещение | | | + |
| 12 | Отопление | печное | | |
| 13 | | печное газовое | | |
| 14 | | от ТЭЦ | | |
| 15 | | от АГВ | | |
| 16 | | от индивидуальной отопительной установки | на газе | + |
| 17 | | | на твердомтопливе | |
| 18 | | от районной котельной | на газе | |
| 19 | | | на твердомтопливе | |
| 20 | Разные работы | | | - |

краткие технические характеристики по особенностям его размещения, по основнымматериалам и конструкциям, инженерному и технологическому оборудованию

**На территории объекта: ул. Самал, д. 70/3, благоустройство, детская площадка, парковка для машин полностью выполнено.**

5. На объекте установлено предусмотренное проектом оборудование в количестве согласноактам о его приемке после индивидуального испытания и комплексного опробования;

6. Наружные инженерные коммуникации (холодное и горячее водоснабжение, канализация, теплоснабжение, газоснабжение, электроснабжение и связь) обеспечивают нормальную эксплуатацию объекта (здания, сооружения, помещения) и приняты городскими эксплуатационными организациями;

7. Сметная стоимость по утвержденному проекту (проектной-сметной документации): всего 1.255.000.000. тенге, в том числе строительно-монтажных работ 1.150.000.000. тенге, оборудования, инструмента и инвентаря 105.000.000. тенге;

8.Сметная стоимость основных фондов, принимаемых в эксплуатацию 1.255.000.000. тенге, в том числе: стоимость строительно-монтажных работ 1.150.000.000. тенге; стоимость оборудования, инструмента и инвентаря 105.000.000. тенге;

9. Доля местного содержания предусмотрена в проектно-сметной документации _____% и фактически применено _____% (на объектах, финансируемых за счет государственных инвестиций и средств квазигосударственного сектора);

10. Объект построен в соответствии с утвержденным проектом (проектно-сметнойдокументацией) и требованиями государственных нормативных документов в областиархитектуры, градостроительства и строительства.

**РЕШИЛ: литер: «А» многоквартирный жилой дом со встроенными помещениями** по адресу: ЗКО, г.Уральск, ул. Самал, дом 70/3, кадастровый номер земельного участка 08-130-038-1781 принять в эксплуатацию.

наименование объекта (комплекса)

**Заказчик:** ТОО «СВС Батыс» Сарсенбаев З.А.

фамилия, имя, отчество (при наличии), подпись руководителя Место печати (при наличии)

**Технический надзор:** ТОО «QURYLYS-SARAPSHY» Сапин Р.У.

фамилия, имя, отчество (при наличии), подпись эксперта Место печати (при наличии)

**Авторский надзор:**

ТОО «Авангард - Инжиниринг» Шулекин Е. Б.

фамилия, имя, отчество (при наличии), подпись эксперта Место печати (при наличии)

**Подрядчик**

**(генеральный подрядчик)** ТОО «СВС Батыс» Сарсенбаев З.А.

фамилия, имя, отчество (при наличии), подпись руководителя Место печати (при наличии)

Приложение 2
к акту приемки объекта
в эксплуатацию
форма

**Технические характеристики объекта**
**(многоквартирные жилые дома, промышленные, торговые объекты и тому подобное)**

| Наименование (многоквартирный жилой дом, промышленные, торговые объекты и т.п.) | Общиесведения | | | | | | | | | |
|---|---|---|---|---|---|---|---|---|---|---|
| | Количество этажей (этаж) | Коли-чество квартир | Количество помещений, комнат | Площадь застройки (м2) | Объем здания (м3) | Общая площадь (м2) | Жилая площадь (м2) | площадь не жилых помещений (м2) | Площадь парковоч-ных мест (м2) | Площадь балкона, лоджии (м2) |
| 1 | 2 | 3 | 4 | 5 | 6 | 7 | 8 | 9 | 10 | 11 |
| **многоквартирный жилой дом со встроенными помещениями** | **9** | **120** | **1215** | **3314,4** | **51461** | **14494,9** | **10067,6** | **1925,1** | **-** | **-** |

## Продолжение таблицы

| Описание конструктивных элементов | | | Вид отопле-ния | Благоустройство | | | | |
|---|---|---|---|---|---|---|---|---|
| Фундамент | Стены | Кровля | | Электро-снабжение | Водо-снабжение | Горячее водо-снабжение | Канализация | Газо-снабжение |
| 12 | 13 | 14 | 15 | 16 | 17 | 18 | 19 | 20 |
| Бетонные блоки | Кирпич | Профлист | Автономное | есть | есть | есть | есть | есть |

## Распределение площади

| № | | В отдельных квартирах | В помещениях коридорного типа | В общежитиях | В гостиницах |
|---|---|---|---|---|---|
| 1 | Количество жилых квартир | 120 | | | |
| 2 | Количество жилых комнат | 288 | | | |
| 3 | Общая площадь (м 2) | 10067,6 | | | |
| 4 | Жилая площадь (м 2) | 5627,7 | | | |

## Продолжение таблицы

| Из общего числа площади | | | | Распределение квартир по числу комнат | | | | |
|---|---|---|---|---|---|---|---|---|
| в мансардах | в подвалах | в цокольных этажах | в бараках | 1-комнатные | 2-комнатные | 3-комнатные | 4-комнатные | 5-комнатные |
| - | - | - | - | - | 5200,0 | 4867,6 | - | - |

## Нежилые помещения

| Площадь (м2) | Жилая площадь в нежилых помещениях | Торговая | Промышленно-производственных зданий и сооружений | Складская | Бытового обслу-живания | Гаражи | Организаций и учреждений управления, научных, банковский, общественных и т.п. |
|---|---|---|---|---|---|---|---|

| 1 | 2 | 3 | 4 | 5 | 6 | 7 | 8 |
|---|---|---|---|---|---|---|---|
| Основная | | 1925,1 | | | | | |
| Вспомогательная | | 73,1 | | | | | |

Продолжение таблицы

| Общественного питания | Учрежде-ний образова-ния | Транспорт-ных зданий и сооружений | Здравоохра-нения, лечебного назначения | Физкультуры и спорта | Учреждений культуры и искусства | Сооружений инженерных сетей | Прочие | Всего |
|---|---|---|---|---|---|---|---|---|
| 9 | 10 | 11 | 12 | 13 | 14 | 15 | 16 | 17 |
| | | | | | | | | |

Перечень документов, прилагаемых к техническим характеристикам объекта:

1. Поэтажные планы _____
2. Экспликация к поэтажным планам _____

Экспликация земельного участка (м2)

| Общая площадь земельного участка | Застроенная площадь | | | Не застроенная площадь | | |
|---|---|---|---|---|---|---|
| | всего | Под основными строениями | под прочими постройками и сооружениями | Асфальтовые покрытия | Прочие замощения | грунт |
| 1 | 2 | 3 | 4 | 5 | 6 | 7 |
| 0,3600 га | 3314,4 кв.м | 3314,4 кв.м | - | 138,6 | | |

Продолжение таблицы

| Не застроенная площадь (м2) | | | | | | | | | |
|---|---|---|---|---|---|---|---|---|---|
| Оборудованные площадки | | | | Зеленые насаждения | | | | | |
| | | | | | в том числе | | | | |
| всего | спортивные | детские | хозяйственные | всего | газон с деревьями | Плодовый сад | газоны, цветочные клумбы | огород | прочие |
| 8 | 9 | 10 | 11 | 12 | 13 | 14 | 15 | 16 | 17 |
| | | 102,0 | | | 45,0 | | | | |

Экспликация к плану объекта.

| Этаж | Номер помещения, квартиры | Номера частей помещения, квартиры | Назначение частей помещения, квартиры | Площадь по внутреннему обмеру (м2), в том числе | | | |
|---|---|---|---|---|---|---|---|
| | | | | Общая | Полезная | Жилая | Нежилая |
| 1 | 2 | 3 | 4 | 5 | 6 | 7 | 8 |
| 1-9 | 1-120 | | | 10067,6 | 10067,6 | 5627,7 | 4439,9 |

Продолжение таблицы

| Площадь по внутреннему обмеру (м2), в том числе | | | | | | | | |
|---|---|---|---|---|---|---|---|---|
| В отдельных квартирах | В общежитиях | В гостиницах | Торговая | Промышленно-производственных зданий и сооружений | Складская | Учреждений образования | Предприятий бытового обслуживания | Организаций и учреждений управления, научных, |

| | | | | | | | | |
|---|---|---|---|---|---|---|---|---|
| | | | | | | | | банковских, общественных и т.п. |
| 9 | 10 | 11 | 12 | 13 | 14 | 15 | 16 | 17 |
| | | | 1925,1 | | | | | |

## Продолжение таблицы

| Площадь по внутреннему обмеру (м2), в том числе | | | | | | | |
|---|---|---|---|---|---|---|---|
| Предприятий общественного питания | Организации здравоохранения | Физкультурно-спортивная | Учреждений культуры и искусства | Транспортных зданий и сооружений | Сооружений и нженерных сетей | Гаражей | Прочие |
| 18 | 19 | 20 | 21 | 22 | 23 | 24 | 25 |

## Техническое описание конструктивных элементов основного строения

| № п.п. | Наименование конструктивных элементов | | Описание конструктивных элементов (материал, отделка и т.д.) |
|---|---|---|---|
| 1 | 2 | | 3 |
| 1 | Фундамент | | бетонные блоки |
| 2 | 1) наружные и внутренние капитальные стены | | кирпич |
| | 2) перегородки | | кирпич |
| 3 | Перекрытия | чердачное | ж/б плиты |
| | | междуэтажное | ж/б плиты |
| 4 | Крыша | | профлист |
| 5 | Полы | 1-го этажа | ж/б плиты |
| | | последующих этажей | ж/б плиты |
| 6 | Проемы | окна | пластик |
| | | двери | металличесикие |
| 7 | Отделочные работы | внутренние | штукатурка |
| | | наружные | расшивка швов |
| 8 | Горячее водоснабжение | | + |
| 9 | Водопровод | | + |
| 10 | Канализация | | + |
| 11 | Электроосвещение | | + |
| 12 | Отопление | печное | + |
| 13 | | печное газовое | |
| 14 | | от ТЭЦ | |
| 15 | | от АГВ | |
| 16 | | от индивидуальной отопительной установки | |
| 17 | | | |
| 18 | | от районной котельной | |
| 19 | | | |
| 20 | Разные работы | | - |

## Техническое описание служебных построек

| Показатели | Наименование служебных построек | | | | | | | |
|---|---|---|---|---|---|---|---|---|
| Площадь (м 2) | | | | | | | | |
| Высота строения (м) | | | | | | | | |

| | |
|---|---|
| Объем строения (м 3) | |
| Фундамент | |
| Стены | |
| Перекрытия | |
| Крыша | |
| Полы | |
| Окна | |
| Двери | |
| Внутренняя отделка | |
| Наружная отделка | |
| Печи | |

## Техническое описание внутридворовых сооружений

| Наименование сооружений | Размер в метрах | | | | Объем (м3) | Материал |
|---|---|---|---|---|---|---|
| | длина | ширина | площадь | Высота или глубина | | |
| 1 | 2 | 3 | 4 | 5 | 6 | 7 |

## Техническое описание отдельных частей строения (подвалов, полуподвалов, мезонинов, мансард)

| Наименование и назначение отдельных частей строения | Заглубление спланированной поверхности земли до пола подвала | Описание элементов | | | | | |
|---|---|---|---|---|---|---|---|
| | | стены | перекрытия | полы | Внутренняя отделка | крыша | Дополнительные устройства |
| 1 | 2 | 3 | 4 | 5 | 6 | 7 | 8 |

## Техническое описание нежилых пристроек к основному строению

| Наименование конструктивных элементов | | Техническое описание конструктивных элементов |
|---|---|---|
| 1 | | 2 |
| Фундамент | | |
| Стены и перегородки | | |
| Крыша | | |
| Полы | | |
| Перекрытия | | |
| Проемы | окна | |
| | двери | |
| Отделочные работы | внутренние | |
| | наружные | |
| Разныеработы | | |
| Итого: | | |
| Фундамент | | |
| Стены и перегородки | | |
| Крыша | | |
| Полы | | |
| Перекрытия | | |
| Проемы | окна | |
| | двери | |
| Отделочные работы | внутренние | |
| | наружные | |
| Разные работы | | |
| Итого: | | |
| Фундамент | | |
| Стены и перегородки | | |

| | | |
|---|---|---|
| Крыша | | |
| Полы | | |
| Перекрытия | | |
| Проемы | окна | |
| | двери | |
| Отделочные работы | внутренние | |
| | наружные | |
| Разные работы | | |
| Итого: | | |

## Исчисление площадей и объемов основной и отдельных частей строения (подвалов, полуподвалов, мезонинов, мансард, крыш, пристроек и.т.п.)

| Наименование частей строения и пристроек | Формула для подсчета площадей по наружному обмеру | Площадь (м 2) | Высота (м) | Объем (м 3) | Наименование частей строения и пристроек | Формула для подсчета площадей по наружному обмеру | Площадь (м 2) | Высота (м) | Объем (м 3) |
|---|---|---|---|---|---|---|---|---|---|
| 1 | 2 | 3 | 4 | 5 | 6 | 7 | 8 | 9 | 10 |
| **многоквартирный жилой дом со встроенными помещениями** | AutoCAD | 3314.4 | 14.20 | 51461 | | | | | |

**Заказчик:** ТОО «СВС Батыс» Сарсенбаев З.А

фамилия, имя, отчество (при наличии), подпись руководителя Место печати (при наличии)

**Авторский надзор:**

ТОО «Авангард - Инжиниринг» Шулекин Е.Б.

фамилия, имя, отчество (при наличии), подпись эксперта Место печати (при наличии)

Схема земельного участка

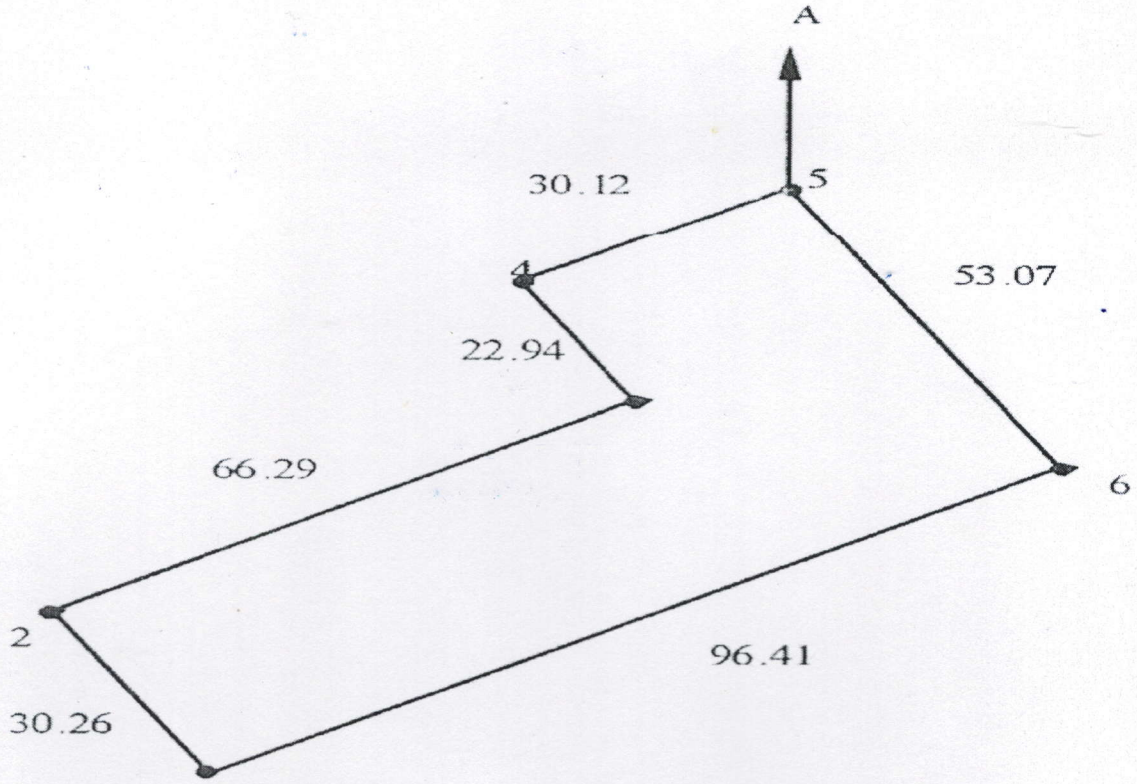


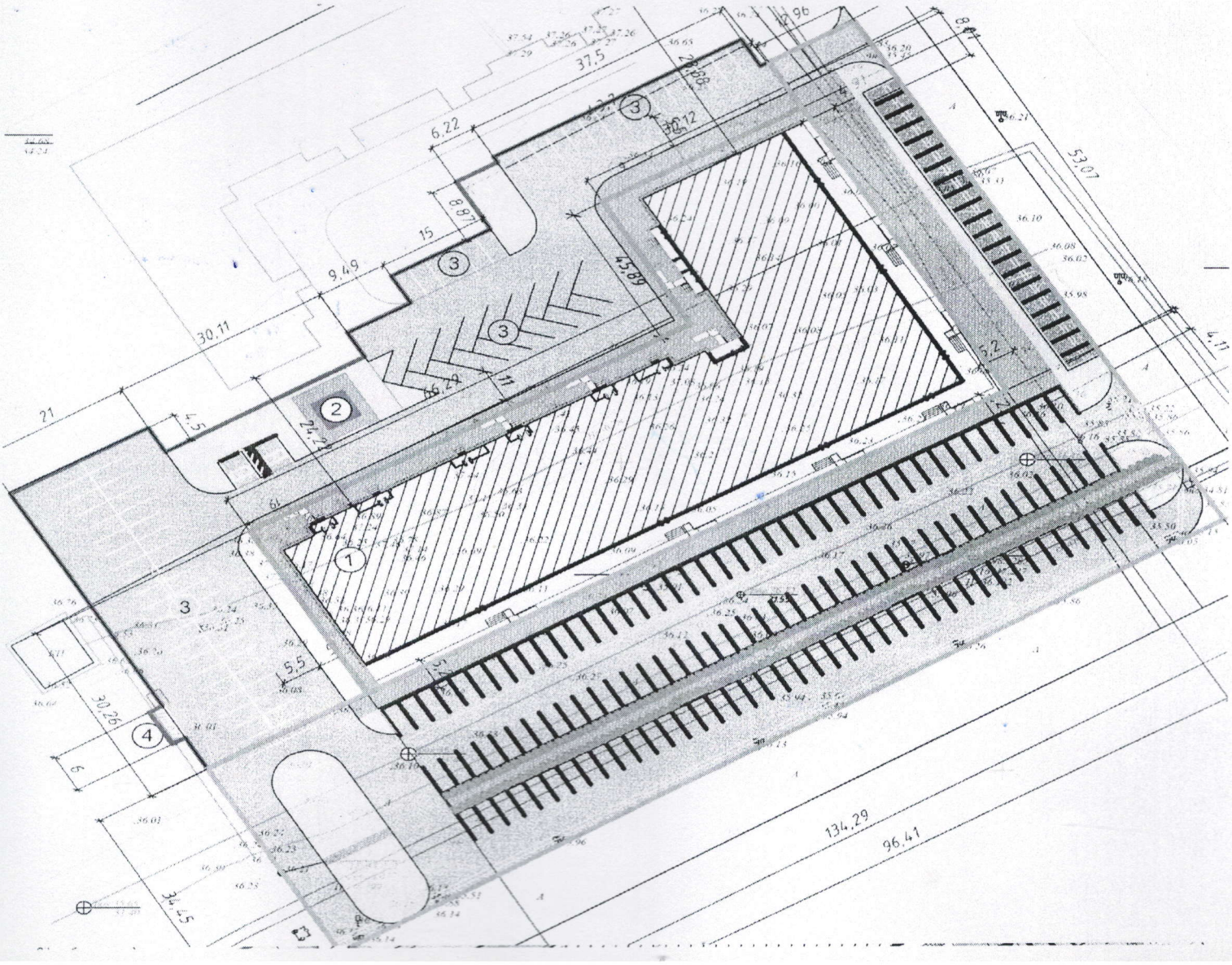

Тоде

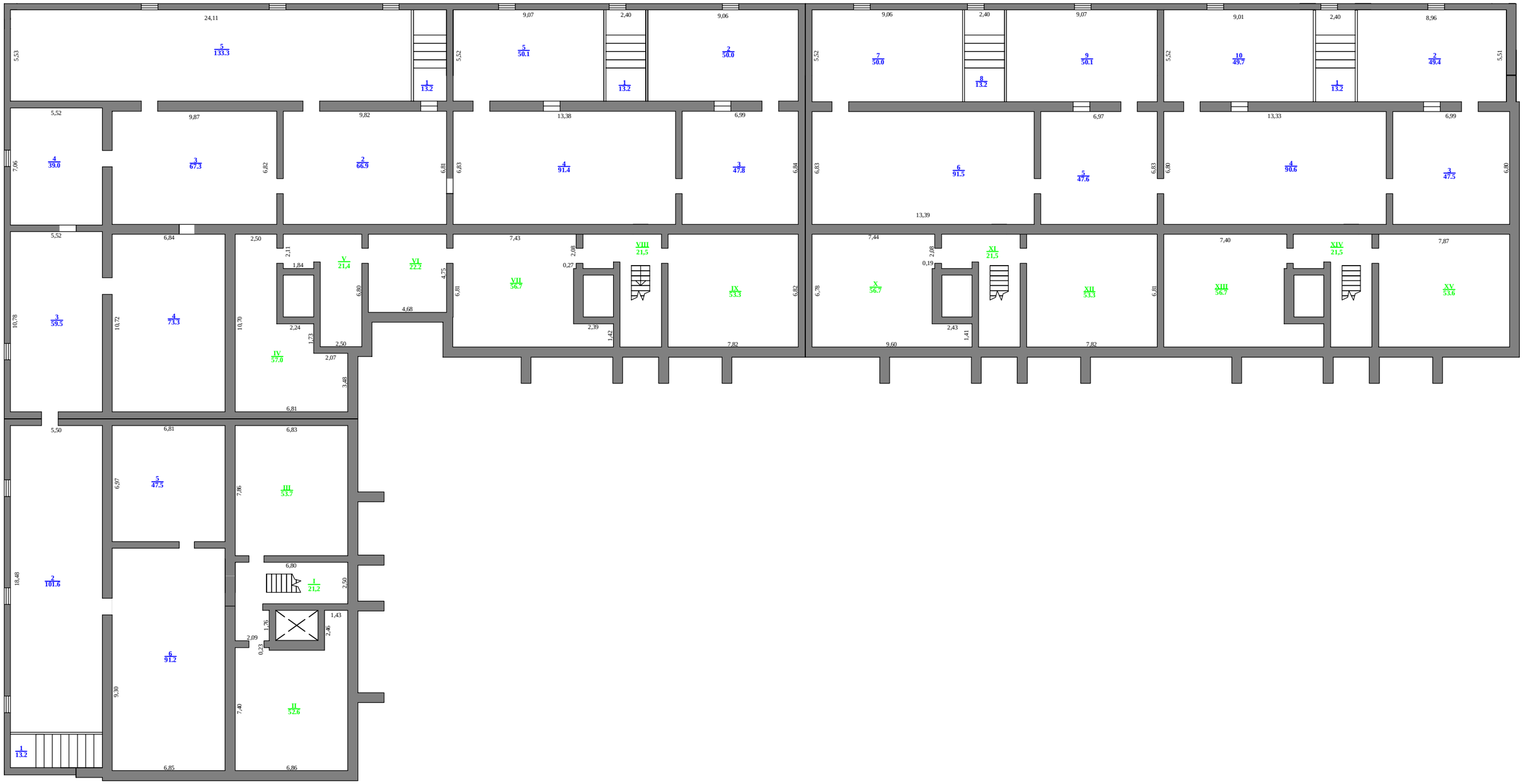
24,11
5
133.3
5,53
1
13.2
5,52
9,07
5
50.1
2,40
9,06
2
50.0
1
13.2
5,52
9,87
9,82
13,38
6,99
4
39.0
3
67.3
2
66.9
4
91.4
3
47.8
7,06
6,82
6,81
6,83
6,84
5,52
6,84
2,50
2,11
1,84
V
21,4
VI
22.2
7,43
2,08
0,27
VIII
21,5
3
59.5
10,78
10,72
4
73.3
10,70
6,80
4,75
6,81
VII
56.7
IX
53.3
4,68
2,24
1,73
2,50
2,07
IV
57.0
2,39
1,42
7,82
6,82
3,48
6,81
5,50
6,81
6,83
5
47.5
6,97
7,06
III
53.7
6,80
2
101.6
18,48
I
21,2
2,50
1,43
1,76
2,46
2,09
0,23
6
91.2
9,30
7,40
II
52.6
1
13.2
6,85
6,86
9,06
2,40
9,07
5,52
7
50.0
8
13.2
9
50.1
6,97
13,39
6,83
6,78
6,83
6,80
6
91.5
5
47.6
7,44
2,08
0,19
XI
21,5
X
56.7
2,43
1,41
9,60
XII
53.3
7,82
6,81
9,01
2,40
8,96
10
49.7
1
13.2
2
49.4
5,51
13,33
6,99
4
90.6
3
47.5
6,80
7,40
XIV
21,5
XIII
56.7
7,87
XV
53.6

## ЖЫЛЖЫМАЙТЫН МҰЛІК ОБЪЕКТІСІ ЖОСПАРЫНА ЭКСПЛИКАЦИЯ "ТӨЛЕ ҚАБАТЫ"
## ЭКСПЛИКАЦИЯ К ПЛАНУ ОБЪЕКТА НЕДВИЖИМОГО ИМУЩЕСТВА "ПОДВАЛ"

| Жоспар бойынша литері / Литер по плану | Қабаттар / Этажи | Үйдің,ғимараттың нөмірі / Номер помещения, квартиры | Үйдің,ғимараттың бөліктерінің нөмірі / Номера частей помещения, квартиры | Үйдің,ғимараттың бөліктерінің пайдалануының белгіленуі / Назначение частей помещения, квартиры | Ішкі өлшемі бойынша алаң ( кв.м. ) оның ішінде / Площадь по внутреннему обмеру (кв. м. ), в том числе | | | | | | | | | | | | | | | | | | | | |
|---|---|---|---|---|---|---|---|---|---|---|---|---|---|---|---|---|---|---|---|---|---|---|---|---|---|
| | | | | | Жалпы / Общая | Пайдалы / Полезная | Тұрғын / Жилая | Тұрғын емес / Нежилая | Бөлек пәтерлерде / В отдельных квартирах | Жатақханаларда / В общежитиях | Қонақ үйлерде / В гостиницах | Саудалық/ Торговая | Өнеркәсіптік - өндірістік жайлар мен ғимараттар / Промышл.-производ. зданий и сооружений | Қоймалық / Складская | Халыққа білім беру мекемелері / Учреждений народного образования | Тұрмыстық қызмет көрсету кәсіпорындары / Предприятия бытового обслуживания | Басқару ,ғылыми,банктер,қоғамдық және ұйымдар мен мекемелер / Организаций и учреждений управления, научных, банковских, общественных и т.п. | Қоғамдық тамақтандыру кәсіпорындары / Предприятий общественного питания | Денсаулық сақтау,емдеу бағытындағы мекемелер / Учреждений здравоохранения, лечебного назначения | Дене шынықтыру,спорттық / Физкультурно - спортивная | Дене шынықтыру және өнерлік мекемелер / Учреждений культуры и искусства | Көліктік жайлар мен ғимараттар / Транспортных зданий и сооружений | Инженерлік желілер құрылғы / Сооружения инженерных сетей | Гараждар / Гаражей | Басқалар / Прочие |
| 2 | 3 | 4 | 5 | 6 | 7 | 8 | 9 | 10 | 11 | 12 | 13 | 14 | 15 | 16 | 17 | 18 | 19 | 20 | 21 | 22 | 23 | 24 | 25 | 26 | 27 |
| А | | | 1 | лестница | 13,2 | 13,2 | | 13,2 | | | | | | | | | | | | | | | | | |
| | | | 2 | зал | 49,4 | 49,4 | | 49,4 | | | | | | | | | | | | 49,4 | | | | | |
| | | | 3 | зал | 47,5 | 47,5 | | 47,5 | | | | | | | | | | | | 47,5 | | | | | |
| | | | 4 | зал | 57,6 | 57,6 | | 57,6 | | | | | | | | | | | | 57,6 | | | | | |
| | | | 5 | зал | 91,5 | 91,5 | | 91,5 | | | | | | | | | | | | 91,5 | | | | | |
| | | | 6 | зал | 50,0 | 50,0 | | 50,0 | | | | | | | | | | | | 50,0 | | | | | |
| | | | 7 | лестница | 13,2 | 13,2 | | 13,2 | | | | | | | | | | | | | | | | | |
| | | | 8 | кабинет | 50,0 | 50,0 | | 50,0 | | | | | | | | | | | | 50,0 | | | | | |
| | | | 9 | кабинет | 50,1 | 50,1 | | 50,1 | | | | | | | | | | | | 50,1 | | | | | |
| | | | 10 | кабинет | 49,7 | 49,7 | | 49,7 | | | | | | | | | | | | 49,7 | | | | | |
| | | | | | | | | | | | | | | | | | | | | | | | | | |
| | | | | | | | | | | | | | | | | | | | | | | | | | |
| | | | 1 | лестница | 13,2 | 13,2 | | 13,2 | | | | | | | | | | | | | | | | | |
| | | | 2 | кабинет | 50,0 | 50,0 | | 50,0 | | | | | | | | | 50,0 | | | | | | | | |
| | | | 3 | кабинет | 47,8 | 47,8 | | 47,8 | | | | | | | | | 47,8 | | | | | | | | |
| | | | 4 | кабинет | 91,4 | 91,4 | | 91,4 | | | | | | | | | 91,4 | | | | | | | | |
| | | | 5 | кабинет | 50,1 | 50,1 | | 50,1 | | | | | | | | | 50,1 | | | | | | | | |
| | | | | | | | | | | | | | | | | | | | | | | | | | |
| | | | 1 | лестница | 13,2 | 13,2 | | 13,2 | | | | | | | | | | | | | | | | | |
| | | | 2 | кухня | 66,9 | 66,9 | | 66,9 | | | | | | | | | | 66,9 | | | | | | | |
| | | | 3 | зал | 67,3 | 67,3 | | 67,3 | | | | | | | | | | 67,3 | | | | | | | |
| | | | 4 | зал | 39,0 | 39,0 | | 39,0 | | | | | | | | | | 39,0 | | | | | | | |
| | | | 5 | зал | 133,3 | 133,3 | | 133,3 | | | | | | | | | | 133,3 | | | | | | | |
| | | | | | | | | | | | | | | | | | | | | | | | | | |
| | | | 1 | лестница | 13,2 | 13,2 | | 13,2 | | | | | | | | | | | | | | | | | |
| | | | 2 | зал | 101,6 | 101,6 | | 101,6 | | | | 101,6 | | | | | | | | | | | | | |
| | | | 3 | зал | 59,5 | 59,5 | 19,8 | 59,5 | | | | 59,5 | | | | | | | | | | | | | |
| | | | 4 | зал | 73,3 | 73,3 | | 73,3 | | | | 73,3 | | | | | | | | | | | | | |
| | | | 5 | зал | 47,5 | 47,5 | | 47,5 | | | | 47,5 | | | | | | | | | | | | | |
| | | | 6 | зал | 91,2 | 91,2 | | 91,2 | | | | 91,2 | | | | | | | | | | | | | |
| | | | | | | | | | | | | | | | | | | | | | | | | | |

подвал

| | | | | | | | | | | | | | | | | | | | | | | | |
|---|---|---|---|---|---|---|---|---|---|---|---|---|---|---|---|---|---|---|---|---|---|---|---|
| | | I | служебное | 21,2 | | | | | | | | | | | | | | | | | | | |
| | | II | служебное | 52,6 | | | | | | | | | | | | | | | | | | | |
| | | III | служебное | 53,7 | | | | | | | | | | | | | | | | | | | |
| | | IV | служебное | 57,0 | | | | | | | | | | | | | | | | | | | |
| | | V | служебное | 21,4 | | | | | | | | | | | | | | | | | | | |
| | | VI | служебное | 22,2 | | | | | | | | | | | | | | | | | | | |
| | | VII | служебное | 56,7 | | | | | | | | | | | | | | | | | | | |
| | | VIII | служебное | 21,5 | | | | | | | | | | | | | | | | | | | |
| | | IX | служебное | 53,3 | | | | | | | | | | | | | | | | | | | |
| | | X | служебное | 56,7 | | | | | | | | | | | | | | | | | | | |
| | | XI | служебное | 21,5 | | | | | | | | | | | | | | | | | | | |
| | | XII | служебное | 53,3 | | | | | | | | | | | | | | | | | | | |
| | | XIII | служебное | 56,7 | | | | | | | | | | | | | | | | | | | |
| | | XIV | служебное | 21,5 | | | | | | | | | | | | | | | | | | | |
| | | XV | служебное | 53,6 | | | | | | | | | | | | | | | | | | | |

1-кабат

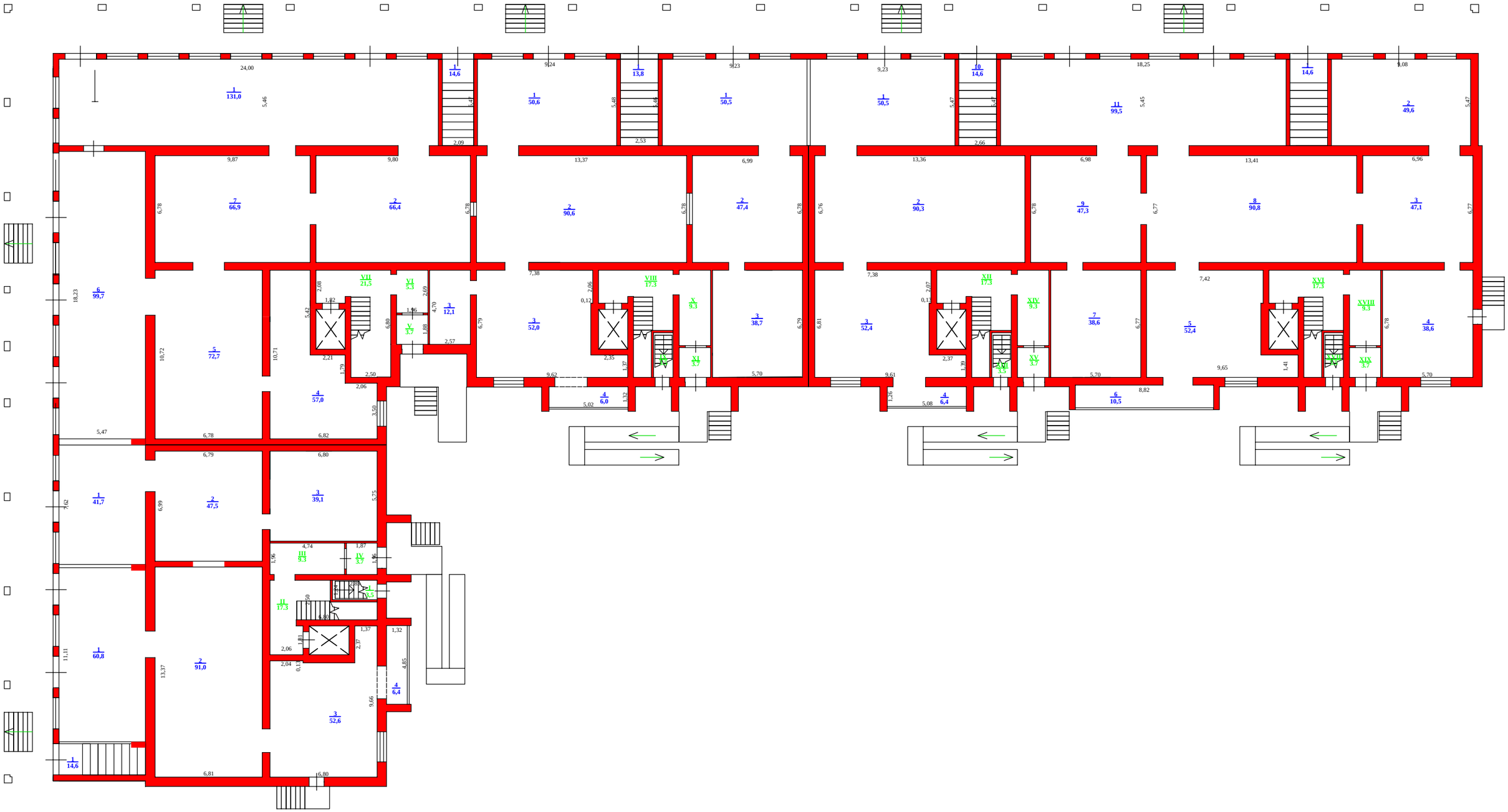

## ЖЫЛЖЫМАЙТЫН МҮЛІК ОБЪЕКТІСІ ЖОСПАРЫНА ЭКСПЛИКАЦИЯ "I ҚАБАТ"
## ЭКСПЛИКАЦИЯ К ПЛАНУ ОБЪЕКТА НЕДВИЖИМОГО ИМУЩЕСТВА "I ЭТАЖ"

| Жоспар бойынша литері / Литер по плану | Қабаттар / Этажи | Үйдің,ғимараттың бөлігінің нөмірі / Номер помещения, квартиры | Үйдің,ғимараттың бөлігінің нөмірі / Номера частей помещения, квартиры | Үйдің,ғимараттың бөлігінің пайдалану мақсаты белгілеуі / Назначение частей помещения, квартиры | Ішкі өлшемі бойынша алаң ( кв.м. ) оның ішінде / Площадь по внутреннему обмеру (кв. м. ), в том числе | | | | | | | | | | | | | | | | | | | | |
|---|---|---|---|---|---|---|---|---|---|---|---|---|---|---|---|---|---|---|---|---|---|---|---|---|---|
| | | | | | Жалпы / Общая | Пайдалы / Полезная | Тұрғын / Жилая | Тұрғын емес / Нежилая | Бөлек тұратындар / В отдельных квартирах | Жатақханаларда / В общежитиях | Қонақ үйлерде / В гостиницах | Саудалық / Торговая | Өндірістік - өндірістік жайлар мен ғимараттар / Промыш.-производ. зданий и сооружений | Қоймалық / Складская | Халыққа білім беру мекемелері / Учреждений народного образования | Тұрмыстық қызмет көрсету кәсіпорындары / Предприятия бытового обслуживания | Басқару ,қызмет,банктер,қоғамдық және ұйымдар мен мекемелер / Организаций и учреждений управления, научных, банковских, общественных и т.п. | Қоғамдық тамақландыру кәсіпорындары / Предприятий общественного питания | Денсаулық сақтау,емдеу бағытындағы мекемелер / Учреждений здравоохранения, лечебного назначения | Дене шынықтыру,спортпен / Физкультурно - спортивная | Дене шынықтыру және өнерлік мекемелер / Учреждений культуры и искусства | Көліктік жайлар мен ғимараттар / Транспортных зданий и сооружений | Инженерлік желілер құрылысы / Сооружений инженерных сетей | Гараждар / Гаражей | Басқалар / Прочие |
| 2 | 3 | 4 | 5 | 6 | 7 | 8 | 9 | 10 | 11 | 12 | 13 | 14 | 15 | 16 | 17 | 18 | 19 | 20 | 21 | 22 | 23 | 24 | 25 | 26 | 27 |
| А | | | 1 | лестница | 14,6 | 14,6 | | 14,6 | | | | | | | | | | | | | | | | | |
| | | | | | | | | | | | | | | | | | | | | | | | | | |
| | | | 1 | торговая | 60,8 | 60,8 | | 60,8 | | | | 60,8 | | | | | | | | | | | | | |
| | | | 2 | торговая | 91,0 | 91,0 | | 91,0 | | | | 91,0 | | | | | | | | | | | | | |
| | | | 3 | торговая | 52,6 | 52,6 | | 52,6 | | | | 52,6 | | | | | | | | | | | | | |
| | | | 4 | служебное | 6,4 | 6,4 | | 6,4 | | | | | | | | | | | | | | | | | |
| | | | | | | | | | | | | | | | | | | | | | | | | | |
| | | | 1 | зал | 41,7 | 41,7 | | 41,7 | | | | | | | | | | | 41,7 | | | | | | |
| | | | 2 | зал | 47,5 | 47,5 | | 47,5 | | | | | | | | | | | 47,5 | | | | | | |
| | | | 3 | зал | 39,1 | 39,1 | | 39,1 | | | | | | | | | | | 39,1 | | | | | | |
| | 1 | | | | | | | | | | | | | | | | | | | | | | | | |
| | | | 1 | зал | 131,0 | 131,0 | | 131,0 | | | | | | | | | | 131,0 | | | | | | | |
| | | | 2 | кухня | 66,4 | 66,4 | | 66,4 | | | | | | | | | | 66,4 | | | | | | | |
| | | | 3 | кухня | 12,1 | 12,1 | | 12,1 | | | | | | | | | | 12,1 | | | | | | | |
| | | | 4 | служебное | 57,0 | 57,0 | | 57,0 | | | | | | | | | | | | | | | | | |
| | | | 5 | зал | 72,7 | 72,7 | | 72,7 | | | | | | | | | | 72,7 | | | | | | | |
| | | | 6 | зал | 99,7 | 99,7 | | 99,7 | | | | | | | | | | 99,7 | | | | | | | |
| | | | 7 | зал | 66,9 | 66,9 | | 66,9 | | | | | | | | | | 66,9 | | | | | | | |
| | | | | | | | | | | | | | | | | | | | | | | | | | |

| | | | | | | | | | | | | | | | | | | | | | | | |
|---|---|---|---|---|---|---|---|---|---|---|---|---|---|---|---|---|---|---|---|---|---|---|---|
| | | 1 | лестница | 14,6 | 14,6 | | 14,6 | | | | | | | | | | | | | | | | |
| | | | | | | | | | | | | | | | | | | | | | | | |
| | | 1 | кабинет | 50,6 | 50,6 | | 50,6 | | | | | | | | | 50,6 | | | | | | | |
| | | 2 | кабинет | 90,6 | 90,6 | | 90,6 | | | | | | | | | 90,6 | | | | | | | |
| | | 3 | кабинет | 52,0 | 52,0 | | 52,0 | | | | | | | | | 52,0 | | | | | | | |
| | | 4 | служебное | 6,0 | 6,0 | | 6,0 | | | | | | | | | | | | | | | | |
| | | | | | | | | | | | | | | | | | | | | | | | |
| | | 1 | кабинет | 50,5 | 50,5 | | 50,5 | | | | | | | | | 50,5 | | | | | | | |
| | | 2 | кабинет | 47,4 | 47,4 | | 47,4 | | | | | | | | | 47,4 | | | | | | | |
| | | 3 | кабинет | 38,7 | 38,7 | | 38,7 | | | | | | | | | 38,7 | | | | | | | |
| | | | | | | | | | | | | | | | | | | | | | | | |
| | | 1 | зал | 50,5 | 50,5 | | 50,5 | | | | | | | | | | 50,5 | | | | | | |
| | | 2 | зал | 90,3 | 90,3 | | 90,3 | | | | | | | | | | 90,3 | | | | | | |
| | | 3 | кухня | 52,4 | 52,4 | | 52,4 | | | | | | | | | | 52,4 | | | | | | |
| | I | 4 | служебное | 6,4 | 6,4 | | 6,4 | | | | | | | | | | 6,4 | | | | | | |
| | | | | | | | | | | | | | | | | | | | | | | | |
| | | 1 | лестница | 14,6 | 14,6 | | 14,6 | | | | | | | | | | | | | | | | |
| | | 2 | торговый | 49,6 | 49,6 | | 49,6 | | | 49,6 | | | | | | | | | | | | | |
| | | 3 | торговый | 47,1 | 47,1 | | 47,1 | | | 47,1 | | | | | | | | | | | | | |
| | | 4 | кабинет | 38,6 | 38,6 | | 38,6 | | | 38,6 | | | | | | | | | | | | | |
| | | 5 | зал | 52,4 | 52,4 | | 52,4 | | | | | | | | | | | 52,4 | | | | | |
| | | 6 | служебное | 10,5 | 10,5 | | 10,5 | | | | | | | | | | | | | | | | |
| | | 7 | кабинет | 38,6 | 38,6 | | 38,6 | | | | | | | | | 38,6 | 38,6 | | | | | | |
| | | 8 | зал | 90,8 | 90,8 | | 90,8 | | | | | | | | | | | 90,8 | | | | | |
| | | 9 | кабинет | 47,3 | 47,3 | | 47,3 | | | | | | | | | 47,3 | 47,3 | | | | | | |
| | | 10 | лестница | 14,6 | 14,6 | | 14,6 | | | | | | | | | | | | | | | | |
| | | 11 | зал | 99,5 | 99,5 | | 99,5 | | | | | | | | | | 99,5 | | | | | | |

| | | | | | | | | | | | | | | | | | | | | | | | | | |
|---|---|---|---|---|---|---|---|---|---|---|---|---|---|---|---|---|---|---|---|---|---|---|---|---|---|
| | | | | | | | | | | | | | | | | | | | | | | | | | |
| | | | | | | | | | | | | | | | | | | | | | | | | | |
| | | | I | служебное | 3,5 | | | 3,5 | | | | | | | | | | | | | | | | | |
| | | | II | служебное | 17,3 | | | 17,3 | | | | | | | | | | | | | | | | | |
| | | | III | служебное | 9,3 | | | 9,3 | | | | | | | | | | | | | | | | | |
| | I | | IV | служебное | 3,7 | | | 3,7 | | | | | | | | | | | | | | | | | |
| | | | V | служебное | 3,7 | | | 3,7 | | | | | | | | | | | | | | | | | |
| | | | VI | служебное | 5,3 | | | 5,3 | | | | | | | | | | | | | | | | | |
| | | | VII | служебное | 21,5 | | | 21,5 | | | | | | | | | | | | | | | | | |
| | | | VIII | служебное | 17,3 | | | 17,3 | | | | | | | | | | | | | | | | | |
| | | | IX | служебное | 3,5 | | | 3,5 | | | | | | | | | | | | | | | | | |
| | | | X | служебное | 9,3 | | | 9,3 | | | | | | | | | | | | | | | | | |
| | | | XI | служебное | 3,7 | | | 3,7 | | | | | | | | | | | | | | | | | |
| | | | XII | служебное | 17,3 | | | 17,3 | | | | | | | | | | | | | | | | | |
| | | | XIII | служебное | 3,5 | | | 3,5 | | | | | | | | | | | | | | | | | |
| | | | XIV | служебное | 3,7 | | | 3,7 | | | | | | | | | | | | | | | | | |
| | | | XV | служебное | 9,3 | | | 9,3 | | | | | | | | | | | | | | | | | |
| | | | XVI | служебное | 17,3 | | | 17,3 | | | | | | | | | | | | | | | | | |
| | | | XVII | служебное | 3,5 | | | 3,5 | | | | | | | | | | | | | | | | | |
| | | | XVIII | служебное | 9,3 | | | 9,3 | | | | | | | | | | | | | | | | | |
| | | | XIX | служебное | 3,7 | | | | | | | | | | | | | | | | | | | | |

II-IX кабат

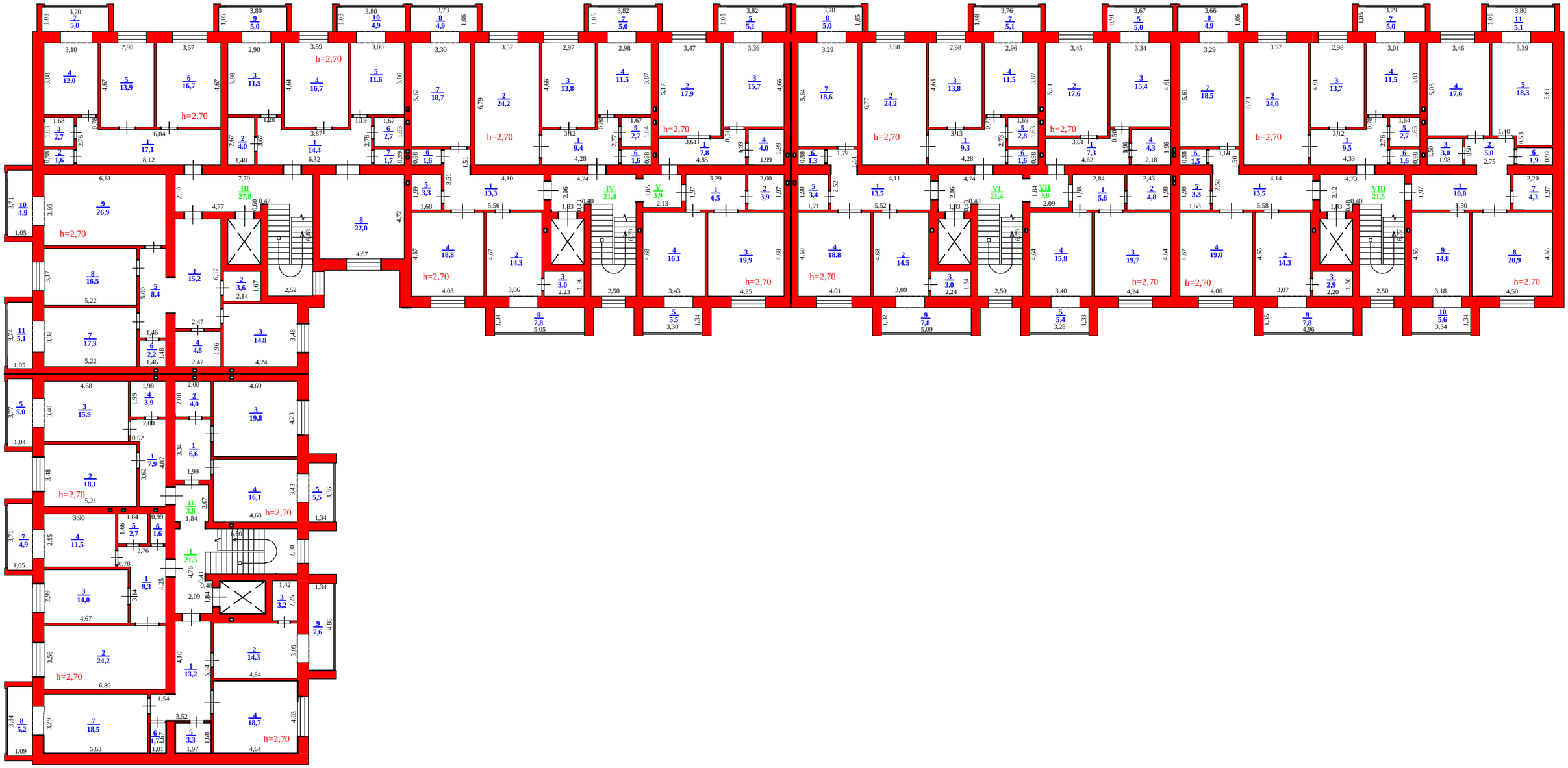

## ЖЫЛЖЫМАЙТЫН МҰЛІК ОБЪЕКТІСІ ЖОСПАРЫНА ЭКСПЛИКАЦИЯ "II-IX ҚАБАТ"
## ЭКСПЛИКАЦИЯ К ПЛАНУ ОБЪЕКТА НЕДВИЖИМОГО ИМУЩЕСТВА "II-IX ЭТАЖ"

| Жоспар бойынша литері / Литер по плану | Қабаттар / Этажи | Үйдің,ғимараттың нөмірі / Номер помещения, квартиры | Үйдің,ғимараттың бөліктерінің нөмірі / Номера частей помещения, квартиры | Үйдің,ғимараттың бөліктерінің пайдалануының белгіленуі / Назначение частей помещения, квартиры | Ішкі өлшемі бойынша алаң ( кв.м. ) оның ішінде / Площадь по внутреннему обмеру (кв. м. ), в том числе | | | | | | | | | | | | | | | | | | | | |
|---|---|---|---|---|---|---|---|---|---|---|---|---|---|---|---|---|---|---|---|---|---|---|---|---|---|
| | | | | | Жалпы / Общая | Пайдалы / Полезная | Тұрғын / Жилая | Тұрғын емес / Нежилая | Бөлек пәтерлерде / В отдельных квартирах | Жатақханларда / В общежитиях | Қонақ үйлерде / В гостиницах | Саудалық/ Торговая | Өндірістік - өндірістік жайлар мен ғимараттар / Промыш.-производ. зданий и сооружений | Қоймалық / Складская | Халыққа білім беру мекемелері / Учреждений народного образования | Тұрмыстық қызмет көрсету кәсіпорындары / Предприятия бытового обслуживания | Басқару ,ғылыми,банктер,қоғамдық және ұйымдар мен мекемелер / Организаций и учреждений управления, научных, банковских, общественных и т.п. | Қоғамдық тамақтандыру кәсіпорындары / Предприятий общественного питания | Денсаулық сақтау,емдеу бағытындағы мекемелер / Учреждений здравоохранения, лечебного назначения | Дене шынықтыру спорттық / Физкультурно - спортивная | Дене шынықтыру және өнерлік мекемелер / Учреждений культуры и искусства | Көліктік жайлар мен ғимараттар / Транспортных зданий и сооружений | Инженерлік желілер құрылғы / Сооружения инженерных сетей | Гараждар / Гаражей | Басқалар / Прочие |
| 2 | 3 | 4 | 5 | 6 | 7 | 8 | 9 | 10 | 11 | 12 | 13 | 14 | 15 | 16 | 17 | 18 | 19 | 20 | 21 | 22 | 23 | 24 | 25 | 26 | 27 |
| А | | | 1 | коридор | 13,2 | 13,2 | | 13,2 | | | | | | | | | | | | | | | | | |
| | | | 2 | кухня | 14,3 | 14,3 | | 14,3 | | | | | | | | | | | | | | | | | |
| | | | 3 | кладовая | 3,2 | 3,2 | | 3,2 | | | | | | | | | | | | | | | | | |
| | | | 4 | жилая комната | 18,7 | 18,7 | 18,7 | | | | | | | | | | | | | | | | | | |
| | | | 5 | ванная | 3,3 | 3,3 | | 3,3 | | | | | | | | | | | | | | | | | |
| | | | 6 | туалет | 1,7 | 1,7 | | 1,7 | | | | | | | | | | | | | | | | | |
| | | | 7 | жилая комната | 18,5 | 18,5 | 18,5 | | | | | | | | | | | | | | | | | | |
| | | | 8 | служебное | 5,2 | 5,2 | | 5,2 | | | | | | | | | | | | | | | | | |
| | | | 9 | служебное | 7,6 | 7,6 | | 7,6 | | | | | | | | | | | | | | | | | |
| | | | | | | | | | | | | | | | | | | | | | | | | | |
| | | | 1 | коридор | 9,3 | 9,3 | | 9,3 | | | | | | | | | | | | | | | | | |
| | | | 2 | жилая комната | 24,2 | 24,2 | 24,2 | | | | | | | | | | | | | | | | | | |
| | | | 3 | жилая комната | 14,0 | 14,0 | 14,0 | | | | | | | | | | | | | | | | | | |
| | | | 4 | кухня | 11,5 | 11,5 | | 11,5 | | | | | | | | | | | | | | | | | |
| | | | 5 | ванная | 2,7 | 2,7 | | 2,7 | | | | | | | | | | | | | | | | | |
| | II-IX | | 6 | туалет | 1,6 | 1,6 | | 1,6 | | | | | | | | | | | | | | | | | |
| | | | 7 | служебное | 4,9 | 4,9 | | 4,9 | | | | | | | | | | | | | | | | | |
| | | | | | | | | | | | | | | | | | | | | | | | | | |
| | | | 1 | коридор | 7,9 | 7,9 | | 7,9 | | | | | | | | | | | | | | | | | |
| | | | 2 | жилая комната | 18,1 | 18,1 | 18,1 | | | | | | | | | | | | | | | | | | |
| | | | 3 | кухня | 15,9 | 15,9 | | 15,9 | | | | | | | | | | | | | | | | | |
| | | | 4 | санузел | 3,9 | 3,9 | | 3,9 | | | | | | | | | | | | | | | | | |
| | | | 5 | служебное | 5,0 | 5,0 | | 5,0 | | | | | | | | | | | | | | | | | |
| | | | | | | | | | | | | | | | | | | | | | | | | | |
| | | | 1 | коридор | 6,6 | 6,6 | | 6,6 | | | | | | | | | | | | | | | | | |
| | | | 2 | санузел | 4,0 | 4,0 | | 4,0 | | | | | | | | | | | | | | | | | |
| | | | 3 | жилая комната | 19,8 | 19,8 | 19,8 | | | | | | | | | | | | | | | | | | |
| | | | 4 | кухня | 16,1 | 16,1 | | 16,1 | | | | | | | | | | | | | | | | | |
| | | | 5 | служебное | 5,5 | 5,5 | | 5,5 | | | | | | | | | | | | | | | | | |
| | | | | | | | | | | | | | | | | | | | | | | | | | |

| | | | | | | | | | | | | | | | | | | | | | | | | | |
|---|---|---|---|---|---|---|---|---|---|---|---|---|---|---|---|---|---|---|---|---|---|---|---|---|---|
| | | | 1 | коридор | 15,2 | 15,2 | | 15,2 | | | | | | | | | | | | | | | | | |
| | | | 2 | гардероб | 3,6 | 3,6 | | 3,6 | | | | | | | | | | | | | | | | | |
| | | | 3 | жилая комната | 14,8 | 14,8 | 14,8 | | | | | | | | | | | | | | | | | | |
| | | | 4 | санузел | 4,8 | 4,8 | | 4,8 | | | | | | | | | | | | | | | | | |
| | | | 5 | коридор | 8,4 | 8,4 | | 8,4 | | | | | | | | | | | | | | | | | |
| | | | 6 | санузел | 2,2 | 2,2 | | 2,2 | | | | | | | | | | | | | | | | | |
| | | | 7 | кухня | 17,3 | 17,3 | | 17,3 | | | | | | | | | | | | | | | | | |
| | | | 8 | жилая комната | 16,5 | 16,5 | 16,5 | | | | | | | | | | | | | | | | | | |
| | | | 9 | жилая комната | 26,9 | 26,9 | 26,9 | | | | | | | | | | | | | | | | | | |
| | | | 10 | служебное | 4,9 | 4,9 | | 4,9 | | | | | | | | | | | | | | | | | |
| | | | 11 | служебное | 5,1 | 5,1 | | 5,1 | | | | | | | | | | | | | | | | | |
| | | | | | | | | | | | | | | | | | | | | | | | | | |
| | | | 1 | коридор | 17,1 | 17,1 | | 17,1 | | | | | | | | | | | | | | | | | |
| | | | 2 | туалет | 1,6 | 1,6 | | 1,6 | | | | | | | | | | | | | | | | | |
| | | | 3 | ванная | 2,7 | 2,7 | | 2,7 | | | | | | | | | | | | | | | | | |
| | | | 4 | кухня | 12,0 | 12,0 | | 12,0 | | | | | | | | | | | | | | | | | |
| | | | 5 | жилая комната | 13,9 | 13,9 | 13,9 | | | | | | | | | | | | | | | | | | |
| | | | 6 | жилая комната | 16,7 | 16,7 | 16,7 | | | | | | | | | | | | | | | | | | |
| | | | 7 | служебное | 5,0 | 5,0 | | 5,0 | | | | | | | | | | | | | | | | | |
| | | | | | | | | | | | | | | | | | | | | | | | | | |
| | | | 1 | коридор | 14,4 | 14,4 | | 14,4 | | | | | | | | | | | | | | | | | |
| | | | 2 | гардероб | 4,0 | 4,0 | | 4,0 | | | | | | | | | | | | | | | | | |
| | | | 3 | жилая комната | 11,5 | 11,5 | 11,5 | | | | | | | | | | | | | | | | | | |
| | | | 4 | жилая комната | 16,7 | 16,7 | 16,7 | | | | | | | | | | | | | | | | | | |
| | | | 5 | кухня | 11,6 | 11,6 | | 11,6 | | | | | | | | | | | | | | | | | |
| | | | 6 | ванная | 2,7 | 2,7 | | 2,7 | | | | | | | | | | | | | | | | | |
| | | | 7 | туалет | 1,7 | 1,7 | | 1,7 | | | | | | | | | | | | | | | | | |
| | | | 8 | жилая комната | 22,0 | 22,0 | 22,0 | | | | | | | | | | | | | | | | | | |
| | | II-IX | 9 | служебное | 5,0 | 5,0 | | 5,0 | | | | | | | | | | | | | | | | | |
| | | | 10 | служебное | 4,9 | 4,9 | | 4,9 | | | | | | | | | | | | | | | | | |
| | | | | | | | | | | | | | | | | | | | | | | | | | |
| | | | 1 | коридор | 13,2 | 13,2 | | 13,2 | | | | | | | | | | | | | | | | | |
| | | | 2 | кухня | 14,3 | 14,3 | | 14,3 | | | | | | | | | | | | | | | | | |
| | | | 3 | кладовая | 3,0 | 3,0 | | 3,0 | | | | | | | | | | | | | | | | | |
| | | | 4 | жилая комната | 18,8 | 18,8 | 18,8 | | | | | | | | | | | | | | | | | | |
| | | | 5 | ванная | 3,3 | 3,3 | | 3,3 | | | | | | | | | | | | | | | | | |
| | | | 6 | туалет | 1,6 | 1,6 | | 1,6 | | | | | | | | | | | | | | | | | |
| | | | 7 | жилая комната | 18,7 | 18,7 | 18,7 | | | | | | | | | | | | | | | | | | |
| | | | 8 | служебное | 4,9 | 4,9 | | 4,9 | | | | | | | | | | | | | | | | | |
| | | | 9 | служебное | 7,8 | 7,8 | | 7,8 | | | | | | | | | | | | | | | | | |
| | | | | | | | | | | | | | | | | | | | | | | | | | |
| | | | 1 | коридор | 9,4 | 9,4 | | 9,4 | | | | | | | | | | | | | | | | | |
| | | | 2 | жилая комната | 24,2 | 24,2 | 24,2 | | | | | | | | | | | | | | | | | | |
| | | | 3 | жилая комната | 13,8 | 13,8 | 13,8 | | | | | | | | | | | | | | | | | | |
| | | | 4 | кухня | 11,5 | 11,5 | | 11,5 | | | | | | | | | | | | | | | | | |
| | | | 5 | ванная | 2,7 | 2,7 | | 2,7 | | | | | | | | | | | | | | | | | |
| | | | 6 | туалет | 1,6 | 1,6 | | 1,6 | | | | | | | | | | | | | | | | | |
| | | | 7 | служебное | 5,0 | 5,0 | | 5,0 | | | | | | | | | | | | | | | | | |
| | | | | | | | | | | | | | | | | | | | | | | | | | |
| | | | 1 | коридор | 7,8 | 7,8 | | 7,8 | | | | | | | | | | | | | | | | | |
| | | | 2 | жилая комната | 17,9 | 17,9 | 17,9 | | | | | | | | | | | | | | | | | | |
| | | | 3 | кухня | 15,7 | 15,7 | | 15,7 | | | | | | | | | | | | | | | | | |
| | | | 4 | санузел | 4,0 | 4,0 | | 4,0 | | | | | | | | | | | | | | | | | |
| | | | 6 | служебное | 5,1 | 5,1 | | 5,1 | | | | | | | | | | | | | | | | | |

| | | | | | | | | | | | | | | | | | | | | | | | | | |
|---|---|---|---|---|---|---|---|---|---|---|---|---|---|---|---|---|---|---|---|---|---|---|---|---|---|
| | | | 1 | коридор | 6,5 | 6,5 | | 6,5 | | | | | | | | | | | | | | | | | |
| | | | 2 | санузел | 3,9 | 3,9 | | 3,9 | | | | | | | | | | | | | | | | | |
| | | | 3 | жилая комната | 19,9 | 19,9 | 19,9 | | | | | | | | | | | | | | | | | | |
| | | | 4 | кухня | 16,1 | 16,1 | | 16,1 | | | | | | | | | | | | | | | | | |
| | | | 5 | служебное | 5,5 | 5,5 | | 5,5 | | | | | | | | | | | | | | | | | |
| | | | | | | | | | | | | | | | | | | | | | | | | | |
| | | | 1 | коридор | 13,5 | 13,5 | | 13,5 | | | | | | | | | | | | | | | | | |
| | | | 2 | кухня | 14,5 | 14,5 | | 14,5 | | | | | | | | | | | | | | | | | |
| | | | 3 | кладовая | 3,0 | 3,0 | | 3,0 | | | | | | | | | | | | | | | | | |
| | | | 4 | жилая комната | 18,8 | 18,8 | 18,8 | | | | | | | | | | | | | | | | | | |
| | | | 5 | ванная | 3,4 | 3,4 | | 3,4 | | | | | | | | | | | | | | | | | |
| | | | 6 | туалет | 1,3 | 1,3 | | 1,3 | | | | | | | | | | | | | | | | | |
| | | | 7 | жилая комната | 18,6 | 18,6 | 18,6 | | | | | | | | | | | | | | | | | | |
| | | | 8 | служебное | 5,0 | 5,0 | | 5,0 | | | | | | | | | | | | | | | | | |
| | | | 9 | служебное | 7,8 | 7,8 | | 7,8 | | | | | | | | | | | | | | | | | |
| | | | | | | | | | | | | | | | | | | | | | | | | | |
| | | | 1 | коридор | 9,3 | 9,3 | | 9,3 | | | | | | | | | | | | | | | | | |
| | | | 2 | жилая комната | 24,2 | 24,2 | 24,2 | | | | | | | | | | | | | | | | | | |
| | | | 3 | жилая комната | 13,8 | 13,8 | 13,8 | | | | | | | | | | | | | | | | | | |
| | | | 4 | кухня | 11,5 | 11,5 | | 11,5 | | | | | | | | | | | | | | | | | |
| | | | 5 | ванная | 2,8 | 2,8 | | 2,8 | | | | | | | | | | | | | | | | | |
| | | | 6 | туалет | 1,6 | 1,6 | | 1,6 | | | | | | | | | | | | | | | | | |
| | | | 7 | служебное | 5,1 | 5,1 | | 5,1 | | | | | | | | | | | | | | | | | |
| | | | | | | | | | | | | | | | | | | | | | | | | | |
| | | | 1 | коридор | 7,3 | 7,3 | | 7,3 | | | | | | | | | | | | | | | | | |
| | | | 2 | жилая комната | 17,6 | 17,6 | 17,6 | | | | | | | | | | | | | | | | | | |
| | XI-II | | 3 | кухня | 15,4 | 15,4 | | 15,4 | | | | | | | | | | | | | | | | | |
| | | | 4 | санузел | 4,3 | 4,3 | | 4,3 | | | | | | | | | | | | | | | | | |
| | | | 6 | служебное | 5,0 | 5,0 | | 5,0 | | | | | | | | | | | | | | | | | |
| | | | | | | | | | | | | | | | | | | | | | | | | | |
| | | | 1 | коридор | 5,6 | 5,6 | | 5,6 | | | | | | | | | | | | | | | | | |
| | | | 2 | санузел | 4,8 | 4,8 | | 4,8 | | | | | | | | | | | | | | | | | |
| | | | 3 | жилая комната | 19,7 | 19,7 | 19,7 | | | | | | | | | | | | | | | | | | |
| | | | 4 | кухня | 15,8 | 15,8 | | 15,8 | | | | | | | | | | | | | | | | | |
| | | | 5 | служебное | 5,4 | 5,4 | | 5,4 | | | | | | | | | | | | | | | | | |
| | | | | | | | | | | | | | | | | | | | | | | | | | |
| | | | 1 | коридор | 13,5 | 13,5 | | 13,5 | | | | | | | | | | | | | | | | | |
| | | | 2 | кухня | 14,3 | 14,3 | | 14,3 | | | | | | | | | | | | | | | | | |
| | | | 3 | кладовая | 2,9 | 2,9 | | 2,9 | | | | | | | | | | | | | | | | | |
| | | | 4 | жилая комната | 19,0 | 19,0 | 19,0 | | | | | | | | | | | | | | | | | | |
| | | | 5 | ванная | 3,3 | 3,3 | | 3,3 | | | | | | | | | | | | | | | | | |
| | | | 6 | туалет | 1,5 | 1,5 | | 1,5 | | | | | | | | | | | | | | | | | |
| | | | 7 | жилая комната | 18,5 | 18,5 | 18,5 | | | | | | | | | | | | | | | | | | |
| | | | 8 | служебное | 4,9 | 4,9 | | 4,9 | | | | | | | | | | | | | | | | | |
| | | | 9 | служебное | 7,8 | 7,8 | | 7,8 | | | | | | | | | | | | | | | | | |
| | | | | | | | | | | | | | | | | | | | | | | | | | |
| | | | 1 | коридор | 9,5 | 9,5 | | 9,5 | | | | | | | | | | | | | | | | | |
| | | | 2 | жилая комната | 24,0 | 24,0 | 24,0 | | | | | | | | | | | | | | | | | | |
| | | | 3 | жилая комната | 13,7 | 13,7 | 13,7 | | | | | | | | | | | | | | | | | | |
| | | | 4 | кухня | 11,5 | 11,5 | | 11,5 | | | | | | | | | | | | | | | | | |
| | | | 5 | ванная | 2,7 | 2,7 | | 2,7 | | | | | | | | | | | | | | | | | |
| | | | 6 | туалет | 1,6 | 1,6 | | 1,6 | | | | | | | | | | | | | | | | | |
| | | | 7 | служебное | 5,0 | 5,0 | | 5,0 | | | | | | | | | | | | | | | | | |

| | | | | | | | | | | | | | | | | | | | | | | | | | |
|---|---|---|---|---|---|---|---|---|---|---|---|---|---|---|---|---|---|---|---|---|---|---|---|---|---|
| | | | | | | | | | | | | | | | | | | | | | | | | | |
| | II-IX | | **1** | коридор | 10,8 | 10,8 | | 10,8 | | | | | | | | | | | | | | | | | |
| | | | **2** | коридор | 5,0 | 5,0 | | 5,0 | | | | | | | | | | | | | | | | | |
| | | | **3** | гардероб | 3,0 | 3,0 | | 3,0 | | | | | | | | | | | | | | | | | |
| | | | **4** | жилая комната | 17,6 | 17,6 | 17,6 | | | | | | | | | | | | | | | | | | |
| | | | **5** | жилая комната | 18,3 | 18,3 | 18,3 | | | | | | | | | | | | | | | | | | |
| | | | **6** | туалет | 1,9 | 1,9 | | 1,9 | | | | | | | | | | | | | | | | | |
| | | | **7** | ванная | 4,3 | 4,3 | | 4,3 | | | | | | | | | | | | | | | | | |
| | | | 8 | жилая комната | 20,9 | 20,9 | 20,9 | | | | | | | | | | | | | | | | | | |
| | | | **9** | кухня | 14,8 | 14,8 | | 14,8 | | | | | | | | | | | | | | | | | |
| | | | **10** | служебное | 5,6 | 5,6 | | 5,6 | | | | | | | | | | | | | | | | | |
| | | | **11** | служебное | 5,1 | 5,1 | | 5,1 | | | | | | | | | | | | | | | | | |
| | | | | | | | | | | | | | | | | | | | | | | | | | |
| | | | I | коридор | 21,5 | 21,5 | | 21,5 | | | | | | | | | | | | | | | | | |
| | | | II | коридор | 3,8 | 3,8 | | 3,8 | | | | | | | | | | | | | | | | | |
| | | | III | коридор | 27,8 | 27,8 | | 27,8 | | | | | | | | | | | | | | | | | |
| | | | IV | коридор | 21,4 | 21,4 | | 21,4 | | | | | | | | | | | | | | | | | |
| | | | V | коридор | 3,9 | 3,9 | | 3,9 | | | | | | | | | | | | | | | | | |
| | | | VI | коридор | 21,4 | 21,4 | | 21,4 | | | | | | | | | | | | | | | | | |
| | | | VII | коридор | 3,8 | 3,8 | | 3,8 | | | | | | | | | | | | | | | | | |
| | | | VIII | коридор | 21,5 | 21,5 | | 21,5 | | | | | | | | | | | | | | | | | |

тех. кабат

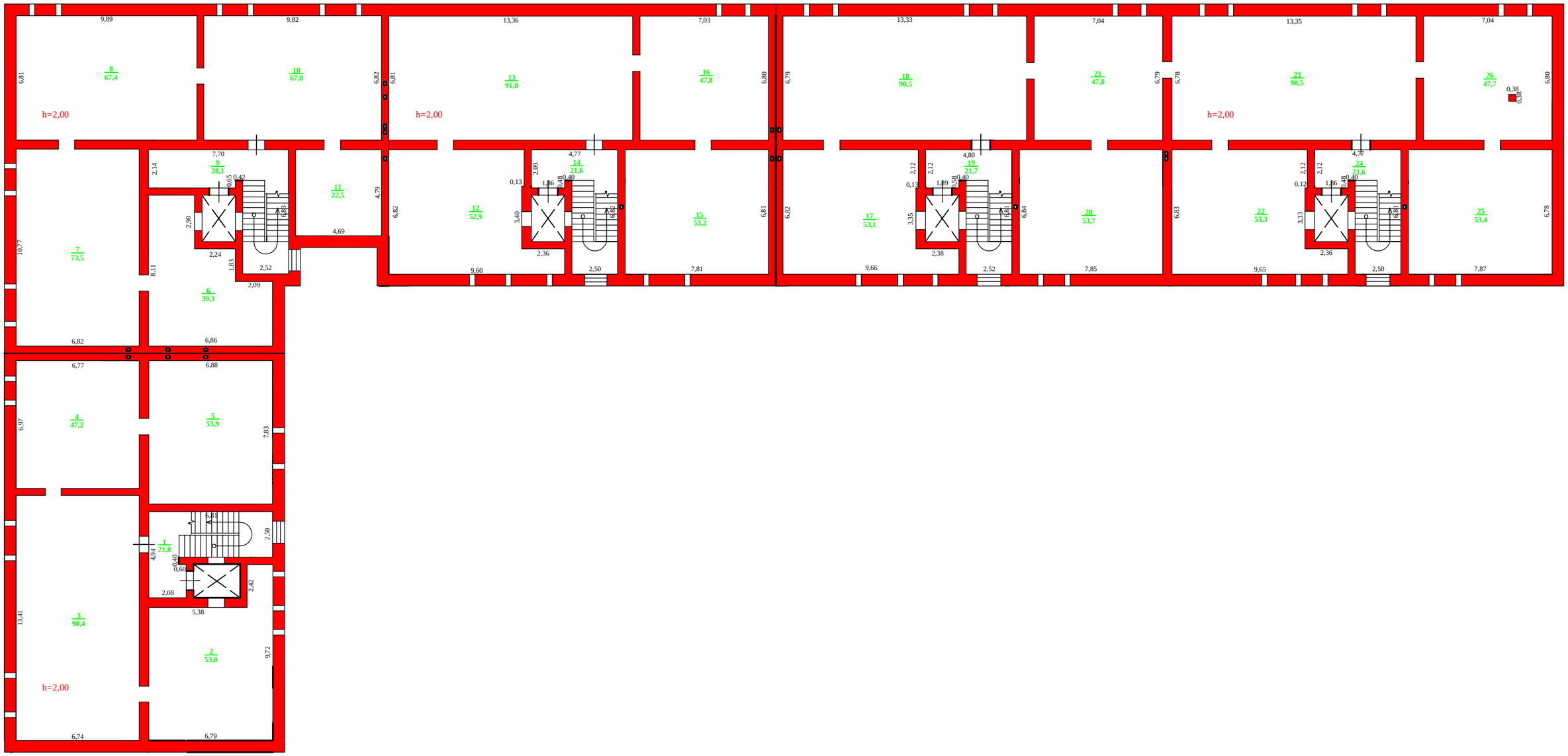
8
67,4
10
67,0
13
91,0
16
47,8
18
90,5
21
47,8
23
90,5
26
47,7
h=2,00
h=2,00
h=2,00
7
73,5
9
28,1
11
22,5
12
52,9
14
21,6
15
53,2
17
53,1
19
21,7
20
53,7
22
53,3
24
21,6
25
53,4
6
39,3
4
47,2
5
53,9
1
21,8
3
90,4
2
53,0
h=2,00

**ЖЫЛЖЫМАЙТЫН МҮЛІК ОБЪЕКТІСІ ЖОСПАРЫНА ЭКСПЛИКАЦИЯ "ТЕХ. ҚАБАТЫ"**
**ЭКСПЛИКАЦИЯ К ПЛАНУ ОБЪЕКТА НЕДВИЖИМОГО ИМУЩЕСТВА "ТЕХ. ЭТАЖ"**

| Жоспар бойынша литері / Литер по плану | Қабаттар / Этажи | Үйдің,ғимараттың нөмірі / Номер помещения, квартиры | Үйдің,ғимараттың бөлігінің нөмірі / Номера частей помещения, квартиры | Үйдің,ғимараттың бөлігінің пайдалануының белгіленуі / Назначение частей помещения, квартиры | Ішкі өлшемі бойынша алаң ( кв.м. ) оның ішінде / Площадь по внутреннему обмеру (кв. м. ), в том числе | | | | | | | | | | | | | | | | | | | | |
|---|---|---|---|---|---|---|---|---|---|---|---|---|---|---|---|---|---|---|---|---|---|---|---|---|---|
| | | | | | Жалпы / Общая | Пайдалы / Полезная | Тұрғын / Жилая | Тұрғын емес / Нежилая | Бөлек пәтерлерде / В отдельных квартирах | Жатақханаларда / В общежитиях | Қонақ үйлерде / В гостиницах | Саудалық/ Торговая | Өндірістік - өндірістік жайлар мен ғимараттар / Промыш.-производ. зданий и сооружений | Қоймалық / Складская | Халыққа білім беру мекемелері / Учреждений народного образования | Тұрмыстық қызмет көрсету кәсіпорындары / Предприятия бытового обслуживания | Басқару ,ғылымбанктердқоғамдық және ұйымдар мен мекемелер / Организаций и учреждений управления, научных, банковских, общественных и т.п. | Қоғамдық тамақтандыру кәсіпорындары / Предприятий общественного питания | Денсаулық сақтау,емдеу бағытындағы мекемелер / Учреждений здравоохранения, лечебного назначения | Дене шынықтыру спорттық / Физкультурно - спортивная | Дене шынықтыру және өнерлік мекемелер / Учреждений культуры и искусства | Көліктік жайлар мен ғимараттар / Транспортных зданий и сооружений | Инженерлік желілер құрылғы / Сооружения инженерных сетей | Гараждар / Гаражей | Басқалар / Прочие |
| 2 | 3 | 4 | 5 | 6 | 7 | 8 | 9 | 10 | 11 | 12 | 13 | 14 | 15 | 16 | 17 | 18 | 19 | 20 | 21 | 22 | 23 | 24 | 25 | 26 | 27 |
| А | ТЕХ. ЭТАЖ | | 1 | служебное | 21,8 | | | 21,8 | | | | | | | | | | | | | | | | | |
| | | | 2 | служебное | 53,0 | | | 53,0 | | | | | | | | | | | | | | | | | |
| | | | 3 | служебное | 90,4 | | | 90,4 | | | | | | | | | | | | | | | | | |
| | | | 4 | служебное | 47,2 | | | 47,2 | | | | | | | | | | | | | | | | | |
| | | | 5 | служебное | 53,9 | | | 53,9 | | | | | | | | | | | | | | | | | |
| | | | 6 | служебное | 39,3 | | | 39,3 | | | | | | | | | | | | | | | | | |
| | | | 7 | служебное | 73,5 | | | 73,5 | | | | | | | | | | | | | | | | | |
| | | | 8 | служебное | 67,4 | | | 67,4 | | | | | | | | | | | | | | | | | |
| | | | 9 | служебное | 28,1 | | | 28,1 | | | | | | | | | | | | | | | | | |
| | | | 10 | служебное | 67,0 | | | 67,0 | | | | | | | | | | | | | | | | | |
| | | | 11 | служебное | 22,5 | | | 22,5 | | | | | | | | | | | | | | | | | |
| | | | 12 | служебное | 52,9 | | | 52,9 | | | | | | | | | | | | | | | | | |
| | | | 13 | служебное | 91,0 | | | 91,0 | | | | | | | | | | | | | | | | | |
| | | | 14 | служебное | 21,6 | | | 21,6 | | | | | | | | | | | | | | | | | |
| | | | 15 | служебное | 53,2 | | | 53,2 | | | | | | | | | | | | | | | | | |
| | | | 16 | служебное | 47,8 | | | 47,8 | | | | | | | | | | | | | | | | | |
| | | | 17 | служебное | 53,1 | | | 53,1 | | | | | | | | | | | | | | | | | |
| | | | 18 | служебное | 90,5 | | | 90,5 | | | | | | | | | | | | | | | | | |
| | | | 19 | служебное | 21,7 | | | 21,7 | | | | | | | | | | | | | | | | | |
| | | | 20 | служебное | 53,7 | | | 53,7 | | | | | | | | | | | | | | | | | |
| | | | 21 | служебное | 47,8 | | | 47,8 | | | | | | | | | | | | | | | | | |
| | | | 22 | служебное | 53,3 | | | 53,3 | | | | | | | | | | | | | | | | | |
| | | | 23 | служебное | 90,5 | | | 90,5 | | | | | | | | | | | | | | | | | |
| | | | 24 | служебное | 21,6 | | | 21,6 | | | | | | | | | | | | | | | | | |
| | | | 25 | служебное | 53,4 | | | 53,4 | | | | | | | | | | | | | | | | | |
| | | | 26 | служебное | 47,7 | | | 47,7 | | | | | | | | | | | | | | | | | |

«ЖМТ» АЖ ЕНГІЗІЛДІ

Орындаушы

(Т.А.Ә., қолы)

Күні 20 23 ж. «21» 08

өткізілгені/прошнуровано

нөмірленгені/пронумеровано

барлығы/всего 26 парақ/лист

Сарсенбаев З.А.

(қолы/подпись)

«АЗАМАТТАРҒА АРНАЛҒАН ТҰРҒЫН ҮЙ КОРПОРАЦИЯСЫ» КОММЕРЦИЯЛЫҚ ЕМЕС АКЦИОНЕРЛІК ҚОҒАМЫНЫҢ БАТЫС ҚАЗАҚСТАН ОБЛЫСЫ БОЙЫНША ФИЛИАЛЫ

ТІРКЕУ БАСҚАРМАСЫ

| | |
|---|---|
| Өтініш № 00224513763 | Тіркеу № |
| 08:130:038:1781 | Тіркелген күні 21.07.2023 |
| Кадастрлық № | Тіркелген уақыты 20:12 |

ЖЫЛЖЫМАЛТЫН МҮЛІК ОБЪЕКТІСІНІҢ МЕКЕНЖАЙЫ

Самал, д 70/3

Тіркеуші (мекеме) Шолжорев Қолы

Бастығы Басшысы Ильяев Қолы

«АЗАМАТТАРҒА АРНАЛҒАН ТҰРҒЫН ҮЙ КОРПОРАЦИЯСЫ» КОММЕРЦИЯЛЫҚ ЕМЕС АКЦИОНЕРЛІК ҚОҒАМЫНЫҢ ТІРКЕУ БАСҚАРМАСЫ
«ГОСУДАРСТВЕННАЯ ЖИЛИЩНАЯ КОРПОРАЦИЯ» КОММЕРЧЕСКОЕ АКЦИОНЕРНОЕ ОБЩЕСТВО УПРАВЛЕНИЕ РЕГИСТРАЦИИ ЗАПАДНО-КАЗАХСТАНСКОЙ ОБЛАСТИ