«ЖМТ» АЖ ЕНГІЗІЛДІ
Орындаушы Мурташина
(Т.А.Ә., қолы)
Күні 20 24 ж. « 15 » 02

приказ Министра индустрии и
инфраструктурного развития
Республики Казахстан
08.02.2021 года №53
Приложение 1
к приказу Министра
индустрии и инфраструктурного развития
Республики Казахстан
от 9 августа 2019 года № 632
Утвержден
приказом Министра по
инвестициям и развитию
Республики Казахстан
от 24 апреля 2017 года № 234
форма

Акт приемки объекта в эксплуатацию

"24" 02 2024 года

Заказчик: ТОО «СВС Батыс» Сарсенбаев З.А.

фамилия, имя, отчество (при наличии) – для физических лиц, наименованиеорганизации – для юридических лиц, почтовый индекс, область, город,район, населенный пункт, наименование улицы, номер дома/здания(стационарного помещения)

на основании:

Декларации о соответствии (прилагается)

ТОО «СВС Батыс» Сарсенбаев З.А.

дата декларации, наименование подрядной (генподрядной) организации, фамилия, имя, отчество (при наличии) руководителя, юридический адрес

Заключения о качестве строительно-монтажных работ (прилагается)

ТОО «QURYLYS-SARAPSHY» Сапин Р.У.

дата заключения, наименование организации, фамилия, имя, отчество (при наличии) экспертов технического надзора, № и дата получения аттестатов

Заключения о соответствии выполненных работ проекту (прилагается)

ТОО «Кульман» Храмов А.А.

дата заключения, наименование организации, фамилия, имя, отчество (при наличии) экспертов авторского надзора, № и дата получения аттестатов

произведя осмотр готовности предъявленного подрядчиком (генеральным подрядчиком) к приемке в эксплуатацию объекта: **Многоквартирный жилой дом со встроенными помещениями.**

наименование объекта, вид строительства (новое, расширение, реконструкция, техническое перевооружение, модернизация, капитальный ремонт), уровень ответственности, техническая и технологическая сложность объекта

по адресу: ЗКО, г.Уральск, ул. Е. Оракбаева, дом 1В, с кадастровым номером земельного участка 08-130-040-679.

(область, район, населенный пункт, микрорайон, квартал, улица, номер дома (корпуса) проверив комплектность исполнительной технической документации подтверждает что:

1. Строительство объекта осуществлено на основании:

1) правоустанавливающего документа на земельный участок: **Договор купли-продажи; постановление от 03 февраля 2022 года № 1573; архитектурно-планировочное задание от 08 сентября 2022 года №KZ17VUA00738913, утвержденное руководителем ГУ «Отдел архитектуры и градостроительства города Уральск» М.Ташенбаевым; согласование эскизного проекта, выданное ГУ «Отдел архитектуры и градостроительства города Уральск» от 17 октября 2022 года № KZ16VUA00764248;**

документ, подтверждающий наступление юридических фактов (юридических составов), на основании которых возникают, изменяются или прекращаются права на земельный участок, в том числе договоры, решения судов, правовые

акты исполнительных органов, свидетельство о праве на наследство, передаточный акт или разделительный баланс при реорганизации негосударственных юридических лиц, владеющих земельным участком на праве собственности или выкупивших право временного возмездного землепользования (аренды). либо решения о реконструкции (перепланировке, переоборудовании) помещений (отдельных частей) существующих зданий

2) талона о приеме уведомления о начале или прекращении осуществления деятельности или определенных действий **KZ29REA00325588**

наименование органа принявшего уведомление, дата выдачи талона

3) проекта (проектно-сметной документации)

ТОО «Кульман» б/н

наименование проектной организации, номер проекта

утвержденного(й) ТОО «СВС Батыс»;

наименование организации утвердившей (переутвердившей) проект и дата утверждения

2. Строительно-монтажные работы осуществлены в сроки:

начало работ: **апрель 2023 года;**

месяц, год

окончание работ: **февраль 2024 года**;

месяц, год

при продолжительности строительства, месяц: по норме или по проекту организации строительства, месяц: 12 месяцев;

фактически месяц: 11 месяцев;

3. Объект (комплекс) имеет следующие основные технико-экономические показатели

(мощность, производительность, производственная площадь, протяженность,вместимость, объем, пропускная способность, провозная способность, число рабочих мест и тому подобное, заполняется по всем объектам (кроме жилых домов) в единицахизмерения соответственно целевой продукции или основным видам услуг):

Мощность, производительность и так далее	Единица измерения	По проекту		Фактически	
		общая (с учетом ранее принятых)	в том числе пускового комплекса или очереди	общая (с учетом ранее принятых)	в том числе пускового комплекса или очереди

Выпуск продукции (оказания услуг), предусмотренной проектом в объеме, соответствующем нормам освоения проектных мощностей в начальный период_____;

факт начала выпуска продукции с указанием объема

Жилой дом имеет следующие показатели:

Показатели	Единица измерения	По проекту	Фактически
Общая площадь	метр в квадрате (далее – м2)	19304,1	19304,1
Число этажей	этаж	п+9+т	п+9+т
Общий строительный объем	метр в кубе (далее – м3)	77492	77492
В том числе подземной части	м3	8077	8077
Площадь встроенных, встроенно-пристроенных и пристроенных помещений	м2	641,7	641,7

Показатели	По проекту			Фактически		
	Число квартир	Площадь квартир, м2		Число квартир	Площадь квартир, м2	
		общая	жилая		общая	жилая
Всего квартир, в том числе: однокомнатных двухкомнатных трехкомнатных четырехкомнатных и более	189	13901,0	7225,8	189	13901,0	7225,8

4. Технологические и архитектурно-строительные решения по объекту характеризуются следующими данными;

№ п.п.	Наименование конструктивных элементов			Описание конструктивных элементов (материал, отделка и т.д.)
1	2			3
1	Фундамент			бетонные блоки
2	1) наружные и внутренние капитальные стены			кирпич
	2) перегородки			кирпич
3	Перекрытия	чердачное		ж/б плиты
		междуэтажное		ж/б плиты
4	Крыша			профлист
5	Полы	1-го этажа		ж/б плиты
		последующих этажей		ж/б плиты
6	Проемы	окна		пластик
		двери		металлические
7	Отделочные работы	внутренние		штукатурка
		наружные		расшивка швов
8	Горячее водоснабжение			+
9	Водопровод			+
10	Канализация			+
11	Электроосвещение			+
12	Отопление	печное		
13		печное газовое		
14		от ТЭЦ		
15		от АГВ		
16		от индивидуальной отопительной установки	на газе	+
17			на твердомтопливе	
18		от районной котельной	на газе	
19			на твердомтопливе	
20	Разные работы			-

краткие технические характеристики по особенностям его размещения, по основнымматериалам и конструкциям, инженерному и технологическому оборудованию

На территории объекта: ул. Е. Оракбаева, д. 1В, благоустройство, детская площадка, парковка для машин полностью выполнено.

5. На объекте установлено предусмотренное проектом оборудование в количестве согласноактам о его приемке после индивидуального испытания и комплексного опробования;

6. Наружные инженерные коммуникации (холодное и горячее водоснабжение, канализация, теплоснабжение, газоснабжение, электроснабжение и связь) обеспечивают нормальную эксплуатацию объекта (здания, сооружения, помещения) и приняты городскими эксплуатационными организациями;

7. Сметная стоимость по утвержденному проекту (проектной-сметной документации): всего 2 000 000 000 тенге, в том числе строительно-монтажных работ 1 800 000 000 тенге, оборудования, инструмента и инвентаря 200 000 000 тенге;

8.Сметная стоимость основных фондов, принимаемых в эксплуатацию 2 000 000 000 тенге, в том числе: стоимость строительно-монтажных работ 1 800 000 000 тенге; стоимость оборудования, инструмента и инвентаря 200 000 000 тенге;

9. Доля местного содержания предусмотрена в проектно-сметной документации _____% и фактически применено _____ % (на объектах, финансируемых за счет государственных инвестиций и средств квазигосударственного сектора);

10. Объект построен в соответствии с утвержденным проектом (проектно-сметнойдокументацией) и требованиями государственных нормативных документов в областиархитектуры, градостроительства и строительства

РЕШИЛ: Многоквартирный жилой дом со встроенными помещениями по адресу: ЗКО, г.Уральск, ул. Е. Оракбаева, дом 1В, с кадастровым номером земельного участка 08-130-040-679 принять в эксплуатацию.

наименование объекта (комплекса)

Заказчик: ТОО «СВС Батыс» Сарсенбаев З.А.

фамилия, имя, отчество (при наличии), подпись руководителя Место печати (при наличии)

Технический надзор: ТОО «QURYLYS-SARAPSHY» Сапин Р.У.

фамилия, имя, отчество (при наличии), подпись эксперта Место печати (при наличии)

Авторский надзор:

ТОО «Кульман» Храмов А А

фамилия, имя, отчество (при наличии), подпись эксперта Место печати (при наличии)

Подрядчик

(генеральный подрядчик) ТОО «СВС Батыс» Сарсенбаев З.А.

фамилия, имя, отчество (при наличии), подпись руководителя Место печати (при наличии)

Приложение 2
к акту приемки объекта
в эксплуатацию
форма

Технические характеристики объекта
(многоквартирные жилые дома, промышленные, торговые объекты и тому подобное)

Наименование (многоквартирный жилой дом, промышленные, торговые объекты и т.п.)	Общиесведения									
	Количество этажей (этаж)	Коли-чество квартир	Количество помещений, комнат	Площадь застройки (м2)	Объем здания (м3)	Общая площадь (м2)	Жилая площадь (м2)	площадь не жилых помещений (м2)	Площадь парковоч-ных мест (м2)	Площадь балкона, лоджии (м2)
1	2	3	4	5	6	7	8	9	10	11
многоквартирный жилой дом со встроенными помещениями	**п+9+т**	**189**	**1215**	**2447,6**	**77492**	**19304,1**	**7225,8**	**641,7**	**-**	**-**

Продолжение таблицы

Описание конструктивных элементов			Вид отопле-ния	Благоустройство				
Фундамент	Стены	Кровля		Электро-снабжение	Водо-снабжение	Горячее водо-снабжение	Канализация	Газо-снабжение
12	13	14	15	16	17	18	19	20
Бетонные блоки	Кирпич	Бетон	Автономное	есть	есть	есть	есть	есть

Распределение площади

№		В отдельных квартирах	В помещениях коридорного типа	В общежитиях	В гостиницах
1	Количество жилых квартир	189			
2	Количество жилых комнат	395			
3	Общая площадь (м 2)	13901,0			
4	Жилая площадь (м 2)	7225,8			

Продолжение таблицы

Из общего числа площади				Распределение квартир по числу комнат				
в мансардах	в подвалах	в цокольных этажах	в бараках	1-комнатные	2-комнатные	3-комнатные	4-комнатные	5-комнатные
-	-	-	-	1300,50	8460,0	4140,5	-	-

Нежилые помещения

Площадь (м2)	Жилая площадь в нежилых помещениях	Торговая	Промышленно-производственных зданий и сооружений	Складская	Бытового обслу-живания	Гаражи	Организаций и учреждений управления, научных, банковский, общественных и т.п.
1	2	3	4	5	6	7	8
Основная		600,0					
Вспомогательная		41,7					

Продолжение таблицы

Общественного питания	Учрежде-ний образова-ния	Транспорт-ных зданий и сооружений	Здравоохра-нения, лечебного назначения	Физкультуры и спорта	Учреждений культуры и искусства	Сооружений инженерных сетей	Прочие	Всего
9	10	11	12	13	14	15	16	17

Перечень документов, прилагаемых к техническим характеристикам объекта:

1. Поэтажные планы _____
2. Экспликация к поэтажным планам _____

Экспликация земельного участка (м2)

Общая площадь земельного участка	Застроенная площадь			Не застроенная площадь		
	всего	Под основными строениями	под прочими постройками и сооружениями	Асфальтовые покрытия	Прочие замощения	грунт
1	2	3	4	5	6	7
0,6465 га	6465 кв.м	2447,6 кв.м	-	2105,7		

Продолжение таблицы

Не застроенная площадь (м2)									
Оборудованные площадки				Зеленые насаждения					
					в том числе				
всего	спортивные	детские	хозяйственные	всего	газон с деревьями	Плодовый сад	газоны, цветочные клумбы	огород	прочие
8	9	10	11	12	13	14	15	16	17
				1911,7					

Экспликация к плану объекта

Этаж	Номер помещения, квартиры	Номера частей помещения, квартиры	Назначение частей помещения, квартиры	Площадь по внутреннему обмеру (м2), в том числе			
				Общая	Полезная	Жилая	Нежилая
1	2	3	4	5	6	7	8
1-9	1-189			13901,0	13901,0	7225,8	6675,2

Продолжение таблицы

Площадь по внутреннему обмеру (м2), в том числе								
В отдельных квартирах	В общежитиях	В гостиницах	Торговая	Промышленно-производственных зданий и сооружений	Складская	Учреждений образования	Предприятий бытового обслуживания	Организаций и учреждений управления, научных, банковских, общественных и т.п.
9	10	11	12	13	14	15	16	17
			641,7					

Продолжение таблицы

Площадь по внутреннему обмеру (м2), в том числе							
Предприятий общественного питания	Организации здравоохранения	Физкультурно-спортивная	Учреждений культуры и искусства	Транспортных зданий и сооружений	Сооружений и нженерных сетей	Гаражей	Прочие
18	19	20	21	22	23	24	25

Техническое описание конструктивных элементов основного строения

№ п.п.	Наименование конструктивных элементов	Описание конструктивных элементов (материал, отделка и т.д.)
1	2	3
1	Фундамент	бетонные блоки
2	1) наружные и внутренние капитальные стены	кирпич

	2) перегородки		кирпич
3	Перекрытия	чердачное	ж/б плиты
		междуэтажное	ж/б плиты
4	Крыша		профлист
5	Полы	1-го этажа	ж/б плиты
		последующих этажей	ж/б плиты
6	Проемы	окна	пластик
		двери	металличесикие
7	Отделочные работы	внутренние	штукатурка
		наружные	расшивка швов
8	Горячее водоснабжение		+
9	Водопровод		+
10	Канализация		+
11	Электроосвещение		+
12	Отопление	печное	
13		печное газовое	
14		от ТЭЦ	
15		от АГВ	
16		от индивидуальной отопительной установки	+
17			
18		от районной котельной	
19			
20	Разные работы		-

Техническое описание служебных построек

Показатели	Наименование служебных построек								
Площадь (м 2)									
Высота строения (м)									
Объем строения (м 3)									
Фундамент									
Стены									
Перекрытия									
Крыша									
Полы									
Окна									
Двери									
Внутренняя отделка									
Наружная отделка									
Печи									

Техническое описание внутридворовых сооружений

Наименование сооружений	Размер в метрах				Объем (м3)	Материал
	длина	ширина	площадь	Высота или глубина		
1	2	3	4	5	6	7

Техническое описание отдельных частей строения (подвалов, полуподвалов, мезонинов, мансард)

Наименование и назначение отдельных частей строения	Заглубление спланированной поверхности земли до пола подвала	Описание элементов					
		стены	перекрытия	полы	Внутренняя отделка	крыша	Дополнительные устройства
1	2	3	4	5	6	7	8

Техническое описание нежилых пристроек к основному строению

Наименование конструктивных элементов		Техническое описание конструктивных элементов
1		2
Фундамент		
Стены и перегородки		
Крыша		
Полы		
Перекрытия		
Проемы	окна	
	двери	
Отделочные работы	внутренние	
	наружные	
Разные работы		
Итого		
Фундамент		
Стены и перегородки		
Крыша		
Полы		
Перекрытия		
Проемы	окна	
	двери	
Отделочные работы	внутренние	
	наружные	
Разные работы		
Итого		
Фундамент		
Стены и перегородки		
Крыша		
Полы		
Перекрытия		
Проемы	окна	
	двери	
Отделочные работы	внутренние	
	наружные	
Разные работы		
Итого:		

Исчисление площадей и объемов основной и отдельных частей строения (подвалов, полуподвалов, мезонинов, мансард, крыш, пристроек и т.п.)

Наименование частей строения и пристроек	Формула для подсчета площадей по наружному обмеру	Площадь (м 2)	Высота (м)	Объем (м 3)	Наименование частей строения и пристроек	Формула для подсчета площадей по наружному обмеру	Площадь (м 2)	Высота (м)	Объем (м 3)
1	2	3	4	5	6	7	8	9	10
многоквартирный жилой дом со встроенными помещениями	ДлинС ХШ	2447,6	31.6	77392					

Заказчик: ТОО «СВС Батыс» Сарсенбаев З.А.

фамилия, имя, отчество (при наличии), подпись руководителя Место печати (при наличии)

Авторский надзор:

ТОО «Кульман» Храмов А.А.

фамилия, имя, отчество (при наличии), подпись эксперта Место печати (при наличии)

Схема земельного участка

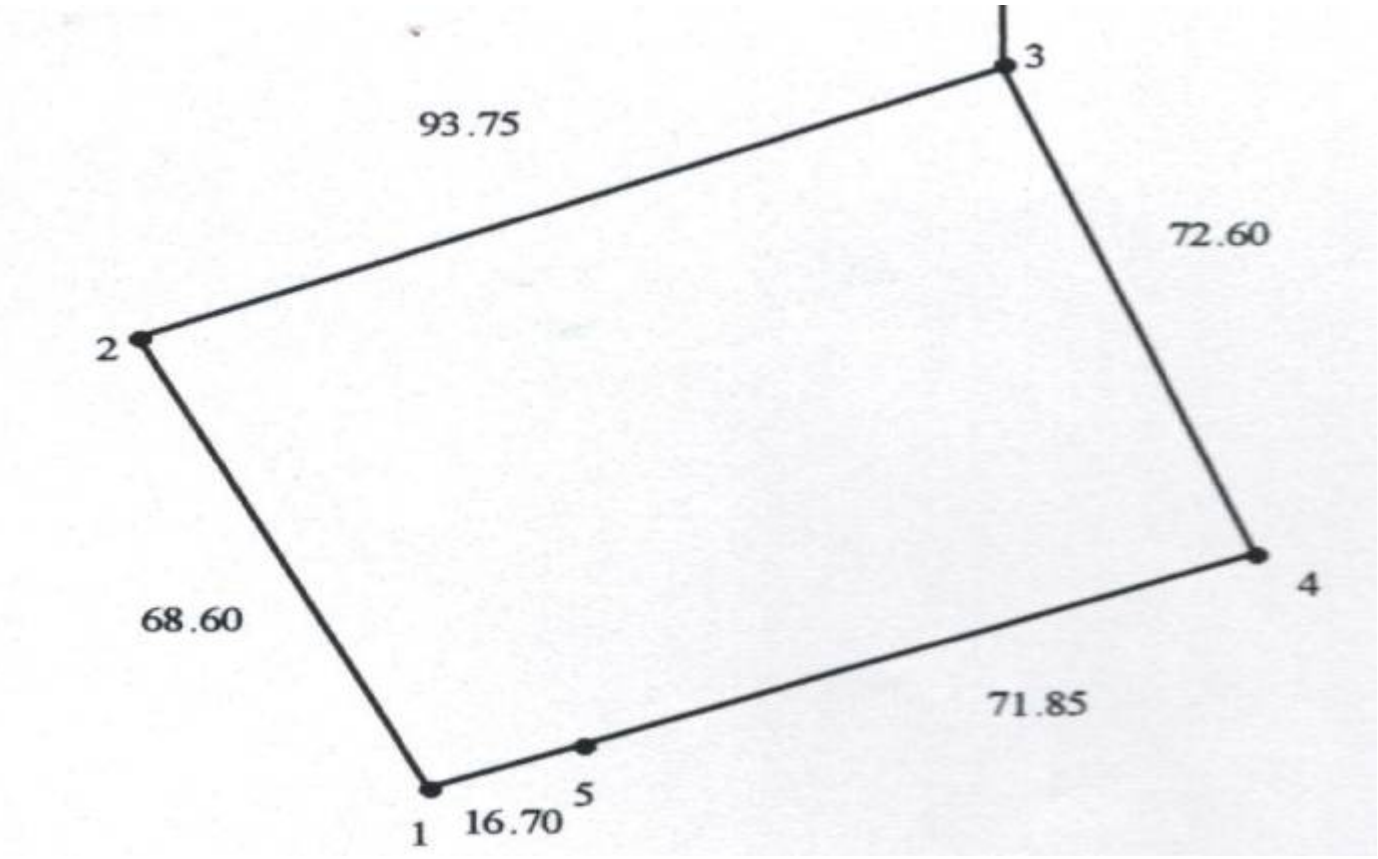

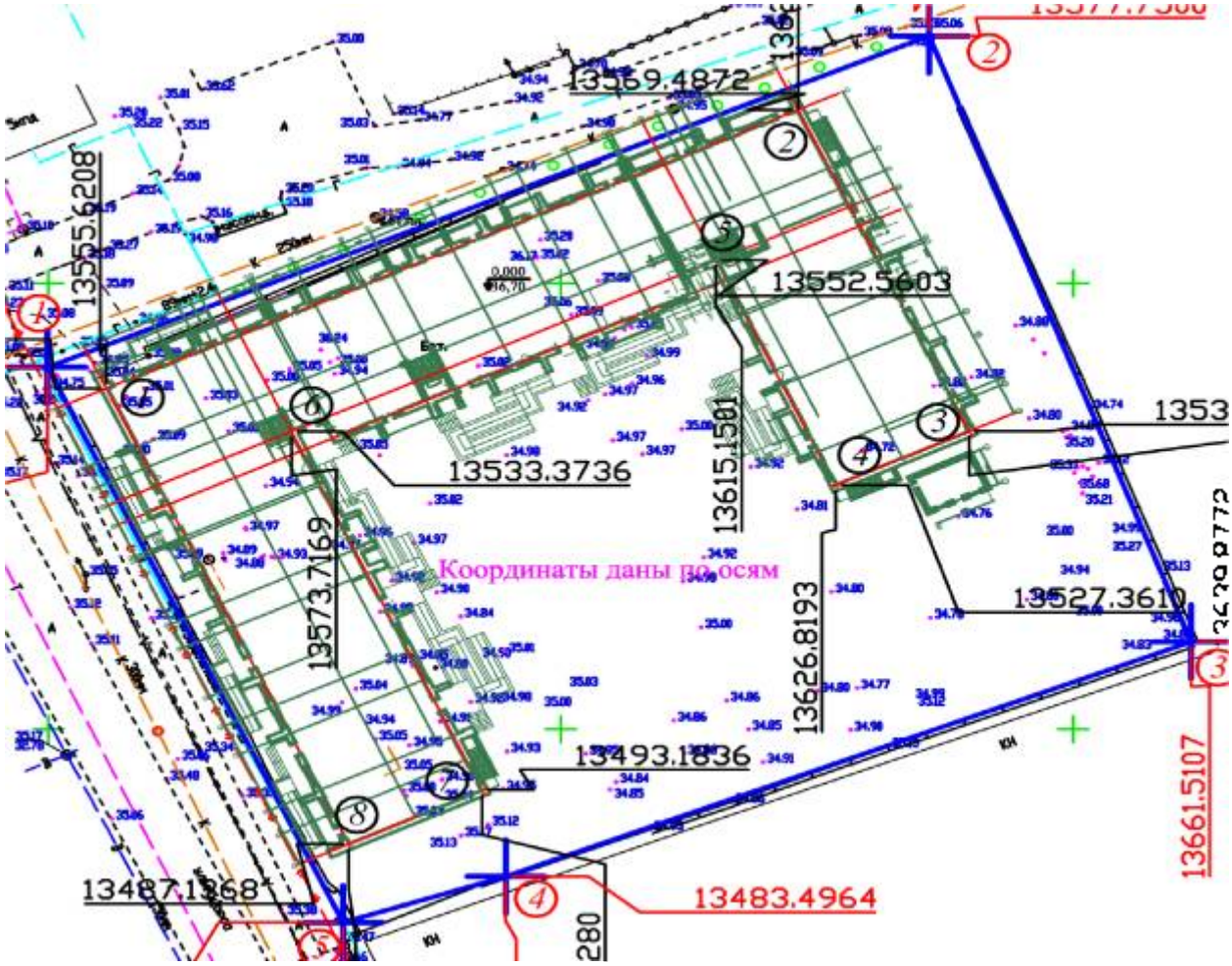

тело / подвал

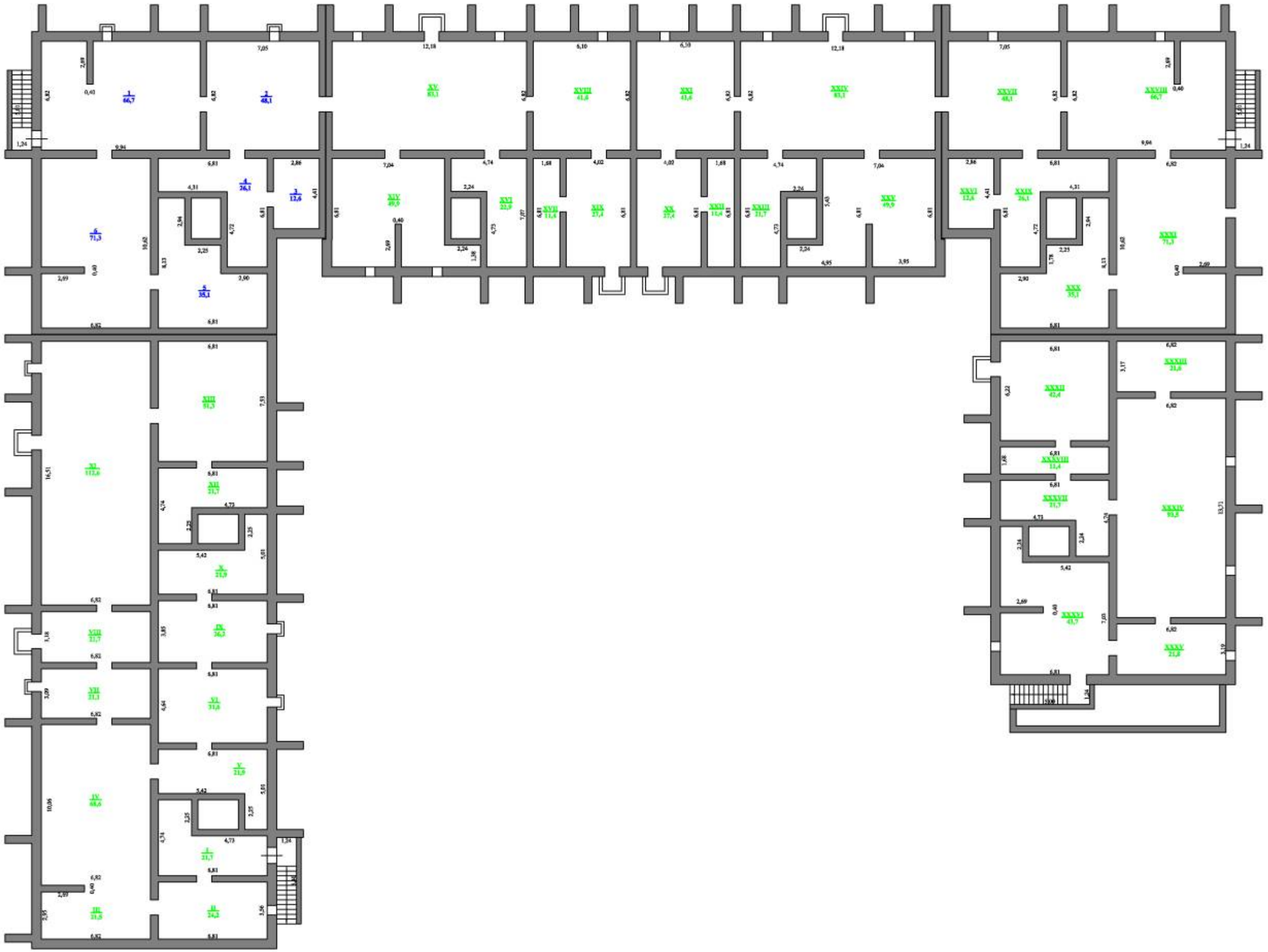
1 64,7
2 48,1
3 12,6
4 26,3
5 35,1
6 71,3
I 112,6
II 24,3
III 31,6
IV 44,6
V 21,9
VI 31,1
VII 31,7
VIII 31,7
IX 36,2
X 21,9
XI 31,8
XII 31,7
XIII 91,3
XIV 49,9
XV 83,1
XVI 22,9
XVII 11,4
XVIII 41,6
XIX 27,4
XX 27,4
XXI 41,6
XXII 11,4
XXIII 21,7
XXIV 83,3
XXV 49,9
XXVI 12,6
XXVII 48,1
XXVIII 66,7
XXIX 36,1
XXX 35,1
XXXI 71,3
XXXII 42,4
XXXIII 21,8
XXXIV 93,8
XXXV 21,8
XXXVI 41,7
XXXVII 31,7
XXXVIII 12,4

ЖЫЛЖЫМАЙТЫН МҮЛІК ОБЪЕКТІСІ ЖОСПАРЫНА ЭКСПЛИКАЦИЯ "ТӨЛЕ"
ЭКСПЛИКАЦИЯ К ПЛАНУ ОБЪЕКТА НЕДВИЖИМОГО ИМУЩЕСТВА "ПОДВАЛ"

Қабаттар / Этажи	Үйдің,лөтердің бөліктерінің нөмірі / Номера частей помещения, квартиры	Үйдің,лөтердің бөліктерінің пайдаланылының белгіленуі / Назначение частей помещения, квартиры	Ішкі өлшемі бойынша алаң (кв.м.) оның ішінде Площадь по внутреннему обмеру (кв. м.), в том числе																				
			Жалпы / Общая	Пайдалы / Полезная	Тұрғын / Жилая	Тұрғын емес / Нежилая	Бөлек пөтерлерде / В отдельных квартирах	Жатақханаларда / В общежитиях	Қонақ үйлерде / В гостиницах	Саудалық / Торговая	Өнеркәсіптік - өндірістік жайлар мен гимараттар / Промышл.-произвол. зданий и сооружений	Қоймақ / Складская	Халыққа білім беру мекемелері / Учреждений народного образования	Тұрмыстық қызмет көрсету кәсіпорындары / Предприятия бытового обслуживания	Басқару ,ғылыми,банктер,қоғамдық және ұйымдар мен мекемелер / Организаций и учреждений управления, научных, банковских, общественных и т.п.	Қоғамдық тамақтандыру кәсіпорындары / Предприятий общественного питания	Денсаулық сақтау,емлеу бағытындағы мекемелер / Учреждений здравоохранения, лечебного назначения	Дене шынықтыру,спорттық / Физкультурно - спортивная	Дене шынықтыру және өнерлік мекемелер / Учреждений культуры и искусства	Көліктік жайлар мен гимараттар / Транспортных зданий и сооружений	Инженерлік желілер құрылысы / Сооружений инженерных сетей	Гаражлар / Гаражей	Басқалар / Прочие
Төле/Подвал	1	зал	66,7	66,7														66,7					
	2	зал	48,1	48,1														48,1					
	3	служебное	12,6	12,6		12,6																	
	4	служебное	26,1	26,1		26,1																	
	5	зал	35,1	35,1														35,1					
	6	зал	71,3	71,3														71,3					
		итого:	259,9	259,9		38,7												221,2					
	I	служебное	21,7	21,7		21,7																	
	II	служебное	24,2	24,2		24,2																	
	III	служебное	21,5	21,5		21,5																	
	IV	служебное	68,6	68,6		68,6																	
	V	служебное	21,9	21,9		21,9																	
	VI	служебное	31,6	31,6		31,6																	
	VII	служебное	21,1	21,1		21,1																	
	VIII	служебное	21,7	21,7		21,7																	
	IX	служебное	26,2	26,2		26,2																	
	X	служебное	21,9	21,9		21,9																	
	XI	служебное	112,6	112,6		112,6																	
	XII	служебное	21,7	21,7		21,7																	
	XIII	служебное	51,3	51,3		51,3																	
	XIV	служебное	49,9	49,9		49,9																	
	XV	служебное	83,1	83,1		83,1																	
	XVI	служебное	22,9	22,9		22,9																	
	XVII	служебное	11,4	11,4		11,4																	
	XVIII	служебное	41,6	41,6		41,6																	

XIX	служебное	27,4	27,4		27,4																	
XX	служебное	27,4	27,4		27,4																	
XXI	служебное	41,6	41,6		41,6																	
XXII	служебное	11,4	11,4		11,4																	
XXIII	служебное	21,7	21,7		21,7																	
XXIV	служебное	83,1	83,1		83,1																	
XXV	служебное	49,9	49,9		49,9																	
XXVI	служебное	12,6	12,6		12,6																	
XXVII	служебное	48,1	48,1		48,1																	
XXVIII	служебное	66,7	66,7		66,7																	
XXIX	служебное	26,1	26,1		26,1																	
XXX	служебное	35,1	35,1		35,1																	
XXXI	служебное	71,3	71,3		71,3																	
XXXII	служебное	42,4	42,4		42,4																	
XXXIII	служебное	21,6	21,6		21,6																	
XXXIV	служебное	93,5	93,5		93,5																	
XXXV	служебное	21,8	21,8		21,8																	
XXXVI	служебное	43,7	43,7		43,7																	
XXXVII	служебное	21,7	21,7		21,7																	
XXXVIII	служебное	11,4	11,4		11,4																	

ЖЫЛЖЫМАЙТЫН МҮЛІК ОБЪЕКТІСІ ЖОСПАРЫНА ЭКСПЛИКАЦИЯ "1 ҚАБАТ"
ЭКСПЛИКАЦИЯ К ПЛАНУ ОБЪЕКТА НЕДВИЖИМОГО ИМУЩЕСТВА "1 ЭТАЖ"

Қабаттар / Этажи	Үйдің,пәтердің бөліктерінің нөмірі / Номера частей помещения, квартиры	Үйдің,пәтердің бөліктерінің пайдаланудағы белгіленуі / Назначение частей помещения, квартиры	Ішкі өлшемі бойынша алаң (кв.м.) оның ішінде Площадь по внутреннему обмеру (кв. м.), в том числе																				
			Жалпы / Общая	Пайдалы / Полезная	Тұрғын / Жилая	Тұрғын емес / Нежилая	Бөлек пәтерлерде / В отдельных квартирах	Жатақханаларда / В общежитиях	Қонақ үйлерде / В гостиницах	Саудалық / Торговая	Өнеркәсіптік - өндірістік жайлар мен ғимараттар / Промышл.-производ. зданий и сооружений	Қоймақ / Складская	Халыққа білім беру мекемелері / Учреждений народного образования	Тұрмыстық қызмет көрсету кәсіпорындары / Предприятия бытового обслуживания	Басқару ,ғылыми,банктер,қоғамдық және ұйымдар мен мекемелер / Организаций и учреждений управления, научных, банковских, общественных и т.п.	Қоғамдық тамақтандыру кәсіпорындары / Предприятий общественного питания	Денсаулық сақтау,емдеу бағытындағы мекемелер / Учреждений здравоохранения, лечебного назначения	Дене шынықтыру,спорттық / Физкультурно - спортивная	Дене шынықтыру және өнерлік мекемелер / Учреждений культуры и искусства	Көліктік жайлар мен ғимараттар / Транспортных зданий и сооружений	Инженерлік желілер құрылысы / Сооружений инженерных сетей	Гараждар / Гаражей	Басқалар / Прочие
	1	коридор	8,5	8,5		8,5																	
	2	санузел	1,6	1,6		1,6																	
	3	санузел	2,9	2,9		2,9																	
	4	кухня	11,0	11,0		11,0																	
	5	жилая комната	14,2	14,2	14,2																		
	6	жилая комната	19,7	19,7	19,7																		
	7	топочная	5,2	5,2		5,2																	
		итого:	63,1	63,1	33,9	29,2																	
	1	коридор	10,9	10,9		10,9																	
	2	жилая комната	16,6	16,6	16,6																		
	3	санузел	1,6	1,6		1,6																	
	4	санузел	3,0	3,0		3,0																	
	5	жилая комната	19,2	19,2	19,2																		
	6	кухня	13,5	13,5		13,5																	
	7	кладовая	2,8	2,8		2,8																	
	8	топочная	7,8	7,8		7,8																	
	9	служебное	5,4	5,4		5,4																	
		итого:	80,8	80,8	35,8	45,0																	
	1	коридор	8,4	8,4		8,4																	
	2	гардероб	2,0	2,0		2,0																	
	3	жилая комната	18,4	18,4	18,4																		
	4	кухня	11,8	11,8		11,8																	

5	санузел	2,9	2,9		2,9																	
6	санузел	1,7	1,7		1,7																	
7	топочная	10,5	10,5		10,5																	
	итого:	55,7	55,7	18,4	37,3																	
1	коридор	15,8	15,8		15,8																	
2	жилая комната	14,5	14,5	14,5																		
3	жилая комната	17,3	17,3	17,3																		
4	кухня	10,9	10,9		10,9																	
5	санузел	2,9	2,9		2,9																	
6	санузел	1,7	1,7		1,7																	
7	топочная	9,9	9,9		9,9																	
	итого:	73,0	73,0	31,8	41,2																	
1	коридор	5,7	5,7		5,7																	
2	санузел	3,4	3,4		3,4																	
3	кухня	15,6	15,6		15,6																	
4	жилая комната	18,0	18,0	18,0																		
5	кладовая	2,1	2,1		2,1																	
6	топочная	10,4	10,4		10,4																	
	итого:	55,2	55,2	18,0	37,2																	
1	коридор	7,9	7,9		7,9																	
2	кухня	23,2	23,2		23,2																	
3	санузел	3,4	3,4		3,4																	
4	жилая комната	15,9	15,9	15,9																		
5	кладовая	2,9	2,9		2,9																	
6	топочная	5,0	5,0		5,0																	
	итого:	58,3	58,3	15,9	42,4																	
1	коридор	9,8	9,8		9,8																	
2	жилая комната	30,5	30,5	30,5																		
3	санузел	2,9	2,9		2,9																	
4	санузел	1,6	1,6		1,6																	
5	кухня	18,0	18,0		18,0																	
6	топочная	4,5	4,5		4,5																	
	итого:	67,3	67,3	30,5	36,8																	
1	коридор	5,8	5,8		5,8																	

2	санузел	3,4	3,4		3,4																	
3	кухня	13,9	13,9		13,9																	
4	жилая комната	18,3	18,3	18,3																		
5	кладовая	2,2	2,2		2,2																	
6	топочная	9,7	9,7		9,7																	
	итого:	53,3	53,3	18,3	35,0																	
1	коридор	6,0	6,0		6,0																	
2	кладовая	2,3	2,3		2,3																	
3	жилая комната	18,3	18,3	18,3																		
4	кухня	13,9	13,9		13,9																	
5	санузел	3,4	3,4		3,4																	
6	топочная	9,8	9,8		9,8																	
	итого:	53,7	53,7	18,3	35,4																	
1	коридор	11,1	11,1		11,1																	
2	жилая комната	18,2	18,2	18,2																		
3	санузел	1,6	1,6		1,6																	
4	санузел	2,9	2,9		2,9																	
5	жилая комната	19,0	19,0	19,0																		
6	кухня	14,2	14,2		14,2																	
7	кладовая	2,9	2,9		2,9																	
8	топочная	8,1	8,1		8,1																	
	итого:	78,0	78,0	37,2	40,8																	
1	зал	20,0	20,0						20,0													
2	зал	69,8	69,8						69,8													
3	зал	24,0	24,0						24,0													
4	служебное	10,7	10,7		10,7																	
5	служебное	12,2	12,2		12,2																	
	итого:	136,7	136,7		22,9				113,8													
1	кабинет	21,1	21,1											21,1								
2	кабинет	31,4	31,4											31,4								
3	служебное	10,8	10,8		10,8																	
	итого:	63,3	63,3		10,8									52,5								
1	кабинет	21,7	21,7											21,7								
2	кабинет	20,1	20,1											20,1								

1 кабат / 1 этаж

3	кабинет	25,7	25,7											25,7								
4	служебное	14,0	14,0		14,0																	
5	служебное	11,1	11,1		11,1																	
	итого:	92,6	92,6		25,1									67,5								
1	зал	90,2	90,2						90,2													
2	зал	51,5	51,5						51,5													
3	служебное	8,6	8,6		8,6																	
4	служебное	5,6	5,6		5,6																	
5	служебное	5,7	5,7		5,7																	
	итого:	161,6	161,6		19,9				141,7													
1	зал	23,2	23,2						23,2													
2	зал	47,7	47,7						47,7													
3	зал	35,3	35,3						35,3													
4	служебное	12,4	12,4		12,4																	
5	служебное	6,4	6,4		6,4																	
	итого:	125,0	125,0		18,8				106,2													
1	зал	19,3	19,3						19,3													
2	зал	47,0	47,0						47,0													
3	зал	48,0	48,0						48,0													
4	служебное	11,8	11,8		11,8																	
5	служебное	4,9	4,9		4,9																	
6	служебное	12,3	12,3		12,3																	
	итого:	143,3	143,3		29,0				114,3													
1	коридор	10,1	10,1		10,1																	
2	кабинет	13,8	13,8											13,8								
3	служебное	2,8	2,8		2,8																	
4	кабинет	21,5	21,5											21,5								
5	санузел	1,6	1,6		1,6																	
6	санузел	1,6	1,6		1,6																	
7	служебное	4,2	4,2		4,2																	
8	кабинет	11,6	11,6											11,6								
9	служебное	9,9	9,9		9,9																	
10	служебное	7,8	7,8		7,8																	
	итого:	84,9	84,9		38,0									46,9								

1	зал	42,0	42,0											42,0								
2	кабинет	15,9	15,9											15,9								
3	санузел	2,2	2,2		2,2																	
4	служебное	5,7	5,7		5,7																	
	итого:	65,8	65,8		7,9									57,9								
1	зал	31,7	31,7						31,7													
2	коридор	10,2	10,2		10,2																	
3	зал	14,5	14,5						14,5													
4	зал	11,4	11,4						11,4													
5	санузел	2,9	2,9		2,9																	
6	санузел	1,6	1,6		1,6																	
7	служебное	5,7	5,7		5,7																	
	итого:	78,0	78,0		20,4				57,6													
1	коридор	7,2	7,2		7,2																	
2	коридор	6,7	6,7		6,7																	
3	санузел	1,7	1,7		1,7																	
4	санузел	2,9	2,9		2,9																	
5	кабинет	11,4	11,4											11,4								
6	кабинет	14,6	14,6											14,6								
7	служебное	1,8	1,8		1,8																	
8	кабинет	23,0	23,0											23,0								
9	служебное	4,6	4,6		4,6																	
	итого:	73,9	73,9		24,9									49,0								
1	кладовая	2,9	2,9								2,9											
1	топочная	25,8	25,8																	25,8		
I	коридор	22,3	22,3		22,3																	
II	лестничная клеть	21,1	21,1		21,1																	
III	коридор	18,8	18,8		18,8																	
IV	лестничная клеть	21,8	21,8		21,8																	
V	лестничная клеть	25,8	25,8		25,8																	
VI	коридор	12,6	12,6		12,6																	
VII	лестничная клеть	21,6	21,6		21,6																	
VIII	коридор	11,5	11,5		11,5																	
IX	коридор	11,5	11,5		11,5																	

X	костичная кость	21.7	21.7		21.7																	
XI	коридор	12.6	12.6		12.6																	
XII	костичная кость	29.8	29.8		29.8																	
XIII	коридор	11.7	11.7		11.7																	
XIV	костичная кость	21.7	21.7		21.7																	

11 - ГК кабинет / этаж

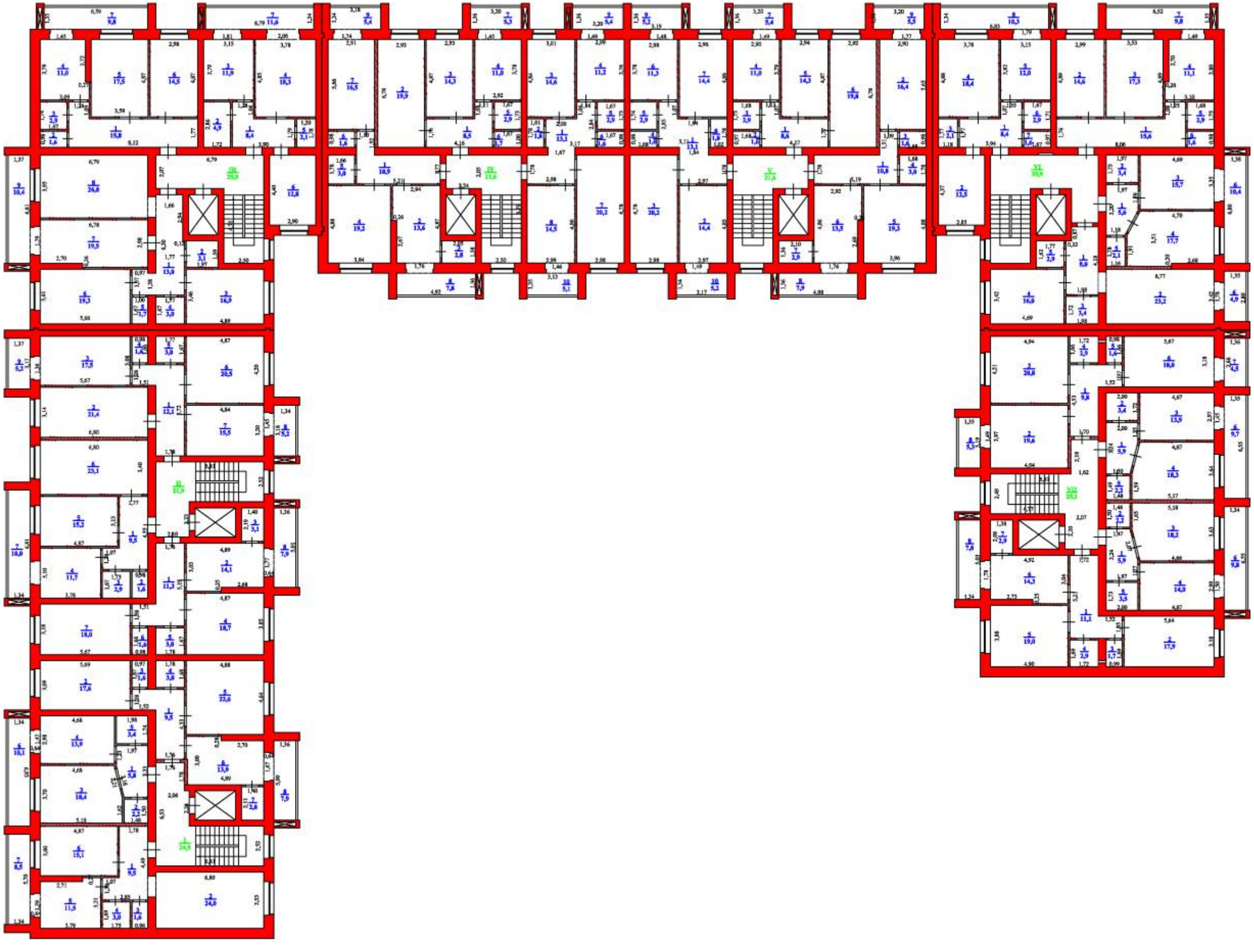

ЖЫЛЖЫМАЙТЫН МҮЛІК ОБЪЕКТІСІ ЖОСПАРЫНА ЭКСПЛИКАЦИЯ "2-9 ҚАБАТ"
ЭКСПЛИКАЦИЯ К ПЛАНУ ОБЪЕКТА НЕДВИЖИМОГО ИМУЩЕСТВА "2-9 ЭТАЖ"

Қабаттар / Этажи	Үйдің,пәтердің бөліктерінің нөмірі / Номера частей помещения, квартиры	Үйдің,пәтердің бөліктерінің пайдаланудың белгіленуі / Назначение частей помещения, квартиры	Ішкі өлшемі бойынша алаң (кв.м.) оның ішінде Площадь по внутреннему обмеру (кв. м.), в том числе																				
			Жалпы / Общая	Пайдалы / Полезная	Тұрғын / Жилая	Тұрғын емес / Нежилая	Бөлек пәтерлерде / В отдельных квартирах	Жатақханаларда / В общежитиях	Қонақ үйлерде / В гостиницах	Саудалық / Торговая	Өнеркәсіптік - өндірістік жайлар мен ғимараттар / Промышл.-производ. зданий и сооружений	Қоймақ / Складская	Халыққа білім беру мекемелері / Учреждений народного образования	Тұрмыстық қызмет көрсету кәсіпорындары / Предприятия бытового обслуживания	Басқару ғылыми,банктер,қоғамдық және үйымдар мен мекемелер / Организаций и учреждений управления, научных, банковских, общественных и т.п.	Қоғамдық тамақтандыру кәсіпорындары / Предприятий общественного питания	Денсаулық сақтау,емдеу бағытындағы мекемелер / Учреждений здравоохранения, лечебного назначения	Дене шынықтыру,спорттық / Физкультурно - спортивная	Дене шынықтыру және өнерлік мекемелер / Учреждений культуры и искусства	Көліктік жайлар мен ғимараттар / Транспортных зданий и сооружений	Инженерлік желілер құрылысы / Сооружений инженерных сетей	Гараждар / Гаражей	Басқалар / Прочие
	1	коридор	9,5	9,5		9,5																	
	2	жилая комната	24,0	24,0	24,0																		
	3	санузел	1,6	1,6		1,6																	
	4	санузел	3,0	3,0		3,0																	
	5	кухня	11,5	11,5		11,5																	
	6	жилая комната	15,1	15,1	15,1																		
	7	топочная	8,5	8,5		8,5																	
		итого:	73,2	73,2	39,1	34,1																	
	1	коридор	5,8	5,8		5,8																	
	2	кладовая	2,2	2,2		2,2																	
	3	жилая комната	18,4	18,4	18,4																		
	4	кухня	13,9	13,9		13,9																	
	5	санузел	3,4	3,4		3,4																	
	6	топочная	10,1	10,1		10,1																	
		итого:	53,8	53,8	18,4	35,4																	
	1	коридор	9,5	9,5		9,5																	
	2	жилая комната	17,6	17,6	17,6																		
	3	санузел	1,6	1,6		1,6																	
	4	санузел	3,0	3,0		3,0																	
	5	жилая комната	22,6	22,6	22,6																		
	6	кухня	13,9	13,9		13,9																	
	7	кладовая	2,8	2,8		2,8																	
	8	топочная	7,9	7,9		7,9																	

	итого:	78,9	78,9	40,2	38,7																	
1	коридор	11,3	11,3		11,3																	
2	кухня	14,1	14,1	14,1																		
3	кладовая	3,1	3,1		3,1																	
4	жилая комната	18,7	18,7	18,7																		
5	санузел	3,0	3,0		3,0																	
6	санузел	1,6	1,6		1,6																	
7	жилая комната	18,0	18,0	18,0																		
8	топочная	7,9	7,9		7,9																	
	итого:	77,7	77,7	50,8	26,9																	
1	коридор	9,5	9,5		9,5																	
2	санузел	1,6	1,6		1,6																	
3	санузел	2,9	2,9		2,9																	
4	кухня	11,7	11,7		11,7																	
5	жилая комната	15,2	15,2	15,2																		
6	жилая комната	23,1	23,1	23,1																		
7	топочная	10,0	10,0		10,0																	
	итого:	74,0	74,0	38,3	35,7																	
1	коридор	12,1	12,1		12,1																	
2	жилая комната	21,4	21,4	21,4																		
3	жилая комната	17,5	17,5	17,5																		
4	санузел	1,6	1,6		1,6																	
5	санузел	3,0	3,0		3,0																	
6	жилая комната	20,5	20,5	20,5																		
7	кухня	15,5	15,5		15,5																	
8	топочная	5,2	5,2		5,2																	
9	служебное	5,2	5,2		5,2																	
	итого:	102,0	102,0	59,4	42,6																	
1	коридор	13,0	13,0		13,0																	
2	кладовая	3,1	3,1		3,1																	
3	жилая комната	16,9	16,9	16,9																		
4	санузел	3,0	3,0		3,0																	
5	санузел	1,7	1,7		1,7																	
6	жилая комната	19,3	19,3	19,3																		
7	кухня	19,5	19,5		19,5																	

8	жилая комната	26,8	26,8	26,8																		
9	топочная	10,4	10,4		10,4																	
	итого:	113,7	113,7	63,0	50,7																	
1	коридор	15,8	15,8		15,8																	
2	санузел	1,6	1,6		1,6																	
3	санузел	2,9	2,9		2,9																	
4	кухня	11,0	11,0		11,0																	
5	жилая комната	17,5	17,5	17,5																		
6	жилая комната	14,5	14,5	14,5																		
7	топочная	9,8	9,8		9,8																	
	итого:	73,1	73,1	32,0	41,1																	
1	коридор	8,4	8,4		8,4																	
2	санузел	4,9	4,9		4,9																	
3	кухня	11,9	11,9		11,9																	
4	жилая комната	18,3	18,3	18,3																		
5	кладовая	2,1	2,1		2,1																	
6	жилая комната	12,8	12,8	12,8																		
7	топочная	11,6	11,6		11,6																	
	итого:	70,0	70,0	31,1	38,9																	
1	коридор	10,9	10,9		10,9																	
2	кухня	13,6	13,6		13,6																	
3	кладовая	2,8	2,8		2,8																	
4	жилая комната	19,2	19,2	19,2																		
5	санузел	3,0	3,0		3,0																	
6	санузел	1,6	1,6		1,6																	
7	жилая комната	16,5	16,5	16,5																		
8	топочная	7,8	7,8		7,8																	
9	служебное	5,4	5,4		5,4																	
	итого:	80,8	80,8	35,7	45,1																	
1	коридор	8,5	8,5		8,5																	
2	жилая комната	19,9	19,9	19,9																		
3	жилая комната	14,3	14,3	14,3																		
4	кухня	11,0	11,0		11,0																	
5	санузел	2,9	2,9		2,9																	
6	санузел	1,7	1,7		1,7																	

7	топочная	5,3	5,3		5,3																		
	итого:	63,6	63,6	34,2	29,4																		
1	коридор	13,1	13,1		13,1																		
2	кладовая	1,8	1,8		1,8																		
3	жилая комната	14,6	14,6	14,6																			
4	кухня	11,2	11,2		11,2																		
5	санузел	2,9	2,9		2,9																		
6	санузел	1,6	1,6		1,6																		
7	жилая комната	20,2	20,2	20,2																			
8	жилая комната	14,5	14,5	14,5																			
9	топочная	5,4	5,4		5,4																		
10	служебное	5,1	5,1		5,1																		
	итого:	90,4	90,4	49,3	41,1																		
1	коридор	13,1	13,1		13,1																		
2	жилая комната	14,4	14,4	14,4																			
3	жилая комната	20,2	20,2	20,2																			
4	санузел	1,6	1,6		1,6																		
5	санузел	2,9	2,9		2,9																		
6	кухня	11,3	11,3		11,3																		
7	жилая комната	14,4	14,4	14,4																			
8	кладовая	1,8	1,8		1,8																		
9	топочная	5,2	5,2		5,2																		
10	служебное	5,2	5,2		5,2																		
	итого:	90,1	90,1	49,0	41,1																		
1	коридор	8,6	8,6		8,6																		
2	санузел	1,6	1,6		1,6																		
3	санузел	2,9	2,9		2,9																		
4	кухня	11,0	11,0		11,0																		
5	жилая комната	14,3	14,3	14,3																			
6	жилая комната	19,8	19,8	19,8																			
7	топочная	5,4	5,4		5,4																		
	итого:	63,6	63,6	34,1	29,5																		
1	коридор	10,8	10,8		10,8																		
2	жилая комната	16,4	16,4	16,4																			
3	санузел	1,6	1,6		1,6																		

2 кабат / 2 этаж

4	санузел	3,0	3,0		3,0																	
5	жилая комната	19,3	19,3	19,3																		
6	кухня	13,5	13,5		13,5																	
7	кладовая	2,9	2,9		2,9																	
8	топочная	7,9	7,9		7,9																	
9	служебное	5,5	5,5		5,5																	
	итого:	80,9	80,9	35,7	45,2																	
1	коридор	8,4	8,4		8,4																	
2	жилая комната	12,5	12,5	12,5																		
3	кладовая	2,1	2,1		2,1																	
4	жилая комната	18,4	18,4	18,4																		
5	кухня	12,0	12,0		12,0																	
6	санузел	2,9	2,9		2,9																	
7	санузел	1,6	1,6		1,6																	
8	топочная	10,3	10,3		10,3																	
	итого:	68,2	68,2	30,9	37,3																	
1	коридор	15,6	15,6		15,6																	
2	жилая комната	14,6	14,6	14,6																		
3	жилая комната	17,3	17,3	17,3																		
4	кухня	11,1	11,1		11,1																	
5	санузел	2,9	2,9		2,9																	
6	санузел	1,6	1,6		1,6																	
7	топочная	9,8	9,8		9,8																	
	итого:	72,9	72,9	31,9	41,0																	
1	коридор	5,6	5,6		5,6																	
2	санузел	3,4	3,4		3,4																	
3	кухня	15,7	15,7		15,7																	
4	жилая комната	17,7	17,7	17,7																		
5	кладовая	2,1	2,1		2,1																	
6	топочная	10,4	10,4		10,4																	
	итого:	54,9	54,9	17,7	37,2																	
1	коридор	8,0	8,0		8,0																	
2	кухня	23,2	23,2		23,2																	
3	санузел	3,4	3,4		3,4																	
4	жилая комната	16,0	16,0	16,0																		

5	кладовая	2,9	2,9		2,9																	
6	топочная	4,9	4,9		4,9																	
	итого:	58,4	58,4	16,0	42,4																	
1	коридор	9,8	9,8		9,8																	
2	жилая комната	19,6	19,6	19,6																		
3	жилая комната	20,8	20,8	20,8																		
4	санузел	2,9	2,9		2,9																	
5	санузел	1,6	1,6		1,6																	
6	кухня	18,0	18,0		18,0																	
7	топочная	4,5	4,5		4,5																	
8	служебное	5,3	5,3		5,3																	
	итого:	82,5	82,5	40,4	42,1																	
1	коридор	5,9	5,9		5,9																	
2	санузел	3,4	3,4		3,4																	
3	кухня	13,9	13,9		13,9																	
4	жилая комната	18,3	18,3	18,3																		
5	кладовая	2,2	2,2		2,2																	
6	топочная	9,7	9,7		9,7																	
	итого:	53,4	53,4	18,3	35,1																	
1	коридор	5,9	5,9		5,9																	
2	кладовая	2,2	2,2		2,2																	
3	жилая комната	18,2	18,2	18,2																		
4	кухня	14,0	14,0		14,0																	
5	санузел	3,5	3,5		3,5																	
6	топочная	9,8	9,8		9,8																	
	итого:	53,6	53,6	18,2	35,4																	
1	коридор	11,1	11,1		11,1																	
2	жилая комната	17,9	17,9	17,9																		
3	санузел	1,7	1,7		1,7																	
4	санузел	2,9	2,9		2,9																	
5	жилая комната	19,0	19,0	19,0																		
6	кухня	14,3	14,3		14,3																	
7	кладовая	2,9	2,9		2,9																	
8	топочная	7,8	7,8		7,8																	
	итого:	77,6	77,6	36,9	40,7																	

I	лестница	24,9	24,9		24,9																		
II	лестница	21,9	21,9		21,9																		
III	лестница	25,9	25,9		25,9																		
IV	лестница	21,6	21,6		21,6																		
V	лестница	21,6	21,6		21,6																		
VI	лестница	25,9	25,9		25,9																		
VII	лестница	25,1	25,1		25,1																		

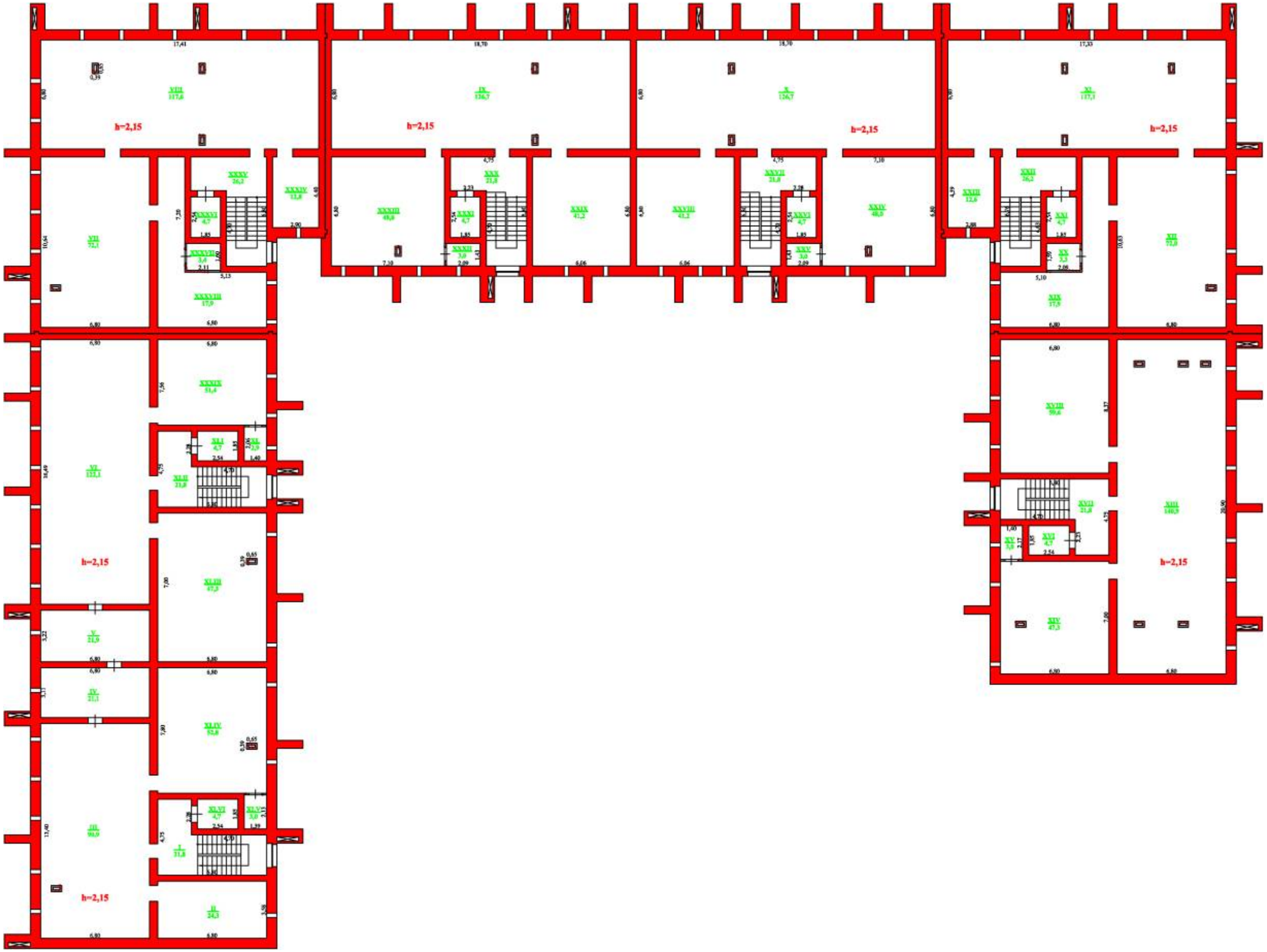
h=2,15
h=2,15
h=2,15
h=2,15
h=2,15
h=2,15
h=2,15

ЖЫЛЖЫМАЙТЫН МҮЛІК ОБЪЕКТІСІ ЖОСПАРЫНА ЭКСПЛИКАЦИЯ "ТЕХ. ҚАБАТ"
ЭКСПЛИКАЦИЯ К ПЛАНУ ОБЪЕКТА НЕДВИЖИМОГО ИМУЩЕСТВА "ТЕХ. ЭТАЖ"

Қабаттар / Этажи	Үйдің,пәтердің бөліктерінің нөмірі / Номера частей помещения, квартиры	Үйдің,пәтердің бөліктерінің пайдаланудың белгіленуі / Назначение частей помещения, квартиры	Ішкі өлшемі бойынша алаң (кв.м.) оның ішінде Площадь по внутреннему обмеру (кв. м.), в том числе																					
			Жалпы / Общая	Пайдалы / Полезная	Тұрғын / Жилая	Тұрғын емес / Нежилая	Бөлек пәтерлерде / В отдельных квартирах	Жатақханаларда / В общежитиях	Қонақ үйлерде / В гостиницах	Саудалық / Торговая	Өнеркәсіптік - өндірістік жайлар мен ғимараттар / Промыш. - производ. зданий и сооружений	Қоймақ / Складская	Халыққа білім беру мекемелері / Учреждений народного образования	Тұрмыстық қызмет көрсету кәсіпорындары / Предприятия бытового обслуживания	Басқару ,ғылыми,банктер,қоғамдық және ұйымдар мен мекемелер / Организаций и учреждений управления, научных, банковских, общественных и т.п.	Қоғамдық тамақтандыру кәсіпорындары / Предприятий общественного питания	Денсаулық сақтау,емдеу бағытындағы мекемелер / Учреждений здравоохранения, лечебного назначения	Дене шынықтыру,спорттық / Физкультурно - спортивная	Дене шынықтыру және өнерлік мекемелер / Учреждений культуры и искусства	Көліктік жайлар мен ғимараттар / Транспортных зданий и сооружений	Инженерлік желілер құрылысы / Сооружений инженерных сетей	Гараждар / Гаражей	Басқалар / Прочие
тех. этаж / тех. кабат	I	лестничная клеть	21,8	21,8		21,8																		
	II	служебное	24,3	24,3		24,3																		
	III	служебное	90,9	90,9		90,9																		
	IV	служебное	21,1	21,1		21,1																		
	V	служебное	21,9	21,9		21,9																		
	VI	служебное	122,1	122,1		122,1																		
	VII	служебное	72,1	72,1		72,1																		
	VIII	служебное	117,6	117,6		117,6																		
	IX	служебное	126,7	126,7		126,7																		
	X	служебное	126,7	126,7		126,7																		
	XI	служебное	117,1	117,1		117,1																		
	XII	служебное	72,0	72,0		72,0																		
	XIII	служебное	140,9	140,9		140,9																		
	XIV	служебное	47,3	47,3		47,3																		
	XV	служебное	3,0	3,0		3,0																		
	XVI	лифт	4,7	4,7		4,7																		
	XVII	лестничная клеть	21,8	21,8		21,8																		
	XVIII	служебное	59,6	59,6		59,6																		
	XIX	служебное	17,9	17,9		17,9																		
	XX	служебное	3,3	3,3		3,3																		
	XXI	лифт	4,7	4,7		4,7																		
	XXII	лестничная клеть	26,2	26,2		26,2																		
	XXIII	служебное	12,6	12,6		12,6																		
	XXIV	служебное	48,0	48,0		48,0																		
	XXV	служебное	3,0	3,0		3,0																		
	XXVI	лифт	4,7	4,7		4,7																		
	XXVII	лестничная клеть	21,8	21,8		21,8																		

XXVIII	служебное	41,2	41,2		41,2																	
XXIX	служебное	41,2	41,2		41,2																	
XXX	лестничная клеть	21,8	21,8		21,8																	
XXXI	лифт	4,7	4,7		4,7																	
XXXII	служебное	3,0	3,0		3,0																	
XXXIII	служебное	48,0	48,0		48,0																	
XXXIV	служебное	12,8	12,8		12,8																	
XXXV	лестничная клеть	26,2	26,2		26,2																	
XXXVI	лифт	4,7	4,7		4,7																	
XXXVII	служебное	3,4	3,4		3,4																	
XXXVIII	служебное	17,9	17,9		17,9																	
XXXIX	служебное	51,4	51,4		51,4																	
XL	служебное	2,9	2,9		2,9																	
XLI	лифт	4,7	4,7		4,7																	
XLII	лестничная клеть	21,8	21,8		21,8																	
XLIII	служебное	47,3	47,3		47,3																	
XLIV	служебное	52,8	52,8		52,8																	
XLV	служебное	3,0	3,0		3,0																	
XLVI	лифт	4,7	4,7		4,7																	

«АЗАМАТТАРҒА АРНАЛҒАН ТІЛМЕТ» МЕМЛЕКЕТТІК КОРПОРАЦИЯСЫ
КОММЕРЦИЯЛЫҚ ЕМЕС АКЦИОНЕРЛІК ҚОҒАМЫНЫҢ БАТЫС ҚАЗАҚСТАН ОБЛЫСЫ
БОЙЫНША ФИЛИАЛЫНЫҢ ТІРКЕУ ЖӘНЕ ЖЕР КАДАСТРЫ БОЙЫНША

ОРАЛ ҚАЛАЛЫҚ БӨЛІМІ

Өтініш № [illegible]

Тіркеуші № [illegible]

Тіркеуші уақыты [illegible]

Кадастрлық № 08/170-040 [illegible]

Тіркеуші уақыты 10 [illegible]

ЖЫЛЖЫМАЙТЫН МҮЛІК ОБЪЕКТІСІНІҢ МЕКЕНЖАЙЫ

[illegible]

Тіркеуші (маман) [illegible] Қолы

Басқарма басшысы [illegible] Қолы

Өткіз
Нөмірлік
Бөрлыгы
(қолы/подпис

...ген/прошнуровано

...ген/пронумеровано

...в/всего 30 парак/лист

_____ Сарсенбаев З.А.

...)