РЕСПУБЛИКА КАЗАХСТАН
Товарищество с ограниченной ответственностью

LION'S GROUP

ГОСЛИЦЕНЗИЯ №23023137 от 23.10.2023 г.

Заказ: 31-2025
Заказчик: КГУ "Отдел реального сектора экономики Иртышского района"

РАБОЧИЙ ПРОЕКТ

Строительство водопровода в селе Кызылагаш, Селетинского сельского округа, Иртышского района, Павлодарской области

Том II
Альбом 2.1
Архитектурно-строительная часть. Уборная на 1 очко.

г.Шымкент - 2025 г.

РЕСПУБЛИКА КАЗАХСТАН
Товарищество с ограниченной ответственностью

LION'S GROUP

ГОСЛИЦЕНЗИЯ №23023137 от 23.10.2023 г.

Заказ: 31-2025
Заказчик: КГУ "Отдел реального сектора экономики Иртышского района"

РАБОЧИЙ ПРОЕКТ

Строительство водопровода в селе Кызылагаш, Селетинского сельского округа, Иртышского района, Павлодарской области

Том II
Альбом 2.1
Архитектурно-строительная часть. Уборная на 1 очко.

Директор — Раушанбек М.

Главный инженер проекта — Раушанбек А.

г.Шымкент - 2025 г.

Ведомость основных комплектов рабочих чертежей

Обозначение	Наименование	Примечание
АС	Архитектурно–строительные решения	

Ведомость ссылочных и прилагаемых документов

Обозначение	Наименование	Примечание
СП РК 2.02–101–2022	Пожарная безопасность зданий и сооружений	
СН РК 5.01–02–2013	Основания зданий и сооружений	
СН РК 2.04–04–2013	Строительная теплотехника	
СН РК 2.01–01–2013	Защита строительных конструкций от коррозии	
СН РК 3.02–137–2013	Крыши и кровли	
СН РК 3.04–02–2014	Бетонные и железобетонные конструкции	
СН РК 5.03?07?2013	Несущие и ограждающие конструкции	
СН РК 4.01–03–2013	Водоснабжение. Наружные сети и сооружения	
СН РК 4.01–03–2013	Наружные сети и сооружения водопровода и канализации	

Ведомость рабочих чертежей основного комплекта

Лист	Наименование	Примечание
АС–1	Общие данные (начало)	
АС–2	Общие данные (окончание)	
АС–3	Фасад. План. План по выгребу	
АС–4	Разрез 1–1. Узлы 1, 2	
АС–5	Фрагмент разреза 1–1. Сечения А–А, В–В. Фрамуга Ф–1	
АС–6	Сечение Б–Б. Детали крышек люка	
АС–7	Плита П–1	

Инв. ? подл. | Подп. и дата | Взам. инв. ?

Изм.	Кол.уч	Лист	N док.	Подпись	Дата
Проверил		Мейрбеков Н			05.2025
Разработал		Тажимурат Е			05.2025
Н. контроль		Мейрбеков Н			05.2025

31–2025–АС

«Строительство водопровода в селе Кызылагаш, Селетинского сельского округа, Иртышского района, Павлодарской области»

Уборная на 1 очко с бетонным выгребом

Стадия	Лист	Листов
РП	1	7

Общие данные (начало)

ТОО "Lion's group" г.Шымкент – 2025г

Копировал

А3

Общие данные.

Исходные данные для проектирования объекта.

Рабочий проект «Строительство водопровода в селе Кызылагаш,Селетинского сельского округа, Иртышского района, Павлодарской области» разработан на основании:

–задания на проектирование, выданного от 2025г;

–АПЗ №: KZ45VUA01523721 от 01.04.2025г, выданного КГУ "Отдел реального сектора экономики Иртышского района";

–заключения об инженерно–геологических условиях площадки выполненной ТОО «А–Геоинжиниринг» выданного в апреле 2025году;

–топографической съемки, выполненной ТОО "3D–GeoKarta" в 2025г;

–источник финансирования – бюджетные средства;

–Степень огнестойкости – III.

–Класс функциональной пожарной опасности помещений – Ф 5.1,

–Категория здания по взрывопожарной пожарной опасности – Д

–Класс пожарной опасности строительных конструкций–К1.

–Уровень ответственности зданий– II технический не сложный

Нормативные данные:

В административном отношении трасса расположена на территории города села Кызылагаш Селекинского сельского округа Иртышского района Павлодарской области.

Климатическая справка принята в соответствии с СП РК 2,04–01–2017 «Строительная климатология» (с изменениями от 01.04.2019 г.) и НТП РК 01–01–3.1 (4.1)–2017 – «НАГРУЗКИ И ВОЗДЕЙСТВИЯ НА ЗДАНИЯ».

Климатический подрайон III–А.

Температура воздуха, °С: абсолютно максимальная+41,1
абсолютно минимальная–45,5

Температура воздуха наиболее холодных (обеспеченностью 0,92), °С:
суток–40,1
пятидневки–34,6

Район территории по давлению ветра–IV.

Нормативное значение ветрового давления кПа– 0,77

Базовая скорость ветра–35 м/с

Нормативное значение снегового покрова, см–56.

Нормативная глубина промерзания грунтов, м: –2,4 м.

Максимальная глубина проникновения нулевой изотермы в грунт – 251см.

Установившийся уровень грунтовых вод в период изыскания (апрель месяц 2025 года) разведочными скважинами глубиной по 4,0 м на глубине 2,5 метра на юго–западной части села Кызылагаш.

В условиях естественного режима уровень грунтовых вод подвержен сезонным колебаниям: минимальное состояние отмечается в марте, максимальное приходится на начало мая. Амплитуда колебания уровня в изученном районе составляет 0,8–1,0 м.

По номенклатурному виду и просадочным свойствам в пределах изучаемой территории, до глубины 4,0 м выделен один инженерно–геологический элемент (ИГЭ):

ИГЭ–1– суглинок темно–серый, пористый, твердой консистенции, непросадочный, карбонатизированный, с включением гравия до 20%, мощностью 0,4–1,5 м;

γI/γII=19,5/19,5кН/м3; φI/φII=25/25град.; CI/CII=4/5кПа; E=10,0МПа;

ИГЭ–2–песок мелкозернистый, средней плотности, степени водонасыщения и водонасыщенный, вскрытой мощностью 2,5–3,6 и более метров.

γI/γII=18,5/18,5кН/м3; φI/φII=29/27град.; CI/CII=1/1кПа; E=30,0МПа;

Грунты ИГЭ не обладают просадочными и набухающими свойствами.

В соответствии с картой сейсмического районирования территории Казахстана, участок работ расположен на территории с сейсмичностью менее 6 баллов.

По нормативному содержанию сульфатов 1294,0 мг/кг в пересчете на ионы SO^{-}_{4} – грунты площадки на бетон марки W_4 по водонепроницаемости на портландцементе по ГОСТ 10178–85 – среднеагрессивные, на портландцемент по ГОСТ 10178 с содержанием в клинкере C3S–не более 65% C3A–не более7%, C3A +C4AF–не более 22% и шлакопортландцемент – неагрессивные.

По нормативному содержанию хлоридов в перерасчете на ионы Cl грунты площадки на арматуру железобетонных конструкции – среднеагрессивные. Нормативное содержание 794,0 мг/кг.

Объемно–планировочные решения

Проектируемая Площадка водопроводных сооружений. Уборная на 1–но очко–прямоугольной формы, в плане с размерами в осях 1.62х3.26 м.

Высота от пола до потолка составляет от 2.3м до 2,6м.

Площадь застройки – 5.28 м.

Строительный объем – 15.50 м.

Конструктивные решения

Уборная разработана со стенами из кирпича с монолитным бетонным выгребом.

Стены уборной выполнить из обожженного кирпича КОРПо 1 Нф/100/2,0/50 ГОСТ 530–2012 на цементно–песчанном растворе М–25, Rnt>120 КПа с последующей штукатуркой и известковой покраской

Толщина стен–250мм.

Стены и днище выгреба из бетона кл. С12/15 марка по водонепроницаемости W6 на сульфатостойкомцементе.

Кровля – из асбестоцементных листов по деревянной обрешетке и наслонным стропилам.

Полы – деревянные.

Двери, фрамуги – деревянные.

Деревянные конструкции, соприкасающиеся с грунтом и кладкой антисептировать и осмолить.

В каждом кабинке должно быть устроены по одному крюку для одежды и бумаги.

Масляная окраска вытяжной трубы за 2 раза

Горизонтальную гидроизоляцию стен выполнить на отметке –0.040 из цементного раствора состава 1:2 толщиной 20 мм.

Наружная отделка стен – штукатурка под шубу с мелким набрызгом.

Противопожарные мероприятия

Противопожарные мероприятия предусмотрены в соответствии с требованиями СН РК 2.02-01-2019 и СП РК 2.02-101-2014*. Деревянные конструкции обработать огнезащитными материалами в соответ-
"Пожарная безопасность зданий и сооружений."
ствии с требованиями СН РК 2.02-01-2019 и СП РК 2.02-101-2014*

Мероприятия по охране окружающей среды

Прилегающая территория облагораживается.
Производственный мусор, бытовые отходы собираются в мусороконтейнеры, расположенные на территории в специально отведенном месте, с дальнейшим вывозом в специально отведенные места.

Изм.	Кол.уч	Лист	N док.	Подпись	Дата	31–2025–АС		
						«Строительство водопровода в селе Кызылагаш,Селетинского сельского округа, Иртышского района, Павлодарской области»		
Проверил		Мейрбеков Н			05.2025	Уборная на 1 очко с бетонным выгребом	Стадия	Лист	Листов
							РП	2	7
Разработал		Тажимурат Е			05.2025	Общие данные (окончание)	ТОО "Lion's group" г.Шымкент – 2025г		
Н.контроль		Мейрбеков Н			05.2025				

Инв. ? подл. Подп. и дата Взам. инв. ?

Копировал A3

Фасад

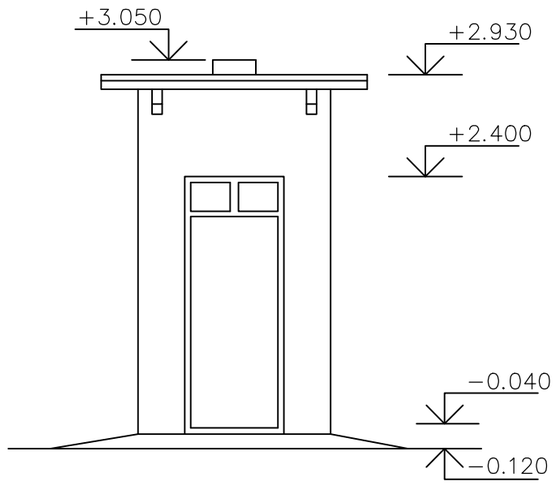

Боковой фасад

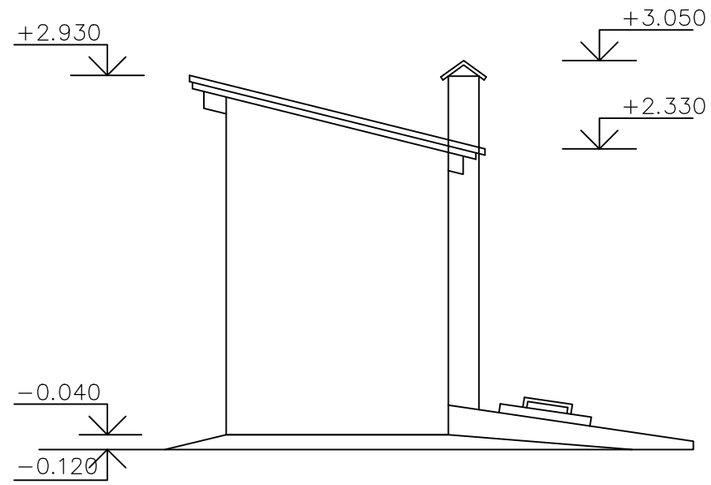

План М 1:50

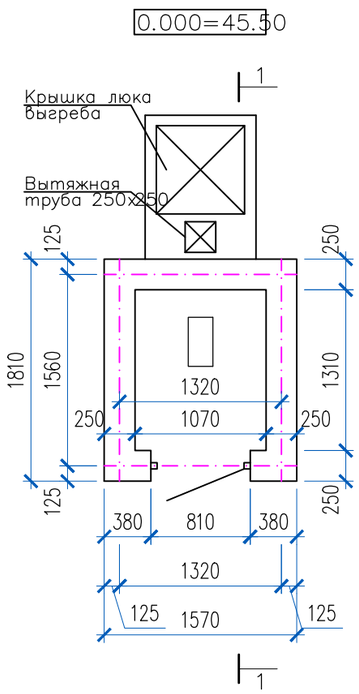

План по выгребу

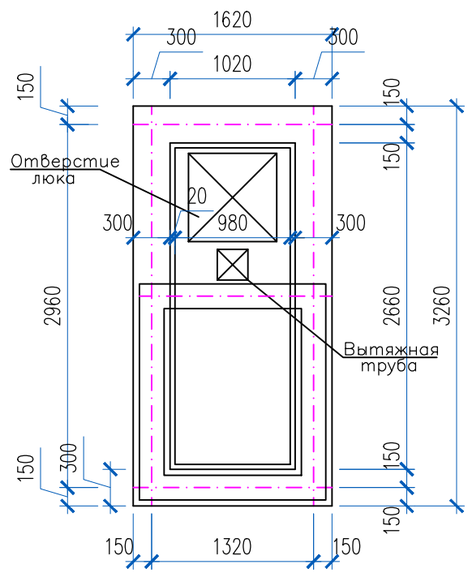

Для крепления фрамуги и дверного блока в проеме предусмотреть деревянные антисептированные пробки размерами 250x120x65 по 3 шт. с каждой стороны (две на дверь и одну на фрамугу)

Спецификация элементов заполнения проемов и перемы

Поз	Обозначение	Наименование	К-во шт	Масса ед., кг	Примечание
		Спецификация элементов заполнения проемов.			
1	ГОСТ 6629-88*	Дверной блок ДГ 21 – 8	1		
2	Лист АС-4	Фрамуга Фр-1	1		

Данный лист смотреть совместно с листом АС-4

Изм.	Кол.уч	Лист	N док	Подпись	Дата	31-2025-АС		
						«Строительство водопровода в селе Кызылагаш, Селетинского сельского округа, Иртышского района, Павлодарской области»		
Проверил		Мейрбеков Н			05.2025	Уборная на 1 очко с бетонным выгребом	Стадия: РП	Лист: 3 / Листов: 7
Разработал		Тажимурат Е			05.2025	Фасад. План. План по выгребу	ТОО "Lion's group" г.Шымкент – 2025г	
Н.контроль		Мейрбеков Н			05.2025			

Копировал

А3

Взам. инв. ?

Подп. и дата

Инв. ? подл.

Разрез 1–1

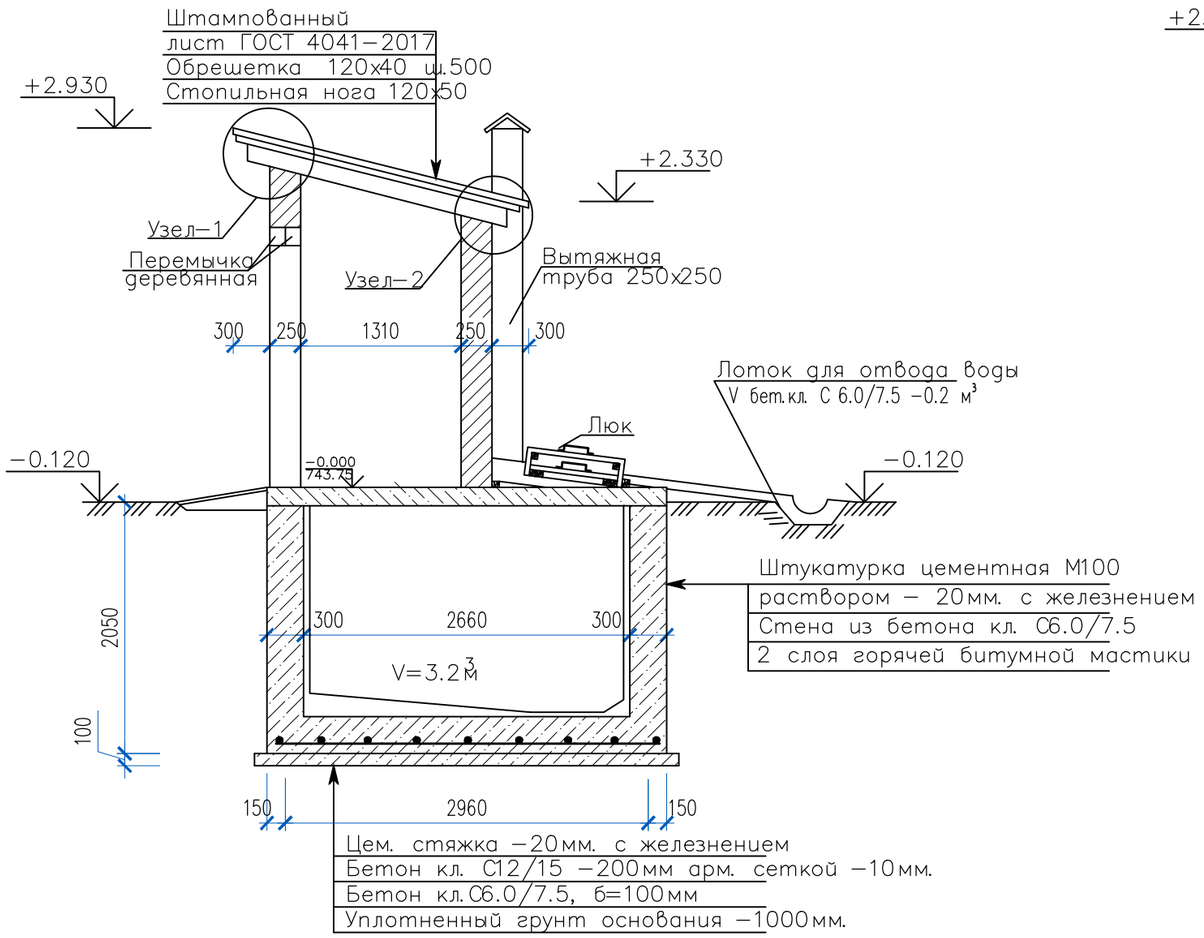

Узел – 1

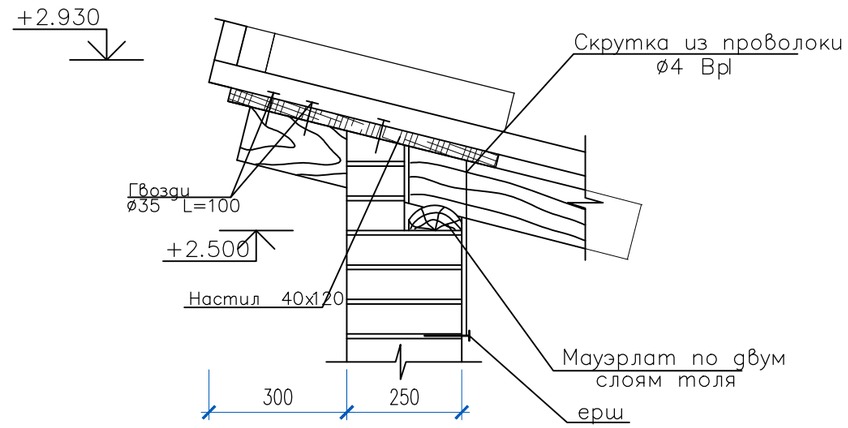

Узел – 2

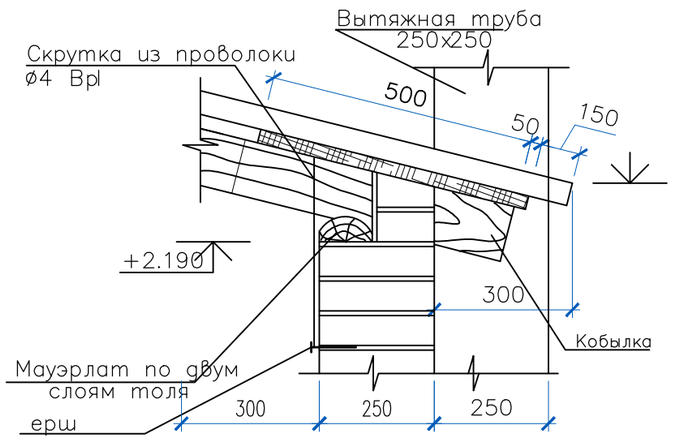

Лист смотреть совместно с листами АС–2, АС–4.
Днище выгреба армируется сеткой по ГОСТ 23279–85.

5Вр1 – 100
5Вр1 – 100 2550х950 Вес сетки – 7,60кг.
Бетон выгреба принять марки W6, Сульф.ц.
Обратную засыпку пазух стен выгреба выполнить местным грунтом, слоями не более 200мм с уплотненным каждого слоя пневмотрамбовками с доведением =1,65тс/м³
Расход бетона на днище кл.с12/15 – 1.06 м³.
Расход бетона на стены кл. 5.06 м³.
Расход бетона на основание кл.С 8.0/10– 0.63 м³.
Расход материалов на кровлю:
асбестоцементный волнистый лист 4/150 – ГОСТ 30340–95 – 5,40 м2.

Изм.	Кол.уч	Лист	N док	Подпись	Дата
Проверил		Мейрбеков Н			05.2025
Разработал		Тажимурат Е			05.2025
Н.контроль		Мейрбеков Н			05.2025

31–2025–АС

«Строительство водопровода в селе Кызылагаш, Селетинского сельского округа, Иртышского района, Павлодарской области»

Уборная на 1 очко с бетонным выгребом

Стадия	Лист	Листов
РП	4	7

Разрез 1–1. Узлы 1, 2.

ТОО "Lion's group"
г.Шымкент – 2025г

Инв. ? подл. | Подп. и дата | Взам. инв. ?

Копировал

А3

Фрагмент разреза 1–1

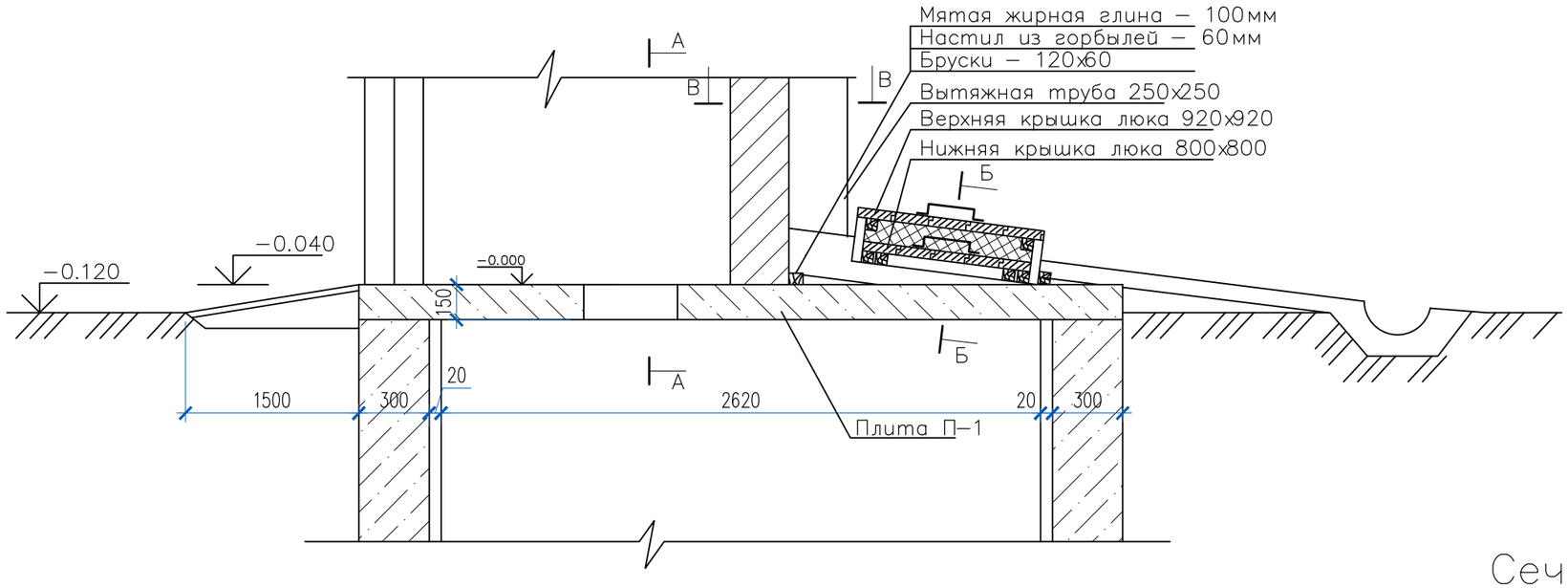

Сечение В – В

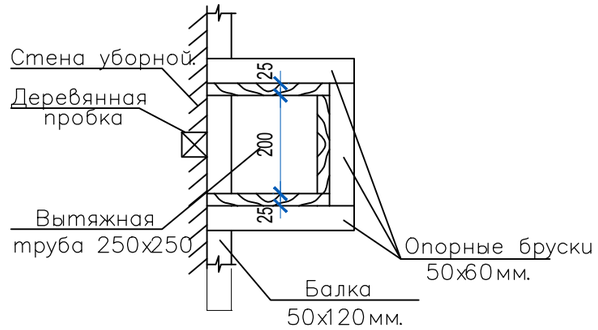

Сечение А – А

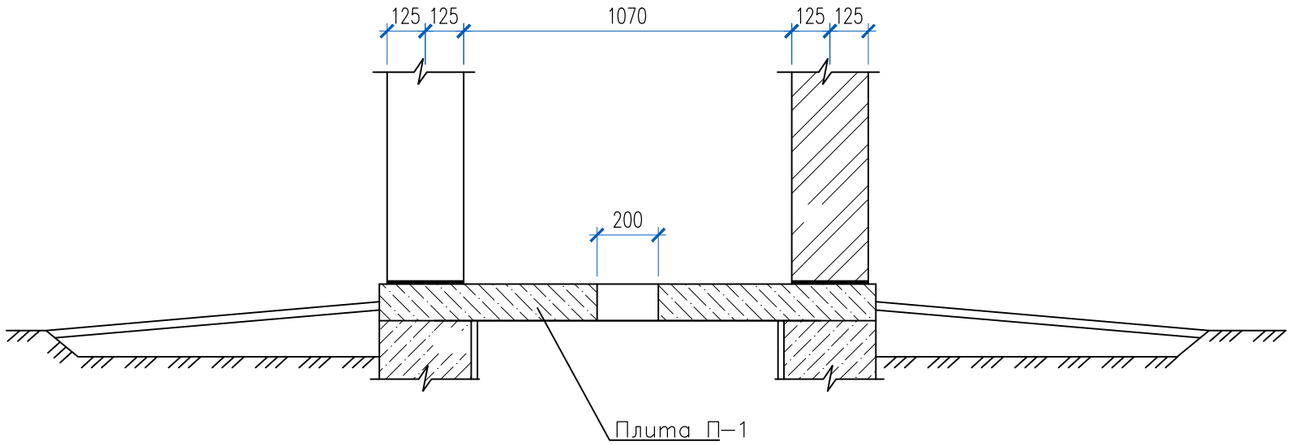

Ф – 1 (древесина – 0,01 м³)

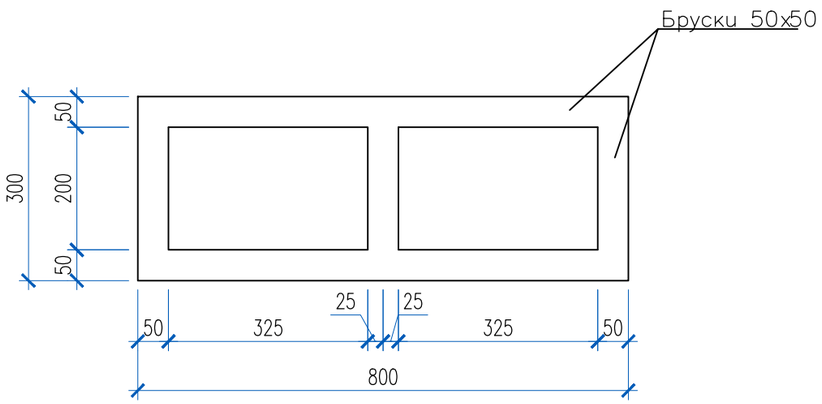

Для крепления вытяжной трубы в кирпичной смене предусмотреть антисептированные деревянные пробки 120х120х65 с шагом 575мм по высоте 4 шт.

Изм.	Кол.уч	Лист	N док.	Подпись	Дата	31–2025–АС		
						«Строительство водопровода в селе Кызылагаш, Селетинского сельского округа, Иртышского района, Павлодарской области»		
Проверил		Мейрбеков Н			05.2025	Уборная на 1 очко с бетонным выгребом	Стадия: РП	Лист: 5 / Листов: 7
Разработал		Тажимурат Е			05.2025	Фрагмент разреза 1–1. Сечения А–А, В–В. Фрамуга Ф–1	ТОО "Lion's group" г.Шымкент – 2025г	
Н.контроль		Мейрбеков Н			05.2025			

Инв. ? подл. | Подп. и дата | Взам. инв. ?

Копировал

А3

Сечение Б – Б

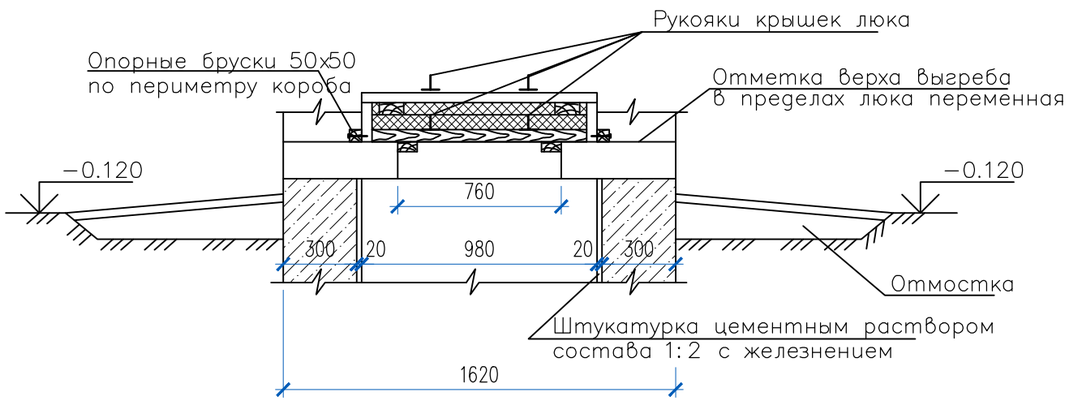

Детали крышек люка

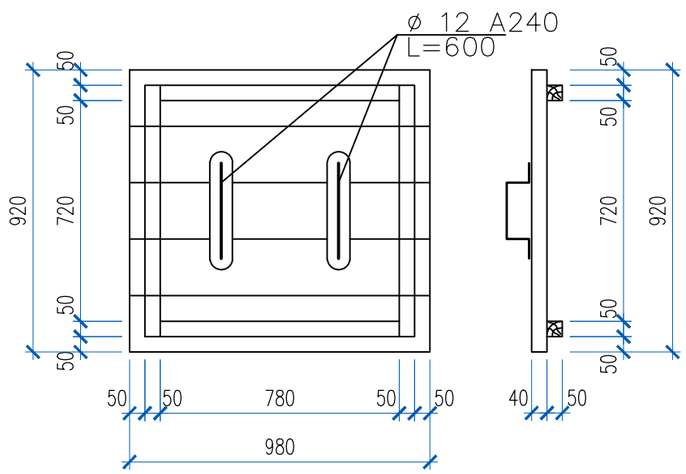

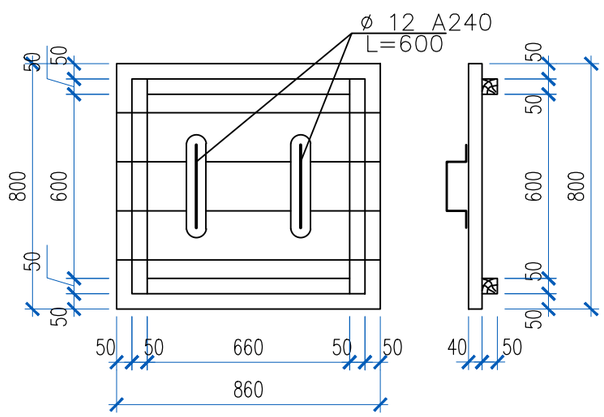

Спецификация древесины

Поз	Обозначение	Наименование	К–во шт	Масса ед. кг	Примечание.
		Спецификация элементов кровли			
	Лист АС–3	Мауэрлат 120х40 п. м.	6.0		0,024м^3
	Лист АС–3	Стропила ø120, L=1600	2		0,046м^3
	Лист АС–3	Обрешетка 120х40 п. м.	8,5		0,041м^3
	Лист АС–3	Кобылка 120х40, L=600	4		0,012м^3
	Лист АС–3	Перемычка 120х60, L=1300	4		0,037м^3
		Всего:			0,160м^3
	данный лист	Крышка люка			
		Расход древесины			0,092м^3
	ГОСТ 32028–2016	Арматура ø12 А240	2.4	0.89	п. м кг/м
	Лист АС–4	Вытяжная труба			
		Расход древесины			0,074м^3
	ГОСТ 4041–2017	Штампованный лист			4,425 м2

Изм.	Кол.уч	Лист	N док.	Подпись	Дата	31–2025–АС		
						«Строительство водопровода в селе Кызылагаш, Селетинского сельского округа, Иртышского района, Павлодарской области»		
Проверил		Мейрбеков Н			05.2025	Уборная на 1 очко с бетонным выгребом	Стадия	Лист	Листов
							РП	6	7
Разработал		Тажимурат Е			05.2025	Сечение Б–Б. Детали крышек люка	ТОО "Lion's group" г.Шымкент – 2025г		
Н.контроль		Мейрбеков Н			05.2025				

Инв. ? подл. | Подп. и дата | Взам. инв. ?

Копировал

А3

Плита П–1

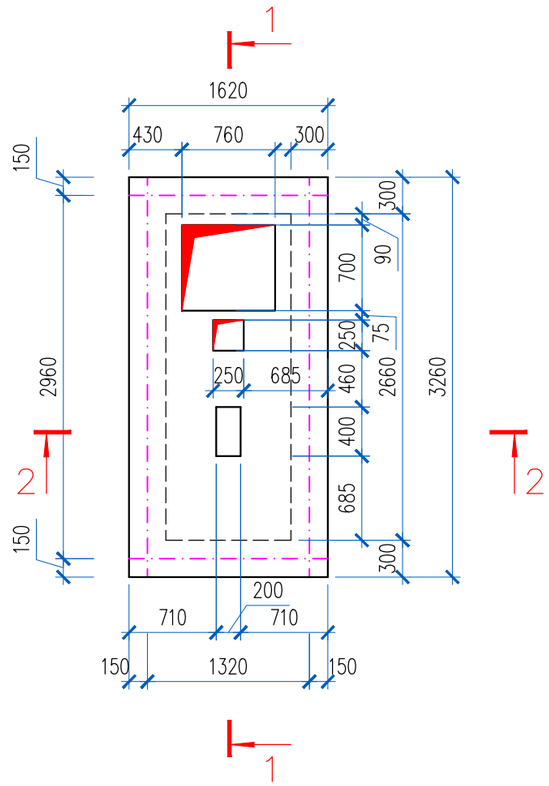

1–1

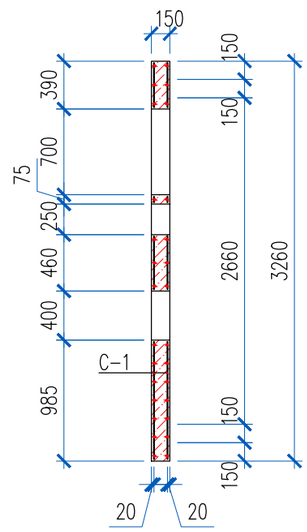

Армирование плиты П–1

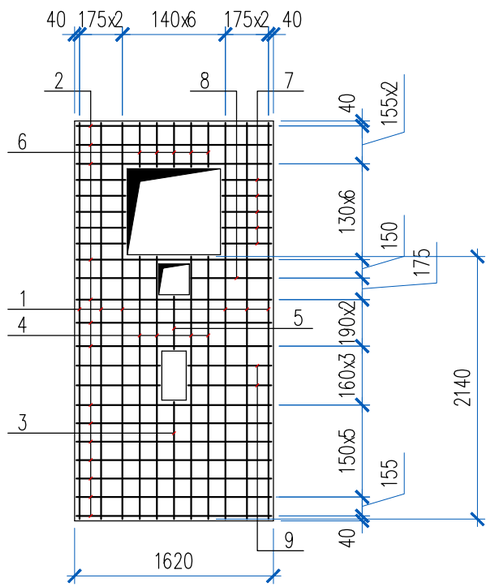

2–2

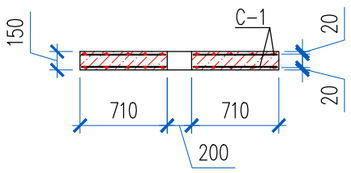

Спецификация элементов заполнения проемов и перемы

Поз	Обозначение	Наименование	К–во шт	Масса ед., кг	Примечание
		Плита П–1			
С-1	см. данный лист	Сетка С-1	2	37.22	74.44
	материалы:	Бетон кл. С12/15 м3			0.66
		Сетка С–1		37.22	
1	ГОСТ 32028-2016	Арматура Ø10 А400 L=3230	6	2.0	12.0
2	ГОСТ 32028-2016	Арматура Ø10 А400 L=1590	14	0.98	13.72
3	ГОСТ 32028-2016	Арматура Ø10 А400 L=955	1	0.59	0.59
4	ГОСТ 32028-2016	Арматура Ø10 А400 L=2140	4	1.32	5.28
5	ГОСТ 32028-2016	Арматура Ø10 А400 L=430	1	0.27	0.27
6	ГОСТ 32028-2016	Арматура Ø10 А400 L=360	5	0.22	1.10
7	ГОСТ 32028-2016	Арматура Ø10 А400 L=400	10	0.25	2.5
8	ГОСТ 32028-2016	Арматура Ø10 А400 L=655	2	0.4	0.8
9	ГОСТ 32028-2016	Арматура Ø10 А400 L=380	4	0.24	0.96

Данный лист смотреть совместно с листом АС–4

Изм.	Кол.уч	Лист	N док.	Подпись	Дата
Проверил		Мейрбеков Н			05.2025
Разработал		Тажимурат Е			05.2025
Н.контроль		Мейрбеков Н			05.2025

31–2025–АС

«Строительство водопровода в селе Кызылагаш, Селетинского сельского округа, Иртышского района, Павлодарской области»

Уборная на 1 очко с бетонным выгребом

Стадия	Лист	Листов
РП	7	7

Плита П–1

ТОО "Lion's group" г.Шымкент – 2025г

Инв. ? подл. Подп. и дата Взам. инв. ?

Копировал

А3