РЕСПУБЛИКА КАЗАХСТАН
Товарищество с ограниченной ответственностью

LION'S GROUP

ГОСЛИЦЕНЗИЯ №23023137 от 23.10.2023 г.

Заказ: 31-2025
Заказчик: КГУ "Отдел реального сектора экономики Иртышского района"

РАБОЧИЙ ПРОЕКТ

Строительство водопровода в селе Кызылагаш, Селетинского сельского округа, Иртышского района, Павлодарской области

Том II
Альбом 3.1
Водопровод и канализация. Внутрипоселковые сети

г.Шымкент - 2025 г.

РЕСПУБЛИКА КАЗАХСТАН
Товарищество с ограниченной ответственностью

LION'S GROUP

ГОСЛИЦЕНЗИЯ №23023137 от 23.10.2023 г.

Заказ: 31-2025
Заказчик: КГУ "Отдел реального сектора экономики Иртышского района"

РАБОЧИЙ ПРОЕКТ

Строительство водопровода в селе Кызылагаш, Селетинского сельского округа, Иртышского района, Павлодарской области

Том II
Альбом 3.1
Водопровод и канализация. Внутрипоселковые сети

Директор — Раушанбек М.

Главный инженер проекта — Раушанбек А.

г.Шымкент - 2025 г.

Ведомость основных комплектов робочих чертежей

Лист	Наименование	Примечание
НВ	Внутрипоселковые сети водоснабжения Кызылагаш	

Ведомость ссылочных и прилагаемых документов

Обозначение	Наименование	Примечание
Серия 4.900-10	Альбом оборудования ,фасонных частей и арматуры для сетей ВК.	
Серия 4.900-9,в.0-1	Узлы и детали трубопроводов из пластмассовых труб для ВК.	
Т.П 901-09-II.84	Колодцы водопроводные	
	Прилагаемые документы	
29 - 2022 НВ.С	Спецификация оборудования	3 лист
29 - 2022 НВ	Таблица водопроводных колодцев	2 лист
т.пр 901-09-11.84 АС	Колодцы сборные ж.бетон с плоским перекрытием План рарез и Узел 3	

Основные показатели по системам водоснабжения

№ п/п	Наименование системы	Расчетный расход воды			Примечание
		м³/сут	м³/час	л/сек	
	Хоз питьевые нужды населения и животных , находящихся в индивидуальном пользовани.	43,056	7,46	2,07	
	На нужды местной промышленности и неучтенные расходы 20 %	8,61	1,49	0,415	
	Итого:	51,667	8,956	2,488	

ВЕДОМОСТЬ РАБОЧИХ ЧЕРТЕЖЕЙ

Лист	Наименование	Примечание	Лист	Наименование	Примечание
1	Общие данные (начало)				
2	Общие данные (окончание)				
3	План сети В1				
4/11	Продольный профиль В1 М1:1000 .				
12	Деталировка колодцев				
13/16	Водоразборный колодец(ВРК)				

«Строительство водопровода в селе Кызылагаш, Селетинского сельского округа, Иртышского района, Павлодарской области» разработан в соответствии с действующими на территории Республики Казахстан нормами и правилами и предусматривает мероприятия, обеспечивающие взрыво-пожаро-безопасность, исключающие вредные воздействия на окружающую среду и воздушный бассеин, а так-же предупреждающие чрезвычайные ситуации природного и техногенного характера.

Главный инженер проекта: Раушанбек А.

Согласовано: ЭС ТХ ОВ

Согласовано: ГП АС НВ

Взам. инв. N

Дата и подпись

Инв. N подл.

Общие указание

Данным проектом «Строительство водопровода в селе Кызылагаш, Селетинского сельскогоокруга, Иртышского района, Павлодарской области»

Рабочий проект разработан на основании:

Задания на проектирование

Категория системы водоснабжения-III

Проект строительства водопровода разработан согласно СНиП Р.К. 4.01-02-2009 "Водоснабжение, Наружные сети и сооружения", ГОСТ 21.101-2002 межгосударственный стандарт на оформление рабочих чертежей.

Инженерно-геологические условия

В геоморфологическом отношении исследуемый район работ относится к поверхности первой надпойменной террасы р. Селеты.

Рельеф рассматриваемой территории относительно ровный, спланированный с уклоном в сторону реки Сететы. Относительные высотные отметки поверхности земли колеблется в пределах от 44,62 до 54,79 м и имеет незначительный общий уклон с севера на юг.

Гидрографическая сеть в районе работ представлена рекой Селеты.

Климатическая справка

Пункт Павлодар.

Климатическая справка приведена по метеостанции Павлодар (СП 2.04-01-2017).

Климатический подрайон III-А.

Температура воздуха, °С: абсолютно максимальная+41,1

абсолютно минимальная-45,5

Средняя максимальная температура воздуха наиболее теплого месяца года (июля), °С +28,0

Температура воздуха наиболее холодных (обеспеченностью 0,92), °С:

суток-40,1

пятидневки-34,6

периода-22,0

Средняя месячная амплитуда температуры воздуха наиболее холодного месяца, °С - 9,6

По номенклатурному виду и просадочным свойствам в пределах изучаемой территории, до глубины 4,0 м выделен один инженерно-геологический элемент (ИГЭ):

ИГЭ-1- суглинок темно-серый, пористый, твердой консистенции, непросадочный, карбонатизированный, с включением гравия до 20%, мощностью 0,4-1,5 м;

ИГЭ-2-песок мелкозернистый, средней плотности, степени водонасыщения и водонасыщенный, вскрытой мощностью 2,5-3,6 и более метров.

Насыпной грунт, нами как ИГЭ не рассматривается.

Подземные воды

Установившийся уровень грунтовых вод в период изыскания (апрель месяц 2025 года) разведочными скважинами глубиной по 4,0 м на глубине 2,5 метра на юго-западной части села Кызылагаш.

В условиях естественного режима уровень грунтовых вод подвержен сезонным колебаниям: минимальное состояние отмечается в марте, максимальное приходится на начало мая. Амплитуда колебания уровня в изученном районе составляет 0,8-1,0 м.

Изм.	Кол.уч.	Лист	N°док.	Подпись	Дата
Проверил	Колдасов				04.25
Исполнил	Амирали				04.25

31-2025-НВ

"Строительство водопровода в селе Кызылагаш,Селетинского сельского округа, Иртышского района, Павлодарской области"

Наружные сети водопровода

Стадия	Лист	Листов
РП	1	2

Общие данные

ТОО "Lion's group"
г.Шымкент- 2025 г.

Водоснабжение

Водопотребителями Кызылагаш являются - население, в личном пользовании и на противопожарные нужды.

Численность населенного пункта составляет - 276 человек.

Режим водопотребления на хозяйственно-питьевые нужды , согласно СНиП РК 4.01.02-2009 принят круглосуточно.

Расход воды на наружное пожаротушение принят - 5 л/сек по приложению 3 к техническому регламенту "Общие требования к пожарной безопасности".

Источником водоснабжения является проектируемый водозабор. В проекте принята объединенная система хозяйственно-противопожарного водопровода.

Наружное пожаротушение запроектировано из пожарных гидрантов, установленных на кольцевых сетях водопровода. Места расположения пожарных гидрантов указываются на ближайших зданиях, на видном месте на высоте 2-2,5м от земли специальными указателями,выполненными с использованием флуоресцентных или других светоотражающих покрытий. Указательный знак выполняется из металла толщиной 1мм размером 300х300мм в соответствии с ГОСТ 12.4.026-76* "Цвета сигнальные и знаки безопасные",ГОСТ 12.4.000-75* "ССВТ.Монтажная техника для защиты объектов.Общие требования".

Сеть водопровода В1 запроектирована из труб полиэтиленовых ПЭ100 SDR17- 110х6,6. ПЭ100 SDR17- 63х3,8. ПЭ100 SDR11- 20х2,0 "питьевая" по ГОСТ 18599-2001. Протяженность водопроводной сети:

ПЭ100 SDR17- 110х6,6=1 838,0м

ПЭ100 SDR17- 63х3,8=105,0м (+6м для мокрых колодцев)

ПЭ100 SDR11- 20х2,0=2 371,0м (до границ жилых участков)

Общий протяженность составляет - 4 314,0м

Для разбора воды населением из водопроводных сетей в проекте предусмотрен подвод воды непосредственно к границам жилых участков к потребителям с установкой колодцев на 2-6 домов. Для учета воды предусмотрены в колодцах водомеры (счетчики,запорные арматуры).

Средня глубина заложения трубопроводов до низа трубы -3.0м, -3.44 м по профилю.

Водопроводную арматуру и фасонные части в колодцах окрасить грунтовкой ФА-03К ГОСТ9109-81.

Водопроводные колодцы выполнить из сборного железобетона и бетона по тип.проекту 901-09-11.84. Пазухи колодцев засыпать местных грунт слоями толщиной 0,2 м с равномерным уплотнением по периметру. Железобетонные элементы колодцев и стыки элементов в колодцах выполнить на сульфатостойком цементе.

Соединение полиэтиленовых труб с задвижками и фасонными частями выполняется с помощью монтажных вставок.

В качестве уплотняющего материала во фланцевых соединениях применяется мягкая эластичная резина толщиной 5мм.

Пересечение полиэтиленовыми трубопроводами стенок колодцев предусмотрено с помощью полиэтиленовых гильз. Зазор между гильзой и трубопроводом заделать водонепроницаемым эластичным материалом. Соединение полиэтиленовых труб следует выполнить на втулках ПЭ.

Колодцы на сетях водопровода выполнены из сборных ж/б круглых колодцев Ø2000, Ø1500, Ø1000 по ТРП 901-09-11.84. и по серии Т.П.3.900.1-14 вып.1.

Основание под колодцы принято выравнивающий слой из местного мягкого грунта t=100мм.

После испытания трубопроводы подвергаются промывке и дезинфекции.

Вокруг люков колодцев предусматривается отмостка шириной 1м с уклоном от люков. Бетонные поверхности колодцев со стороны обратной засыпки окрасить битумом за 2 раза. Выполнит наружная гидроизоляция колодцев. Для более качественной изоляции швов и железобетонных стен состав наносится в два слоя. Второй слой можно наносить после высыхания первого без увлажнения стен. Выполнит мастику на битумной основе.

Для заделки швов между кольцами использовать водонепроницаемый цементный растворы.

Под задвижки и гидранты предусмотрены бетонные упоры из бетона В7,5 в колодцах. Крепление задвижек к столбикам производится при помощи хомутов и анкерных болтов согласно требований СН РК 4.01-05-2002 и серии 4.900-9 вып. 0-1.

В пониженных участках сети предусмотрены выпуски в сторону мокрых колодцев с установкой задвижки Ø 50мм.

В повышенных участках во избежание воздушных пробок (скопление воздуха) установлены вантузы Д50мм.

Соединение полиэтиленовых труб с задвижками и фасонными частями выполняется с помощью монтажных вставок.

После испытания трубопроводы подвергаются промывке и дезинфекции.

Промывка полиэтиленовых(Д110,63,20) с дезинфекцией.

Выполнить гидравлическое испытание полиэтиленовых труб (Д110,63,20мм).

В проекте предусмотрено сигнальные опознавательные столбики устанавливается через каждые 200 метров в линейной части, а также устанавливается при пересечениях с инженерными коммуникациями, и на углах поворотах.

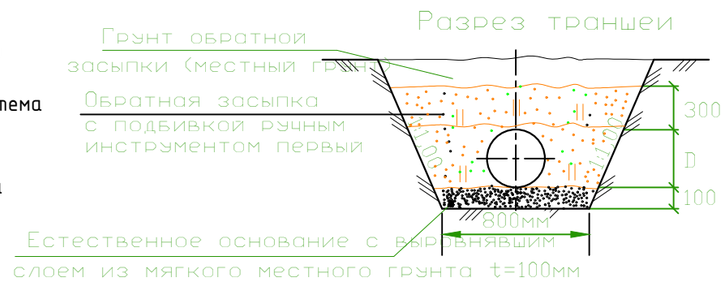

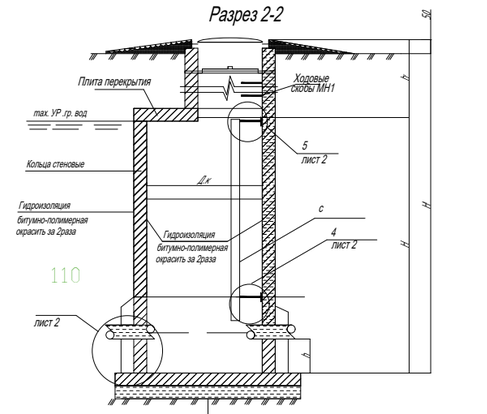

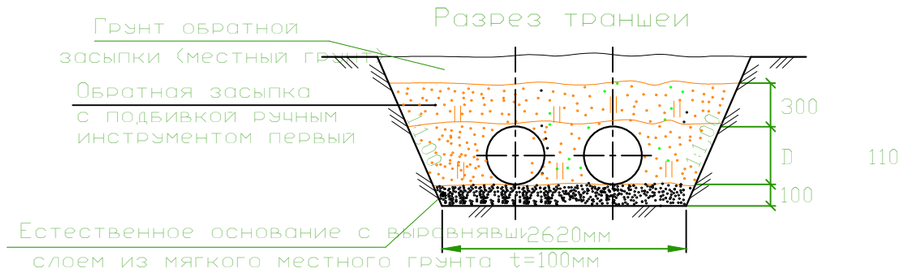

Условные обозначения

— суглинок

— песок

Условные обозначения.

B1 — B1 - хоз/ питьевой проектируемый водопроводные сети

- пожарный гидрант

Изм.	Кол.уч.	Лист	N°док.	Подпись	Дата	31-2025-НВ		
						"Строительство водопровода в селе Кызылагаш,Селетинского сельского округа, Иртышского района, Павлодарской области"		
						Наружные сети водопровода	Стадия	Лист	Листов
							РП	2	2
Проверил		Колдасов			04.25				
Исполнил		Амирали			04.25	Общие данные	ТОО "Lion's group" г.Шымкент- 2025 г.		

Согласовано:

ЭС

ТХ

ОВ

Согласовано:

ГП

АС

НВ

Взам. инв. N

Дата и подпись

Инв. N подл.

План водопровода В1

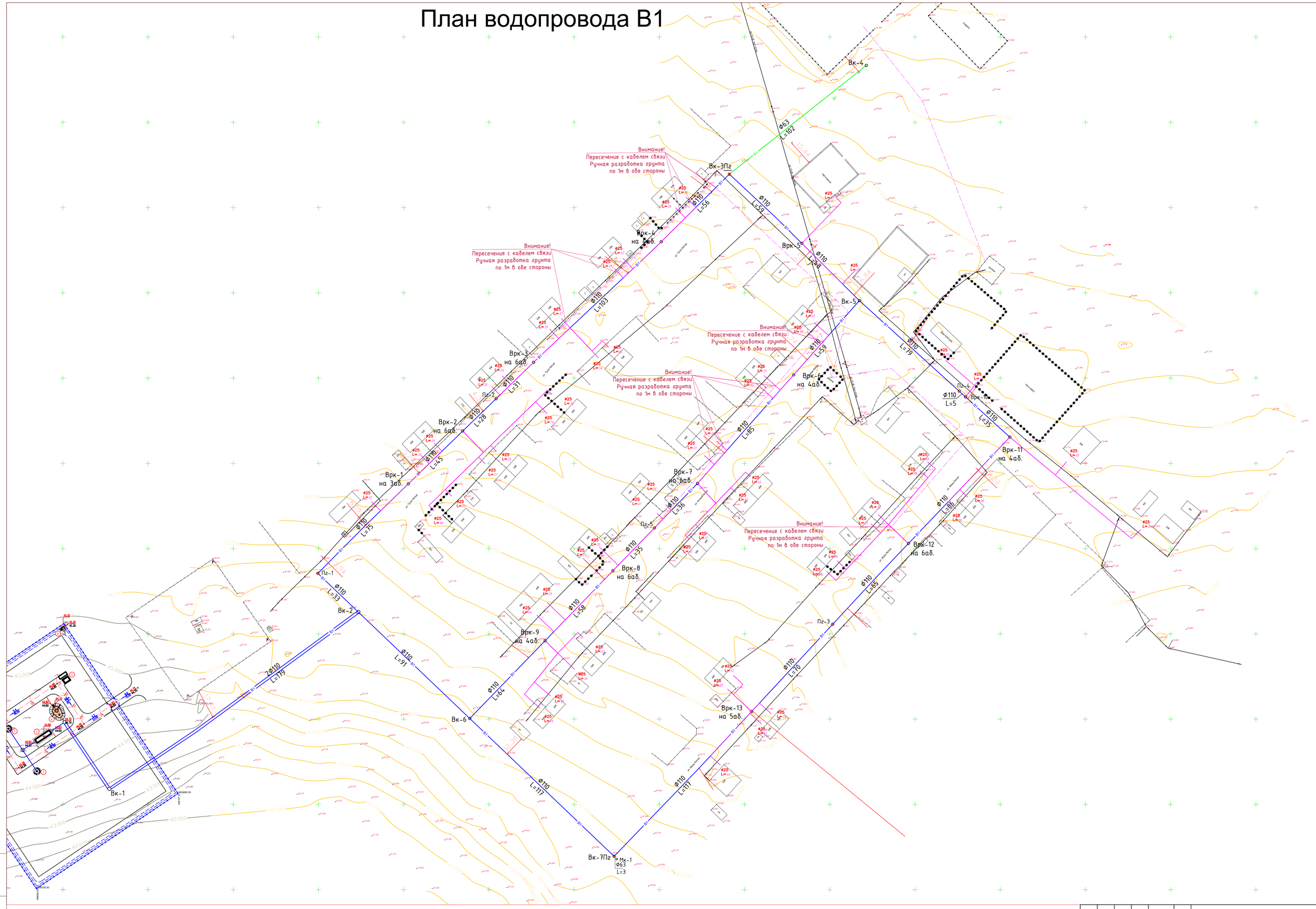

Изм.	Кол.уч.	Лист	N'док.	Подпись	Дата	31-2025-НВ		
						"Строительство водопровода в селе Кызылагаш,Селетинского сельского округа, Иртышского района, Павлодарской области"		
						Наружные сети водопровода	Стадия	Лист	Листов
Проверил		Колдасов			04.25		РП	3	
Исполнил		Амирали			04.25	План водопровода В1	ТОО "Lion's group" г.Шымкент- 2025 г.		

Инв. N подл. | Дата и подпись | Взам. инв. N

Формат А1

Продольный профиль

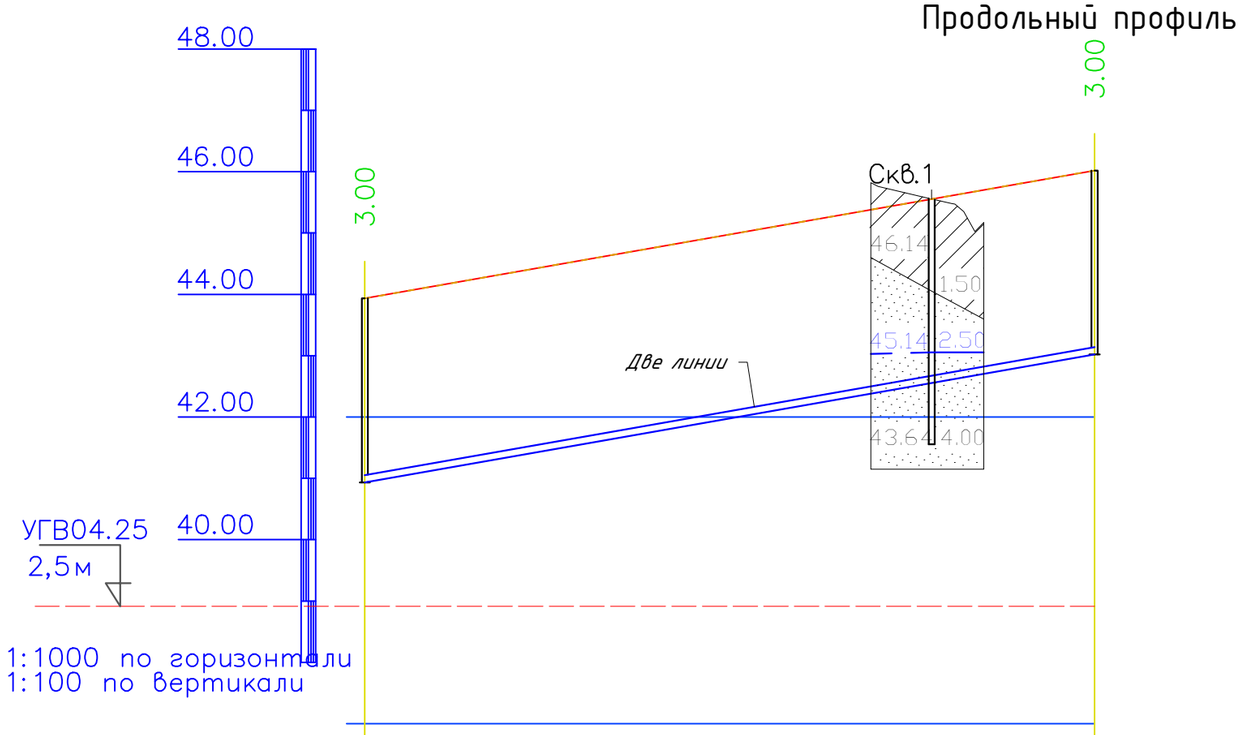

Отметка низа или лотка трубы	40.93	43.02
Проектная отметка земли	43.93	46.02
Натурная отметка земли	43.93	46.02
Обозначение трубы и тип изоляции	Труба полиэтиленовая ПЭ 100 SDR17 -Д110х6,6 - питьевая ГОСТ 18599-2001	
Основание	Естественное основание	
Уклон / Длина	17.52	179,0
Расстояние, м	179,0	
Номер колодца, точки, угла поворота	Вк–1	Вк–2

Условные обозначения

— суглинок

— песок

Изм.	Кол.уч.	Лист	N°док.	Подпись	Дата
Проверил		Колдасов			04.25
Исполнил		Амирали			04.25

31–2025–НВ

"Строительство водопровода в селе Кызылагаш, Селетинского сельского округа, Иртышского района, Павлодарской области"

Наружные сети водопровода

Стадия	Лист	Листов
РП	1	9

Продольный профиль

ТОО "Lion's group"
г. Шымкент– 2025 г.

Инв. N подл. | Дата и подпись | Взам. инв. N

Формат А3

Продольный профиль

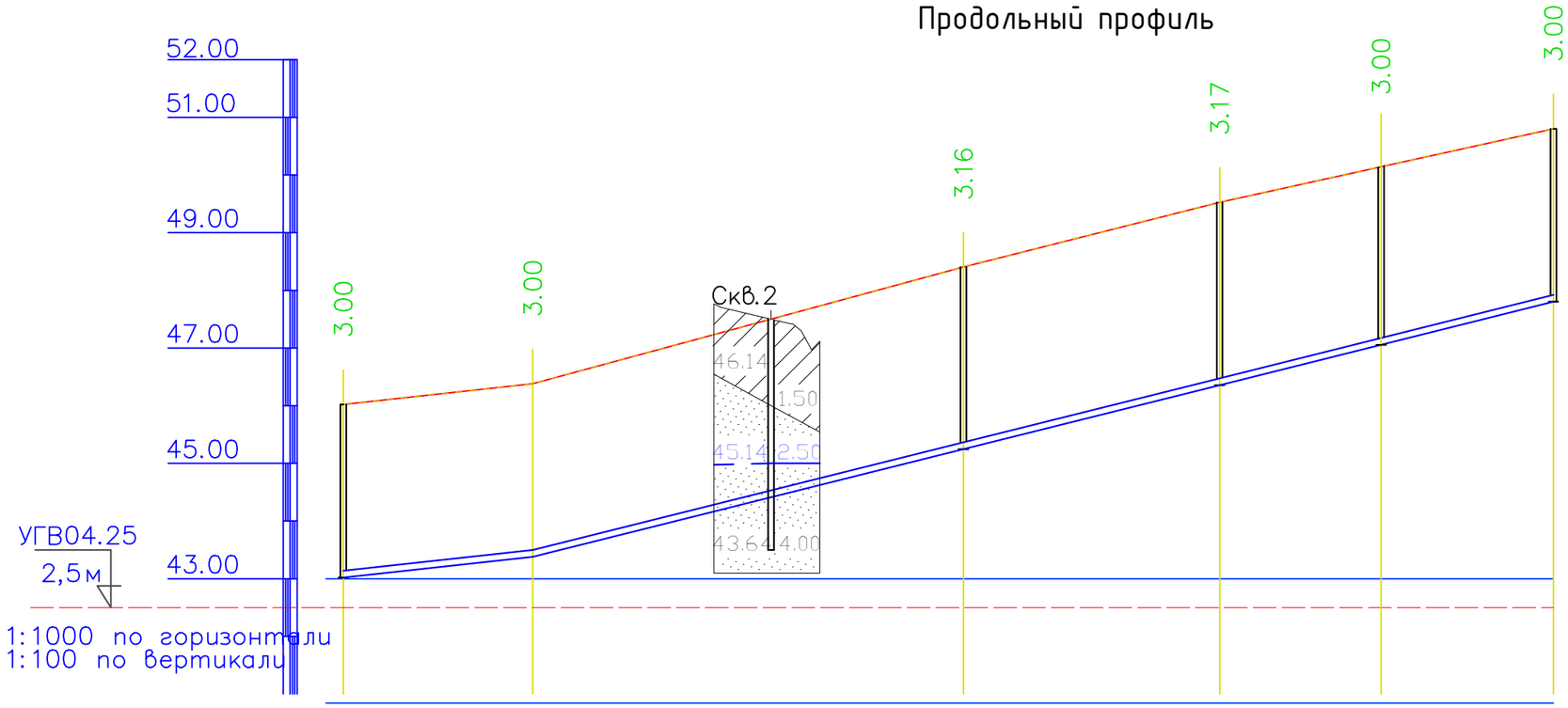

Отметка низа или лотка трубы	43.02	43.38	45.25	46.36	46.36	47.80
Проектная отметка земли	46.02	46.38	48.40	49.53	49.53	50.80
Натурная отметка земли	46.02	46.38	48.40	49.53	49.53	50.80

Обозначение трубы и тип изоляции	Труба полиэтиленовая ПЭ 100 SDR17 -Д110х6,6 - питьевая ГОСТ 18599-2001				
Основание	Естественное основание				
Уклон / Длина	10.96 / 33,0	24.99 / 179,0			
Расстояние, м	33,0	75,0	45,0	28,0	31,0
Номер колодца, точки, угла поворота	Вк–2	Пг–1	Врк–1	Врк–2	Пг–6 Врк–3

Условные обозначения

— суглинок

— песок

Изм.	Кол.уч.	Лист	N°док.	Подпись	Дата
Проверил		Колдасов			04.25
Исполнил		Амирали			04.25

31–2025–НВ

"Строительство водопровода в селе Кызылагаш, Селетинского сельского округа, Иртышского района, Павлодарской области"

Наружные сети водопровода

Стадия	Лист	Листов
РП	2	9

Продольный профиль

ТОО "Lion's group"
г. Шымкент– 2025 г.

Инв. N подл. | Дата и подпись | Взам. инв. N

Формат А3

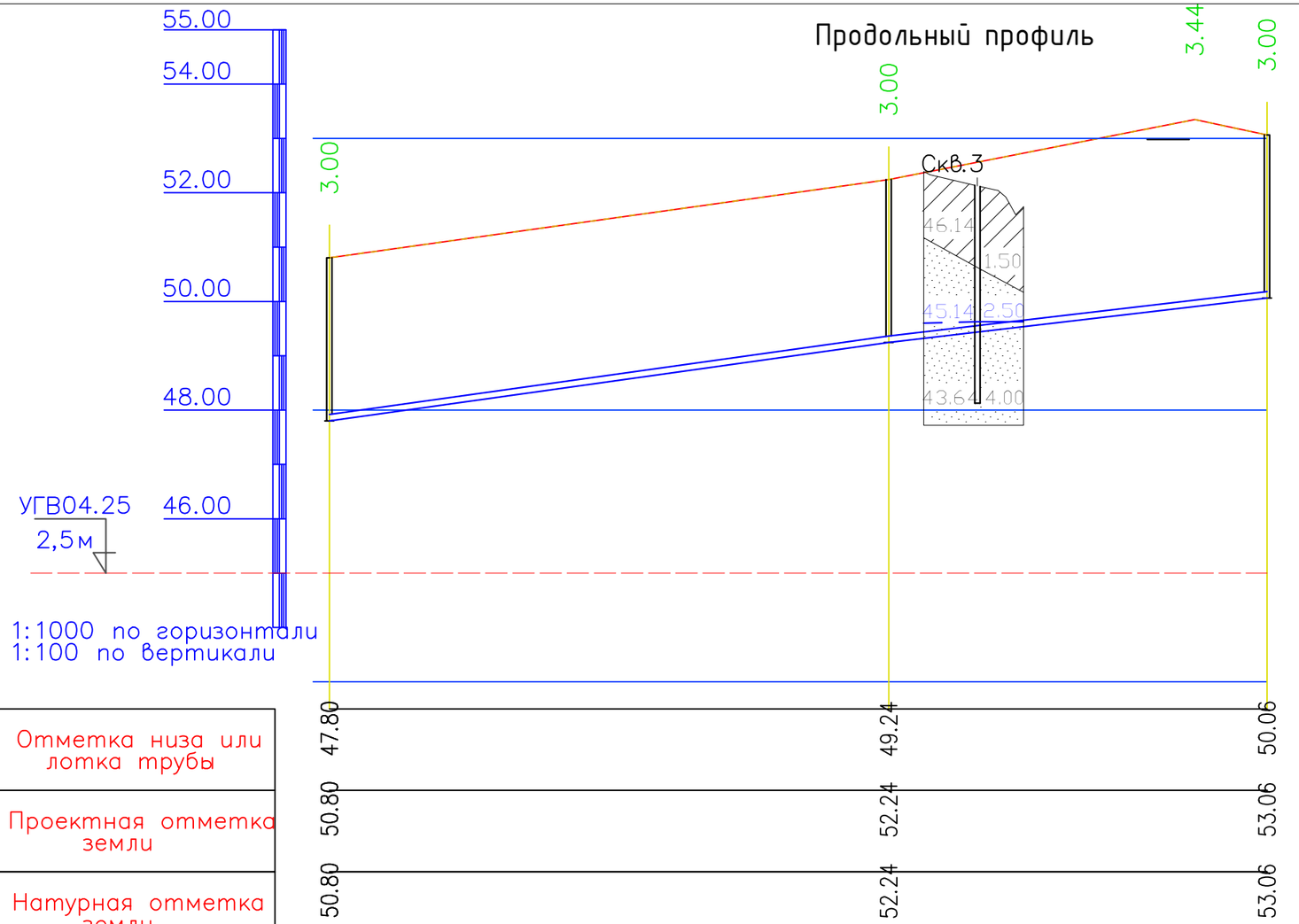

Отметка низа или лотка трубы	47.80	49.24	50.06
Проектная отметка земли	50.80	52.24	53.06
Натурная отметка земли	50.80	52.24	53.06
Обозначение трубы и тип изоляции	Труба полиэтиленовая ПЭ 100 SDR17 -Д110х6,6 - питьевая ГОСТ 18599-2001		
Основание	Естественное основание		
Уклон / Длина	14.00 / 103,0	11.77 / 56,0	
Расстояние, м	103,0	56,0	
Номер колодца, точки, угла поворота	Врк–3	Врк–4	Вк–3ПГ

Условные обозначения

– суглинок

– песок

Изм.	Кол.уч.	Лист	N°док.	Подпись	Дата
Проверил		Колдасов			04.25
Исполнил		Амирали			04.25

31–2025–НВ

"Строительство водопровода в селе Кызылагаш, Селетинского сельского округа, Иртышского района, Павлодарской области"

Наружные сети водопровода

Стадия	Лист	Листов
РП	3	9

Продольный профиль

ТОО "Lion's group"
г. Шымкент– 2025 г.

Взам. инв. N | Дата и подпись | Инв. N подл.

Формат А3

Продольный профиль

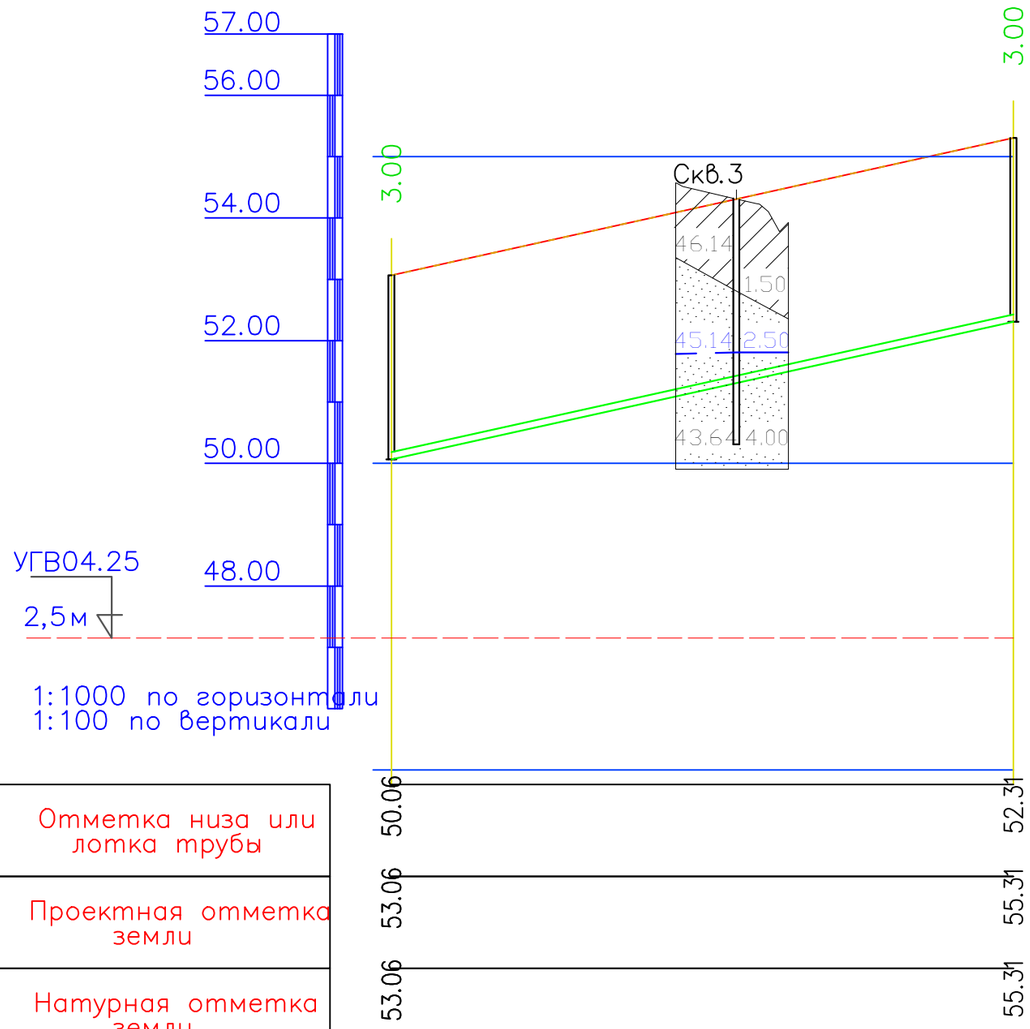

Отметка низа или лотка трубы	50.06	52.31
Проектная отметка земли	53.06	55.31
Натурная отметка земли	53.06	55.31
Обозначение трубы и тип изоляции	Труба полиэтиленовая ПЭ 100 SDR17 -Д63х3,8 - питьевая ГОСТ 18599-2001	
Основание	Естественное основание	
Уклон / Длина	22.12	102,0
Расстояние, м	102,0	
Номер колодца, точки, угла поворота	Вк-3Пг	Вк-4

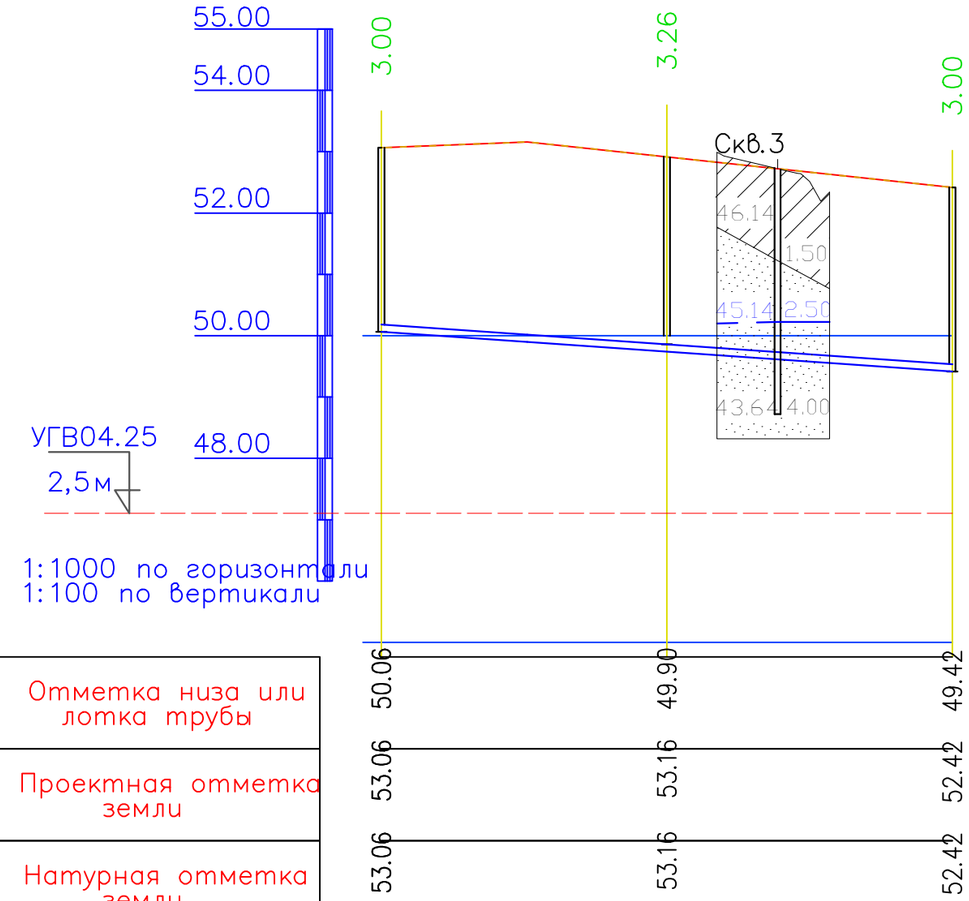

Отметка низа или лотка трубы	50.06	49.90	49.42
Проектная отметка земли	53.06	53.16	52.42
Натурная отметка земли	53.06	53.16	52.42
Обозначение трубы и тип изоляции	Труба полиэтиленовая ПЭ 100 SDR17 -Д110х6,6 - питьевая ГОСТ 18599-2001		
Основание	Естественное основание		
Уклон / Длина	107,0	6.94	
Расстояние, м	59,0	48,0	
Номер колодца, точки, угла поворота	Вк-3Пг	Врк-5	Вк-5

Условные обозначения

— суглинок

— песок

Изм.	Кол.уч.	Лист	N°док.	Подпись	Дата
Проверил	Колдасов				04.25
Исполнил	Амирали				04.25

31-2025-НВ

"Строительство водопровода в селе Кызылагаш, Селетинского сельского округа, Иртышского района, Павлодарской области"

Наружные сети водопровода

Стадия	Лист	Листов
РП	4	9

Продольный профиль

ТОО "Lion's group"
г.Шымкент- 2025 г.

Инв. N подл. | Дата и подпись | Взам. инв. N

Формат А3

Продольный профиль

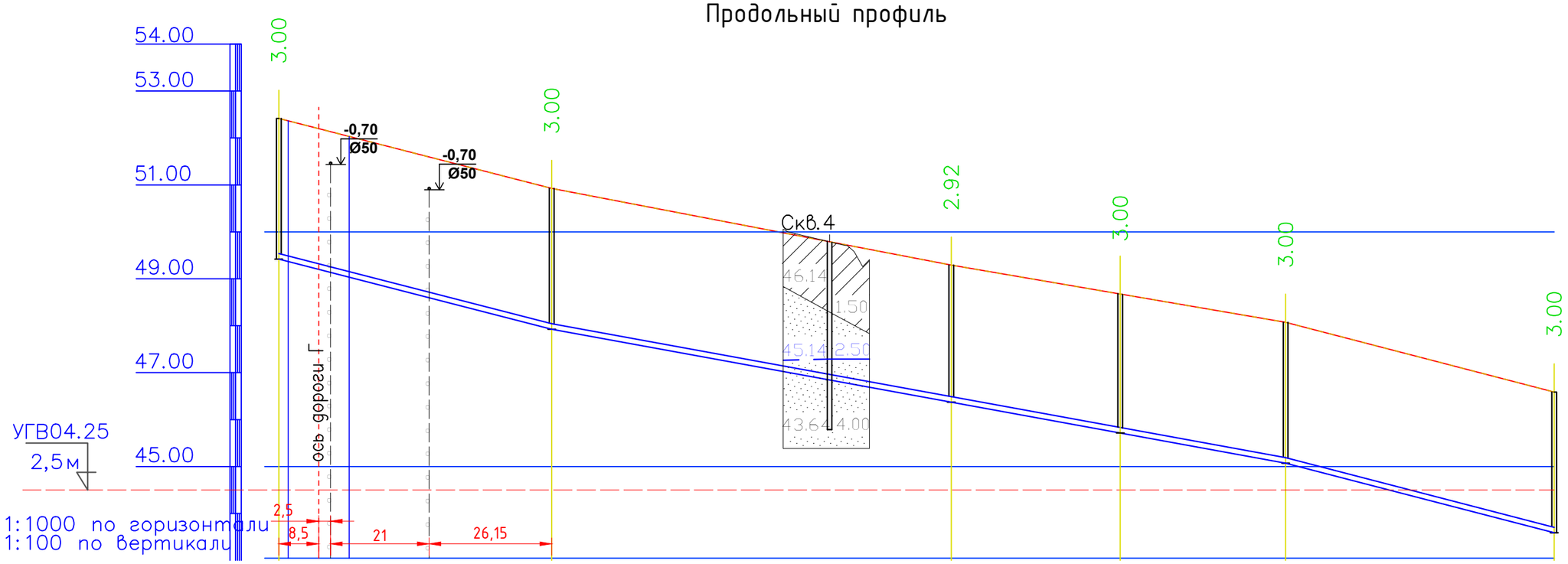

Отметка низа или лотка трубы	49.42	47.92	46.37	45.07	45.07	43.59
Проектная отметка земли	52.42	50.92	49.29	48.07	48.07	46.59
Натурная отметка земли	52.42	50.92	49.29	48.07	48.07	46.59
Обозначение трубы и тип изоляции	Труба полиэтиленовая ПЭ 100 SDR17 -Д110х6,6 - питьевая ГОСТ 18599-2001					
Основание	Естественное основание					
Уклон / Длина	25.67 / 59,0	156,0		18.25	58,0	25.94
Расстояние, м	59,0	85,0	36,0	35,0	58,0	
Номер колодца, точки, угла поворота	Вк–5	Врк–6	Врк–7	Пг–5	Врк–8	Врк–9

Условные обозначения

— суглинок

— песок

Изм.	Кол.уч.	Лист	N°док.	Подпись	Дата
Проверил		Колдасов			04.25
Исполнил		Амирали			04.25

31–2025–НВ

"Строительство водопровода в селе Кызылагаш, Селетинского сельского округа, Иртышского района, Павлодарской области"

Наружные сети водопровода

Стадия	Лист	Листов
РП	5	9

Продольный профиль

ТОО "Lion's group"
г. Шымкент– 2025 г.

Инв. N подл. | Дата и подпись | Взам. инв. N

Формат А3

Продольный профиль

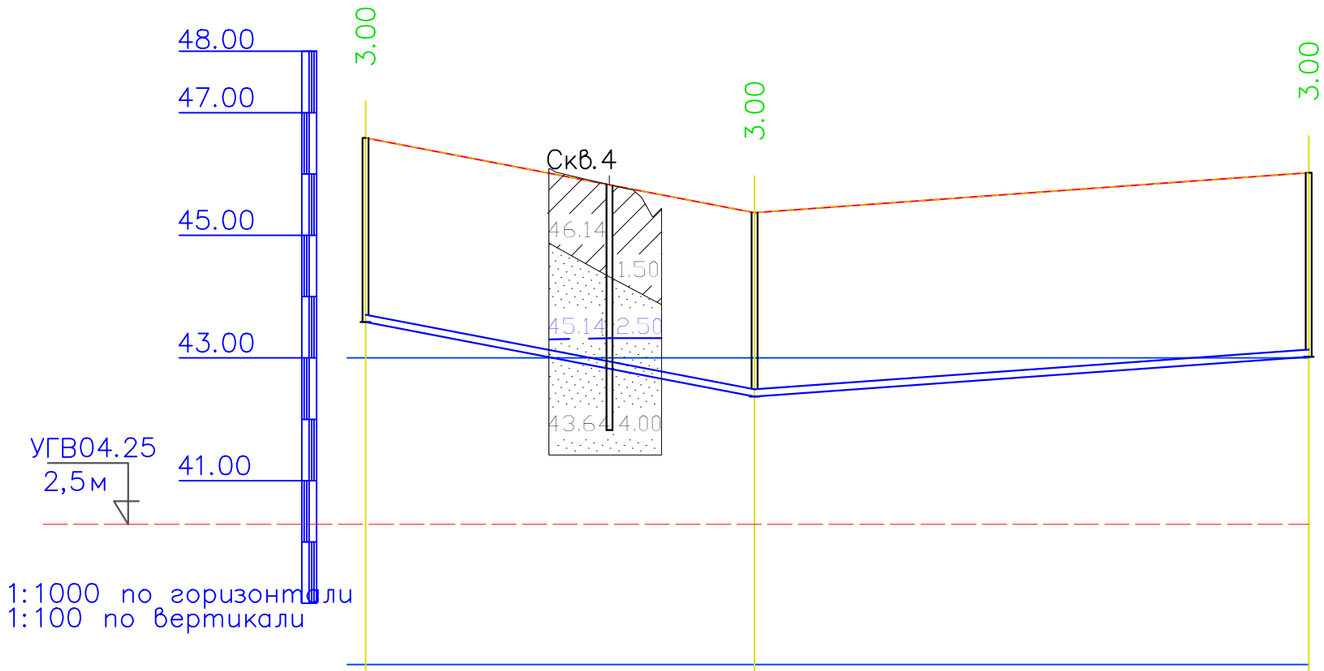

Отметка низа или лотка трубы	43.59	42.37	43.02
Проектная отметка земли	46.59	45.37	46.02
Натурная отметка земли	46.59	45.37	46.02
Обозначение трубы и тип изоляции	Труба полиэтиленовая ПЭ 100 SDR17 -Д110х6,6 - питьевая ГОСТ 18599-2001		
Основание	Естественное основание		
Уклон / Длина	19.19 / 64,0	7.19 / 91,0	
Расстояние, м	64,0	91,0	
Номер колодца, точки, угла поворота	Врк-9	Вк-6	Вк-2

Условные обозначения

— суглинок

— песок

Изм.	Кол.уч.	Лист	N°док.	Подпись	Дата
Проверил		Колдасов			04.25
Исполнил		Амирали			04.25

31-2025-НВ

"Строительство водопровода в селе Кызылагаш, Селетинского сельского округа, Иртышского района, Павлодарской области"

Наружные сети водопровода

Стадия	Лист	Листов
РП	6	9

Продольный профиль

ТОО "Lion's group"
г. Шымкент- 2025 г.

Взам. инв. N | Дата и подпись | Инв. N подл.

Формат А3

Продольный профиль

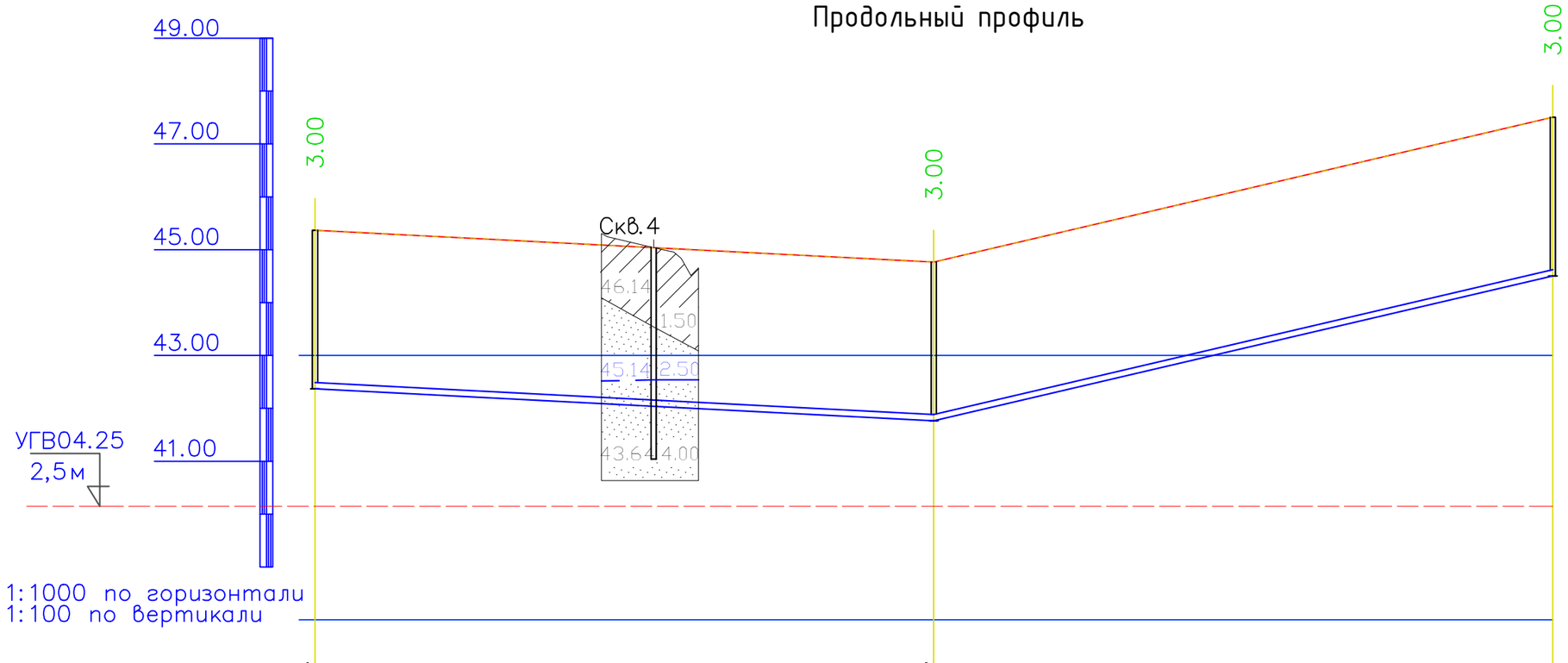

Отметка низа или лотка трубы	42.37	41.77	44.51
Проектная отметка земли	45.37	44.77	47.51
Натурная отметка земли	45.37	44.77	47.51
Обозначение трубы и тип изоляции	Труба полиэтиленовая ПЭ 100 SDR17 -Д110х6,6 - питьевая ГОСТ 18599-2001		
Основание	Естественное основание		
Уклон / Длина	117,0	5.15 / 23.38	117,0
Расстояние, м	117,0	117,0	
Номер колодца, точки, угла поворота	Вк–6	Вк–7	Врк–13

Условные обозначения

— суглинок

— песок

Изм.	Кол.уч.	Лист	N°док.	Подпись	Дата
Проверил	Колдасов				04.25
Исполнил	Амирали				04.25

31–2025–НВ

"Строительство водопровода в селе Кызылагаш, Селетинского сельского округа, Иртышского района, Павлодарской области"

Наружные сети водопровода

Стадия	Лист	Листов
РП	7	9

Продольный профиль

ТОО "Lion's group"
г. Шымкент– 2025 г.

Взам. инв. N | Дата и подпись | Инв. N подл.

Формат А3

Продольный профиль

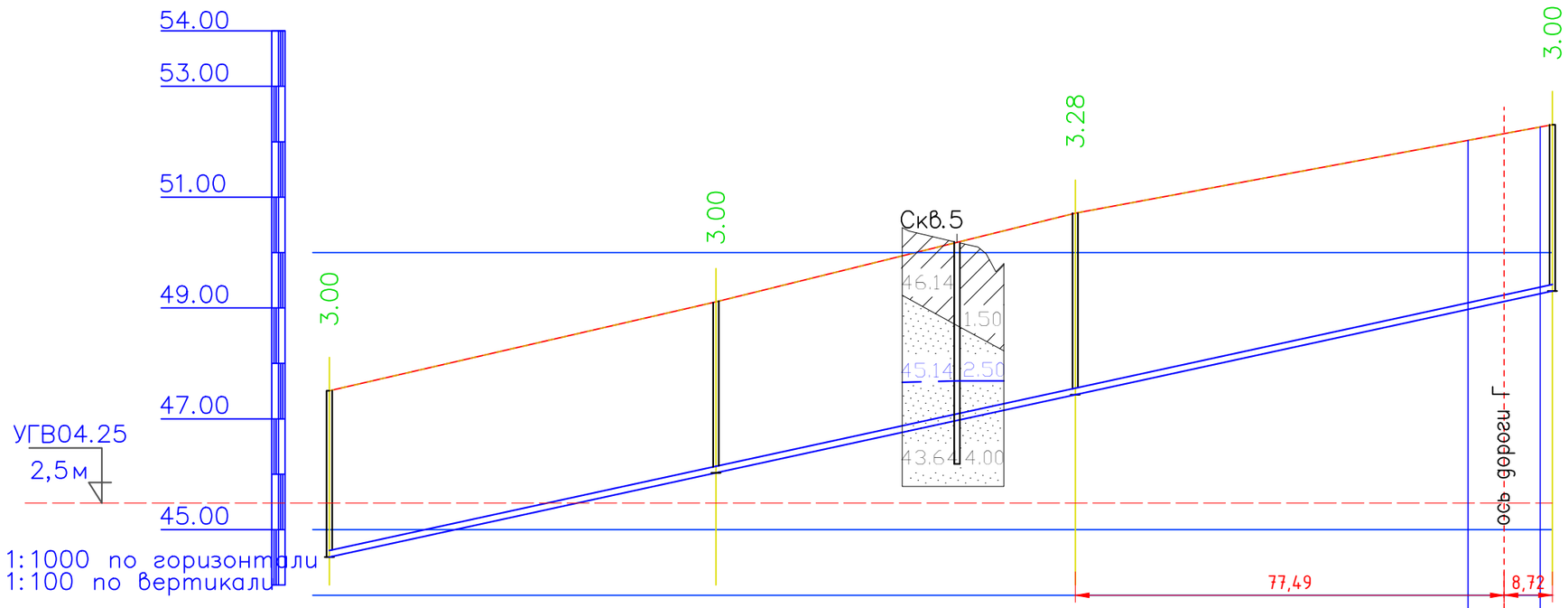

Отметка низа или лотка трубы	44.51	46.02	47.43	49.31
Проектная отметка земли	47.51	49.11	50.71	52.31
Натурная отметка земли	47.51	49.11	50.71	52.31
Обозначение трубы и тип изоляции	Труба полиэтиленовая ПЭ 100 SDR17 -Д110х6,6 - питьевая ГОСТ 18599-2001			
Основание	Естественное основание			
Уклон / Длина	21.73			221,0
Расстояние, м	70,0	65,0	86,0	
Номер колодца, точки, угла поворота	Врк-13	Пг-3	Врк-12	Врк-11

Условные обозначения

— суглинок

— песок

Изм.	Кол.уч.	Лист	N°док.	Подпись	Дата
Проверил		Колдасов			04.25
Исполнил		Амирали			04.25

31-2025-НВ

"Строительство водопровода в селе Кызылагаш, Селетинского сельского округа, Иртышского района, Павлодарской области"

Наружные сети водопровода

Стадия	Лист	Листов
РП	8	9

Продольный профиль

ТОО "Lion's group"
г. Шымкент- 2025 г.

Инв. N подл. | Дата и подпись | Взам. инв. N

Формат А3

Продольный профиль

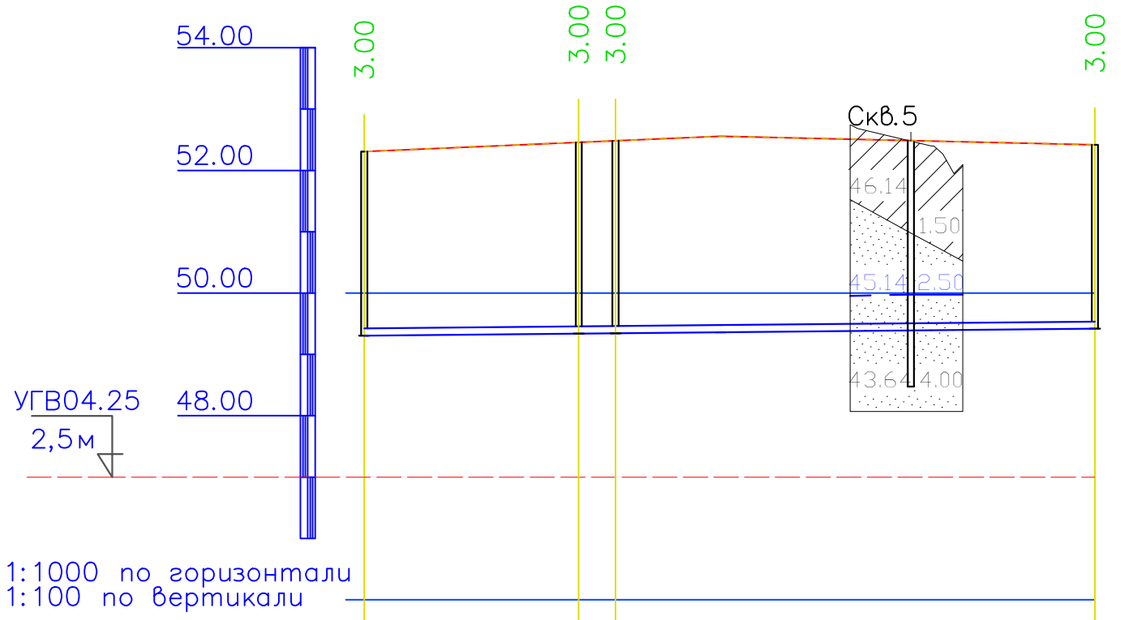

Отметка низа или лотка трубы	49.31	49.36	49.36		49.42
Проектная отметка земли	52.31	52.56	52.56		52.42
Натурная отметка земли	52.31	52.56	52.56		52.42
Обозначение трубы и тип изоляции	Труба полиэтиленовая ПЭ 100 SDR17 -Д110х6,6 - питьевая ГОСТ 18599-2001				
Основание	Естественное основание				
Уклон / Длина	0.92				120,0
Расстояние, м	35,0	5,0	79,0		
Номер колодца, точки, угла поворота	Врк-11	Врк-10	Пг-4		Вк-5

Условные обозначения

— суглинок

— песок

Изм.	Кол.уч.	Лист	N°док.	Подпись	Дата
Проверил		Колдасов			04.25
Исполнил		Амирали			04.25

31-2025-НВ

"Строительство водопровода в селе Кызылагаш, Селетинского сельского округа, Иртышского района, Павлодарской области"

Наружные сети водопровода

Стадия	Лист	Листов
РП	9	9

Продольный профиль

ТОО "Lion's group"
г. Шымкент- 2025 г.

Взам. инв. N | Дата и подпись | Инв. N подл.

Формат А3

Схема напорных сетей В1

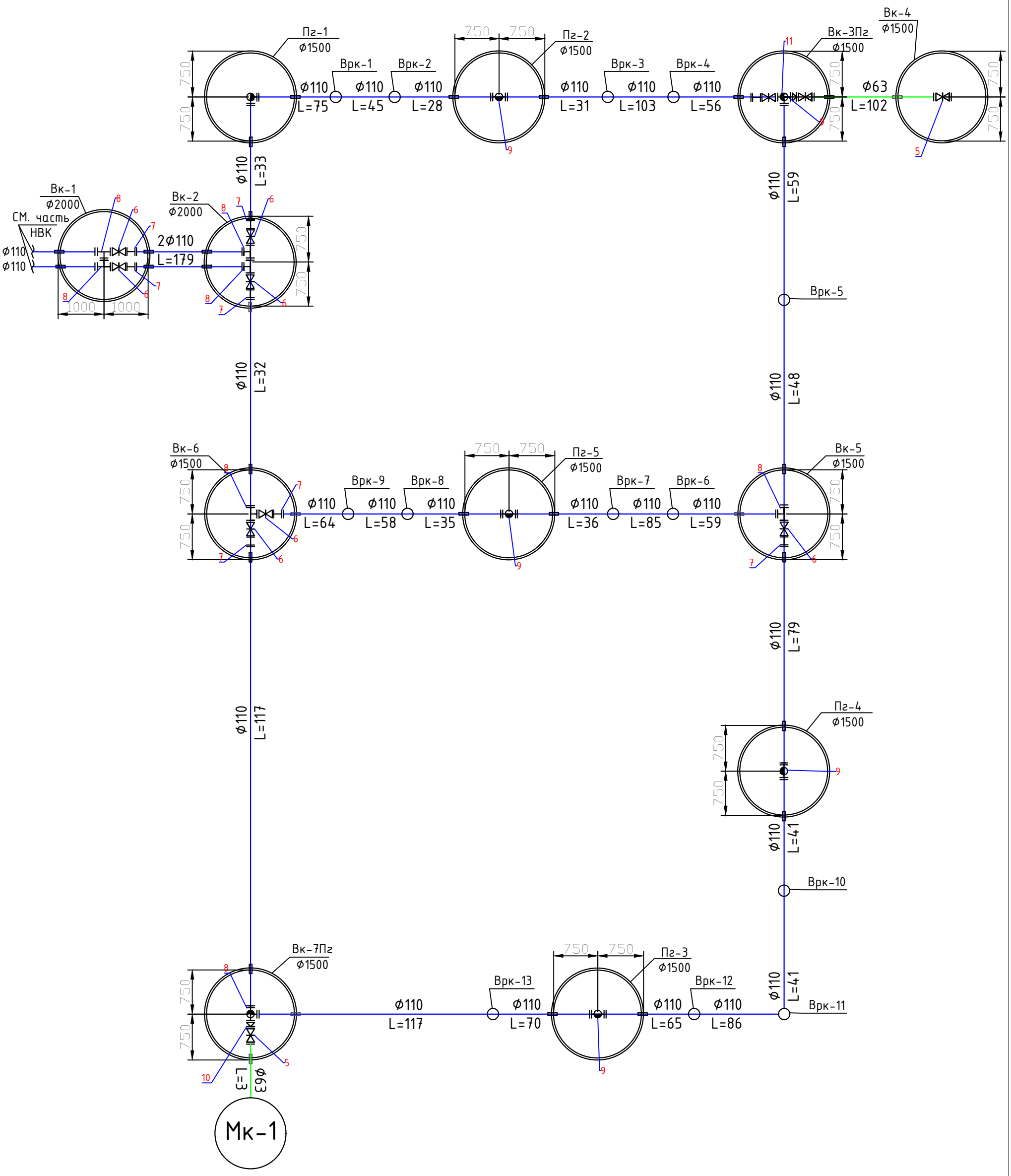

Изм.	Кол.уч.	Лист	N°док.	Подпись	Дата	31-2025-НВ		
						"Строительство водопровода в селе Кызылагаш, Селетинского сельского округа, Иртышского района, Павлодарской области"		
						Наружные сети водопровода	Стадия	Лист	Листов
							РП	1	1
Проверил		Колдасов			04.25				
Исполнил		Амирали			04.25	Схема напорных сетей В1	ТОО "Lion's group" г. Шымкент- 2025 г.		

Взам. инв. N | Дата и подпись | Инв. N подл.

Формат А3

Водоразборный колодец на 2-абонемента.

План

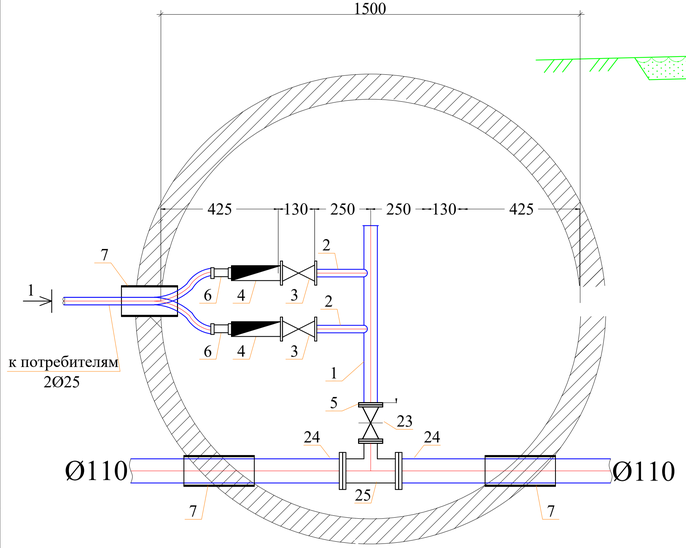

Разрез 1-1

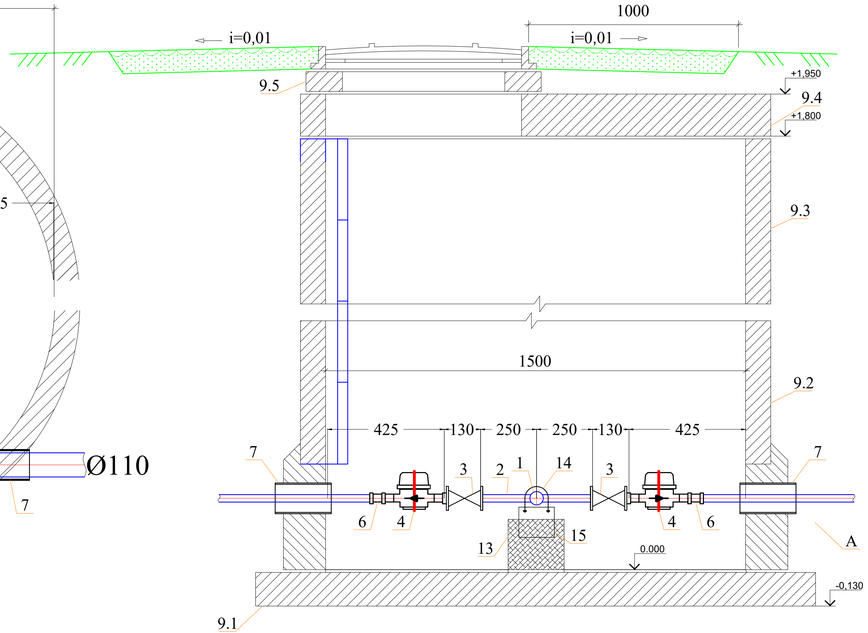

Спецификация оборудования

Поз	Наименование и техническая характеристика	Тип, марка, обозначение документа, опросного листа	Код оборудования, изделия, материала	Завод-изготовитель	Един. изм	Кол.	Масса единицы (кг)	Примечание
1	2	3	4	5	6	7	8	9
	Водоразборный колодец на 2-потр.				шт	2		
1	Трубы стальные сварные водогазопроводные, оцинкованные обыкновенное Ø50х3,5мм	ГОСТ 3262-75	241-101-0121		м	0,60	4,88	
2	Трубы стальные сварные водогазопроводные, оцинкованные обыкновенное Ø23х3,0мм	ГОСТ 3262-75	241-101-0109		м	0,80		
3	Вентиль муфтовый для воды на Ру1,0 МПа, 15Б3р Ø15 мм	ГОСТ 5761-2005	242-303-0101		шт	2	0.75	
4	Счетчики холодной воды импульсным выходом и радиомодулем класса С, DN 20, 2,5 куб.м/час	Группа 244-301	244-301-0413		шт	2	0,75	
5	Фланец стальной приварной Ду50, Ру1,0	ГОСТ 33259-2015	241-116-0307		шт	2	1.99	
6	Адаптер с внутренней резьбой 15х3/4	ТУ 7500РК385846618			шт	2		
7	Труба ПЭ Ø225х8,6мм, PE100 SDR26 "техническая" L=0.3м (гильза)	ГОСТ 18599-2001	241-201-0916		шт	4	1,80	
8	Бетонная отмостка вокруг люков колодцев t=15см, бетонВ 7,5 W8. F100.				$м^3$	5,34		
9	Колодец круглый из бетона Ø1500мм	ТПР 901-09-11.84			шт	1		
9.1	в том числе: а) ПН15	СЕРИЯ 3.900.1-14 в.1			шт	1	950	
9.2	б) КС15.9б	СЕРИЯ 3.900.1-14 в.1			шт	2	800	
9.3	в) КС15.6	СЕРИЯ 3.900.1-14 в.1			шт	2	680	
9.4	г) 1ПП15-1	СЕРИЯ 3.900.1-14 в.1			шт	1	150	
9.5	д) КО6	СЕРИЯ 3.900.1-14 в.1			шт	1	50	
9.6	е) КС7.3	СЕРИЯ 3.900.1-14 в.1			шт	1	130	
10	Стремянка С-7	ТПР 901-09-11.84КЖИ.С-1			шт	1	30.00	
11	Люк чугунный тип "Л"	ГОСТ 3634-99	244-202-0101		шт	1	65	
12	Заглушки стальные приварные Ø108х4мм с отв.Ø50мм	ГОСТ 17380-2001	241-117-0419		шт	1	0,55	
13	Бетонная опора V=0.027$м^3$				шт	2		
14	Прокат листовой горячекатанный 40х200х2	ГОСТ 14637-89	214-101-0202-0035		шт	2	0,1256	
15	Уголок равнополочный 50х2 L=600мм	ГОСТ 535-2005	214-201-0102-0008		шт	2	2,265	
16	Болт М16 L=50мм	ГОСТ 7798-70			шт	4	0,1136	
17	Шайба М16	ГОСТ 11371-68			шт	4	0,0113	
18	Гайка М16	ГОСТ 5915-70			шт	4	0,03317	
19	Марка колодца по грунтовым условиям В-2							
20	Тройники стальной равнопроходные Ø108х4мм	ГОСТ 17380-2001	241-113-0117		шт	1	2,2	
21	Фланец стальной свободный Ø100 PN=1,0мпа	ГОСТ 33259-2515	241-116-0310		шт	2	3,96	
22	Фланцы стальные плоские приварные Ру1,0МПа Ду100мм	ГОСТ 33259-2515	241-116-0310		шт	2	3,96	
23	Клиновая задвижка DN 50 PN 10	ГОСТ 5762-2002	242-101-0301		шт	1	11,1	
24	Втулка под фланец ПЭ100 SDR17 Ø110	**Группа 241-214**	241-214-0108		шт	2	0,531	

Примечание:

1. Объемы даны на один водоразборный колодец.
2. Выполнить гидравлическое испытание и промывка с дезинфекцией стальных труб.(Ø50,20).

Изм.	Кол.уч.	Лист	N док.	Подпись	Дата	31-2025-НВ		
						"Строительство водопровода в селе Кызылагаш,Селетинского сельского округа, Иртышского района, Павлодарской области"		
						Наружные сети водопровода	Стадия	Лист	Листов
							РП	1	5
Проверил		Колдасов			04.25	Водоразборный колодец на 2-абонемента. Вк-5,10.	ТОО "Lion's group" г.Шымкент- 2025 г.		
Исполнил		Амиралы			04.25				

Взамн. инв.N | Подп. и дата | Инв.N подл.

Водоразборный колодец на 3-абонемента.

План

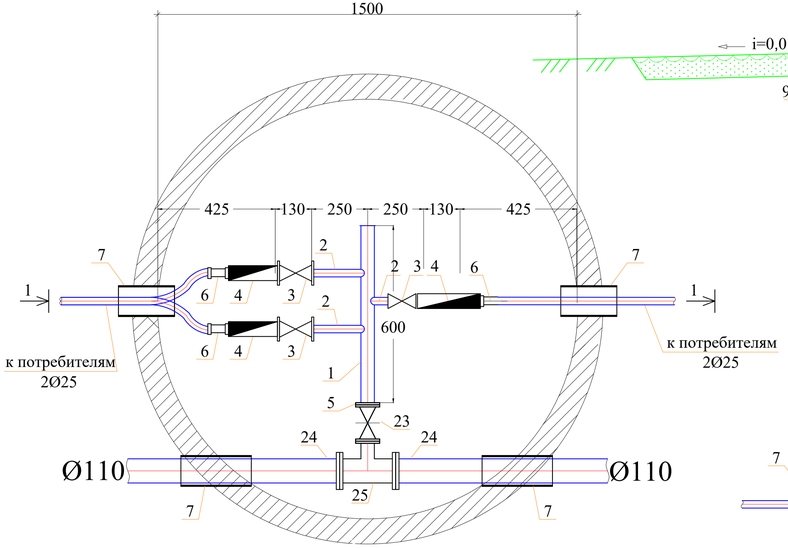

Разрез 1-1

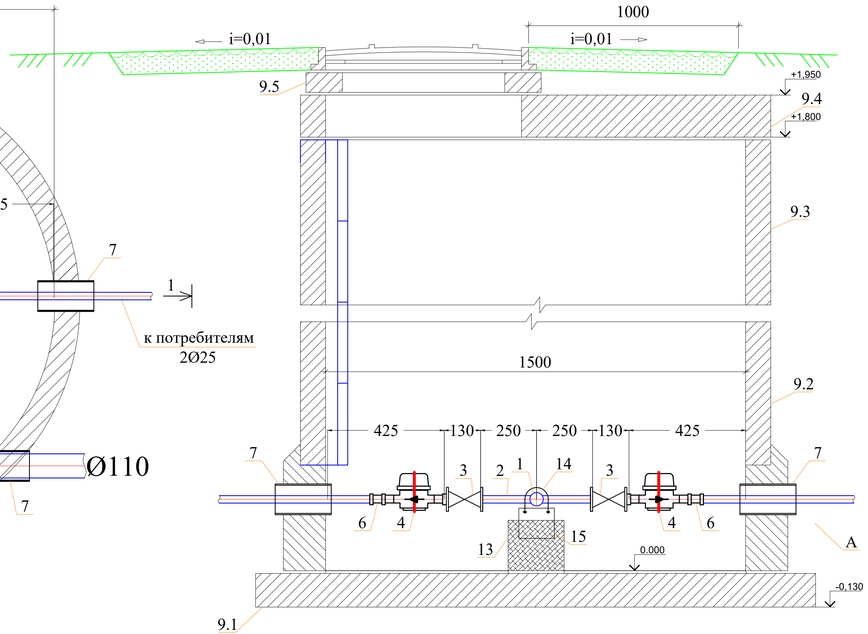

Спецификация оборудования

Поз	Наименование и техническая характеристика	Тип, марка, обозначение документа, опросного листа	Код оборудования, изделия, материала	Завод-изготовитель	Един. изм	Кол.	Масса единицы (кг)	Примечание
1	2	3	4	5	6	7	8	9
	Водоразборный колодец на 3-потр.				шт	1		
1	Трубы стальные сварные водогазопроводные, оцинкованные обыкновенное Ø50х3,5мм	ГОСТ 3262-75	241-101-0121		м	0,60	4,88	
2	Трубы стальные сварные водогазопроводные, оцинкованные обыкновенное Ø23х3,0мм	ГОСТ 3262-75	241-101-0109		м	0,80		
3	Вентиль муфтовый для воды на Ру1,0 МПа, 15Б3р Ø15 мм	ГОСТ 5761-2005	242-303-0101		шт	3	0.75	
4	Счетчики холодной воды импульсным выходом и радиомодулем класса С, DN 20, 2,5 куб.м/час	Группа 244-301	244-301-0413		шт	3	0,75	
5	Фланец стальной приварной Ду50, Ру1,0	ГОСТ 33259-2015	241-116-0307		шт	2	1.99	
6	Адаптер с внутренней резьбой 15х3/4	ТУ 7500РК385846618			шт	3		
7	Труба ПЭ Ø225х8,6мм, PE100 SDR26 "техническая" L=0.3м (гильза)	ГОСТ 18599-2001	241-201-0916		шт	4	1,80	
8	Бетонная отмостка вокруг люков колодцев t=15см, бетонВ 7,5 W8. F100.				$м^3$	5,34		
9	Колодец круглый из бетона Ø1500мм	ТПР 901-09-11.84			шт	1		
9.1	в том числе: а) ПН15	СЕРИЯ 3.900.1-14 в.1			шт	1	950	
9.2	б) КС15.9б	СЕРИЯ 3.900.1-14 в.1			шт	2	800	
9.3	в) КС15.6	СЕРИЯ 3.900.1-14 в.1			шт	2	680	
9.4	г) 1ПП15-1	СЕРИЯ 3.900.1-14 в.1			шт	1	150	
9.5	д) КО6	СЕРИЯ 3.900.1-14 в.1			шт	1	50	
9.6	е) КС7.3	СЕРИЯ 3.900.1-14 в.1			шт	1	130	
10	Стремянка С-7	ТПР 901-09-11.84КЖИ.С.-1			шт	1	30.00	
11	Люк чугунный тип "Л"	ГОСТ 3634-99	244-202-0101		шт	1	65	
12	Заглушки стальные приварные Ø108х4мм с отв.Ø50мм	ГОСТ 17380-2001	241-117-0419		шт	1	0,55	
13	Бетонная опора $V=0.027м^3$				шт	2		
14	Прокат листовой горячекатанный 40х200х2	ГОСТ 14637-89	214-101-0202-0035		шт	2	0,1256	
15	Уголок равнополочный 50х2 L=600мм	ГОСТ 535-2005	214-201-0102-0008		шт	2	2,265	
16	Болт М16 L=50мм	ГОСТ 7798-70			шт	4	0,1136	
17	Шайба М16	ГОСТ 11371-68			шт	4	0,0113	
18	Гайка М16	ГОСТ 5915-70			шт	4	0,03317	
19	Марка колодца по грунтовым условиям В-2							
20	Тройники стальной равнопроходные Ø108х4мм	ГОСТ 17380-2501	241-113-0117		шт	1	2,2	
21	Фланец стальной свободный Ø100 PN=1,0мпа	ГОСТ 33259-2515	241-116-0310		шт	2	3,96	
22	Фланцы стальные плоские приварные Ру1,0МПа Ду100мм	ГОСТ 33259-2515	241-116-0310		шт	2	3,96	
23	Клиновая задвижка DN 50 PN 10	ГОСТ 5762-2502	242-101-0301		шт	1	11,1	
24	Втулка под фланец ПЭ100 SDR17 Ø110	**Группа 241-214**	241-214-0108		шт	2	0,531	

Примечание:

1. Объемы даны на один водоразборный колодец.
2. Выполнить гидравлическое испытание и промывка с дезинфекцией стальных труб.(Ø50,20).

Изм.	Кол.уч.	Лист	N док.	Подпись	Дата	31-2025-НВ			
						"Строительство водопровода в селе Кызылагаш,Селетинского сельского округа, Иртышского района, Павлодарской области"			
						Наружные сети водопровода	Стадия	Лист	Листов
							РП	2	5
Проверил		Колдасов			04.25	Водоразборный колодец на 3-абонемента. Врк-1.	ТОО "Lion's group" г.Шымкент- 2025 г.		
Исполнил		Амиров			04.25				

Взаим. инв.N | Подп. и дата | Инв.N подл.

Водоразборный колодец на 4-абонемента.

План

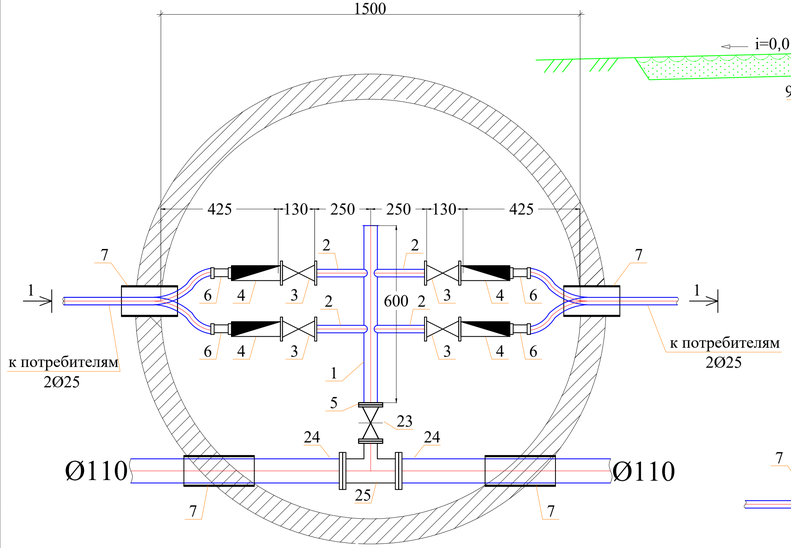

Разрез 1-1

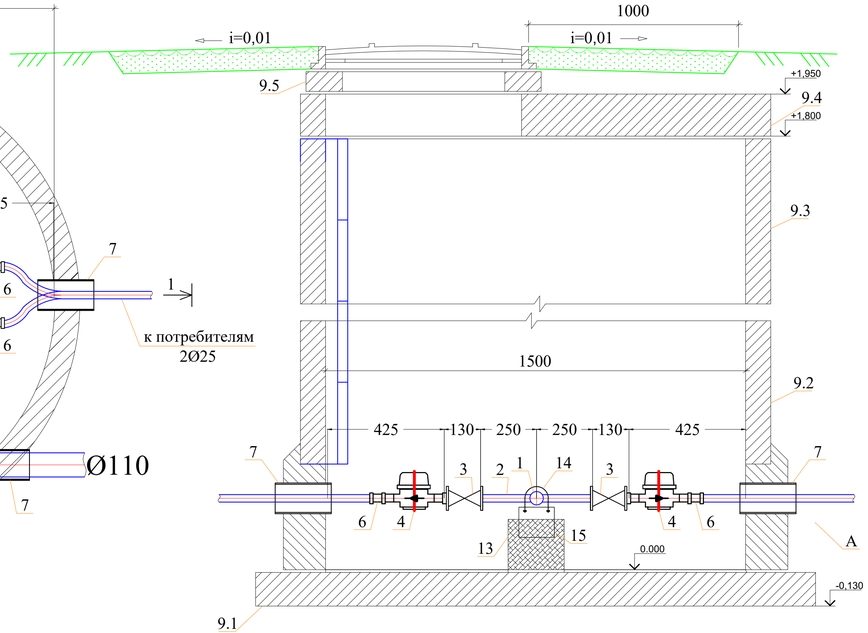

Спецификация оборудования

Поз	Наименование и техническая характеристика	Тип, марка, обозначение документа, опросного листа	Код оборудования, изделия, материала	Завод-изготовитель	Един. изм	Кол.	Масса единицы (кг)	Примечание
1	2	3	4	5	6	7	8	9
	Водоразборный колодец на 4-потр.				шт	4		
1	Трубы стальные сварные водогазопроводные, оцинкованные обыкновенное Ø50х3,5мм	ГОСТ 3262-75	241-101-0121		м	0,60	4,88	
2	Трубы стальные сварные водогазопроводные, оцинкованные обыкновенное Ø25х3,0мм	ГОСТ 3262-75	241-101-0109		м	0,80		
3	Вентиль муфтовый для воды на Ру1,0 МПа, 15Б3р Ø15 мм	ГОСТ 5761-2005	242-303-0101		шт	4	0.75	
4	Счетчики холодной воды импульсным выходом и радиомодулем класса С, DN 20, 2,5 куб.м/час	Группа 244-301	244-301-0413		шт	4	0,75	
5	Фланец стальной приварной Ду50, Ру1,0	ГОСТ 33259-2015	241-116-0307		шт	2	1.99	
6	Адаптер с внутренней резьбой 15х3/4	ТУ 7500РК385846618			шт	4		
7	Труба ПЭ Ø225х8,6мм, PE100 SDR26 "техническая" L=0.3м (гильза)	ГОСТ 18599-2001	241-201-0916		шт	4	1,80	
8	Бетонная отмостка вокруг люков колодцев t=15см, бетонВ 7,5 W8. F100.				$м^3$	5,34		
9	Колодец круглый из бетона Ø1500мм	ТПР 901-09-11.84			шт	1		
9.1	в том числе: а) ПН15	СЕРИЯ 3.900.1-14 в.1			шт	1	950	
9.2	б) КС15.9б	СЕРИЯ 3.900.1-14 в.1			шт	2	800	
9.3	в) КС15.6	СЕРИЯ 3.900.1-14 в.1			шт	2	680	
9.4	г) 1ПП15-1	СЕРИЯ 3.900.1-14 в.1			шт	1	150	
9.5	д) КО6	СЕРИЯ 3.900.1-14 в.1			шт	1	50	
9.6	е) КС7.3	СЕРИЯ 3.900.1-14 в.1			шт	1	130	
10	Стремянка С-7	ТПР 901-09-11.84КЖИ.С.-1			шт	1	30.00	
11	Люк чугунный тип "Л"	ГОСТ 3634-99	244-202-0101		шт	1	65	
12	Заглушки стальные приварные Ø108х4мм с отв.Ø50мм	ГОСТ 17380-2001	241-117-0419		шт	1	0,55	
13	Бетонная опора $V=0.027м^3$				шт	2		
14	Прокат листовой горячекатанный 40х200х2	ГОСТ 14637-89	214-101-0202-0035		шт	2	0,1256	
15	Уголок равнополочный 50х2 L=600мм	ГОСТ 535-2005	214-201-0102-0008		шт	2	2,265	
16	Болт М16 L=50мм	ГОСТ 7798-70			шт	4	0,1136	
17	Шайба М16	ГОСТ 11371-68			шт	4	0,0113	
18	Гайка М16	ГОСТ 5915-70			шт	4	0,03317	
19	Марка колодца по грунтовым условиям В-2							
20	Тройники стальной равнопроходные Ø108х4мм	ГОСТ 17380-2501	241-113-0117		шт	1	2,2	
21	Фланец стальной свободный Ø100 PN=1,0мпа	ГОСТ 33259-2515	241-116-0310		шт	2	3,96	
22	Фланцы стальные плоские приварные Ру1,0МПа Ду100мм	ГОСТ 33259-2515	241-116-0310		шт	2	3,96	
23	Клиновая задвижка DN 50 PN 10	ГОСТ 5762-2502	242-101-0301		шт	1	11,1	
24	Втулка под фланец ПЭ100 SDR17 Ø110	**Группа 241-214**	241-214-0108		шт	2	0,531	

Примечание:

1. Объемы даны на один водоразборный колодец.
2. Выполнить гидравлическое испытание и промывка с дезинфекцией стальных труб.(Ø50,20).

Изм.	Кол.уч.	Лист	N док.	Подпись	Дата	31-2025-НВ			
						"Строительство водопровода в селе Кызылагаш,Селетинского сельского округа, Иртышского района, Павлодарской области"			
						Наружные сети водопровода	Стадия	Лист	Листов
							РП	3	5
Проверил		Колдасов			04.25	Водоразборный колодец на 4-абонемента. Врк-4,6,9,11.	ТОО "Lion's group" г.Шымкент- 2025 г.		
Исполнил		Амиров			04.25				

Взамен. инв.N | Подп. и дата | Инв.N подл.

Водоразборный колодец на 5-абонемента.

План

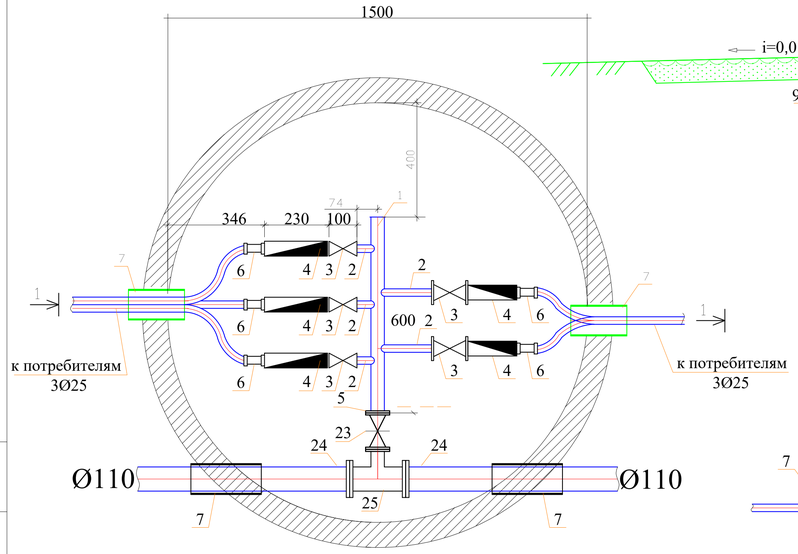

Разрез 1-1

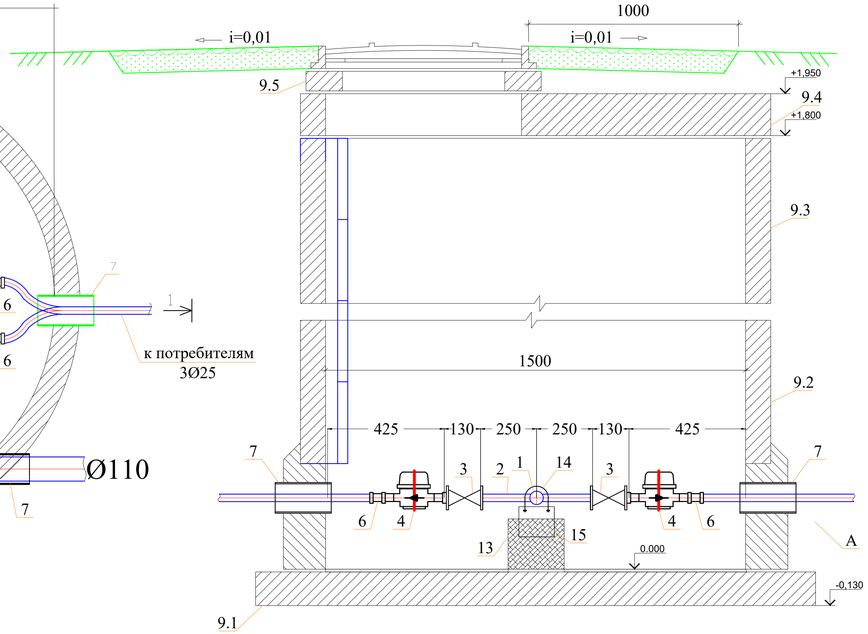

Спецификация оборудования

Поз	Наименование и техническая характеристика	Тип, марка, обозначение документа, опросного листа	Код оборудования, изделия, материала	Завод-изготовитель	Един. изм	Кол.	Масса единицы (кг)	Примечание
1	2	3	4	5	6	7	8	9
	Водоразборный колодец на 5-потр.				шт	1		
1	Трубы стальные сварные водогазопроводные, оцинкованные обыкновенное Ø50х3,5мм	ГОСТ 3262-75	241-101-0121		м	0,80	4,88	
2	Трубы стальные сварные водогазопроводные, оцинкованные обыкновенное Ø25х3,0мм	ГОСТ 3262-75	241-101-0109		м	1,2		
3	Вентиль муфтовый для воды на Ру1,0 МПа, 15Б3р Ø15 мм	ГОСТ 5761-2005	242-303-0101		шт	5	0.75	
4	Счетчики холодной воды импульсным выходом и радиомодулем класса С, DN 20. 2,5 куб.м/час	Группа 244-301	244-301-0413		шт	5	0,75	
5	Фланец стальной приварной Ду50, Ру1,0	ГОСТ 33259-2015	241-116-0307		шт	2	1.99	
6	Адаптер с внутренней резьбой 15х3/4	ТУ 7500РК385846618			шт	5		
7	Труба ПЭ Ø225х8,6мм, PE100 SDR26 "техническая" L=0.3м (гильза)	ГОСТ 18599-2001	241-201-0916		шт	4	1,80	
8	Бетонная отмостка вокруг люков колодцев t=15см, бетонВ 7,5 WB. F100.				$м^2$	5,34		
9	Колодец круглый из бетона Ø1500мм	ТПР 901-09-11.84			шт	1		
9.1	в том числе: а) ПН15	СЕРИЯ 3.900.1-14 в.1			шт	1	950	
9.2	б) КС15.9б	СЕРИЯ 3.900.1-14 в.1			шт	2	800	
9.3	в) КС15.6	СЕРИЯ 3.900.1-14 в.1			шт	2	680	
9.4	г) 1ПП15-1	СЕРИЯ 3.900.1-14 в.1			шт	1	150	
9.5	д) КО6	СЕРИЯ 3.900.1-14 в.1			шт	1	50	
9.6	е) КС7.3	СЕРИЯ 3.900.1-14 в.1			шт	1	130	
10	Стремянка С-7	ТПР 901-09-11.84КЖИ.С-1			шт	1	30.00	
11	Люк чугунный тип "Л"	ГОСТ 3634-99	244-202-0101		шт	1	65	
12	Заглушки стальные приварные Ø108х4мм с отв.Ø50мм	ГОСТ 17380-2001	241-117-0419		шт	1	0,55	
13	Бетонная опора V=0.027$м^3$				шт	2		
14	Прокат листовой горячекатанный 40х200х2	ГОСТ 14637-89	214-101-0202-0035		шт	2	0,1256	
15	Уголок равнополочный 50х2 L=600мм	ГОСТ 535-2005	214-201-0102-0008		шт	2	2,265	
16	Болт М16 L=50мм	ГОСТ 7798-70			шт	4	0,1136	
17	Шайба М16	ГОСТ 11371-68			шт	4	0,0113	
18	Гайка М16	ГОСТ 5915-70			шт	4	0,03317	
19	Марка колодца по грунтовым условиям В-2							
20	Тройники стальной равнопроходные Ø108х4мм	ГОСТ 17380-2501	241-113-0117		шт	1	2,2	
21	Фланец стальной свободный Ø100 PN=1,0мпа	ГОСТ 33259-2515	241-116-0310		шт	2	3,96	
22	Фланцы стальные плоские приварные Ру1,0МПа Ду100мм	ГОСТ 33259-2515	241-116-0310		шт	2	3,96	
23	Клиновая задвижка DN 50 PN 10	ГОСТ 5762-2502	242-101-0301		шт	1	11,1	
24	Втулка под фланец ПЭ100 SDR17 Ø110	**Группа 241-214**	241-214-0108		шт	2	0,531	

Примечание:

1. Объемы даны на один водоразборный колодец.
2. Выполнить гидравлическое испытание и промывка с дезинфекцией стальных труб.(Ø50,20).

Изм.	Кол.уч.	Лист	N°док.	Подпись	Дата	31-2025-НВ			
						"Строительство водопровода в селе Кызылагаш, Селетинского сельского округа, Иртышского района, Павлодарской области"			
Проверил	Колдасов				04.25	Наружные сети водопровода	Стадия	Лист	Листов
Исполнил	Амирали				04.25		РП	4	5
						Водоразборный колодец на 5-абонемента. Врк-13.	ТОО "Lion's group" г.Шымкент- 2025 г.		

Взаим. инв.N | Подп. и дата | Инв.N подл.

Водоразборный колодец на 6-абонемента.

План

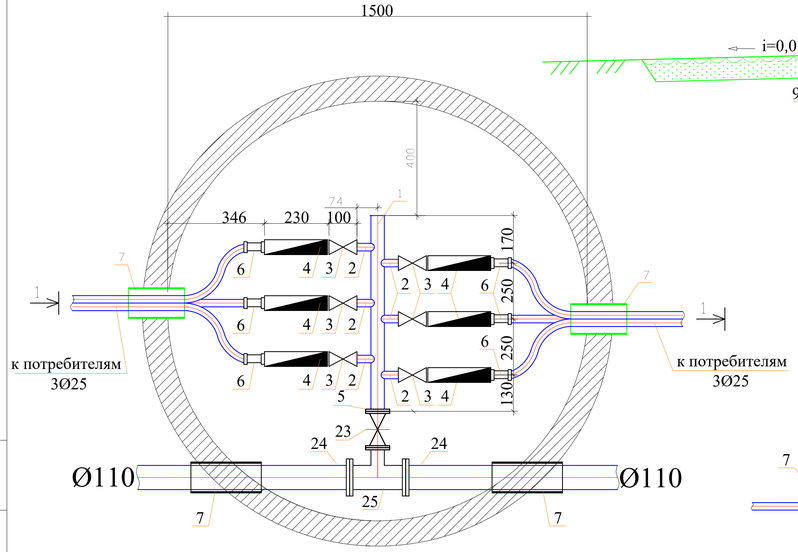

Разрез 1-1

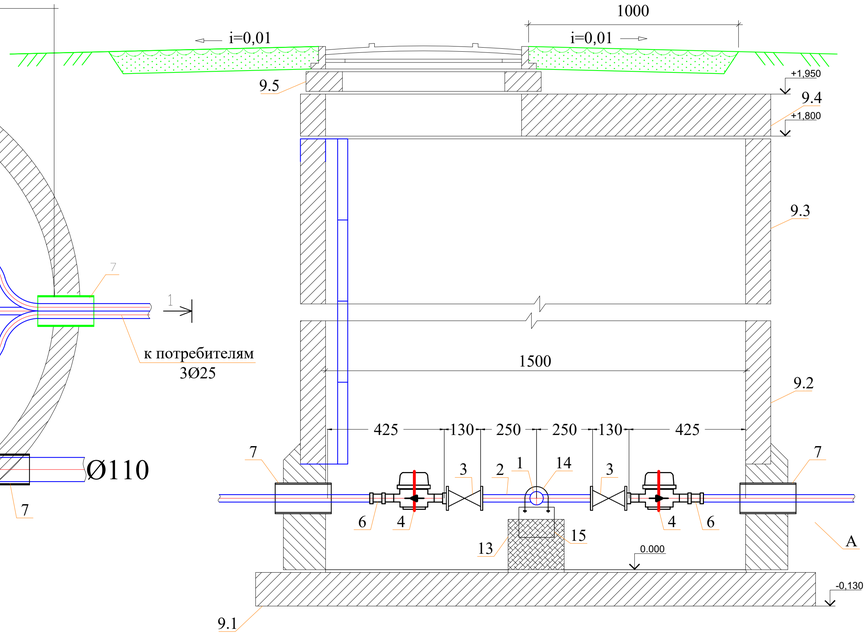

Спецификация оборудования

Поз	Наименование и техническая характеристика	Тип, марка, обозначение документа, опросного листа	Код оборудования, изделия, материала	Завод-изготовитель	Един. изм	Кол.	Масса единицы (кг)	Примечание
1	2	3	4	5	6	7	8	9
	Водоразборный колодец на 6-потр.				шт	5		
1	Трубы стальные сварные водогазопроводные, оцинкованные обыкновенное Ø50х3,5мм	ГОСТ 3262-75	241-101-0121		м	0,80	4,88	
2	Трубы стальные сварные водогазопроводные, оцинкованные обыкновенное Ø25х3,0мм	ГОСТ 3262-75	241-101-0109		м	1,2		
3	Вентиль муфтовый для воды на Ру1,0 МПа, 15Б3р Ø15 мм	ГОСТ 5761-2005	242-303-0101		шт	6	0.75	
4	Счетчики холодной воды импульсным выходом и радиомодулем класса С, DN 20, 2,5 куб.м/час	Группа 244-301	244-301-0413		шт	6	0,75	
5	Фланец стальной приварной Ду50, Ру1,0	ГОСТ 33259-2015	241-116-0307		шт	2	1.99	
6	Адаптер с внутренней резьбой 15х3/4	ТУ 7500РК385846618			шт	6		
7	Труба ПЭ Ø225х8,6мм, PE100 SDR26 "техническая" L=0.3м (гильза)	ГОСТ 18599-2001	241-201-0916		шт	4	1,80	
8	Бетонная отмостка вокруг люков колодцев t=15см, бетонВ 7,5 W8. F100.				$м^3$	5,34		
9	Колодец круглый из бетона Ø1500мм	ТПР 901-09-11.84			шт	1		
9.1	в том числе: а) ПН15	СЕРИЯ 3.900.1-14 в.1			шт	1	950	
9.2	б) КС15.9б	СЕРИЯ 3.900.1-14 в.1			шт	2	800	
9.3	в) КС15.6	СЕРИЯ 3.900.1-14 в.1			шт	2	680	
9.4	г) 1ПП15-1	СЕРИЯ 3.900.1-14 в.1			шт	1	150	
9.5	д) КО6	СЕРИЯ 3.900.1-14 в.1			шт	1	50	
9.6	е) КС7.3	СЕРИЯ 3.900.1-14 в.1			шт	1	130	
10	Стремянка С-7	ТПР 901-09-11.84КЖИ.С-1			шт	1	26.74	
11	Люк чугунный тип "Л"	ГОСТ 3634-99	244-202-0101		шт	1	65	
12	Заглушки стальные приварные Ø108х4мм с отв.Ø50мм	ГОСТ 17380-2001	241-117-0419		шт	1	0,55	
13	Бетонная опора $V=0.027м^3$				шт	2		
14	Прокат листовой горячекатанный 40х200х2	ГОСТ 14637-89	214-101-0202-0035		шт	2	0,1256	
15	Уголок равнополочный 50х2 L=600мм	ГОСТ 535-2005	214-201-0102-0008		шт	2	2,265	
16	Болт М16 L=50мм	ГОСТ 7798-70			шт	4	0,1136	
17	Шайба М16	ГОСТ 11371-68			шт	4	0,0113	
18	Гайка М16	ГОСТ 5915-70			шт	4	0,03317	
19	Марка колодца по грунтовым условиям В-2							
20	Тройники стальной равнопроходные Ø108х4мм	ГОСТ 17380-2501	241-113-0117		шт	1	2,2	
21	Фланец стальной свободный Ø100 PN=1,0мпа	ГОСТ 33259-2515	241-116-0310		шт	2	3,96	
22	Фланцы стальные плоские приварные Ру1,0МПа Ду100мм	ГОСТ 33259-2515	241-116-0310		шт	2	3,96	
23	Клиновая задвижка DN 50 PN 10	ГОСТ 5762-2502	242-101-0301		шт	1	11,1	
24	Втулка под фланец ПЭ100 SDR17 Ø110	**Группа 241-214**	241-214-0108		шт	2	0,531	

Примечание:

1. Объемы даны на один водоразборный колодец.
2. Выполнить гидравлическое испытание и промывка с дезинфекцией стальных труб.(Ø50,20).

Изм.	Кол.уч.	Лист	N°док.	Подпись	Дата	31-2025-НВ			
						"Строительство водопровода в селе Кызылагаш,Селетинского сельского округа, Иртышского района, Павлодарской области"			
						Наружные сети водопровода	Стадия	Лист	Листов
							РП	5	5
Проверил		Колдасов			04.25	Водоразборный колодец на 6-абонемента. Врк-2,3,7,8,12.	ТОО "Lion's group" г.Шымкент- 2025 г.		
Исполнил		Амирали			04.25				

Взамен. инв.N | Подп. и дата | Инв.N подл.

ТАБЛИЦА ПАРАМЕТРОВ ВОДОПРОВОДНЫХ КОЛОДЦЕВ,

N колодца по плану	Марка колодца по геологическим условиям	Диаметры трубопроводов,мм		N схемы узла	Диаметр колодца,Дк мм	Полная глубина колодца Нмм	Высота рабочей части,Нмм	N строительно-монтажной схемы	Высота горловины с перекрытием,h	Объем бетона на упоры,м3	Расход материалов																														
											Днище			Рабочая часть											Плита перекрытия									Горловина						
											Сборные железобетонные элементы.Серия 3.900.1-14																														
		$Д_у$	$d_у$								ПН10	ПН15	ПН20	КС10.6	КС10.9	КС10.9а	КС15.6	КС15.9	КС15.6б	КС15.9а	КС20.6	КС20.9	КС20.9а	КС20.9б	ПП10-1	ПП10-2	1ПП15-1	*2ПП15-1	1ПП20-1	*2ПП20-2	2ПП15-1	2ПП15-2	2ПП20-1	2ПП20-2	КО-1	КО-6	КС7.3	КС7.9	Тип люка	Стремянка	Гидроизоляция
1	2	3	4	5	6	7	8	9	10	11	12	13	14	15	16	17	18	19	20	21	22	23	24	25	26	27	28	29	30	31	32	33	34	35	36	37	38	39	40	41	42
Вк-1	В-2	110	110	У-5	2000	3520	3000	См-2	520	0,05			1								2	2							1							1	1		Л	с-7 30.00	+
Вк-2	В-2	110	110	У-5	2000	3520	3000	См-2	520	0,05			1								2	2							1							1	1		Л	с-7 30.00	+
Вк-3ПГ	В-2	110	110	У-5	1500	3520	3000	См-2	520	0,05		1					2	2										1								1	1		Л	с-7 30.00	+
Вк-4	В-2	110	110	У-5	1500	3520	3000	См-2	520	0,05		1					2	2									1									1	1		Л	с-7 30.00	+
Вк-5	В-2	110	110	У-5	1500	3520	3000	См-2	520	0,05		1					2	2									1									1	1		Л	с-7 30.00	+
Вк-6	В-2	110	110	У-5	1500	3520	3000	См-2	520	0,05		1					2	2									1									1	1		Л	с-7 30.00	+
Вк-7ПГ	В-2	110	110	У-5	1500	3520	3000	См-2	520	0,05		1					2	2										1								1	1		Л	с-7 30.00	+
Мк-1	В-2	63	---	---	1000	3820	3300	См-2	520	----	1	1		1	3										1											1	1		Т	с-7 30.00	+
ПГ-1	В-2	110	110	У-4г	1500	3520	3000	См-2	520	0,05		1					2	1		1							1									1	1		Л	с-7 30.00	+
ПГ-2	В-2	110	110	У-4г	1500	3520	3000	См-2	520	0,05		1					2	1		1							1									1	1		Л	с-7 30.00	+
ПГ-3	В-2	110	110	У-4г	1500	3520	3000	См-2	520	0,05		1					2	1		1							1									1	1		Л	с-7 30.00	+
ПГ-4	В-2	110	110	У-4г	1500	3520	3000	См-2	520	0,05		1					2	1		1							1									1	1		Л	с-7 30.00	+
ПГ-5	В-2	110	110	У-4г	1500	3520	3000	См-2	520	0,05		1					2	1		1							1									1	1		Л	с-7 30.00	+

Взаим. инв.N

Подп. и дата

Инв.N подл.

Изм.	Кол.уч.	Лист	N°док.	Подпись	Дата
Проверил		Колдасов			04.25
Исполнил		Амирали			04.25

31-2025-НВ

"Строительство водопровода в селе Кызылагаш, Селетинского сельского округа, Иртышского района, Павлодарской области"

Наружные сети водопровода

Стадия	Лист	Листов
РП	1	1

Таблица водопроводных колодцев

ТОО "Lion's group"
г. Шымкент- 2025 г.

Позиция	Наименование и техническая характеристика	Тип, марка обозначение документа, опросного листа	Код оборудования, изделия материала	Завод изготовитель	Единица измерения	Коли-чество	Масса единицы кг	Примечание
1	2	3	4	5	6	7	8	9
1	Пожарный гидрант h=1,5м / указатель пожарного гидранта	ГОСТ 8220-85	244-404-0105		шт	7	55,0	
2	Трубы полиэтиленовая ПЭ 100 SDR17 - Ø110х6,6питьевая	ГОСТ 18599-2001	241-201-0613		м	1 838,0	2,16	
3	Трубы полиэтиленовая ПЭ 100 SDR17 - Ø63х3,8питьевая	ГОСТ 18599-2001	241-201-0610		м	105,0	0,715	+3м для мокрых колодцев
4	Трубы полиэтиленовая ПЭ 100 SDR11 - Ø25х2,8 питьевая	ГОСТ 18599-2001	241-201-0403		м	2 371,0	0,193	
5	Задвижка с обрезиненным клином со штурвалом (класс герметичности А) Ø 50 Ру1,6	ГОСТ 5762-2002	242-101-1202		шт	3	10,0	
6	Задвижка с обрезиненным клином со штурвалом (класс герметичности А) Ø 100 Ру1,6	ГОСТ 5762-2002	242-101-1205		шт	8	21,0	
7	Монтажные вставки (патрубок стальной) Ø108х4,0мм L=200мм	ГОСТ 10704-91	241-417-0107		шт	8	2,052	
8	Тройник приварной бесшовный равнопроходной Ø108х4,0мм	ГОСТ 17380-2001	241-113-0117		шт	6	3,2	
9	Тройник равнопроходной с пожарной подставкой Ø100х100	ГОСТ 17380-2001	241-113-0117		шт	4	46,0	
10	Пожарный подставка прямая ППДД Ø100	ГОСТ 5525-88	241-515-0201		шт	7	46,3	
11	Переход стальной 108х4 - 57х3 Ру=16 МПа	ГОСТ 17378-2001	241-114-0121		шт	3	0,9	
12	Отвод стальной Ду 108х4мм	ГОСТ 17380-2001	241-114-0121		шт	1	6,5	
13	Втулка под фланец ПЭ100 SDR17 Ø63	ГОСТ 18599-2001	241-214-0105		шт	4	0,213	
14	Втулка под фланец ПЭ100 SDR17 Ø110	ГОСТ 18599-2001	241-214-0108		шт	36	1,470	
15	Фланец стальной свободный Ø50 PN=1,6мпа	ГОСТ 33259-2015	241-116-0307		шт	4	2,53	
16	Фланец стальной свободный Ø100 PN=1,6мпа	ГОСТ 33259-2015	241-116-0310		шт	36	3,45	
17	Трубы полиэтиленовые ПЭ 100 SDR 17 - 280х16,6(гильзы L=0,2 м)	ГОСТ 18599-2001	241-201-0621		шт	4	2,8	изготовить по месту
18	Трубы полиэтиленовые ПЭ 100 SDR 17 - 315х18,7(гильзы L=0,2 м)	ГОСТ 18599-2001	241-201-0622		шт	36	3,56	изготовить по месту
19	ФЛАНЦЫ СТАЛЬНЫЕ ПЛОСКИЕ ПРИВАРНЫЕ Ø50 PN=1,6мпа	ГОСТ 33259-2015	241-116-0307		шт	6	2,58	
20	ФЛАНЦЫ СТАЛЬНЫЕ ПЛОСКИЕ ПРИВАРНЫЕ Ø100 PN=1,6мпа	ГОСТ 33259-2015	241-116-0310		шт	63	4,55	
21	Болт анкерный с гайкой 8х40мм	ГОСТ 8992-2015	217-101-0105		шт/кг	48/1,1	0,021	
22	Хомут из полосовой стали 50х4 L=0,5мм	ГОСТ 103-93	214-208-0102		кг	18,72	0,78	
23	Бетон под задвижки 7,5 КЛ- 0,09м3				шт	12		
24	Колодцы из сборных ж/б элементов Ø2000мм/Ø1500мм/Ø1000мм	ТП 3.900.1-14			шт	2/10/1		
25	Отмостка вокруг водопроводных колодцев				шт	17	-	(см.таблицу колодцев)

Инв. № подл. | Подпись и дата | Взам.инв. №

Изм.	Кол.уч.	Лист	N°док.	Подпись	Дата
Проверил		Колдасов			04.25
Исполнил		Амирали			04.25

31-2025-НВ

"Строительство водопровода в селе Кызылагаш, Селетинского сельского округа, Иртышского района, Павлодарской области"

Наружные сети водопровода

Стадия	Лист	Листов
РП	1	3

Спецификация оборудования

ТОО "Lion's group"
г.Шымкент- 2025 г.

Позиция	Наименование и техническая характеристика	Тип, марка обозначение документа, опросного листа	Код оборудования, изделия материала	Завод изготовитель	Единица измерения	Коли-чество	Масса единицы кг	Примечание
1	2	3	4	5	6	7	8	9
26	Отвод полиэтиленовые 90° Ø100 L=1,0м	ГОСТ 18599-2001	241-201-0112		шт	3	0,715	
27	Люк чугунный тип "Т"	ГОСТ 3634-99	244-202-0102		шт	1	105	(см.таблицу колодцев)
28	Люк чугунный тип "Л"	ГОСТ 3634-99	244-202-0101		шт	16	65	(см.таблицу колодцев)
29	Длина траншеи Д20	L=0,5м х Н=1,2м			м	1343,4		
30	Промывка полиэтиленовых труб с дезинфекцией /гидравлическое испытание полиэт.труб Ø110,63,25	ГОСТ 10704-91			м	4 065,0		
31	Дренажный (выравнивающий) слой из песка толщиной 0,1м				м3	406,5		
32	Болт М 16 для фланцевых соединений	ГОСТ 7798-70*			кг	56,9		
33	Гайки М16 / Шайбы 16	ГОСТ 5915-70*			кг	14,1/4,8		
34	Прокладки для фланцевых соединений (из резины)	ГОСТ 15180-86			кг	2,3		0,016
35	Опознавательный знак подземного водопровода	с.5.905-25.05 в.1АС 2.00 СБ			шт	20		
36	Железобетонный столбик разм. 140х140х1600(h) под опознавательный знак	с.5.905-25.05 в.1АС 1.00 СБ			шт	20		
37	Ручная разборка L=2м h=2м	ТП 901-09-11.84			шт	13		
38	Колодцы из сборных ж/б элементов Ø1500мм для распределительный колодцев					11		
39	на три абонента Д110мм				шт	1		
40	на четыре абонента Д110мм				шт	4		
41	на пять абонента Д110мм				шт	1		
42	на шесть абонента Д110мм				шт	5		
43	Стремянка С-7	ТП 901-09-11.84			шт	17	30.00	(см.таблицу колодцев)
43	Лента сигнальная предостерегающая о пролегающих подземных коммуникациях "Водопровод" размерами 150 м х 0,2 м детекционная	Группа 249-101	249-101-0602		м	1 943 ,0		

Инв. № подл. | Подпись и дата | Взам.инв. №

Изм.	Кол.уч.	Лист	N°док.	Подпись	Дата
Проверил		Колдасов			04.25
Исполнил		Амирали			04.25

31-2025-НВ

"Строительство водопровода в селе Кызылагаш, Селетинского сельского округа, Иртышского района, Павлодарской области"

Наружные сети водопровода

Стадия	Лист	Листов
РП	2	3

Спецификация оборудования

ТОО "Lion's group"
г. Шымкент- 2025 г.

Р А З Р А Б О Т К А Т Р А Н Ш Е И

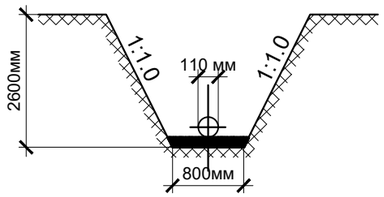

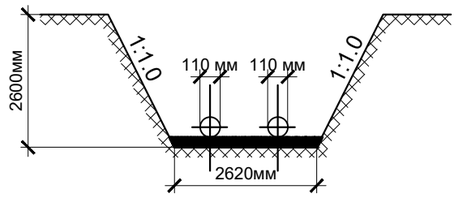

№строки	Наименование работ	Ед. изм.	Количество
	Земляные работы:		
1	Рытье траншеи (сухой грунт) с экскаватором емк, ковша 0,65м3	м3	20 033.4
2	Засыпка песка траншеи (10см)	м3	189.5
3	Ручная засыпка траншеи (30см)	м3	844.58
4	Обратная засыпка траншеи обычным грунтом, бульдозером мощ.59кВт	м3	18 786.79
5	Ручная разработка грунта по 2м в обе стороны Н=1,5м (13шт)	м3	39

11,4 x 1 583=18 046.2
0,1 x 1 583=158.3
0,46 x 1 583=728.18
10,73 x 1 583=16 985.59

16,56 x 120=1 987.2
0,26 x 120=31.2
0,97 x 120=116.4
15,01 x 120=1 801.2

18 046.2+1 987.2=20 033.4
158.3+31.2=189.5
728.18+116.4=844.58
16 985.59+1 801.2=18 786.79

Взам. инв. №
Подп. и дата
Инв. № подл

Изм.	Кол.уч.	Лист	N°док.	Подпись	Дата
Проверил		Колдасов			04.25
Исполнил		Амирали			04.25

31–2025–НВ

"Строительство водопровода в селе Кызылагаш, Селетинского сельского округа, Иртышского района, Павлодарской области"

Наружные сети водопровода

Стадия	Лист	Листов
РП	1	1

Земляные работы. Разработка траншеи

ТОО "Lion's group" г.Шымкент– 2025 г.

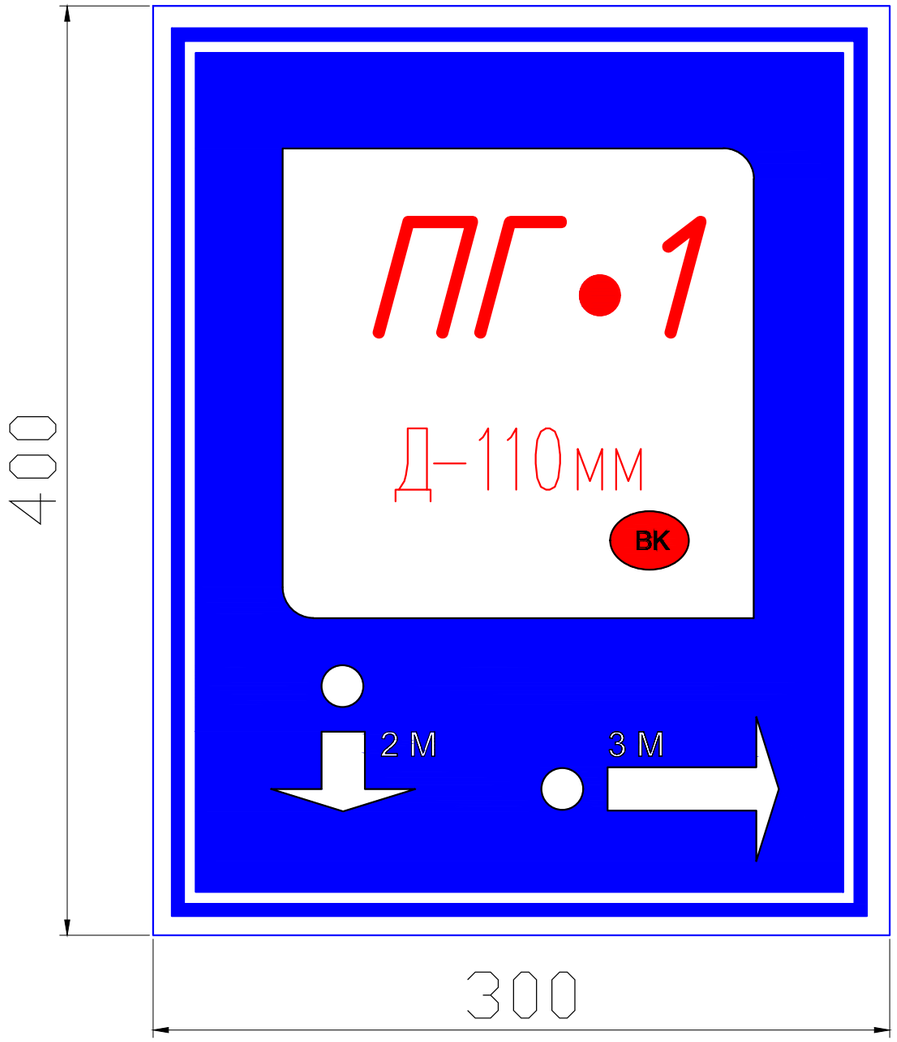

Пожарный указатель изготовить из листовой стали толщ.-2мм
Окрасить только ФЛУОРЕСЦЕНТНЫМИ красками,
цвет красок см. Условные обозначения.

Условные обозначения

- Белая флуоресцентная краска
- Синяя флуоресцентная краска
- Красная флуоресцентная краска
- 2 М — Указатель расстояния до пожарного гидранта
- ВК — Кольцевые сети
- ВТ — Тупиковые сети

Изм.	Кол.уч.	Лист	N°док.	Подпись	Дата	31–2025–НВ		
						"Строительство водопровода в селе Кызылагаш, Селетинского сельского округа, Иртышского района, Павлодарской области"		
Проверил		Колдасов			04.25	Наружные сети водопровода	Стадия	Лист	Листов
Исполнил		Амирали			04.25		РП	3	3
						Указатель пожарного гидранта	ТОО "Lion's group" г.Шымкент– 2025 г.		

Взам. инв.№

Подпись и дата

Инв.№ подл.