Республика Казахстан
ТОО "SDS Holding"
(Лиц №24022121 от 24 июня 2024г.)

Заказ: 01-2025
Заказчик:
КГУ"Отдел реального сектора
экономики Иртышского района"

РАБОЧИЙ ПРОЕКТ

«Капитальный ремонт сетей теплоснабжения в с. Иртышск, Иртышского района, Павлодарской области». Корректировка.

Архитектурно строительный часть (АС)
Альбом 1

г.Шымкент 2025г.

Республика Казахстан
ТОО "SDS Holding"
(Лиц №24022121 от 24 июня 2024г.)

Заказ: 01-2025
Заказчик:
КГУ"Отдел реального сектора
экономики Иртышского района"

РАБОЧИЙ ПРОЕКТ

«Капитальный ремонт сетей теплоснабжения в с. Иртышск, Иртышского района, Павлодарской области». Корректировка.

Архитектурно строительный часть (АС)
Альбом 1

Директор **Абубакір А.Д.**

ГАП **Тиметов У.М.**

БСН 240640021386 КАЗАКСТАН РЕСПУБЛИКАСЫ АКТАУ ҚАЛАСЫ SDS HOLDING ЖАУАПКЕРШІЛІГІ ШЕКТЕУЛІ СЕРІКТЕСТІГІ

г.Шымкент 2025г.

Ведомость чертежей основного комплекта АС

(начало)

Лист	Наименование	Примечание
1	2	3
1	Ведомость чертежей основного комплекта	
1а	Общие данные (начало)	
2	Схема расположение подпольного канала. Сеч. 1–1, 2–2,3–3.(Демонтажные работы)	
3	Схема расположение подпольного канала. Сеч. 1–1, 2–2,3–3.(Монтажные работы)	
4	УТ–1. Сеч. 1–1, 2–2	
5	УТ–2. Сеч. 1–1, 2–2	
6	УТ–3. Сеч. 1–1, 2–2	
7	УТ–4. Сеч. 1–1, 2–2	
8	УТ–5. Сеч. 1–1, 2–2	
9	УТ–6. Сеч. 1–1, 2–2	
10	УТ–7. Сеч. 1–1, 2–2	
11	УТ–8. Сеч. 1–1, 2–2	
12	УТ–9. Сеч. 1–1, 2–2	
13	УТ–10. Сеч. 1–1, 2–2	
14	УТ–11. Сеч. 1–1, 2–2	
15	УТ–12. Сеч. 1–1, 2–2	
16	УТ–13. Сеч. 1–1, 2–2	
17	УТ–14. Сеч. 1–1, 2–2	
18	УТ–15. Сеч. 1–1, 2–2	
19	УТ–16. Сеч. 1–1, 2–2	
20	УТ–17. Сеч. 1–1, 2–2	
21	Стремянка Ст–1.	
22	Дренажный колодец. Спецификация конструктивных элементов.	

Согласовано

Взам. инв. N

Подп. и дата

Инв. N подл.

Изм	Кол.	Лист	N док	Подпись	Дата
ГАП		Тиметов У.			
Проверил		Тиметов У.			
Выполнил		Жанболатулы		Н.Жанболатулы	
Н.Контроль		Зулеев С.		Зулеев	

01-2025 АС

«Капитальный ремонт сетей теплоснабжения в с.Иртышск, Иртышского района, Павлодарской области». Корректировка

Лоток

Стадия	Лист	Листов
РП	1	22

Ведомость чертежей основного комплекта

ТОО"SDS Holding"
г. Шымкент 2025г.

Копировал

Формат А3

ВЕДОМОСТЬ ССЫЛОЧНЫХ И ПРИЛАГАЕМЫХ ДОКУМЕНТОВ

ОБОЗНАЧЕНИЕ	НАИМЕНОВАНИЕ	ПРИМЕЧАНИЕ
	Ссылочные документы.	
Серия 3.006.1-2/87 вып.1-7	Сборные железобетонные каналы и тоннели из лотковых элементов	
Серия 3.006.1-2/87 вып.1-11	Сборные железобетонные каналы и тоннели из лотковых элементов	
Серия 3.006.1-2/87 вып.1-21	Сборные железобетонные каналы и тоннели из лотковых элементов	
Серия 3.006.1-2/87 вып.2-29	Номенклатура сборных железобетонных плит каналов	
Серия 3.006.1-2/87 вып.2-32	Номенклатура сборных железобетонных плит каналов	
Серия 3.006.1-2/87 вып.2-35	Номенклатура сборных железобетонных плит каналов	
ГОСТ 2591-87	Квадрат	

1. Общая часть

Рабочий проект «Капитальный ремонт сетей теплоснабжения в с.Иртышск Иртышского района Павлодарской области» разработан на основании:

Заказчик – КГУ"Отдел реального сектора экономики Иртышского района";

Генпроектировщик (разработчик): Товарищество с ограниченной ответственностью "КазЖобаСаулет-Консалтинг"

Источник финансирования – государственные инвестиции.

Вид строительства – капитальный ремонт.

2. Климатические условия площадки расположения объекта

Природно-климатические условия по климатическим зонам согласно приложению «А» СП РК 2.04-01-2017 «Строительная климатология», а так же снеговые нагрузки и ветровые воздействия согласно НТП РК 01-01-3.1(4.1) «Нагрузки и воздействия на здания»:

Климатический район 1, подрайон 1В

Расчетная зимняя температура наружного воздуха обеспеченностью 0,92 – минус -34,6°С;

По весу снегового покрова – IV район;

Нормативная снеговая нагрузка – 1,8 кПа (180 кгс/м2);

По скоростному напору ветра – IV район;

Господствующее направление ветров – юго-западное.

3. Основные характеристики для проведения нового строительство

Проектом по реконструкции следующие характеристики:

- степень долговечности – II
- степень огнестойкости – III.
- уровень ответственности - II (нормального)
- При производстве всех видов работ руководствоваться СН РК 1.03-05-2011 "Охрана труда и техника безопасности в строительстве".

Рабочий проект разработан в соответствии с действующими на территории Республики Казахстан нормами и правилами и предусматривает мероприятия обеспечивающие взрыво-пожаро-безопасность, исключающие вредные воздействия на окружающую среду и воздушный бассейн, а так же предупреждающие чрезвычайные ситуации природного и техногенного характера

Главный архитектор проекта:_____Тиметов У.М.

4. Защита строительных конструкций от коррозии

Антикоррозионная защита строительных конструкций от коррозии выполняется в соответствии с требованиями СН РК 2.01-01-2013 «Защита строительных конструкций от коррозии».

Нарушенное в процессе электросварочных работ лакокрасочное покрытие должно быть зачищено согласно ГОСТ 9.402-2004 «Подготовка металлических поверхностей перед окрашиванием» и восстановлено. Качество лакокрасочного покрытия несущих металлических конструкций должно соответствовать VII классу по ГОСТ 9.032-74 «Покрытия лакокрасочные.

Все деревянные конструкции обработать антисептиками в соответствии с указаниями СН РК 2.01-01-2013.

5. Противопожарные мероприятия

Противопожарные мероприятия предусмотрены в соответствии с требованиями СН РК 2.02-01-2014 «Пожарная безопасность зданий и сооружений».

Несущие и ограждающие конструкции здания обеспечивают необходимую степень огнестойкости.

Отделочные материалы, применяемые в проекте, должны иметь сертификат качества, согласованный с Госпожинспекцией и санэпидстанцией.

6. Указания по производству работ в зимних условиях

Производство работ должно выполняться в полном соответствии с проектом, учитывающим конкретные условия строительства, как в летний, так и в зимний периоды года. При производстве работ следует руководствоваться требованиями соответствующих разделов.

Все работы по возведению железобетонных конструкций, по сварке металлических конструкции, по сварке монтажных соединений строительных конструкций, соединений арматуры и закладных деталей выполнить в соответствии со СП РК 5.03-107-2013 «Несущие и ограждающие конструкции» и других действующих нормативных и инструктивных документов.

Акты освидетельствования скрытых работ

При производстве строительных работ, согласно СН РК 1.03-00-2011 " Строительное производство. Организация строительства предприятий, зданий и сооружений" должны быть составлены акты освидетельствования следующих видов скрытых работ:

- на соответствие данному проекту уложенной в опалубку арматуры и закладных элементов монолитных конструкций (опорных подушек и т. п.)
- на устройство антикоррозийной защиты открытых металлических элементов

Запрещается выполнение последующих работ при отсутствии актов на предшествующие виды скрытых работ.

Изм	Кол.	Лист	N док	Подпись	Дата
ГАП		Тиметов У.			
Проверил		Тиметов У.			
Выполнил		Жанболатулы		Н.Жанболатулы	
Н.Контроль		Зулеев С.		Жаф	

01-2025 АС

«Капитальный ремонт сетей теплоснабжения в с.Иртышск, Иртышского района, Павлодарской области». Корректировка

Лоток

Стадия	Лист	Листов
РП	1а	22

Общие данные

ТОО"SDS Holding" г. Шымкент 2025г.

Согласовано

Взам. инв. N

Подп. и дата

Инв. N подл.

Копировал

Формат А3

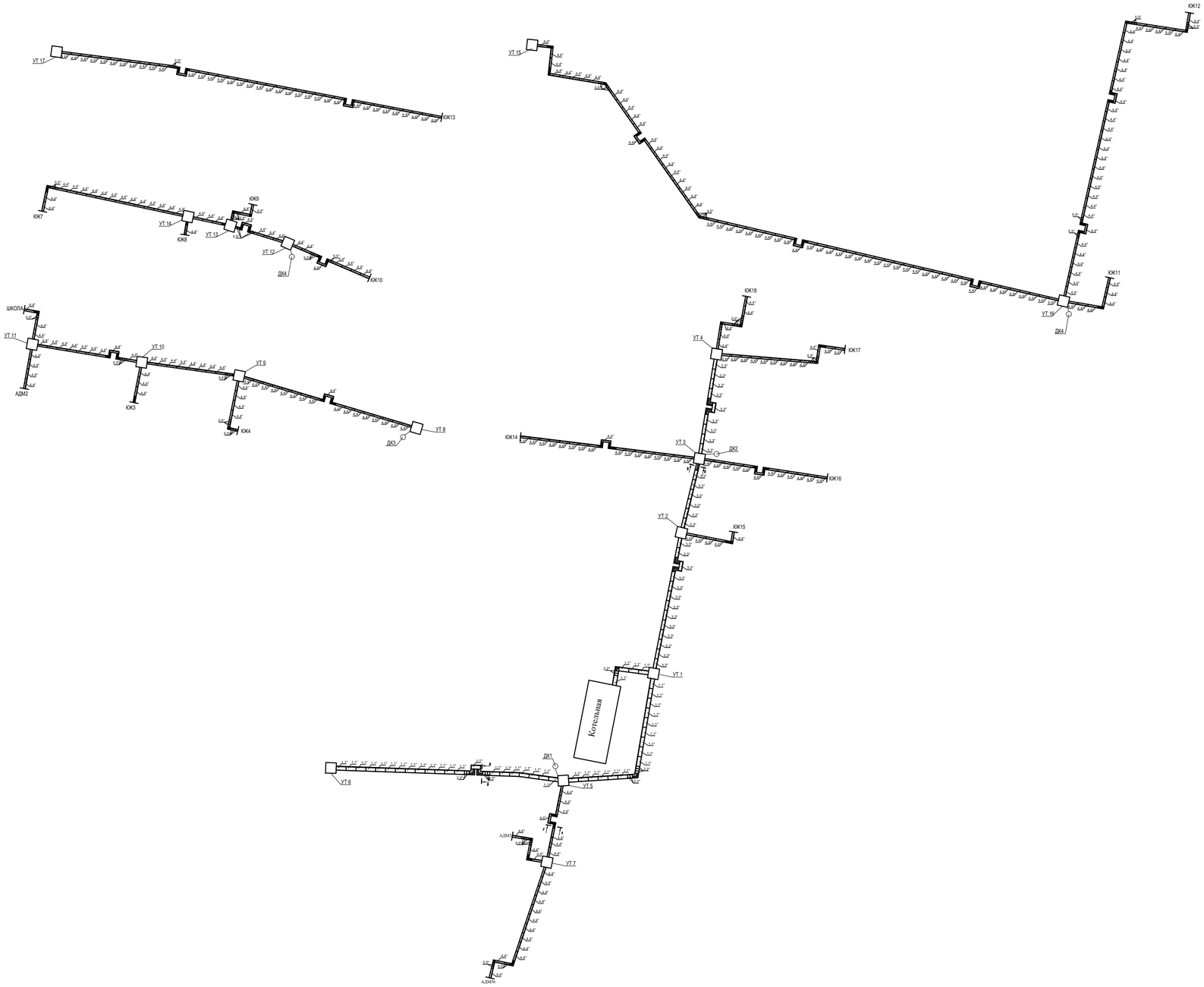

Демонтажные работы

№	Обозначение	Наименование		Кол. шт.	Масса ед,кг	Примечание
		Подпольный канал				
1	Серия 3.006.1-2/87 вып0	Лотков. элемент Л11-8	L=2970	79	1800	
1*	Серия 3.006.1-2/87 вып0	Плита перекрытия П11-8	L=2990	79	1100	
2	Серия 3.006.1-2/87 вып0	Лотков. элемент Л11д-8	L=720	12	450	
2*	Серия 3.006.1-2/87 вып0	Плита перекрытия П11д-8	L=740	12	270	
3	Серия 3.006.1-2/87 вып0	Лотков. элемент Л6-8	L=2970	66	1125	
3*	Серия 3.006.1-2/87 вып0	Плита перекрытия П8-11	L=2990	66	870	
4	Серия 3.006.1-2/87 вып0	Лотков. элемент Л4-8	L=2970	327	900	
4*	Серия 3.006.1-2/87 вып0	Плита перекрытия П5-8	L=2990	327	410	
5	Серия 3.006.1-2/87 вып0	Лотков. элемент Л4д-8	L=720	110	230	
5*	Серия 3.006.1-2/87 вып0	Плита перекрытия П5д-8	L=740	110	100	
6	данный лист АС-	Лоток (монол.)		3		
	данный лист АС-	Перекрытия (монол.)		3		
		ЛМ-1	п.м.	8.1		(1м/0.24м3)
С-1	ГОСТ 2591-87	Сетка 5Вр-I 100/100	м2	19.44	3,25	63.18
		Бетон кл В12,5	м3			1.944
		ПМ-1	п.м.	8.1		(1м/0.1м3)
С-1	ГОСТ 2591-87	Сетка 5Вр-I 100/100	м2	11.98	3,25	38.96
		Бетон кл В12,5	м3			1.198
		ЛМ-2	п.м.	12.5		(1м/0.15м3)
С-2	ГОСТ 2591-87	Сетка 5Вр-I 100/100	м2	23.75	3,25	77.19
		Бетон кл В12,5	м3			2.375
		ПМ-2	п.м.	12.5		(1м/0.1м3)
С-2	ГОСТ 2591-87	Сетка 5Вр-I 100/100	м2	14.5	3,25	47.13
		Бетон кл В12,5	м3			1.45
		ЛМ-3	п.м.	117		(1м/0.13м3)
С-3	ГОСТ 2591-87	Сетка 5Вр-I 100/100	м2	187.2	3,25	608.4
		Бетон кл В12,5	м3			18.72
		ПМ-3	п.м.	117		(1м/0.1м3)
С-3	ГОСТ 2591-87	Сетка 5Вр-I 100/100	м2	86.58	3,25	281.38
		Бетон кл В12,5	м3			8.658
8	Серия 3.006.1-2/87 вып0	Опорные подушки 200х300х90(h)	ОП-2	520	13.0	
		Подготовка: бетон В3,5.	м3			9,0

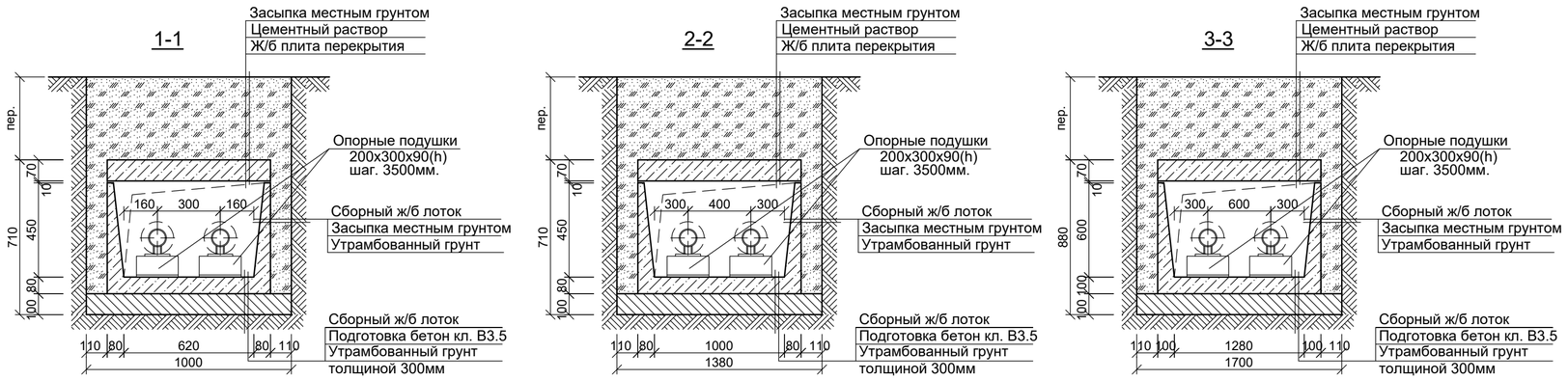

Изм	Кол.	Лист	N док	Подпись	Дата
ГАП		Тиметов У.			
Проверил		Тиметов У.			
Выполнил		Жанболатулы			
Н.Контроль		Зулеев С.			

01-2025 АС

«Капитальный ремонт сетей теплоснабжения в с.Иртышск, Иртышского района, Павлодарской области». Корректировка

Лоток

Стадия	Лист	Листов
РП	2	22

Схема расположение подпольного канала. Сеч. 1–1, 2–2,3–3(Демонтажные работы)

ТОО"SDS Holding" г. Шымкент 2025г.

Согласовано

Взам. инв. N

Подп. и дата

Инв. N подл.

Копировал

Формат А2

УТ-1

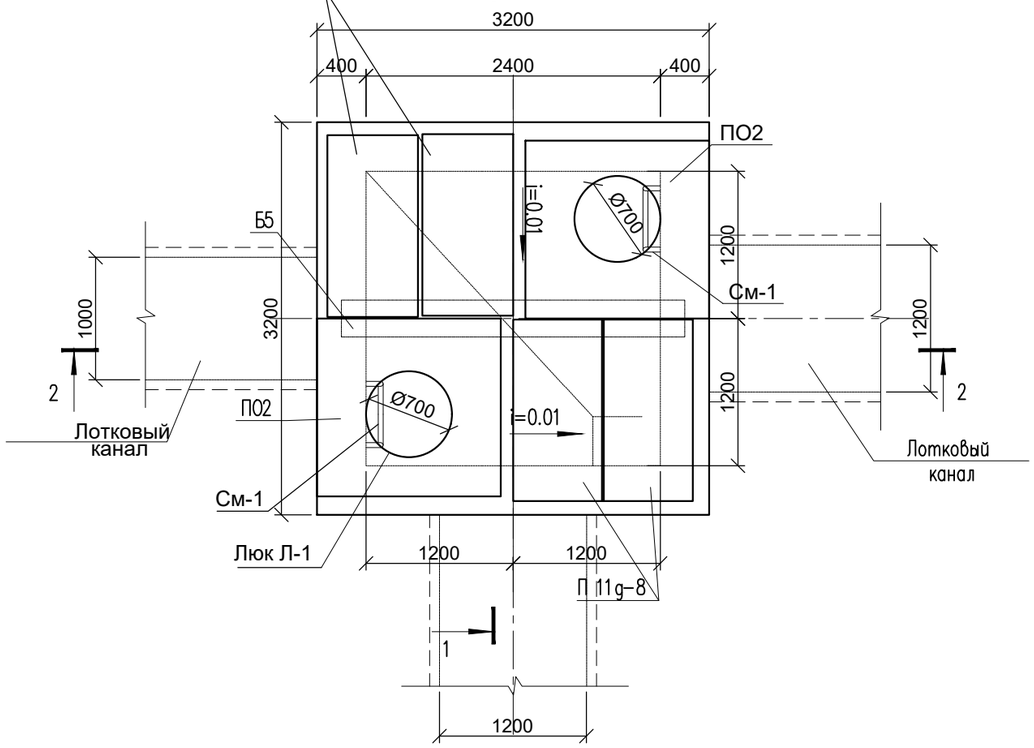

1 – 1

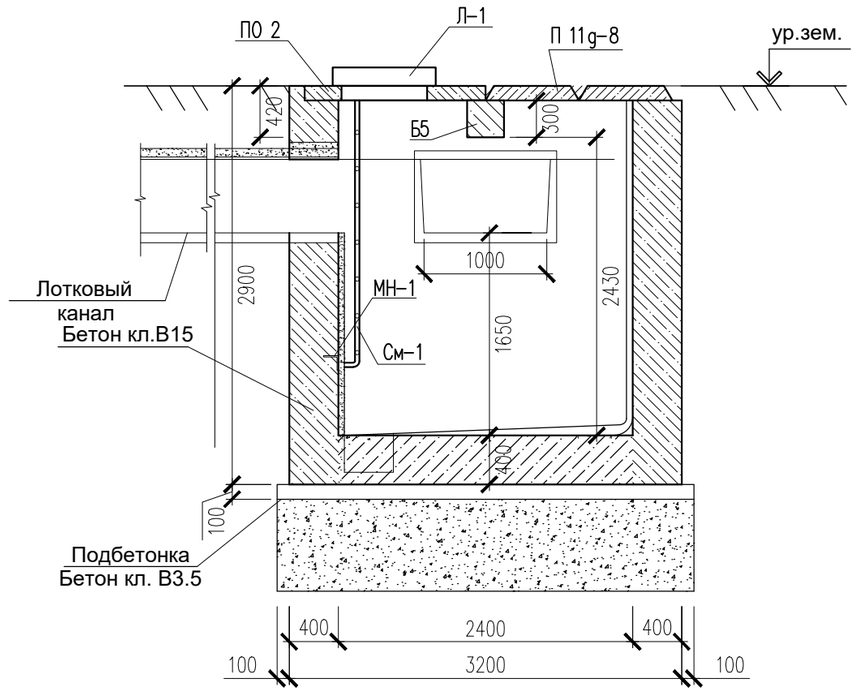

2 – 2

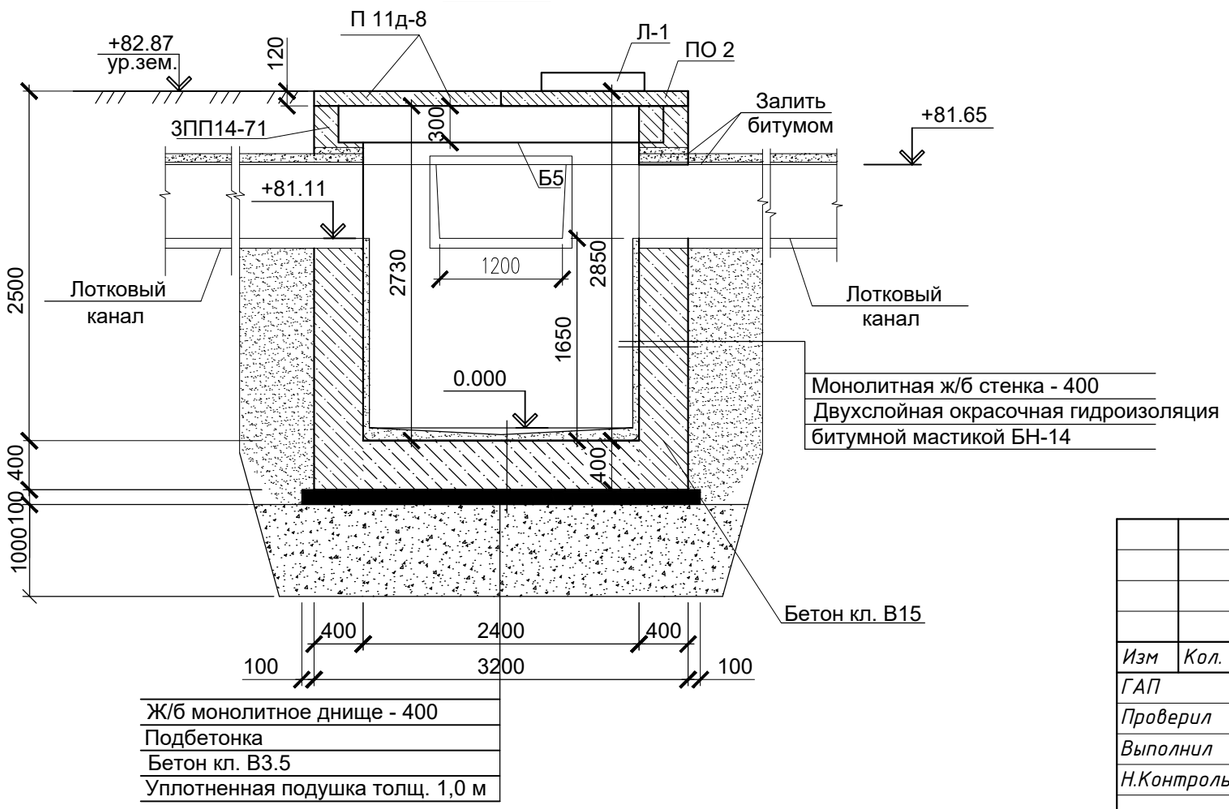

						01-2025 АС			
						«Капитальный ремонт сетей теплоснабжения в с.Иртышск, Иртышского района, Павлодарской области». Корректировка			
Изм	Кол.	Лист	N док	Подпись	Дата				
ГАП		Тиметов У.				Лоток	Стадия	Лист	Листов
Проверил		Тиметов У.					РП	4	22
Выполнил		Жанболатулы							
Н.Контроль		Зулеев С.				УТ-1. Сеч. 1-1, 2-2	ТОО"SDS Holding" г. Шымкент 2025г.		

УТ–2

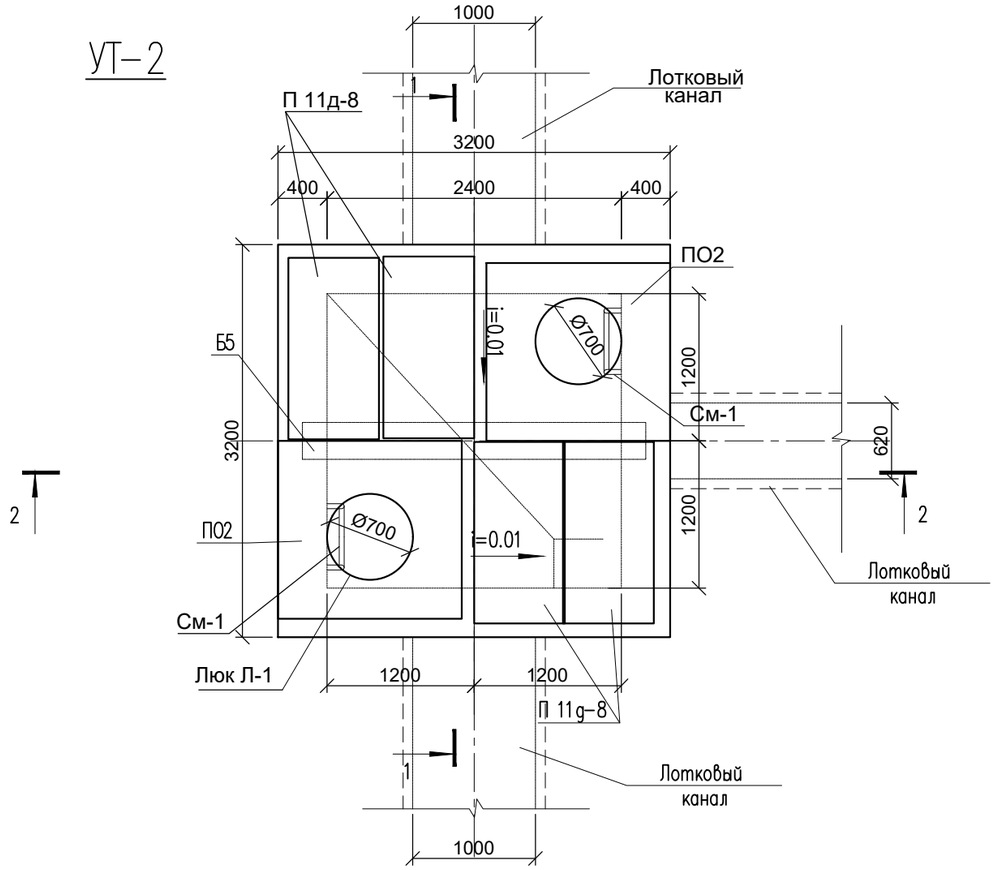

1 – 1

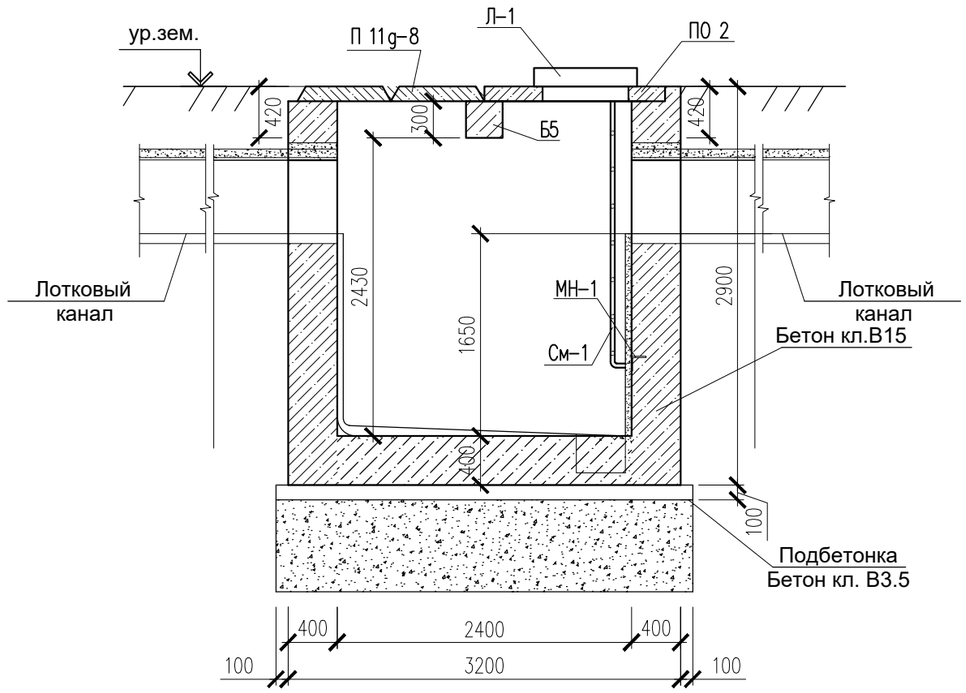

2 – 2

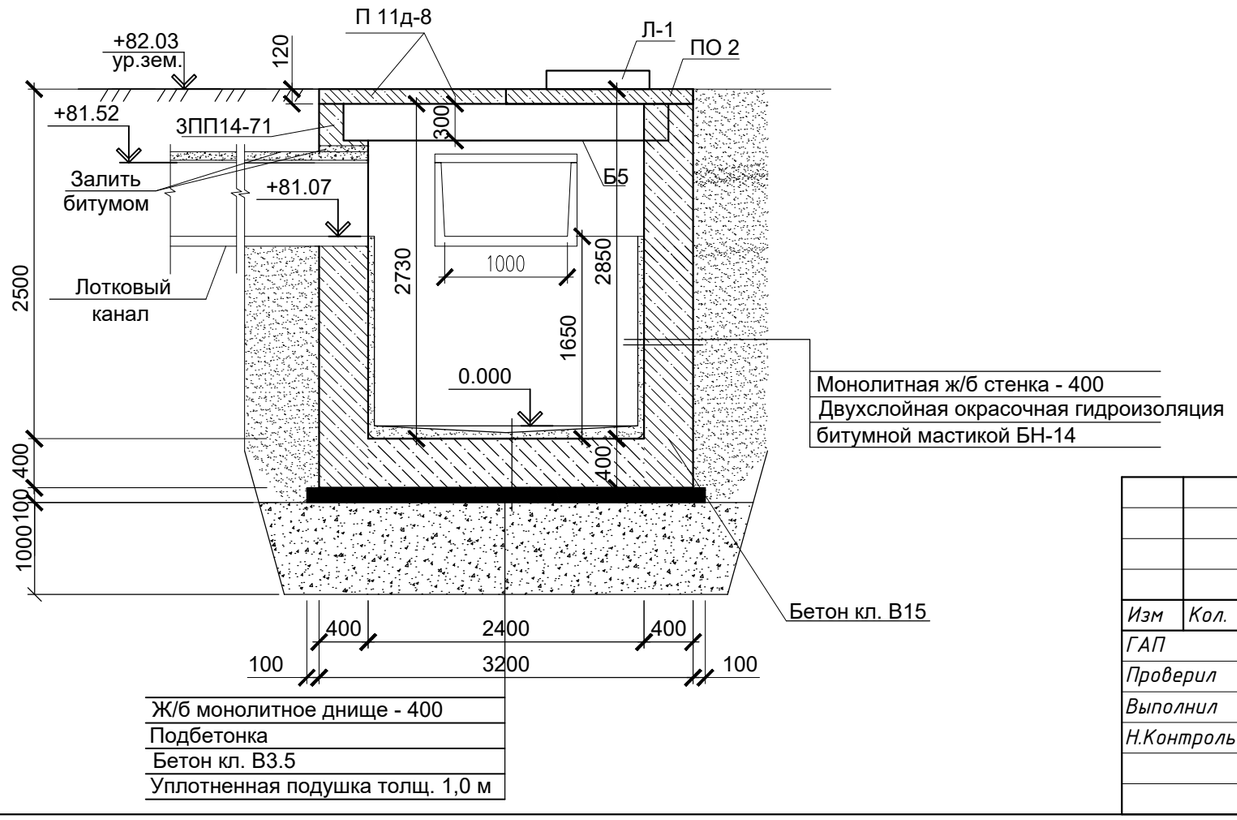

Изм	Кол.	Лист	N док	Подпись	Дата
ГАП		Тиметов У.			
Проверил		Тиметов У.			
Выполнил		Жанболатулы			
Н.Контроль		Зулеев С.			

01–2025 АС

«Капитальный ремонт сетей теплоснабжения в с.Иртышск, Иртышского района, Павлодарской области». Корректировка

Лоток

Стадия	Лист	Листов
РП	5	22

УТ-2. Сеч. 1-1, 2-2

ТОО"SDS Holding"
г. Шымкент 2025г.

УТ–3

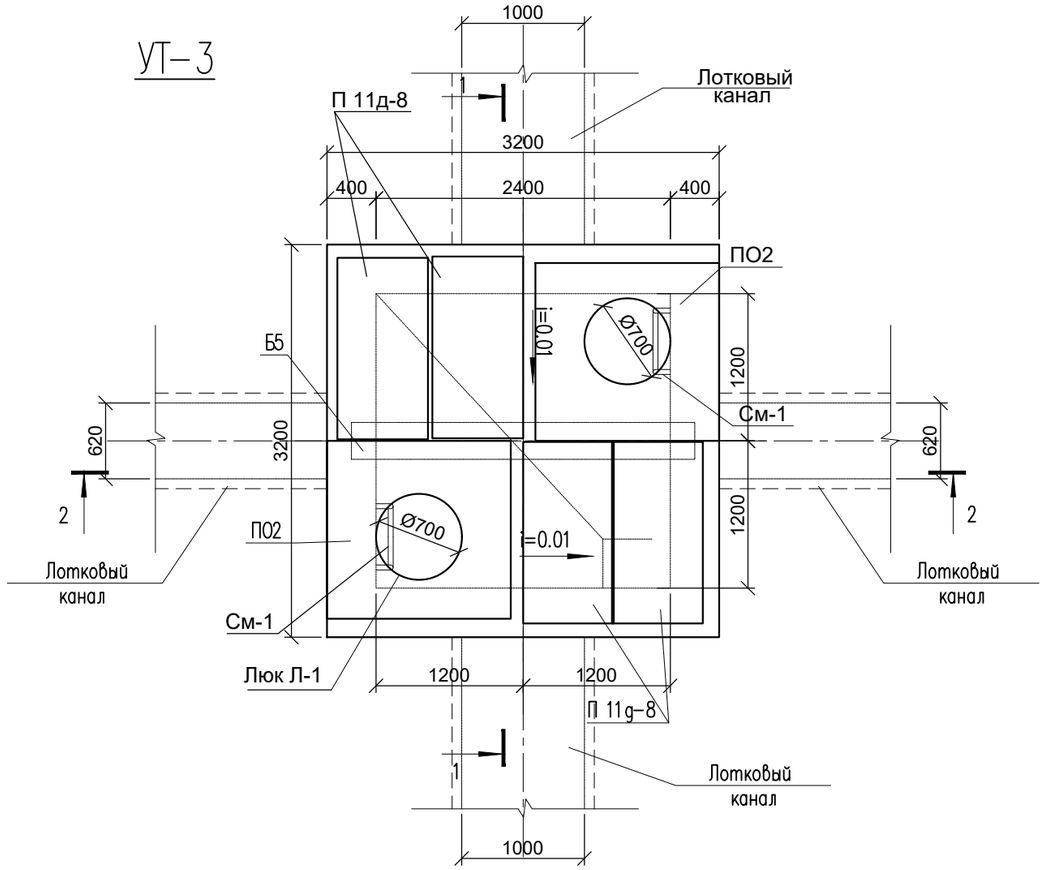

1 – 1

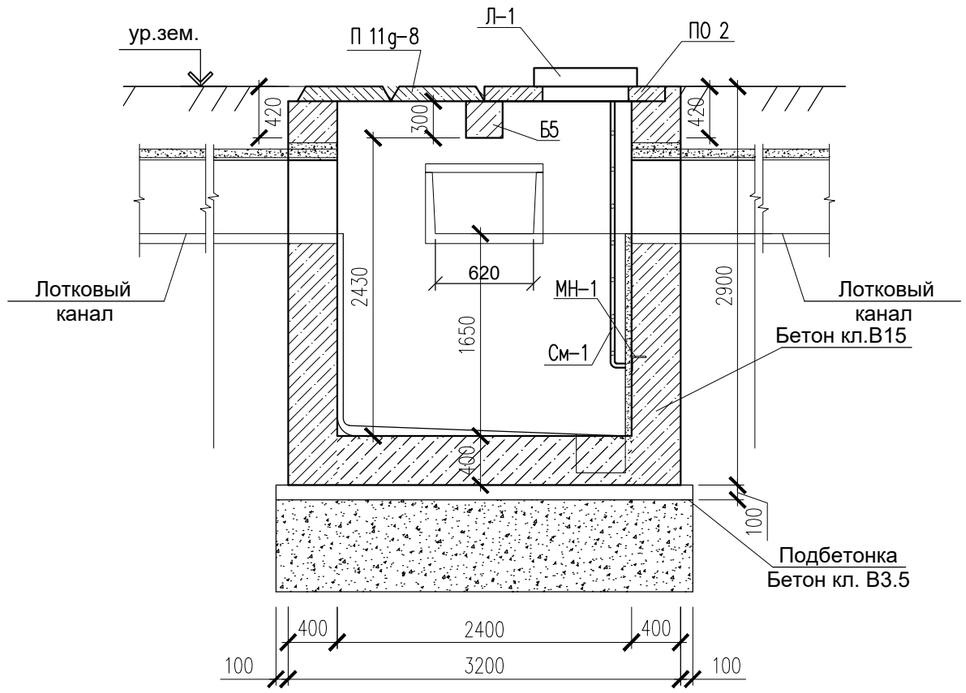

2 – 2

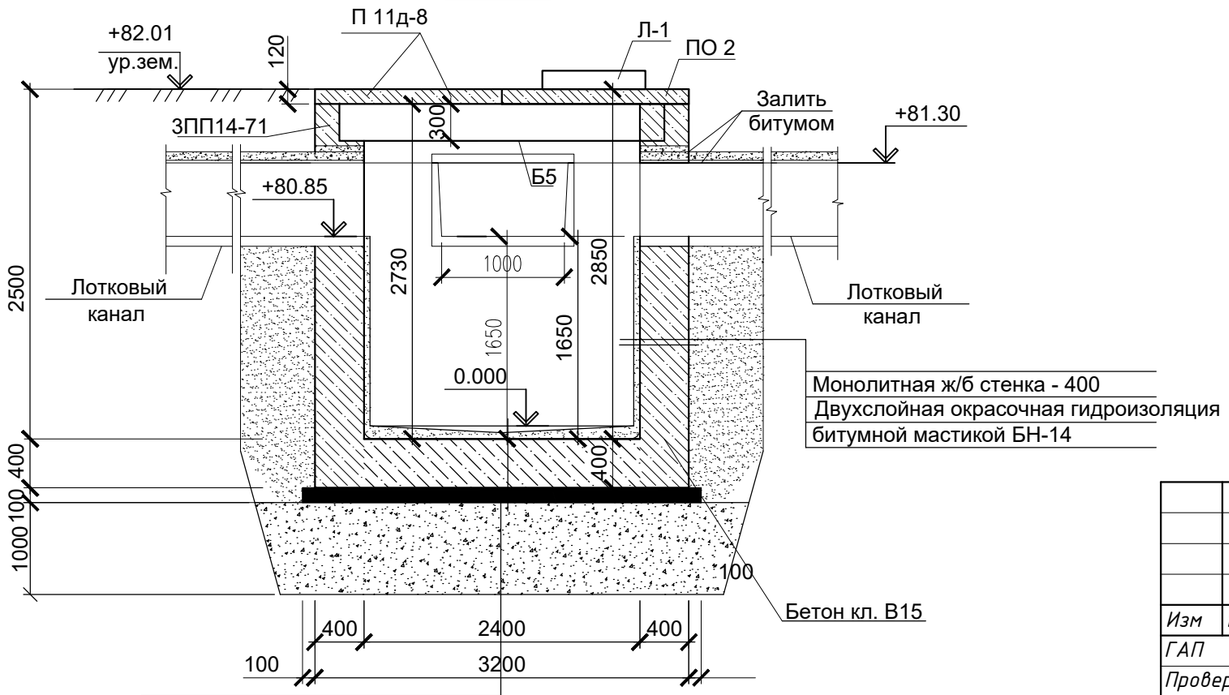

Ж/б монолитное днище - 400
Подбетонка
Бетон кл. В3.5
Уплотненная подушка толщ. 1,0 м

Изм	Кол.	Лист	N док	Подпись	Дата
ГАП		Тиметов У.			
Проверил		Тиметов У.			
Выполнил		Жанболатулы			
Н.Контроль		Зулеев С.			

01–2025 АС

«Капитальный ремонт сетей теплоснабжения в с.Иртышск, Иртышского района, Павлодарской области». Корректировка

Лоток

Стадия	Лист	Листов
РП	6	22

УТ-3. Сеч. 1-1, 2-2

ТОО"SDS Holding"
г. Шымкент 2025г.

УТ–4

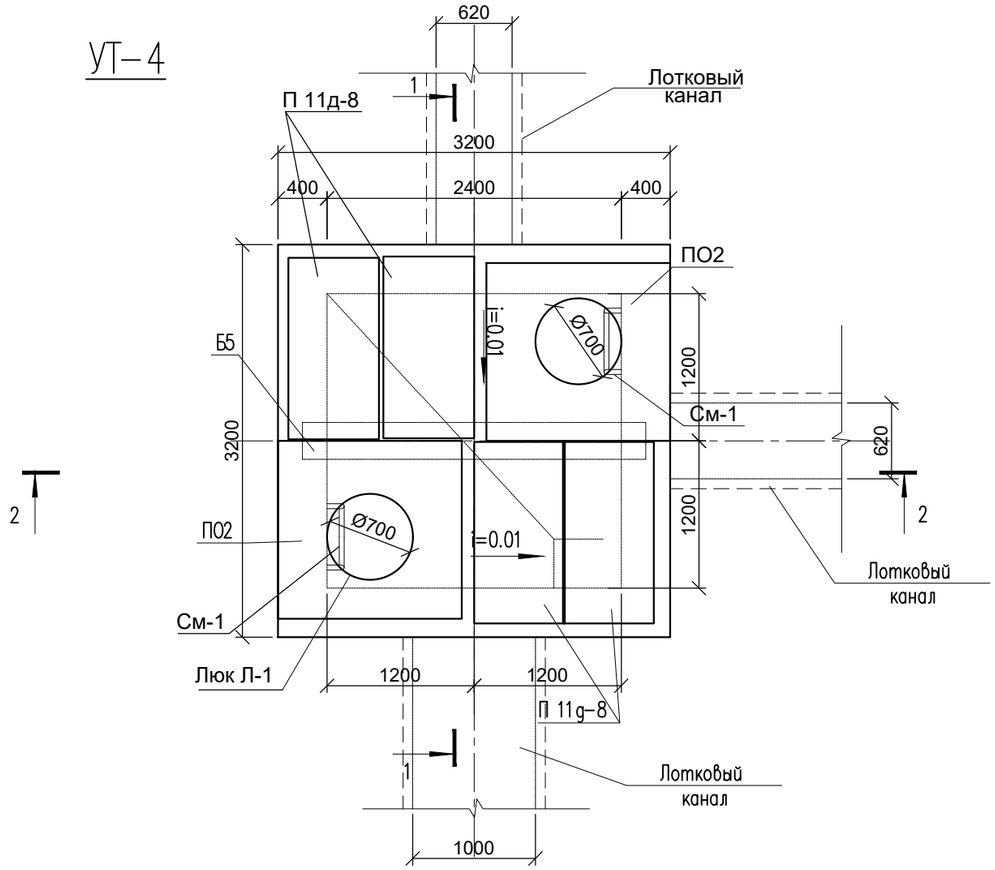

1 – 1

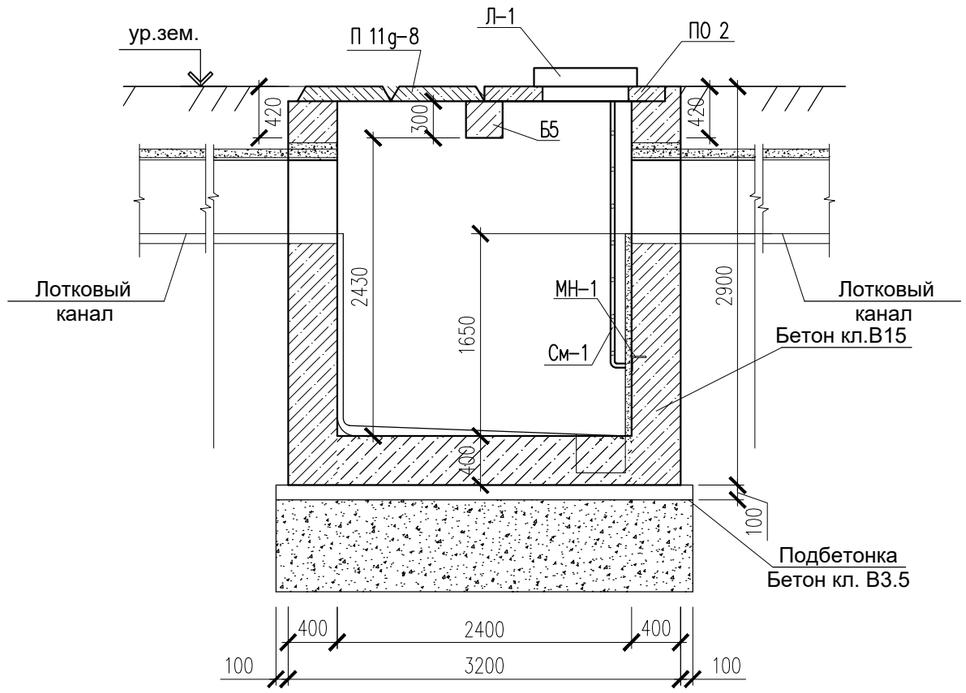

2 – 2

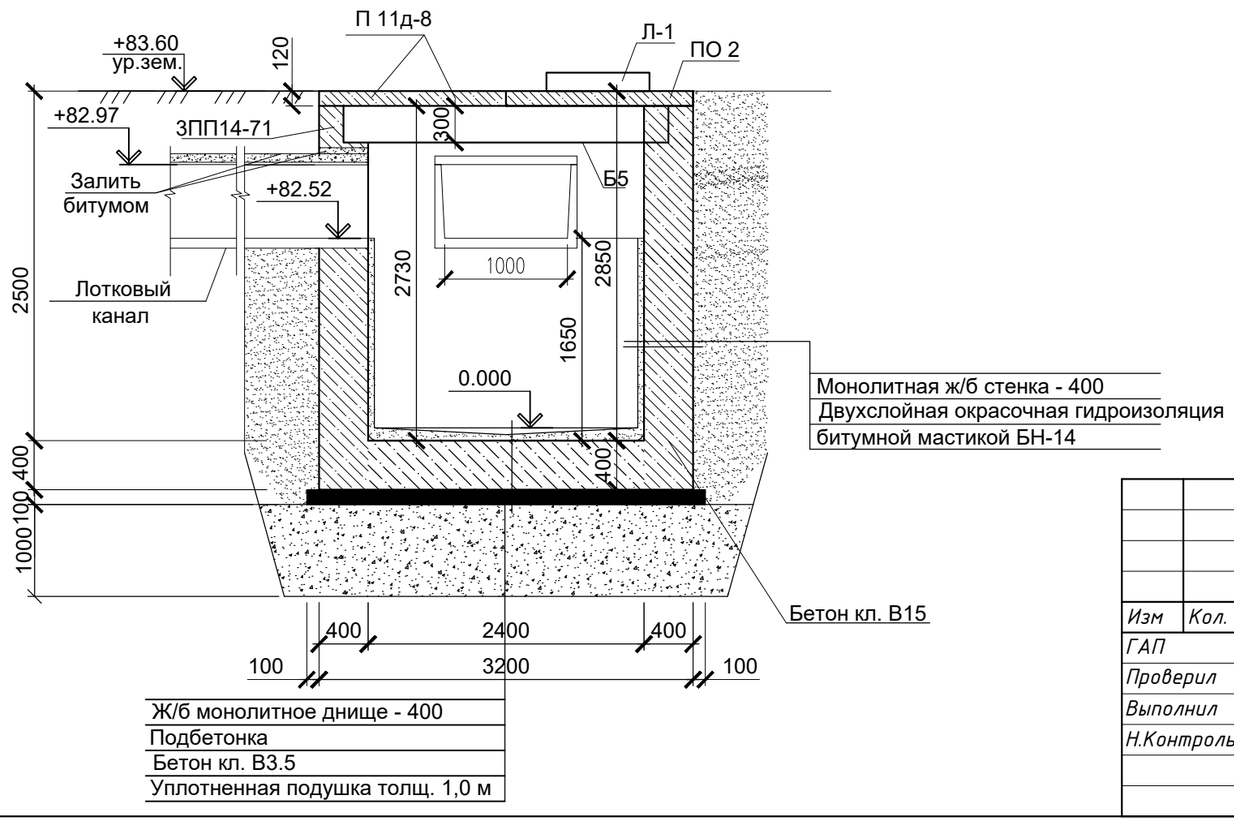

Изм	Кол.	Лист	N док	Подпись	Дата
ГАП		Тиметов У.			
Проверил		Тиметов У.			
Выполнил		Жанболатулы			
Н.Контроль		Зулеев С.			

01–2025 АС

«Капитальный ремонт сетей теплоснабжения в с.Иртышск, Иртышского района, Павлодарской области». Корректировка

Лоток

Стадия	Лист	Листов
РП	7	22

УТ-4. Сеч. 1-1, 2-2

ТОО"SDS Holding"
г. Шымкент 2025г.

УТ-5

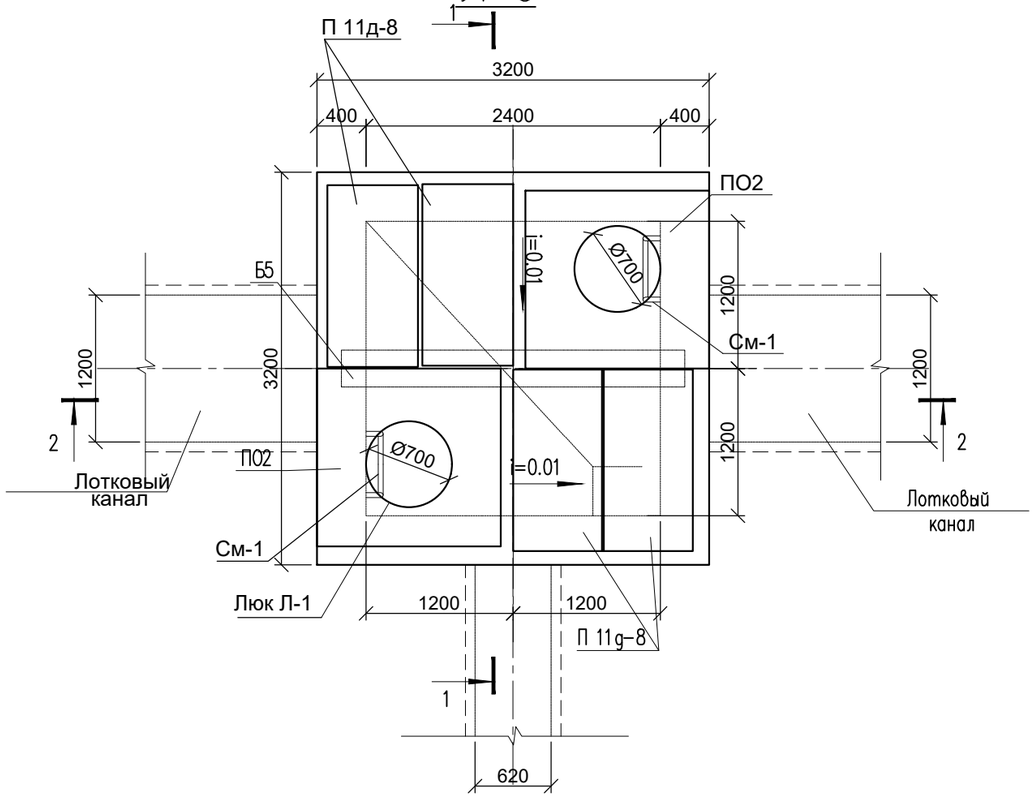

1 – 1

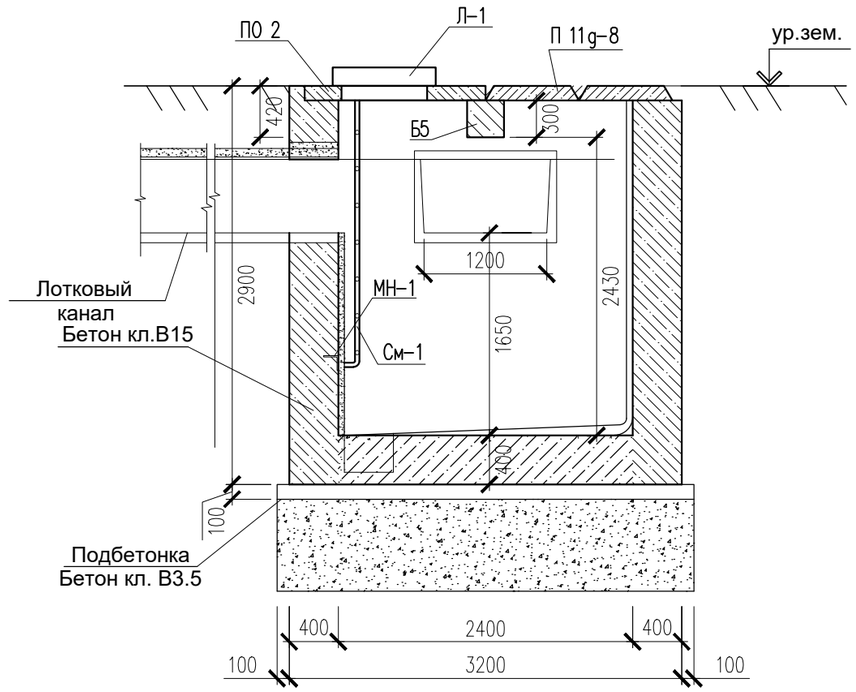

2 – 2

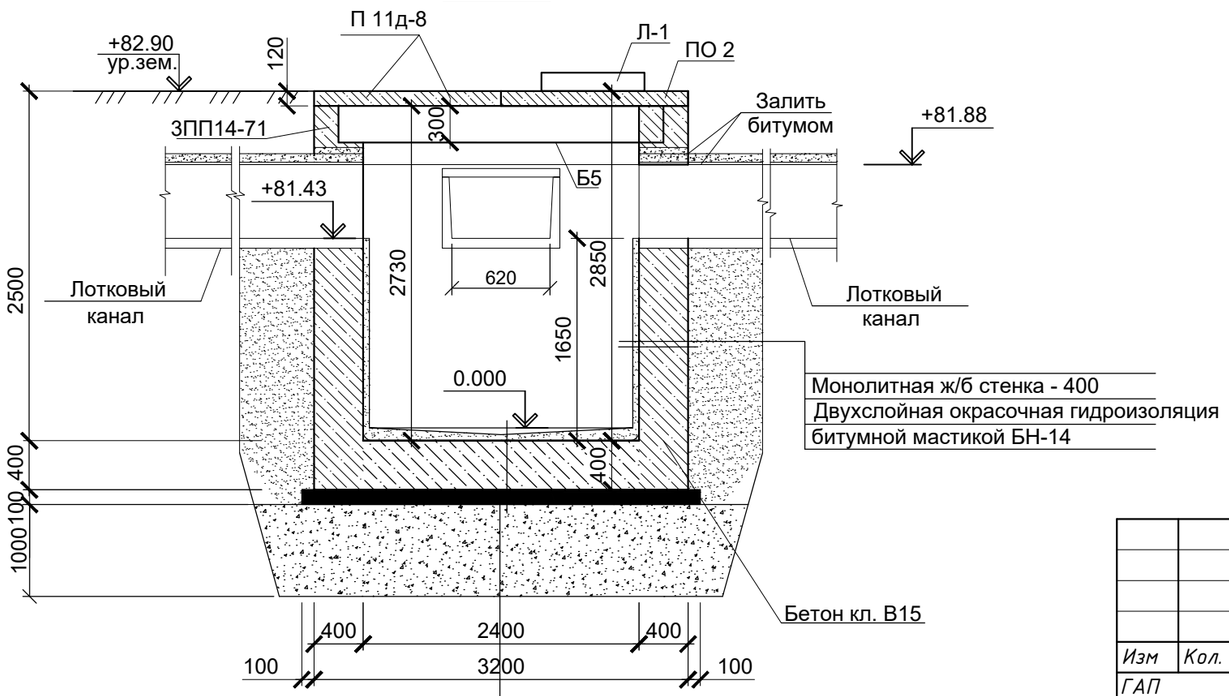

Ж/б монолитное днище - 400
Подбетонка
Бетон кл. В3.5
Уплотненная подушка толщ. 1,0 м

						01-2025 АС			
						«Капитальный ремонт сетей теплоснабжения в с.Иртышск, Иртышского района, Павлодарской области». Корректировка			
Изм	Кол.	Лист	N док	Подпись	Дата				
ГАП		Тиметов У.				Лоток	Стадия	Лист	Листов
Проверил		Тиметов У.					РП	8	22
Выполнил		Жанболатулы							
Н.Контроль		Зулеев С.				УТ-5. Сеч. 1-1, 2-2	ТОО"SDS Holding" г. Шымкент 2025г.		

УТ-6

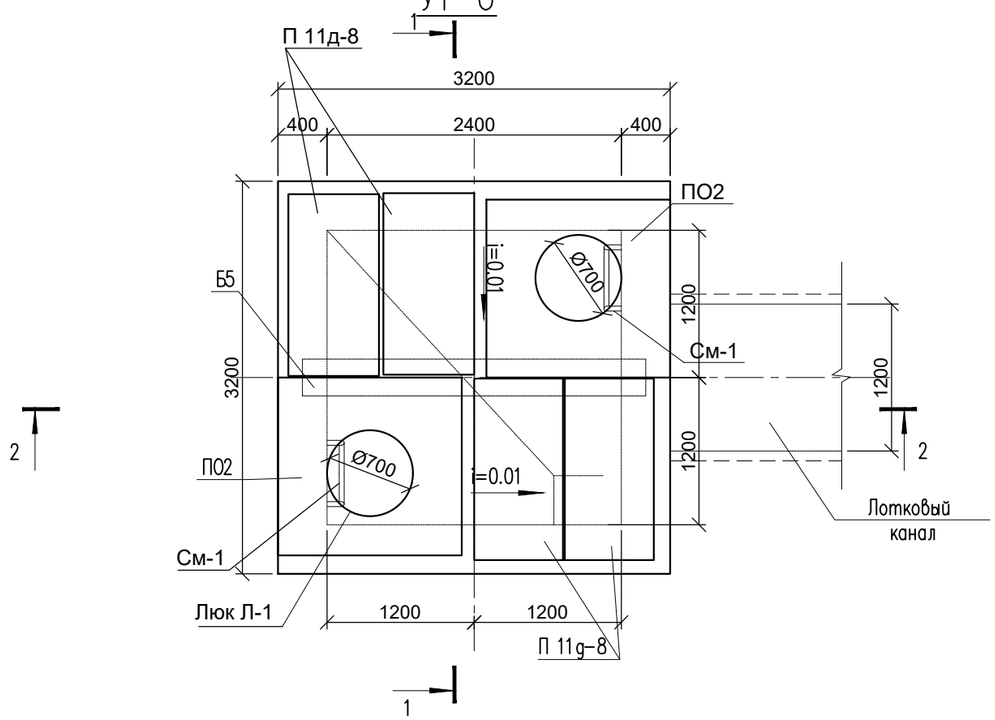

1 – 1

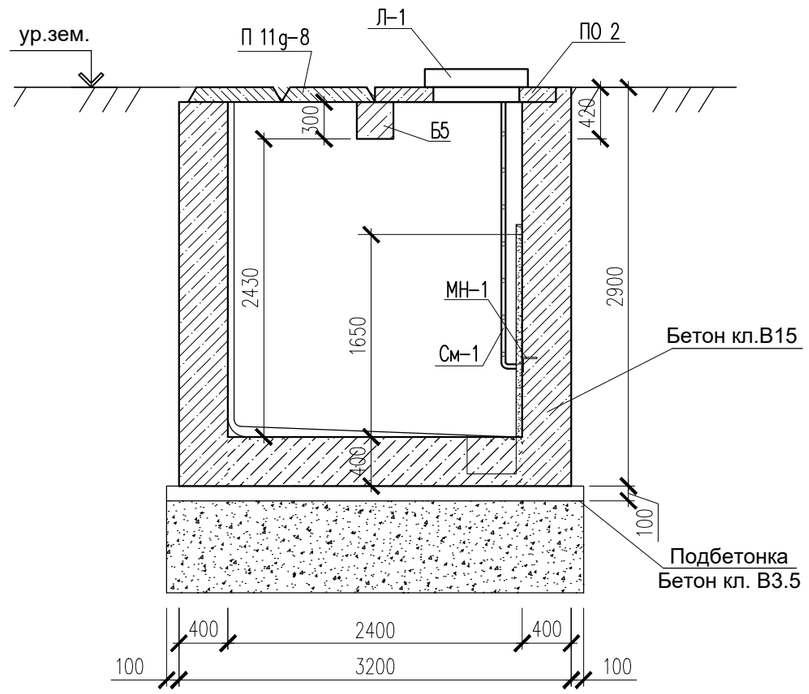

2 – 2

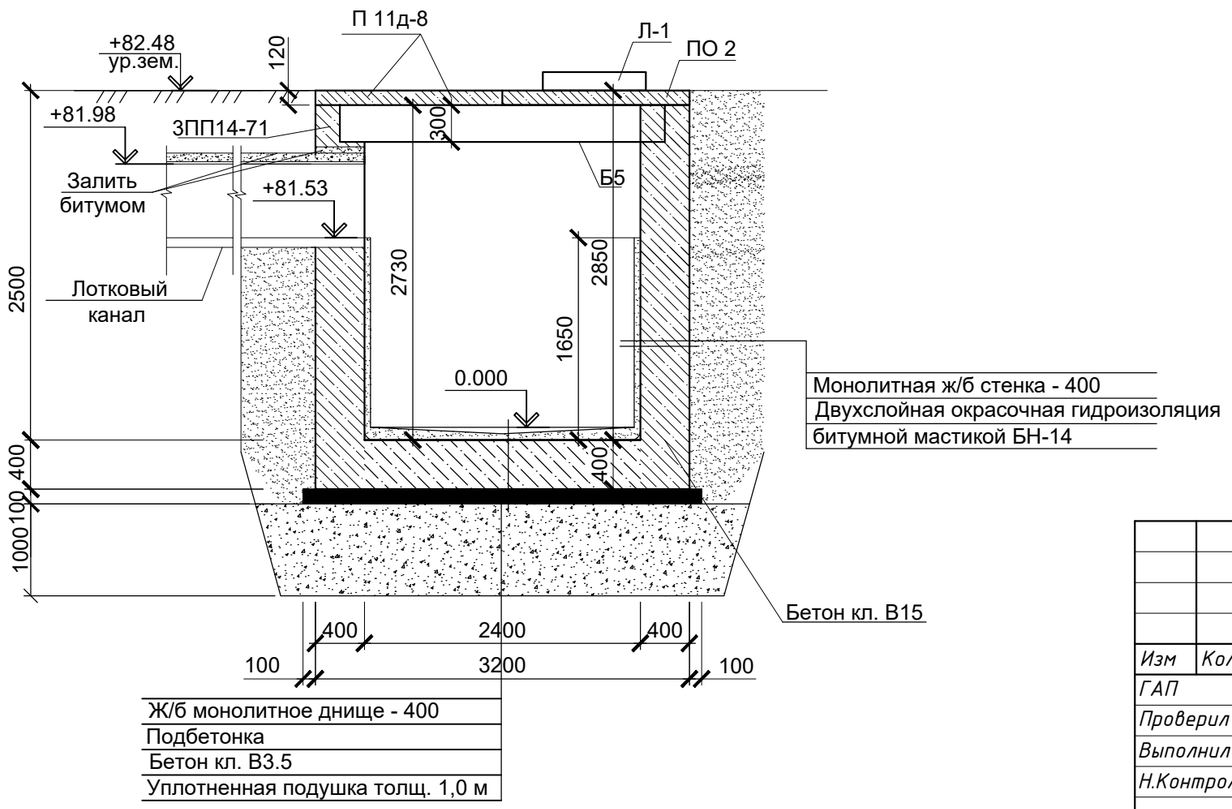

Ж/б монолитное днище - 400
Подбетонка
Бетон кл. В3.5
Уплотненная подушка толщ. 1,0 м

Изм	Кол.	Лист	N док	Подпись	Дата
ГАП		Тиметов У.			
Проверил		Тиметов У.			
Выполнил		Жанболатулы			
Н.Контроль		Зулеев С.			

01-2025 АС

«Капитальный ремонт сетей теплоснабжения в с.Иртышск, Иртышского района, Павлодарской области». Корректировка

Лоток

Стадия	Лист	Листов
РП	9	22

УТ-6. Сеч. 1-1, 2-2

ТОО"SDS Holding"
г. Шымкент 2025г.

УТ–7

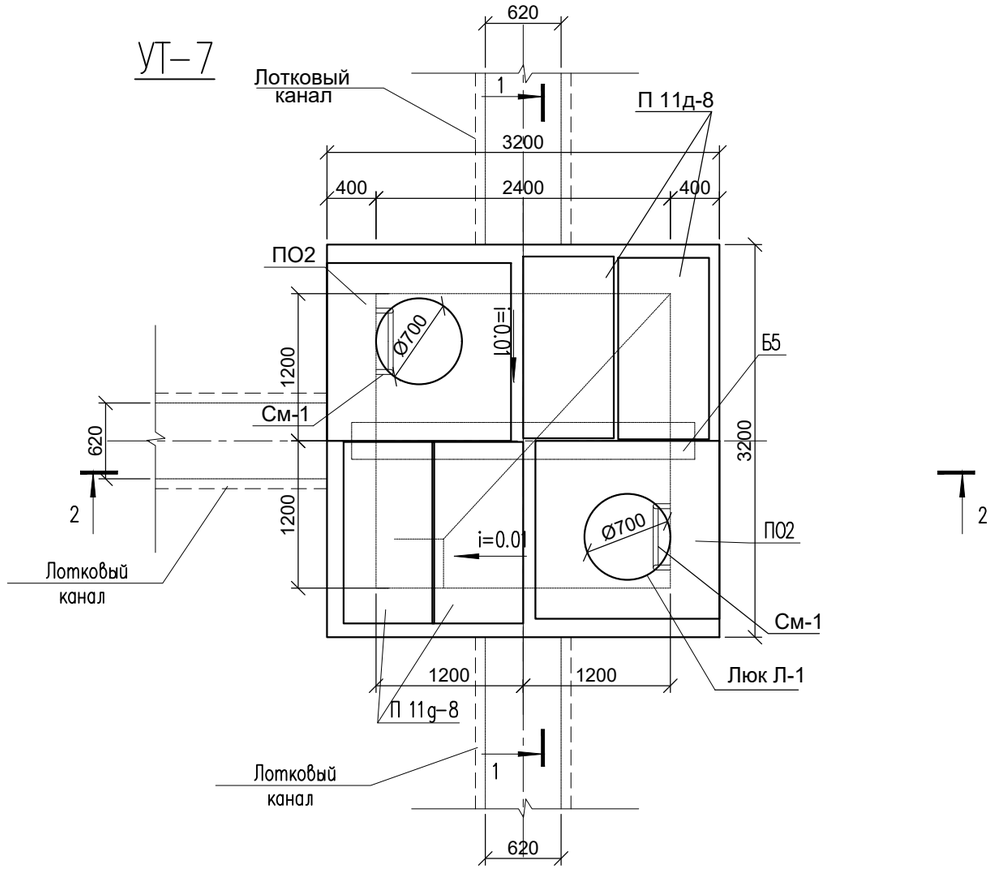

1 – 1

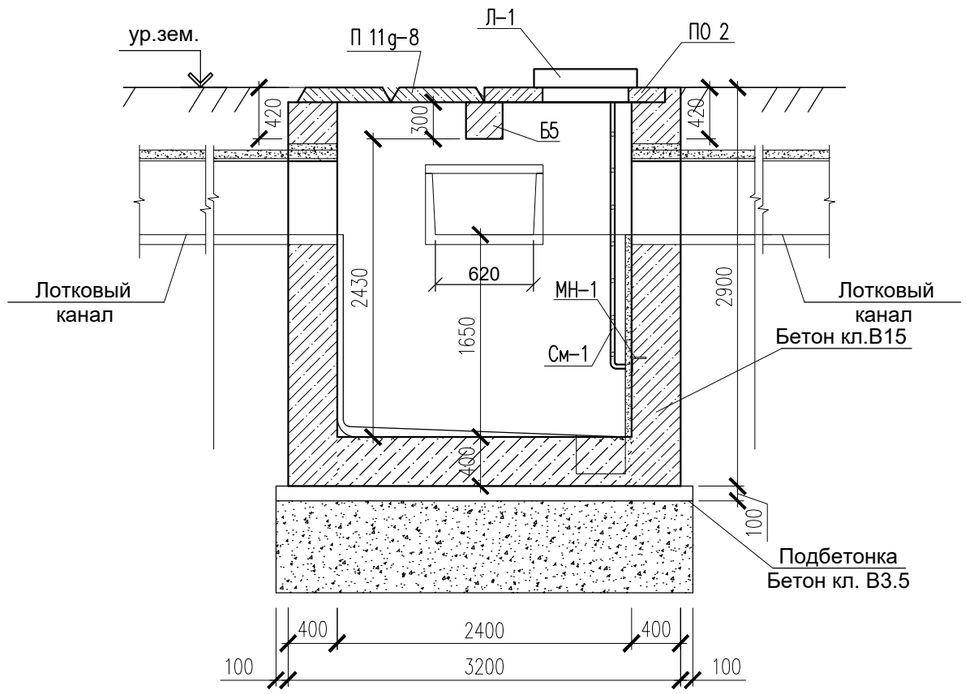

2 – 2

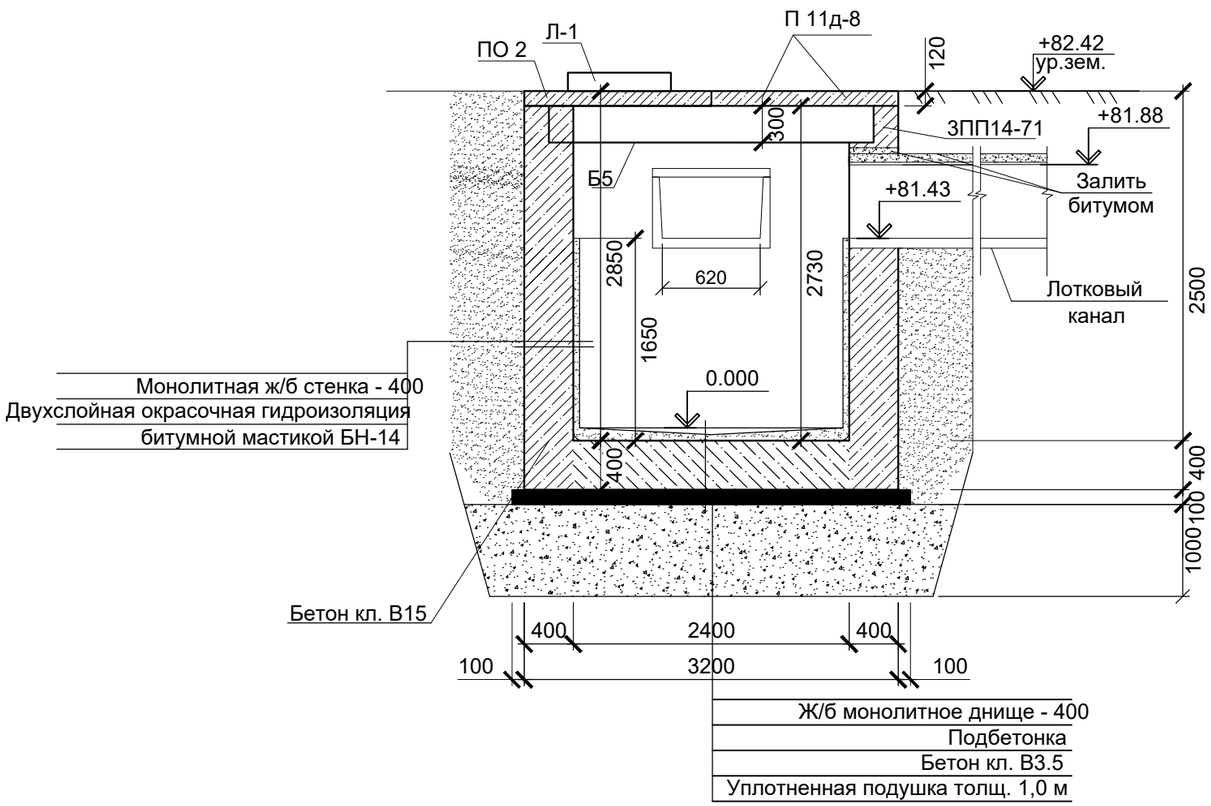

						01–2025 АС		
						«Капитальный ремонт сетей теплоснабжения в с.Иртышск, Иртышского района, Павлодарской области». Корректировка		
Изм	Кол.	Лист	N док	Подпись	Дата			
ГАП		Тиметов У.				Лоток	Стадия	Лист	Листов
Проверил		Тиметов У.					РП	10	22
Выполнил		Жанболатулы							
Н.Контроль		Зулеев С.				УТ-7. Сеч. 1-1, 2-2	ТОО"SDS Holding" г. Шымкент 2025г.		

УТ-8

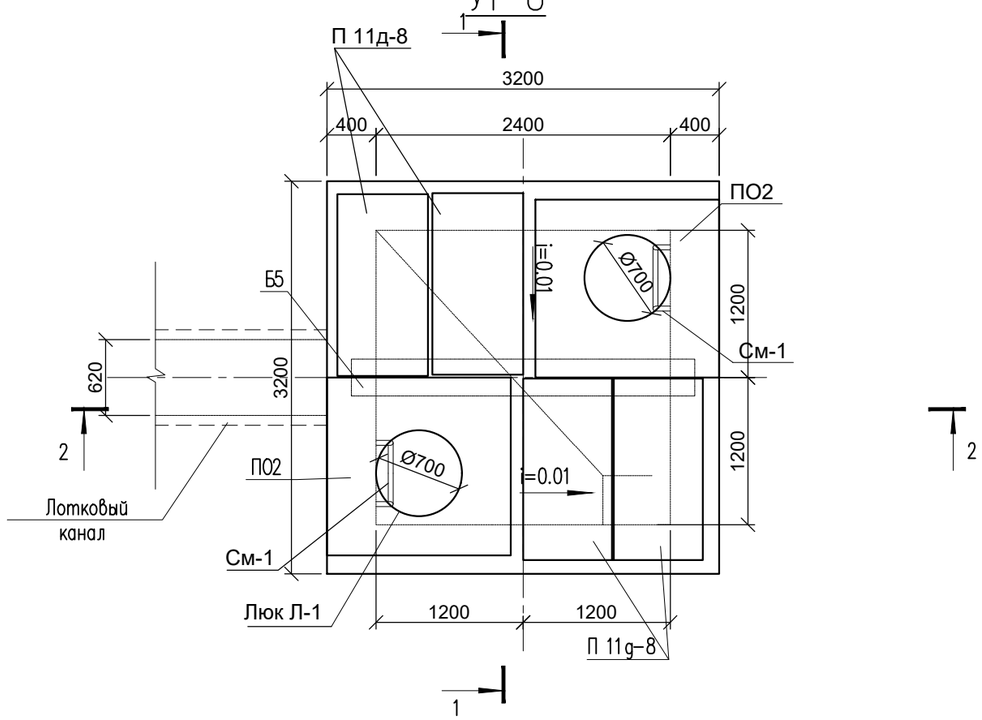

1 – 1

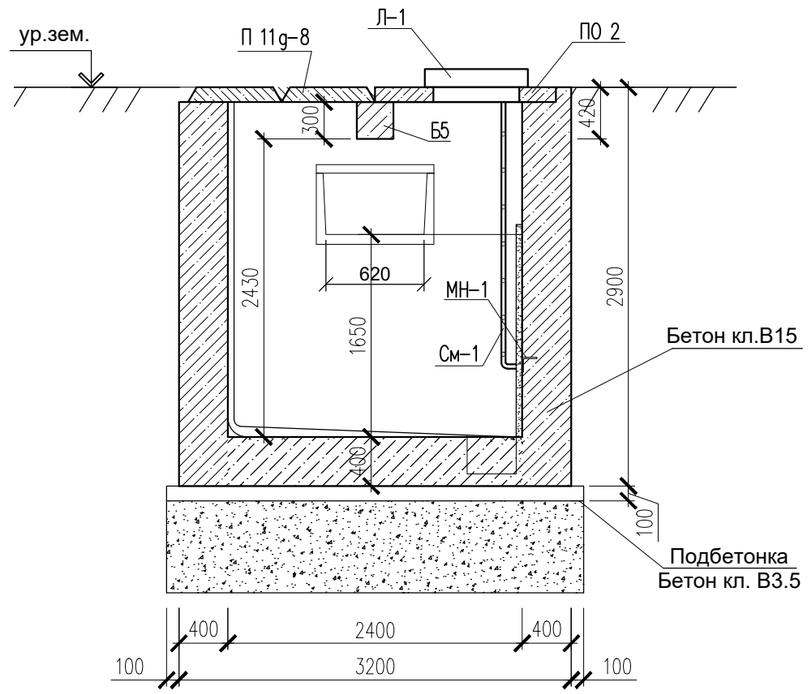

2 – 2

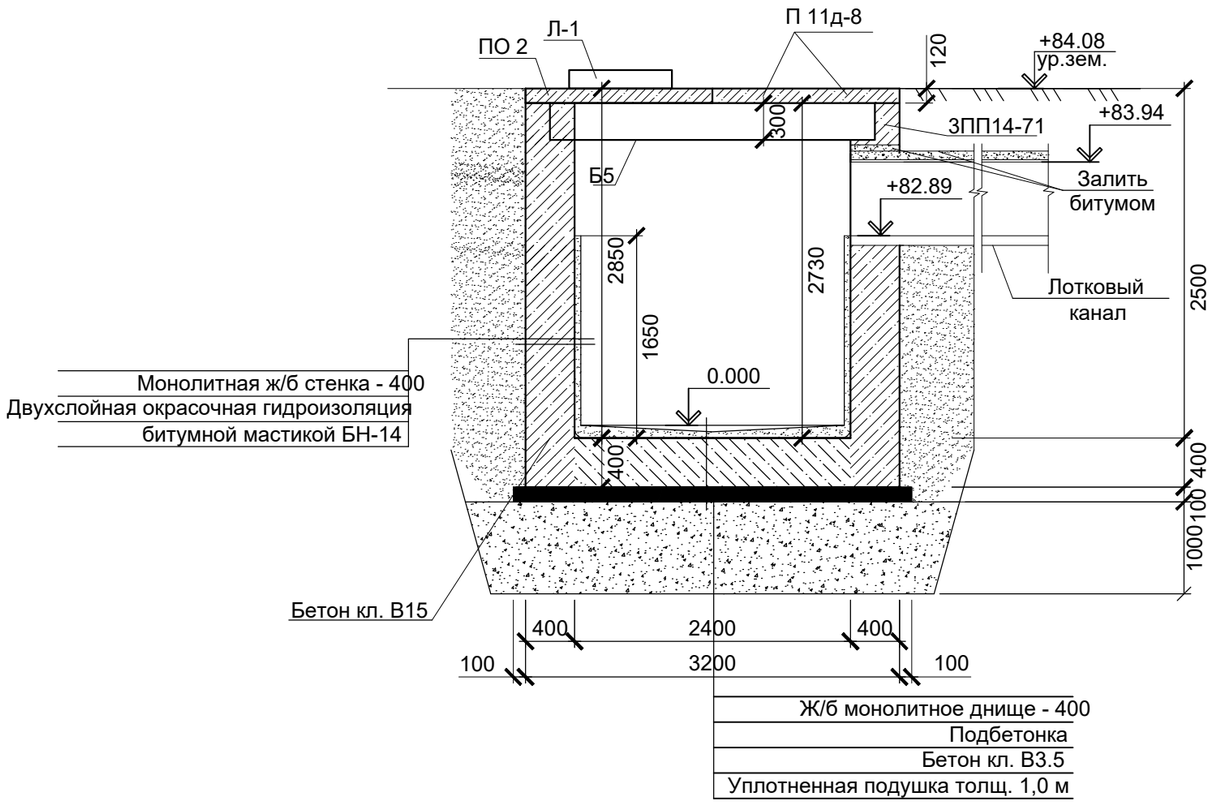

						01-2025 АС		
						«Капитальный ремонт сетей теплоснабжения в с.Иртышск, Иртышского района, Павлодарской области». Корректировка		
Изм	Кол.	Лист	N док	Подпись	Дата			
ГАП		Тиметов У.				Лоток	Стадия	Лист	Листов
Проверил		Тиметов У.					РП	11	22
Выполнил		Жанболатулы							
Н.Контроль		Зулеев С.				УТ-8. Сеч. 1-1, 2-2	ТОО"SDS Holding" г. Шымкент 2025г.		

УТ-9

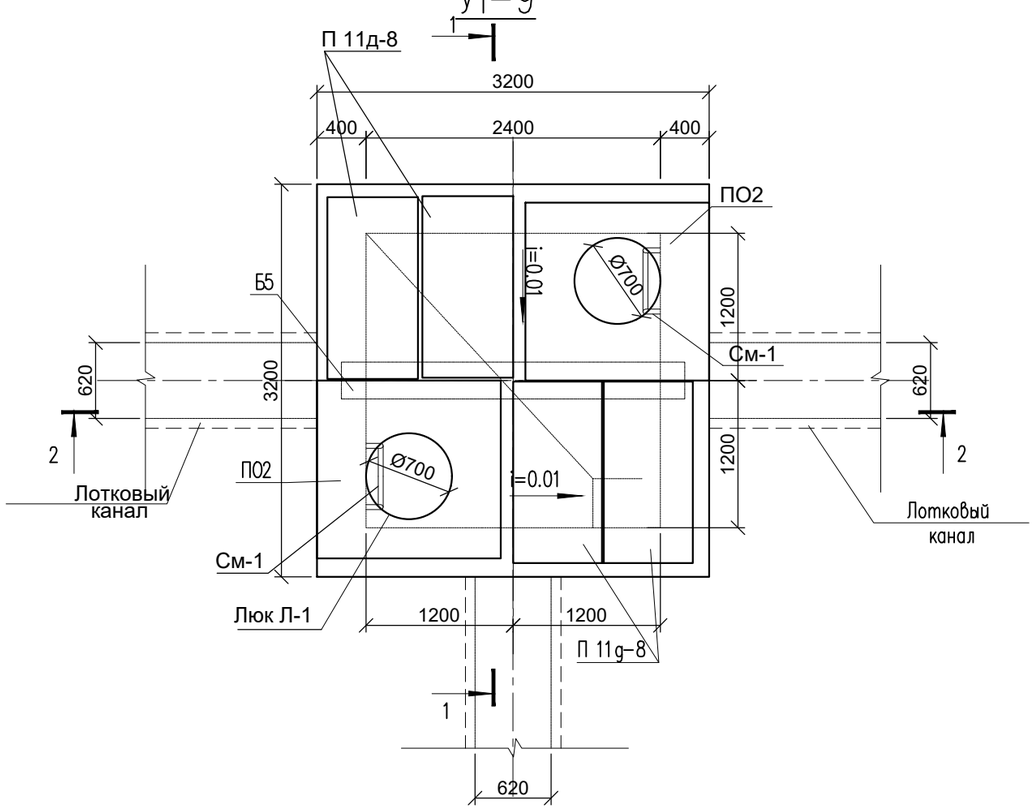

1 – 1

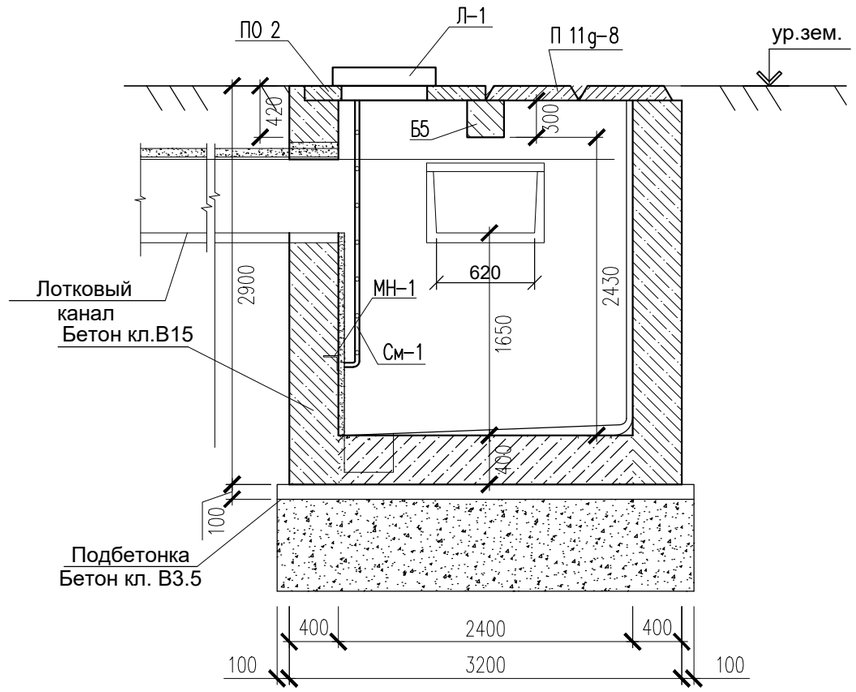

2 – 2

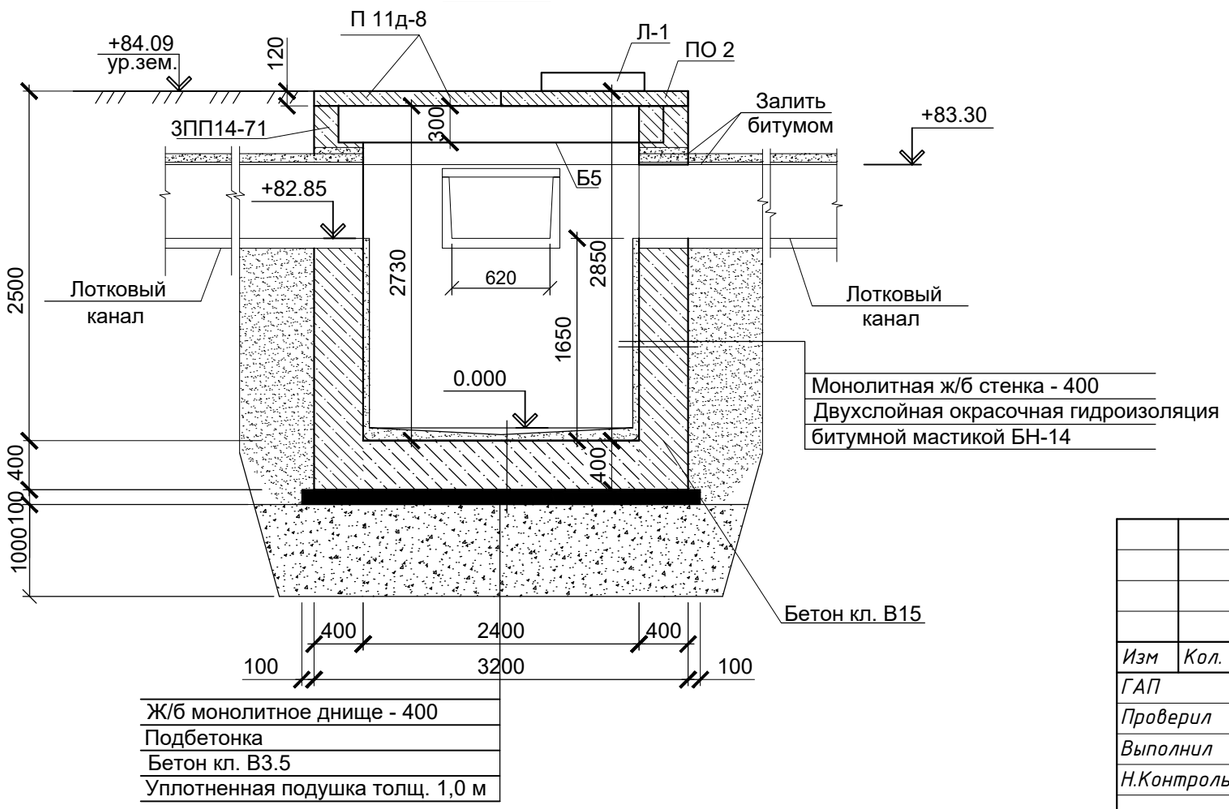

						01-2025 АС		
						«Капитальный ремонт сетей теплоснабжения в с.Иртышск, Иртышского района, Павлодарской области». Корректировка		
Изм	Кол.	Лист	N док	Подпись	Дата			
ГАП		Тиметов У.				Лоток	Стадия	Лист	Листов
Проверил		Тиметов У.					РП	12	22
Выполнил		Жанболатулы							
Н.Контроль		Зулеев С.				УТ-9. Сеч. 1-1, 2-2	ТОО"SDS Holding" г. Шымкент 2025г.		

УТ-10

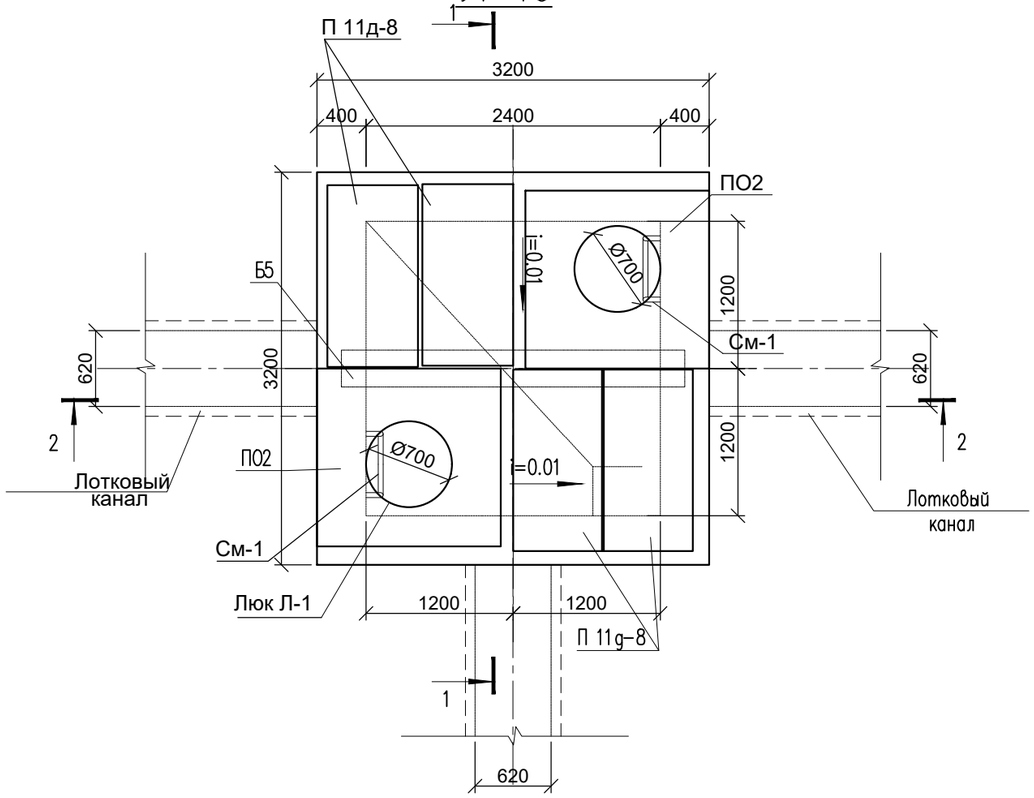

1 – 1

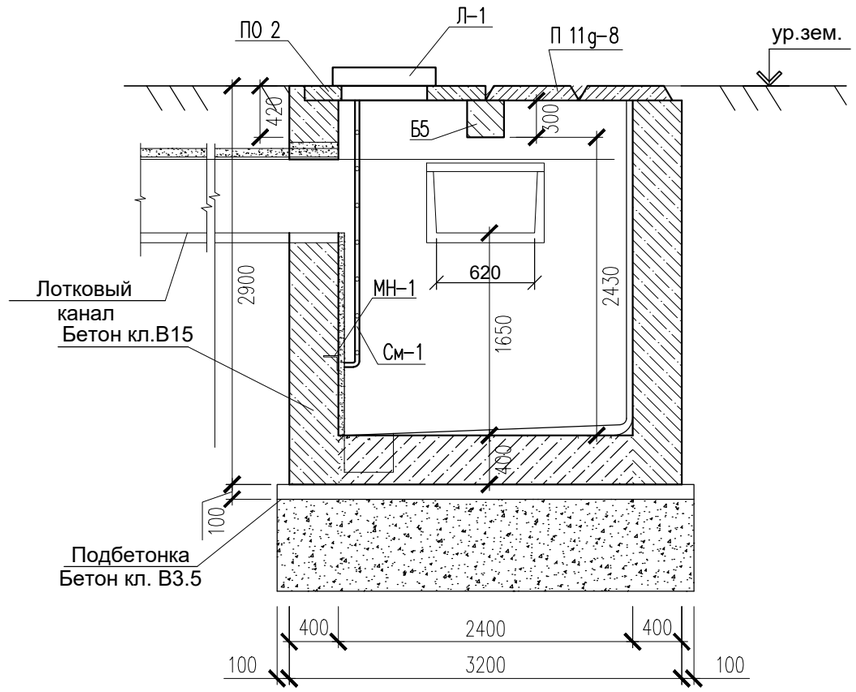

2 – 2

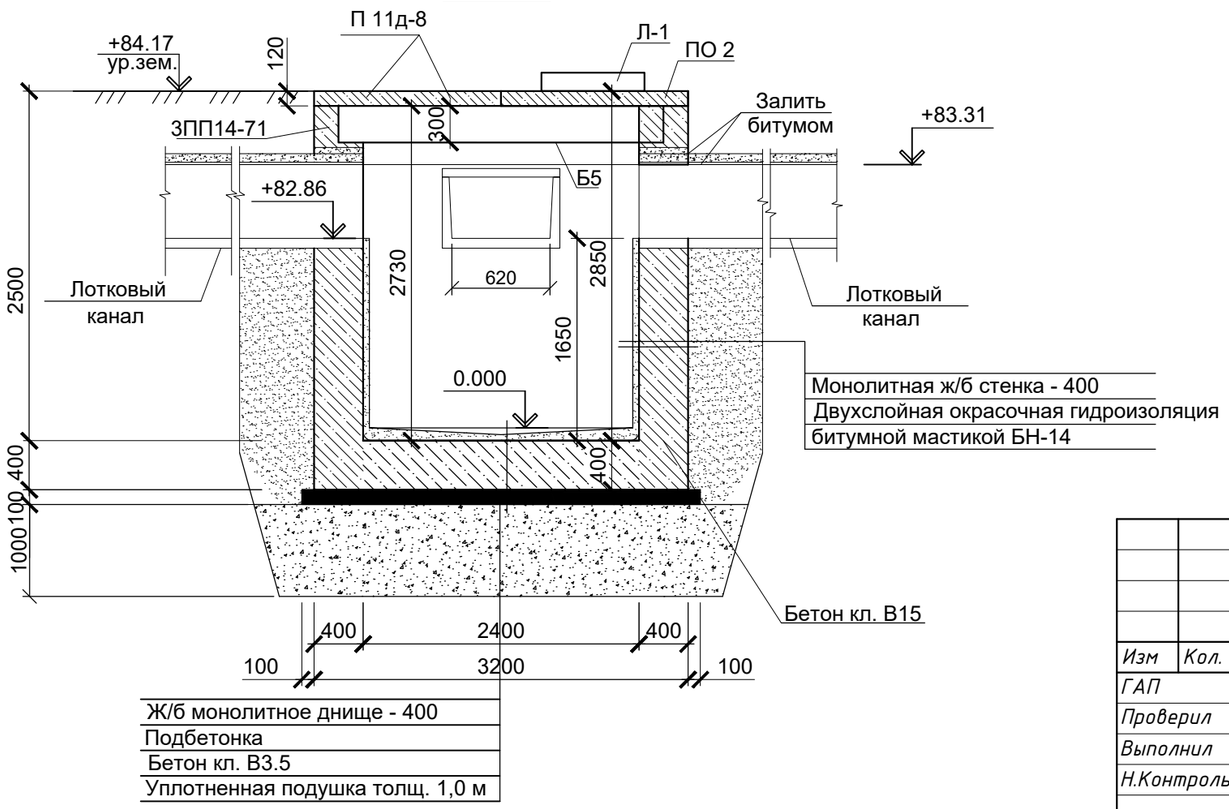

						01-2025 АС			
						«Капитальный ремонт сетей теплоснабжения в с.Иртышск, Иртышского района, Павлодарской области». Корректировка			
Изм	Кол.	Лист	N док	Подпись	Дата				
ГАП		Тиметов У.				Лоток	Стадия	Лист	Листов
Проверил		Тиметов У.					РП	13	22
Выполнил		Жанболатулы							
Н.Контроль		Зулеев С.				УТ-10. Сеч. 1-1, 2-2	ТОО"SDS Holding" г. Шымкент 2025г.		

УТ–11

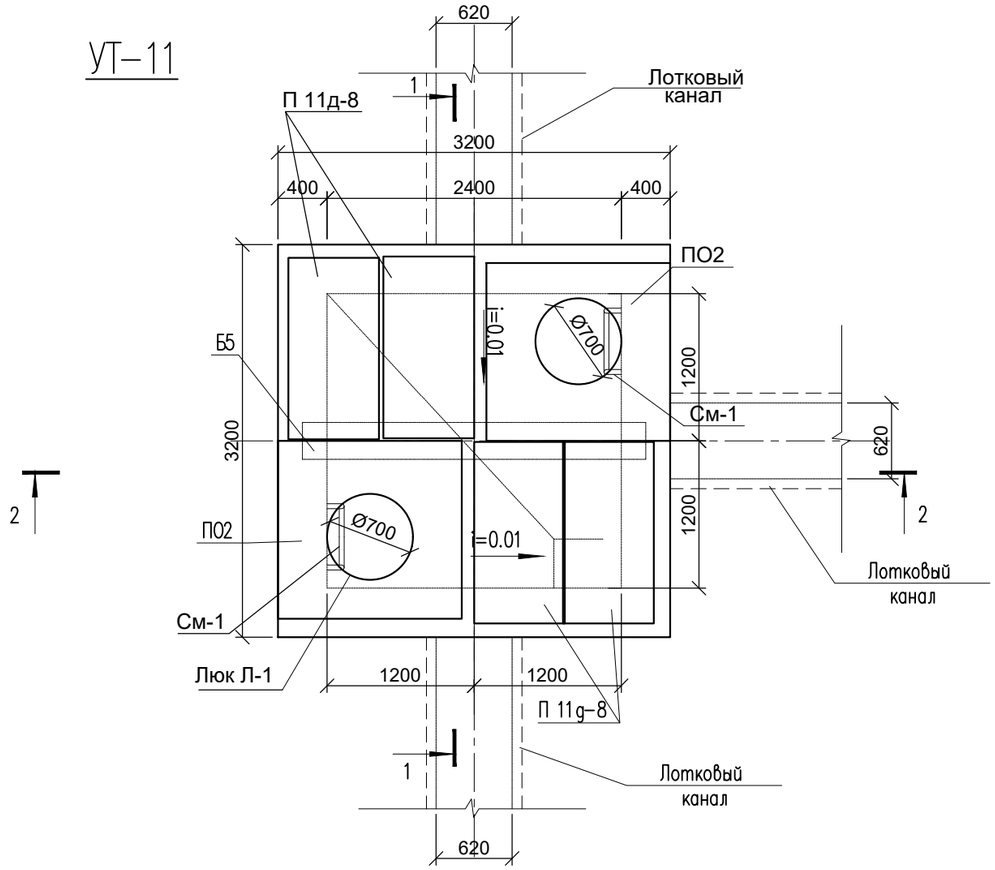

1 – 1

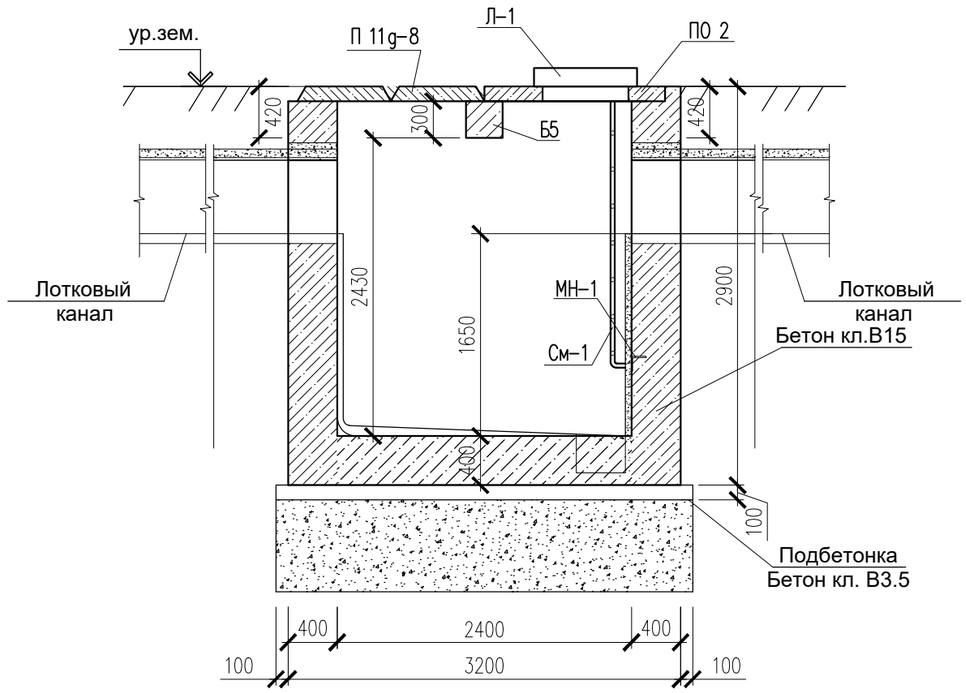

2 – 2

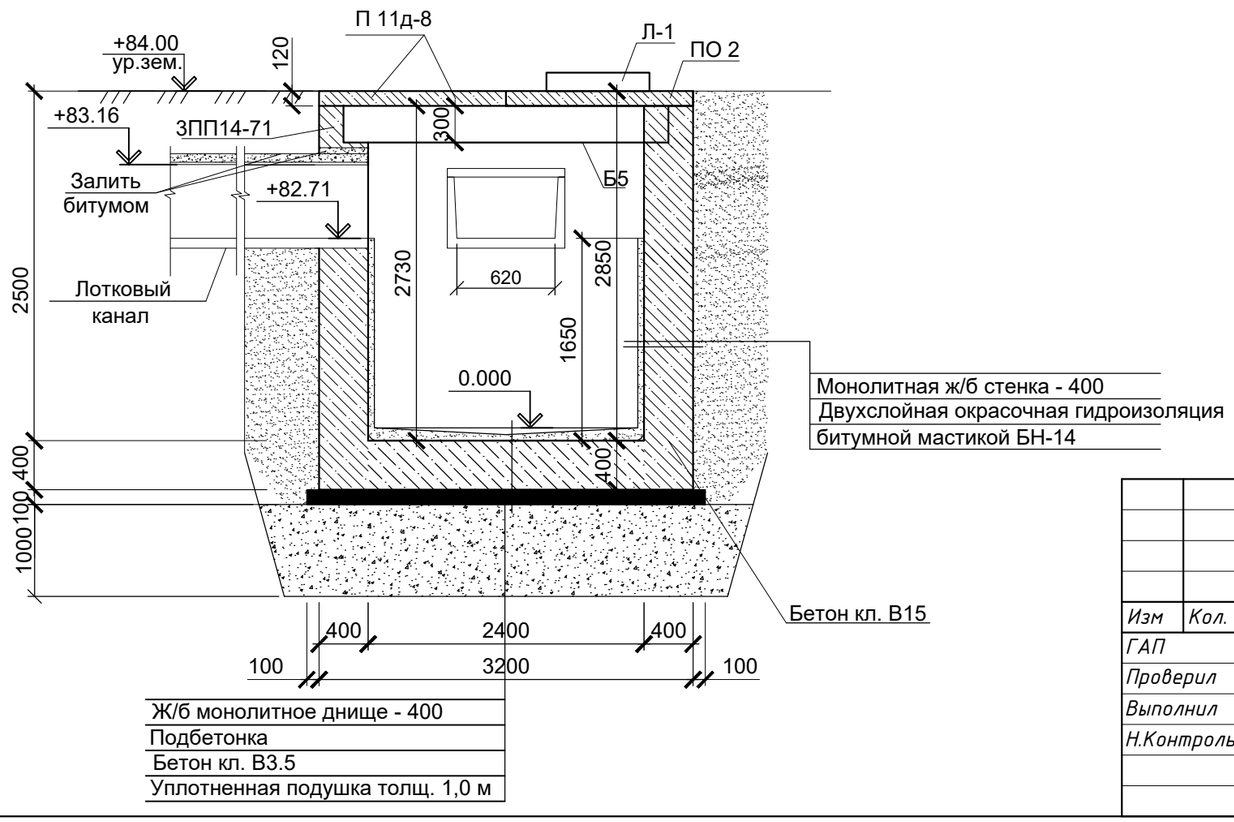

Изм	Кол.	Лист	N док	Подпись	Дата
ГАП		Тиметов У.			
Проверил		Тиметов У.			
Выполнил		Жанболатулы			
Н.Контроль		Зулеев С.			

01–2025 АС

«Капитальный ремонт сетей теплоснабжения в с.Иртышск, Иртышского района, Павлодарской области». Корректировка

Лоток

Стадия	Лист	Листов
РП	14	22

УТ-11. Сеч. 1-1, 2-2

ТОО"SDS Holding"
г. Шымкент 2025г.

УТ-12

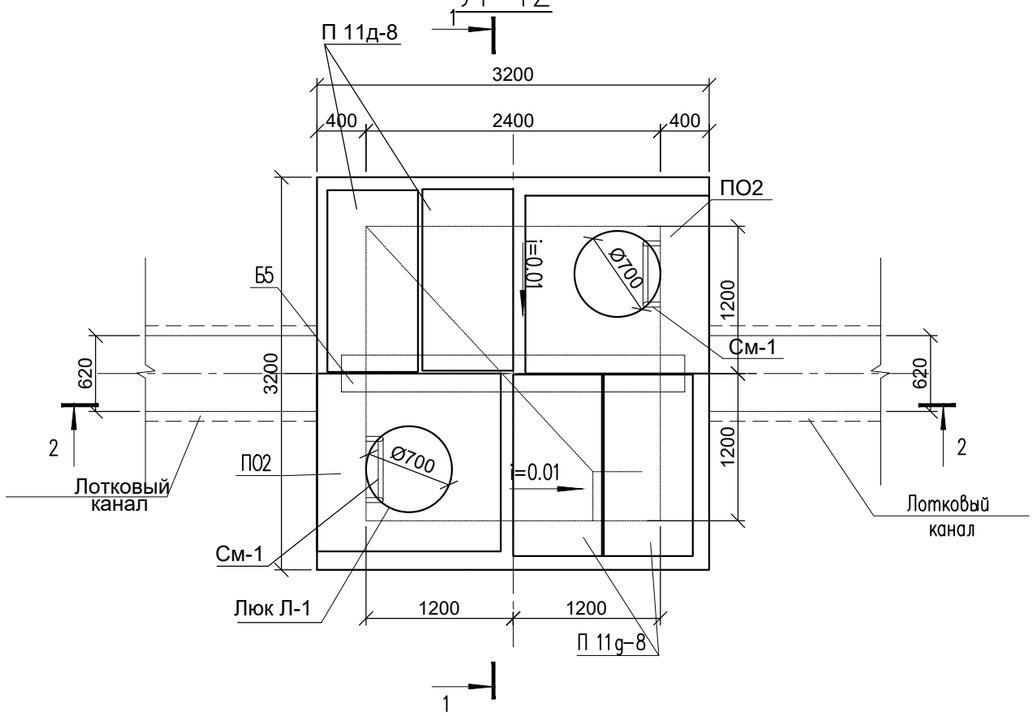

1 – 1

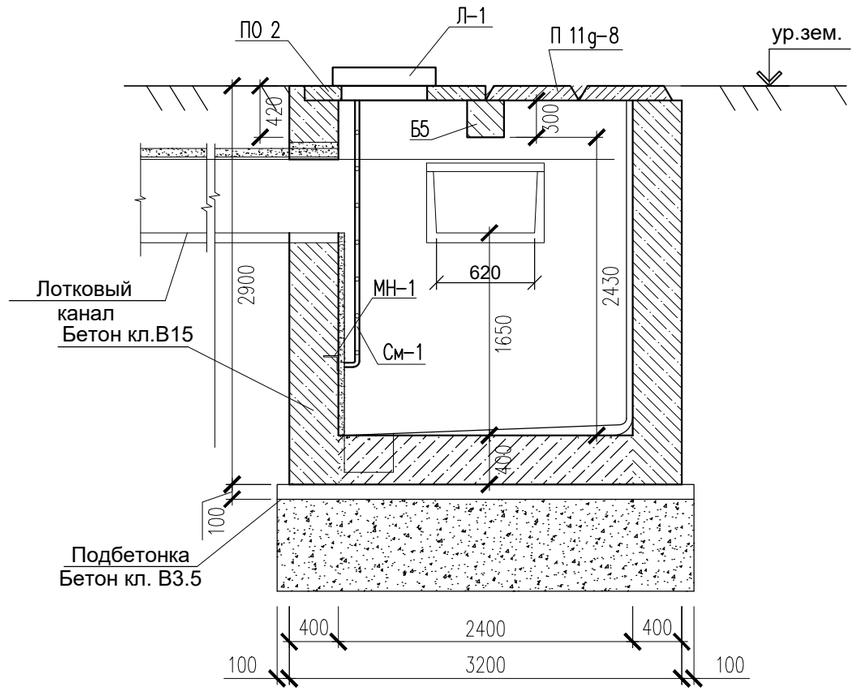

2 – 2

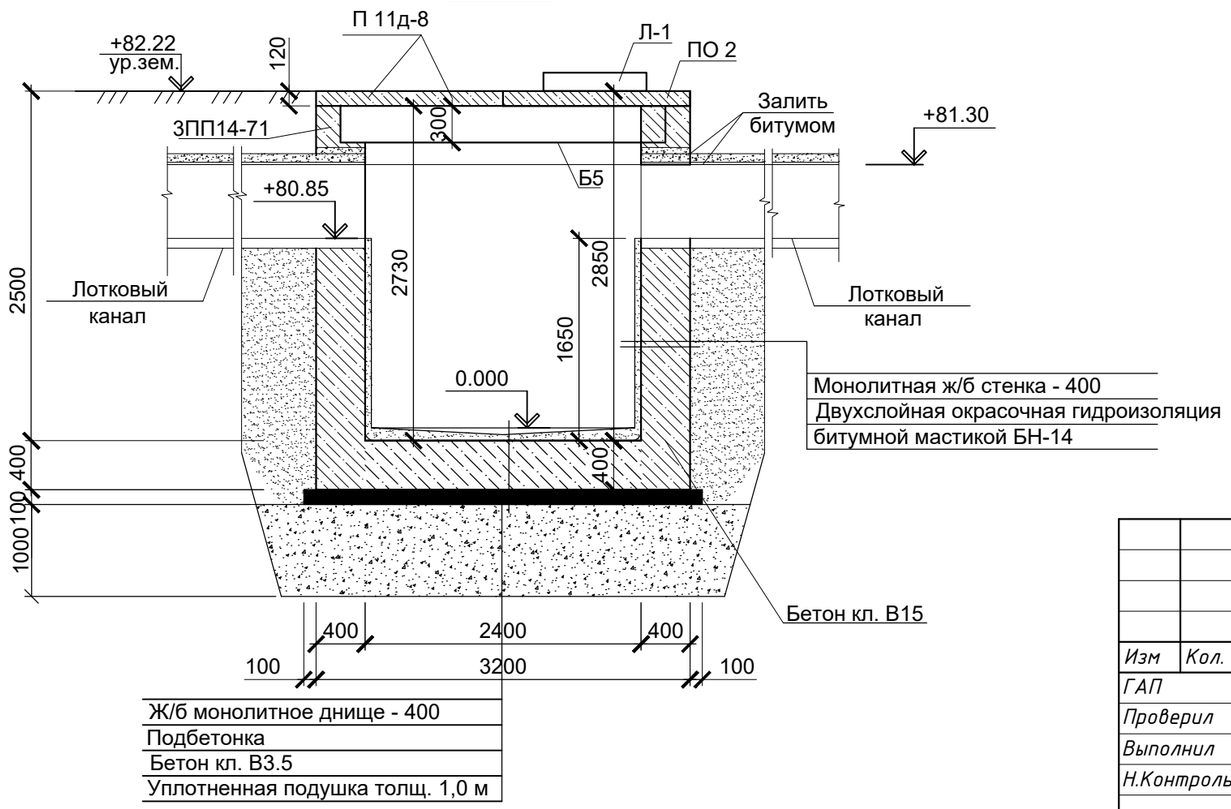

						01-2025 АС			
						«Капитальный ремонт сетей теплоснабжения в с.Иртышск, Иртышского района, Павлодарской области». Корректировка			
Изм	Кол.	Лист	N док	Подпись	Дата				
ГАП		Тиметов У.				Лоток	Стадия	Лист	Листов
Проверил		Тиметов У.					РП	15	22
Выполнил		Жанболатулы							
Н.Контроль		Зулеев С.				УТ-12. Сеч. 1-1, 2-2	ТОО"SDS Holding" г. Шымкент 2025г.		

УТ–13

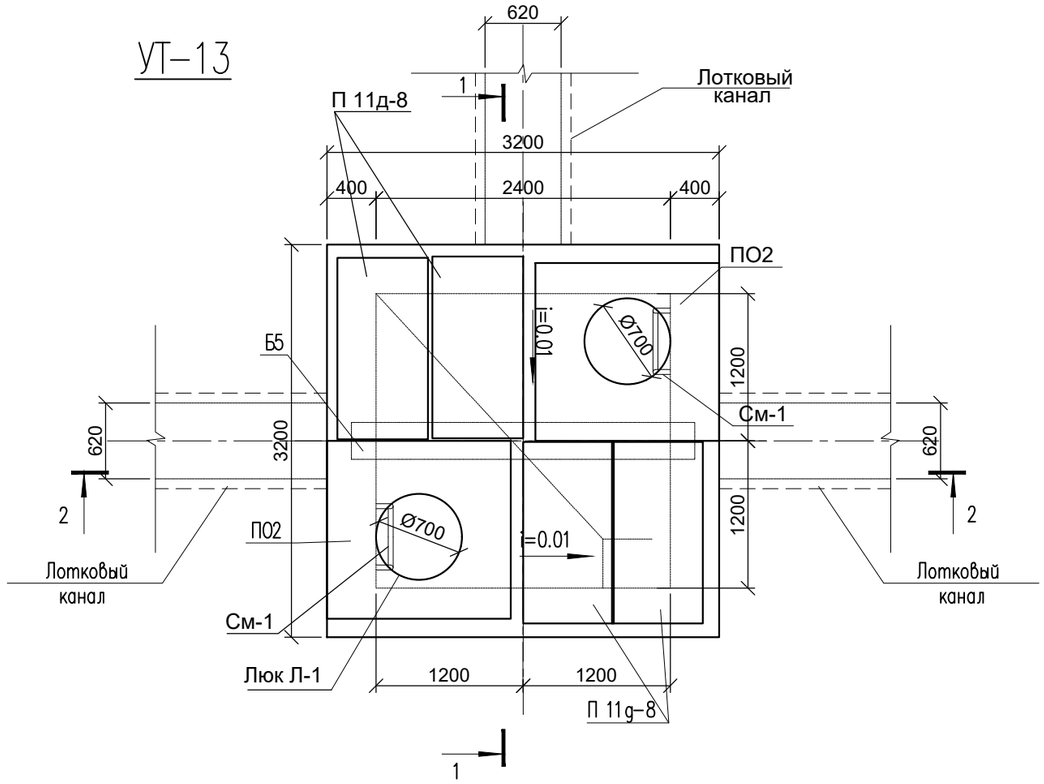

1 – 1

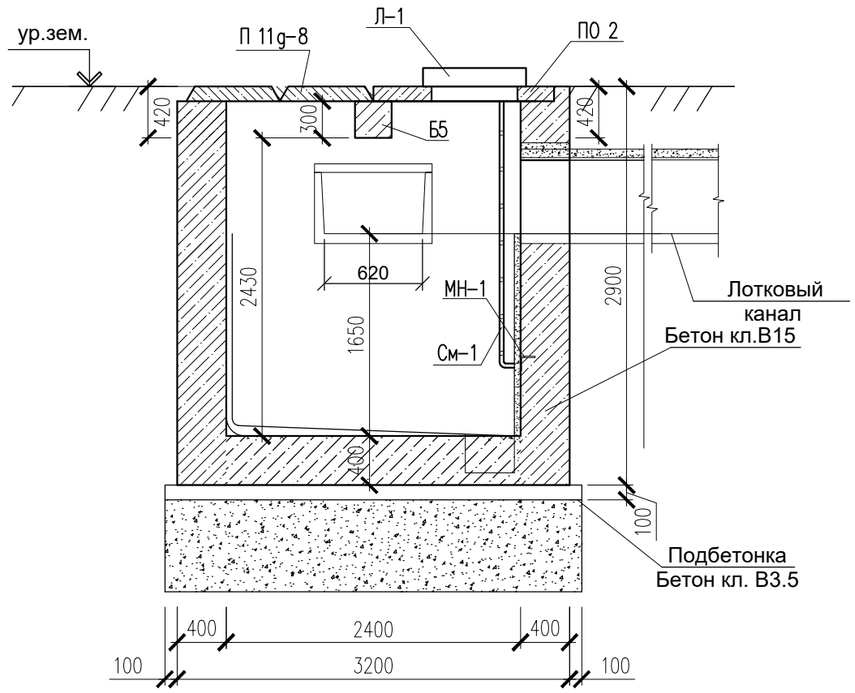

2 – 2

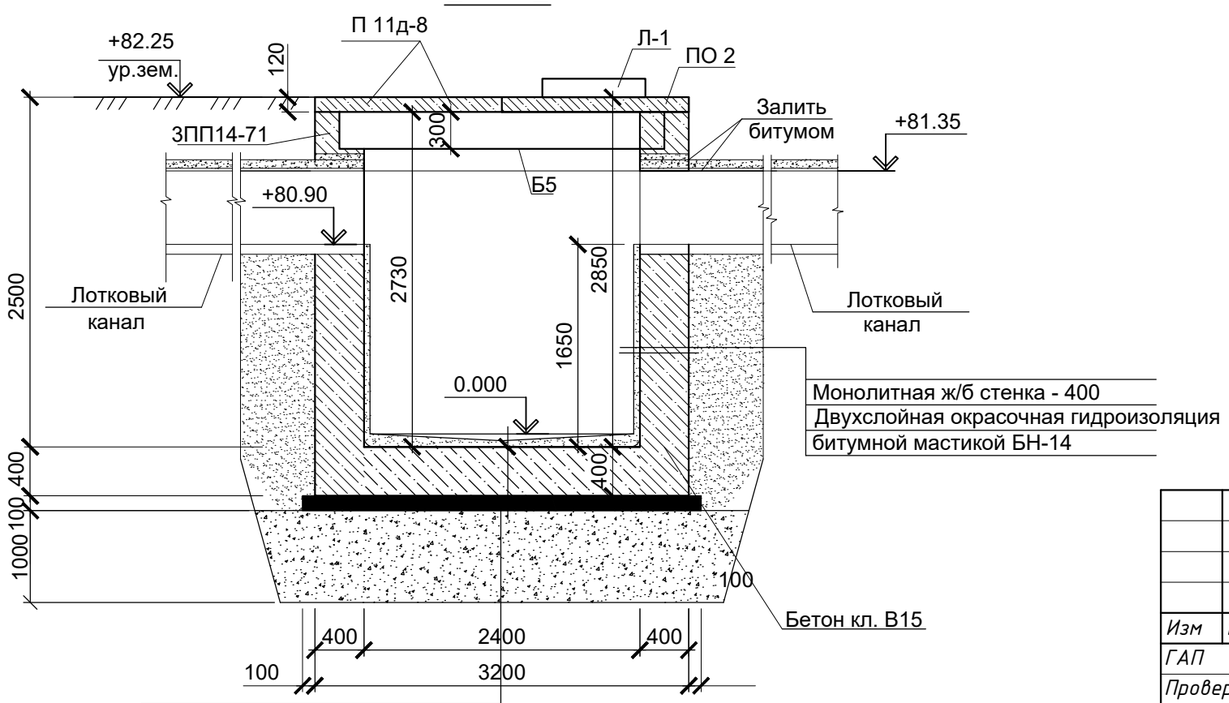

Ж/б монолитное днище - 400
Подбетонка
Бетон кл. В3.5
Уплотненная подушка толщ. 1,0 м

Изм	Кол.	Лист	N док	Подпись	Дата
ГАП		Тиметов У.			
Проверил		Тиметов У.			
Выполнил		Жанболатулы			
Н.Контроль		Зулеев С.			

01-2025 АС

«Капитальный ремонт сетей теплоснабжения в с.Иртышск, Иртышского района, Павлодарской области». Корректировка

Лоток

Стадия	Лист	Листов
РП	16	22

УТ-13. Сеч. 1-1, 2-2

ТОО"SDS Holding"
г. Шымкент 2025г.

УТ-14

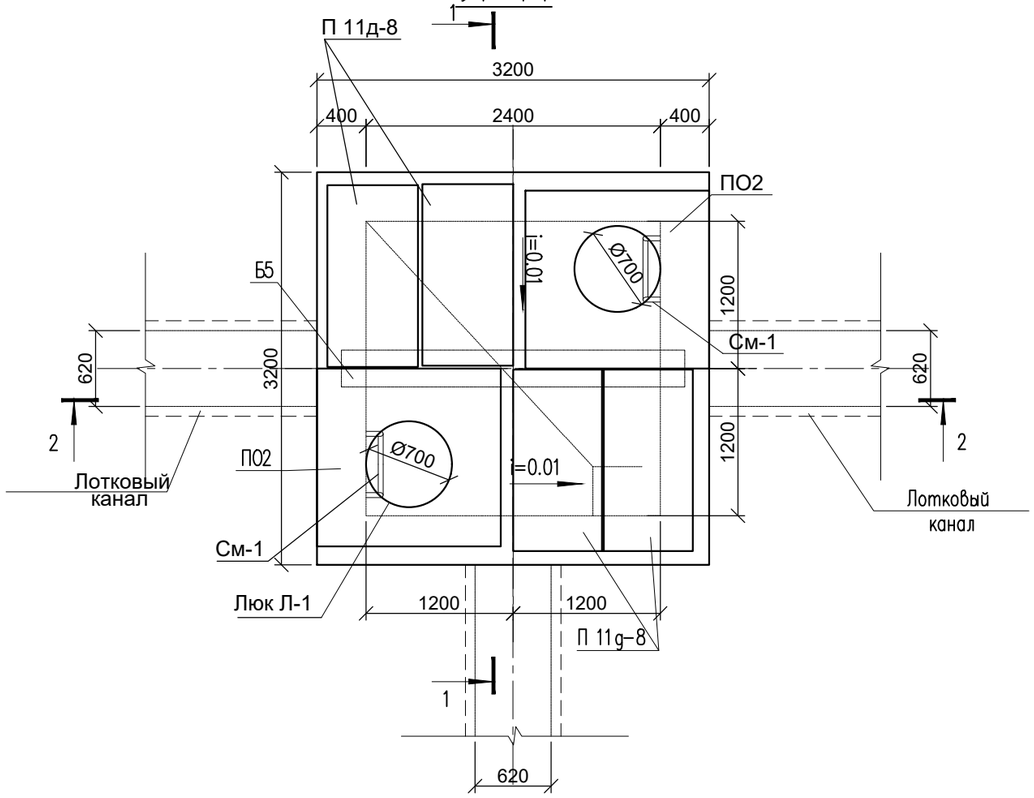

1 – 1

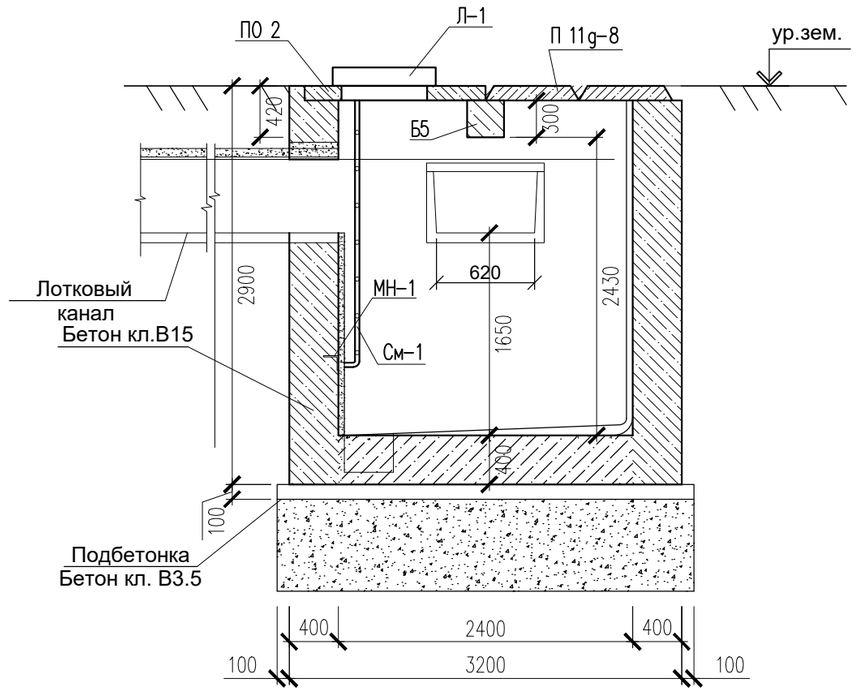

2 – 2

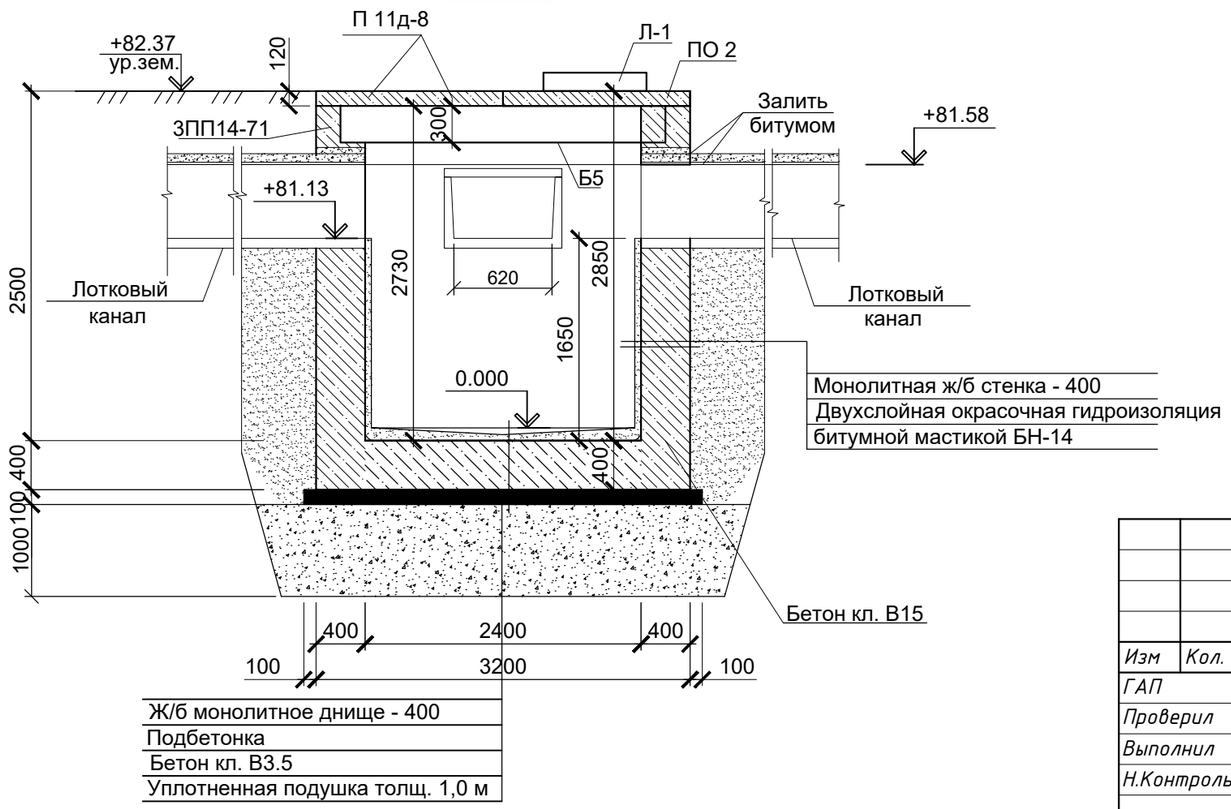

						01-2025 АС			
						«Капитальный ремонт сетей теплоснабжения в с.Иртышск, Иртышского района, Павлодарской области». Корректировка			
Изм	Кол.	Лист	N док	Подпись	Дата				
ГАП		Тиметов У.				Лоток	Стадия	Лист	Листов
Проверил		Тиметов У.					РП	17	22
Выполнил		Жанболатулы							
Н.Контроль		Зулеев С.				УТ-14. Сеч. 1-1, 2-2	ТОО"SDS Holding" г. Шымкент 2025г.		

УТ-15

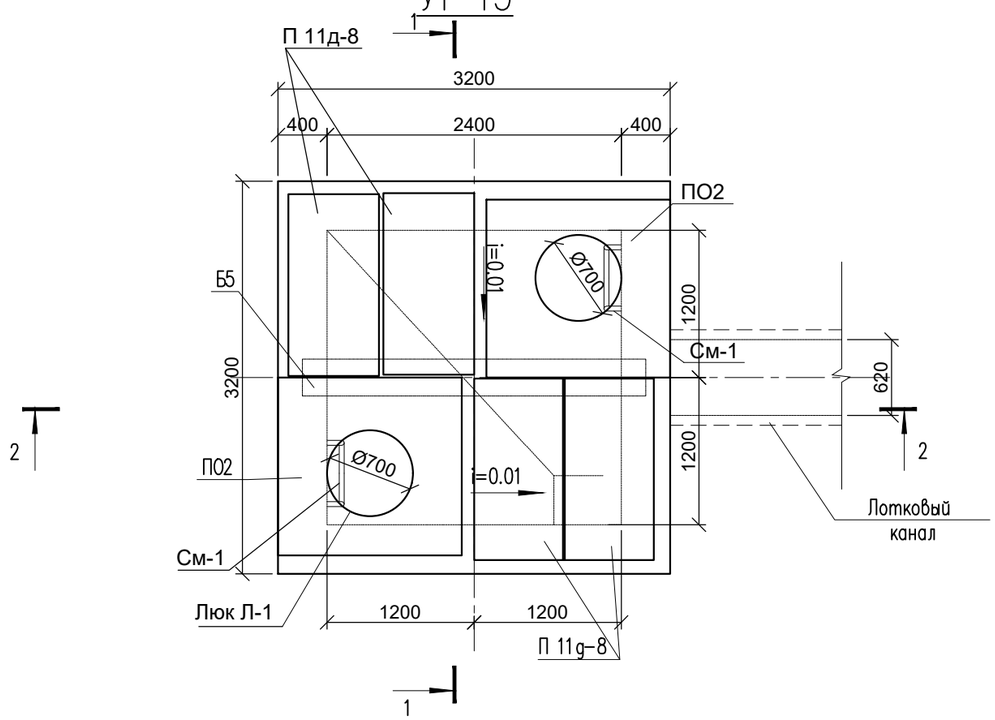

1 – 1

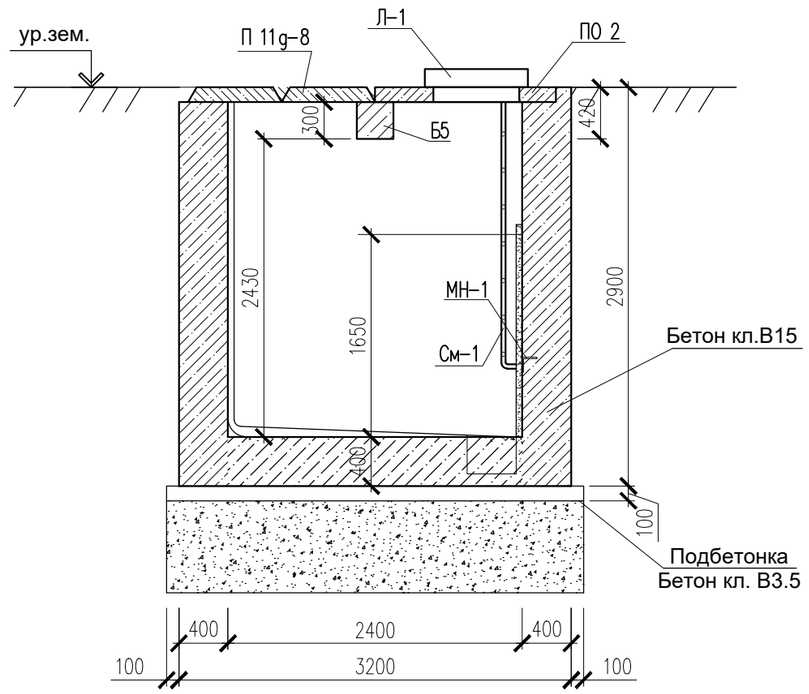

2 – 2

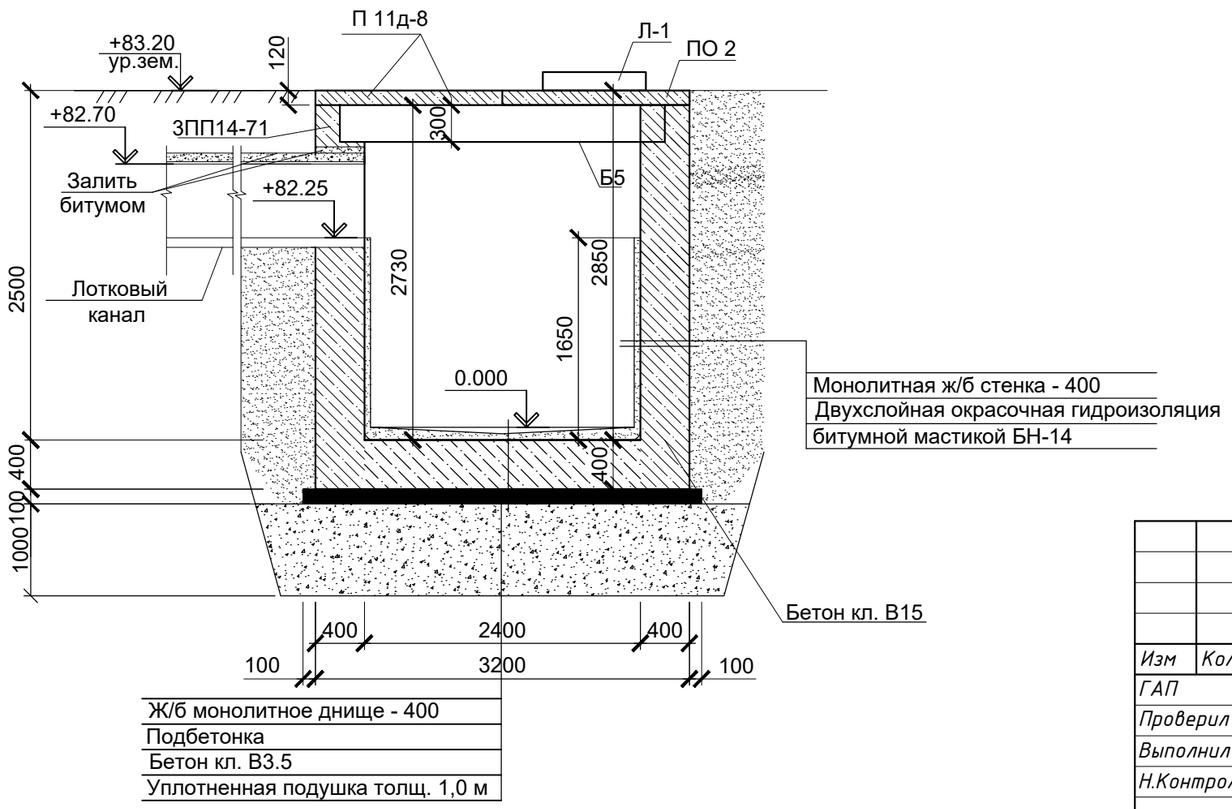

						01-2025 АС
Изм	Кол.	Лист	N док	Подпись	Дата	«Капитальный ремонт сетей теплоснабжения в с.Иртышск, Иртышского района, Павлодарской области». Корректировка
ГАП		Тиметов У.				Лоток — Стадия: РП; Лист: 18; Листов: 22
Проверил		Тиметов У.				
Выполнил		Жанболатулы				
Н.Контроль		Зулеев С.				УТ-15. Сеч. 1-1, 2-2 — ТОО"SDS Holding" г. Шымкент 2025г.

УТ–16

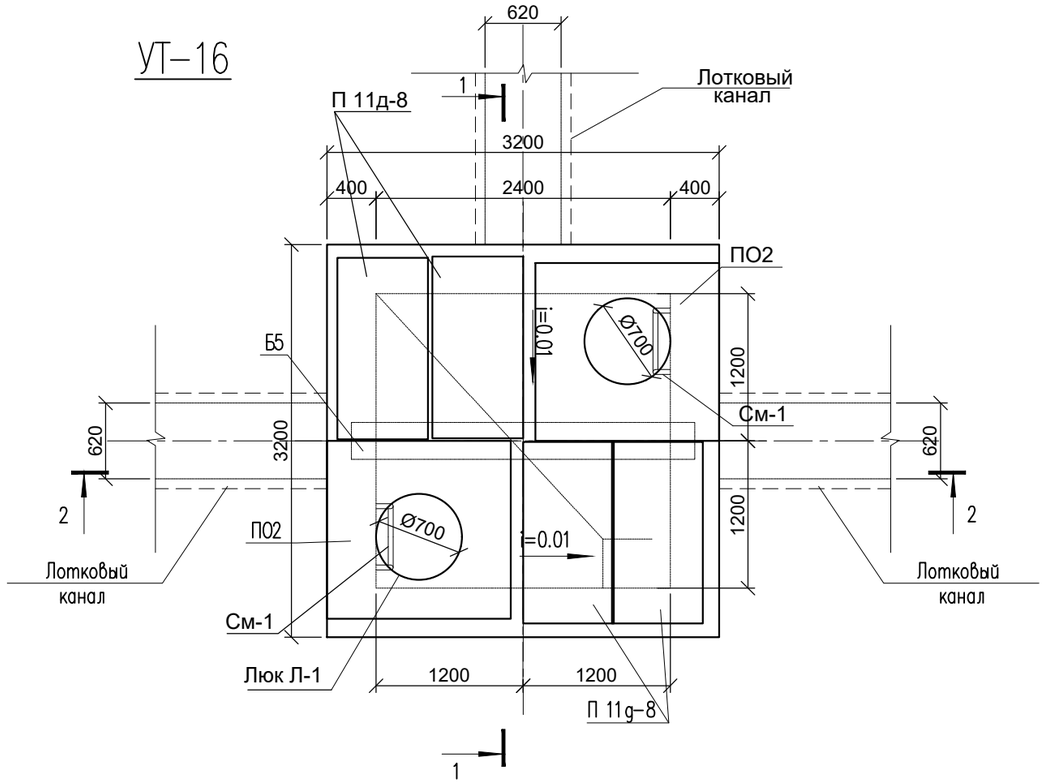

1 – 1

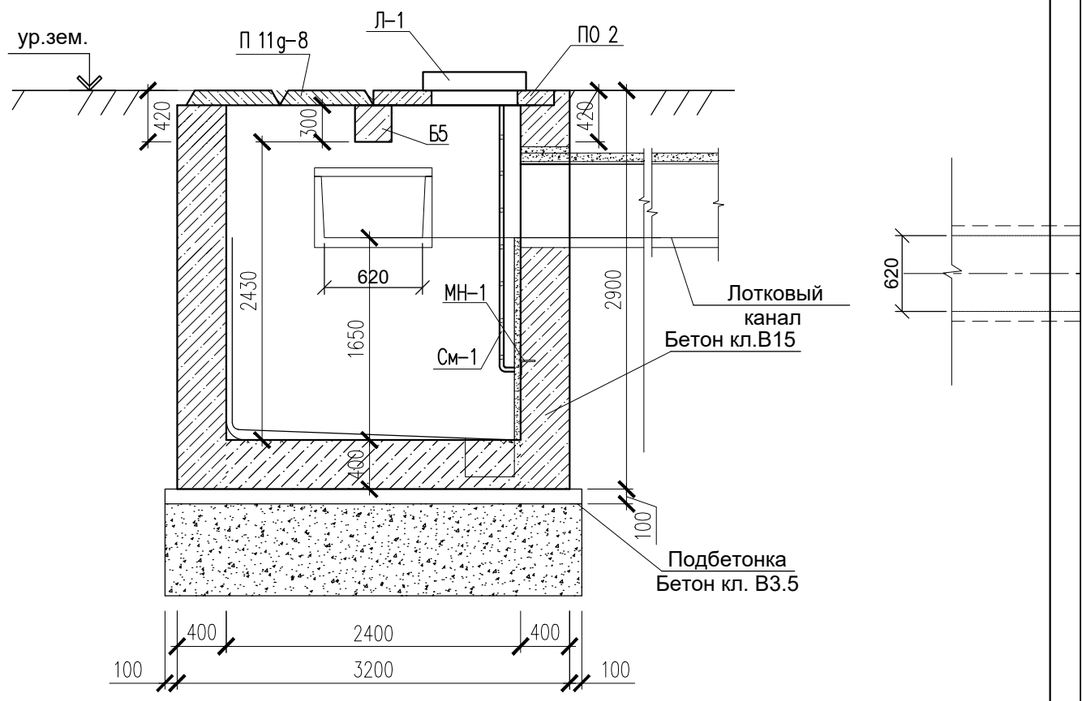

2 – 2

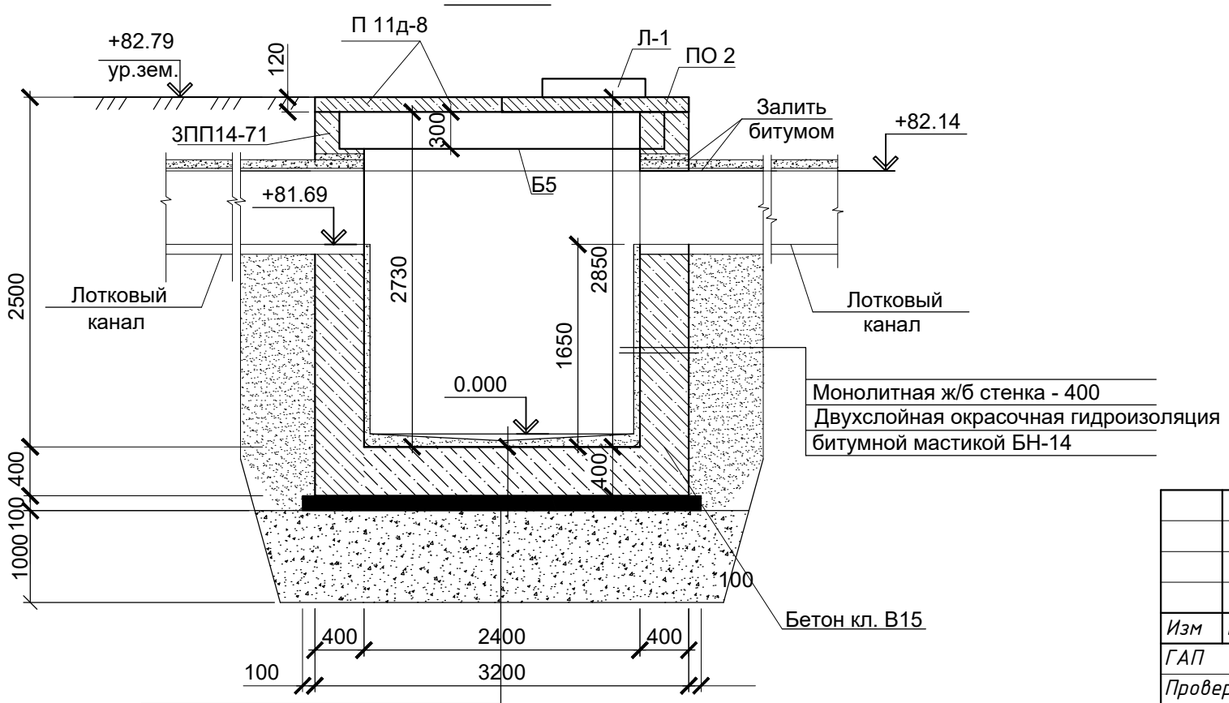

Ж/б монолитное днище - 400
Подбетонка
Бетон кл. В3.5
Уплотненная подушка толщ. 1,0 м

Изм	Кол.	Лист	N док	Подпись	Дата
ГАП		Тиметов У.			
Проверил		Тиметов У.			
Выполнил		Жанболатулы			
Н.Контроль		Зулеев С.			

01-2025 АС

«Капитальный ремонт сетей теплоснабжения в с.Иртышск, Иртышского района, Павлодарской области». Корректировка

Лоток

Стадия	Лист	Листов
РП	19	22

УТ-16. Сеч. 1-1, 2-2

ТОО"SDS Holding"
г. Шымкент 2025г.

УТ-17

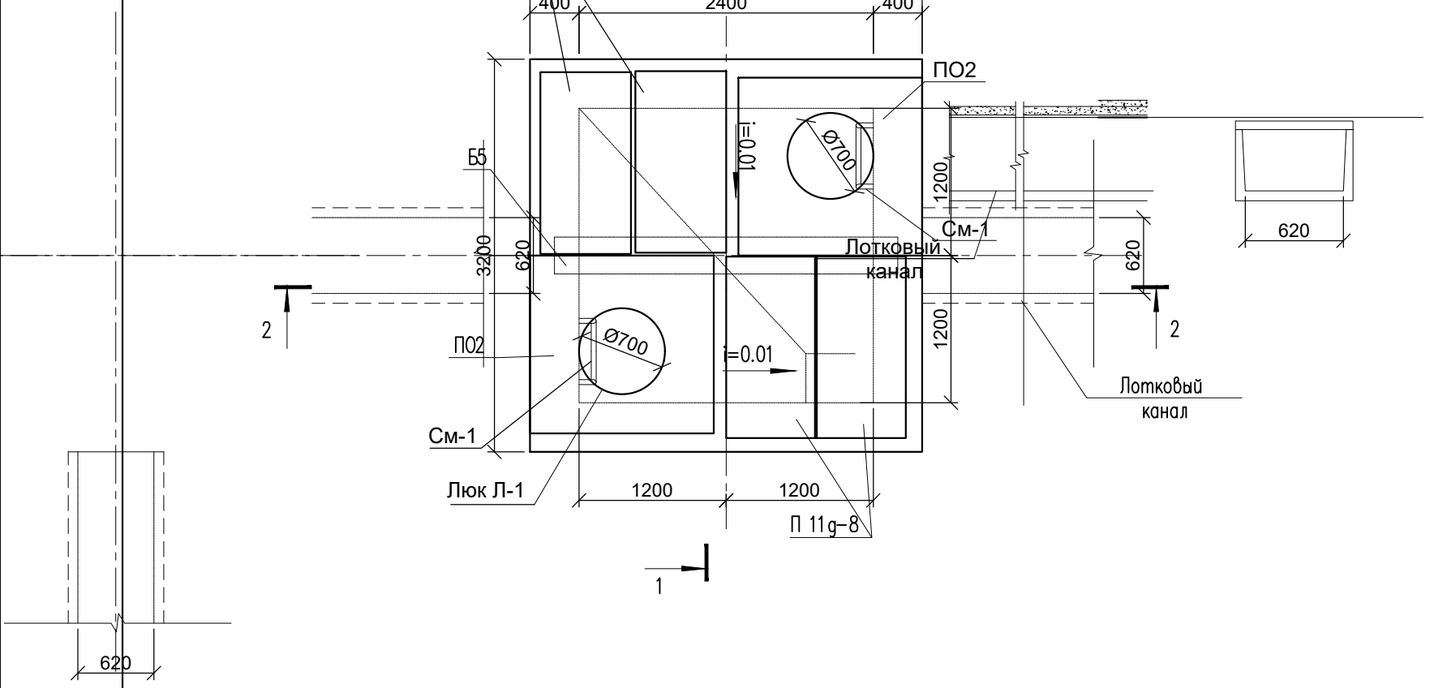

1 – 1

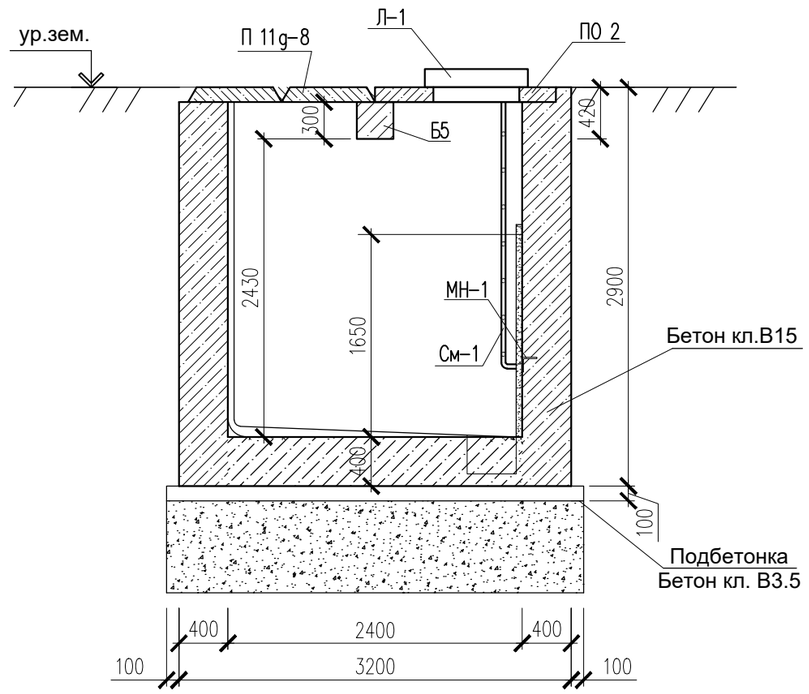

2 – 2

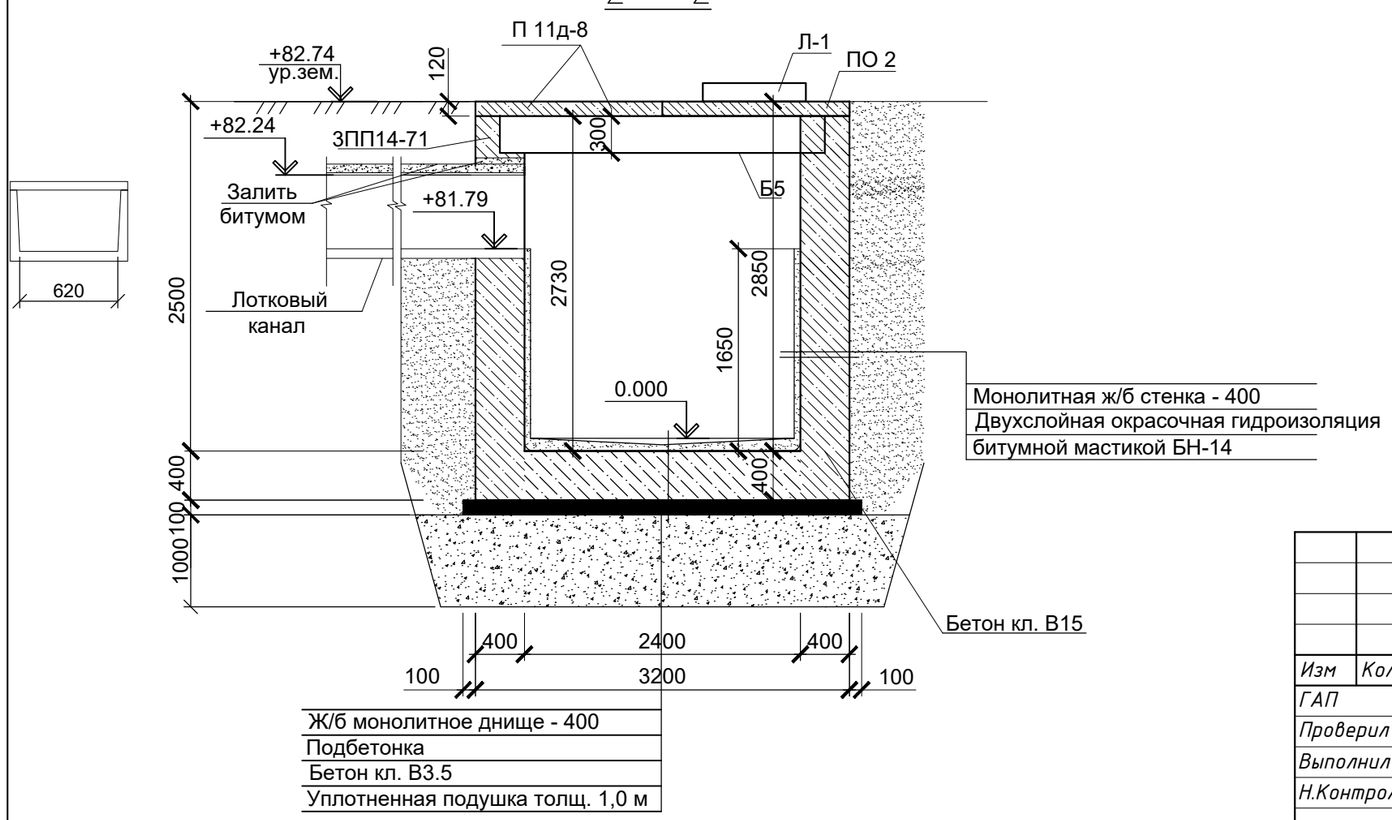

Изм	Кол.	Лист	N док	Подпись	Дата
ГАП		Тиметов У.			
Проверил		Тиметов У.			
Выполнил		Жанболатулы			
Н.Контроль		Зулеев С.			

01-2025 АС

«Капитальный ремонт сетей теплоснабжения в с.Иртышск, Иртышского района, Павлодарской области». Корректировка

Лоток

Стадия	Лист	Листов
РП	20	22

УТ-17. Сеч. 1-1, 2-2

ТОО"SDS Holding"
г. Шымкент 2025г.

Стремянка Ст-1.

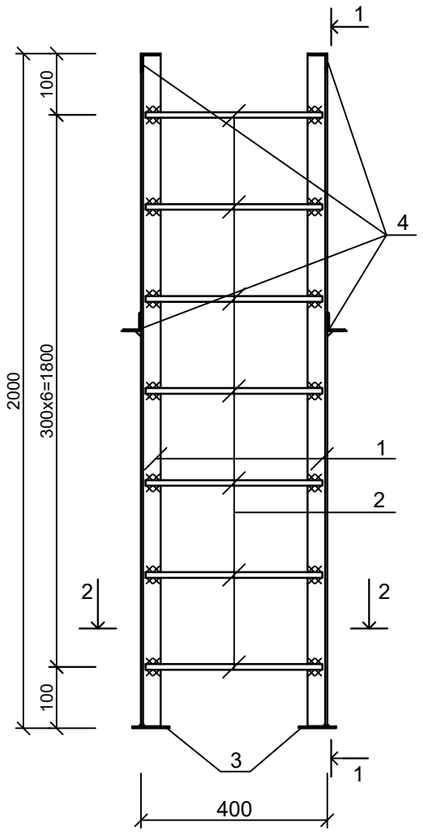

1-1

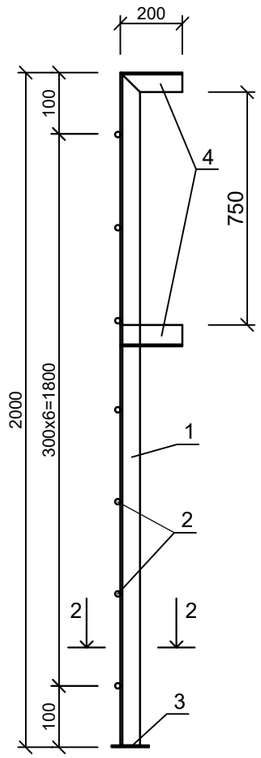

2-2

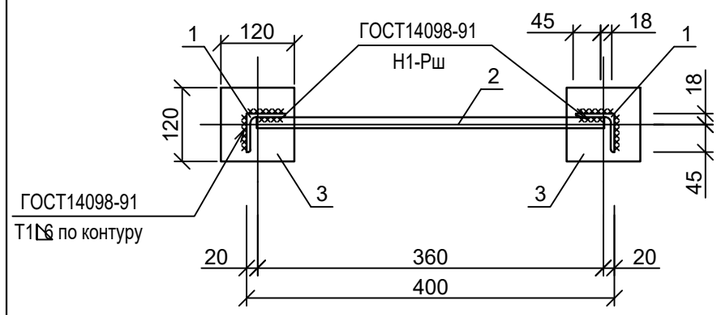

Каркас КР-1

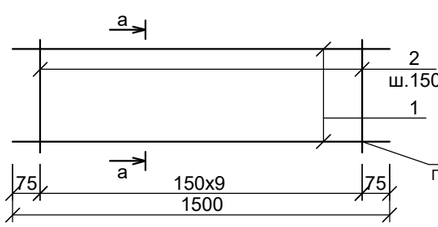

а-а

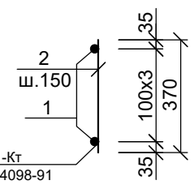

Спецификация элементов

Поз.	Обозначение	Наименование	Кол.	Масса ед., кг	Примеч.
		Узел УТ	17		
	3.006.1-2.87.5-66	Перекрытие камеры. Тип 4			
	3.006.1-2.87.6-23	Плита ПО2	2	550	1100
	3.006.1-2.87.2-11	Плита П 11д-8 L=740	4	270	1080
	3.006.1-2.87.6-20	Балка Б5	1	600	
		Кольцо КО-6	2		
Л-1	ГОСТ 3634-79	Люк легкий "Л" -Л-1	2		
		Металлическая стремянка См-1	1		
1	ГОСТ 8509-93	∟ 63х5 ГОСТ 8509-93 L=2000	2	9.62	19.24
2	ГОСТ 5781-91	Ø 18 AI ГОСТ 5781-91 L=360	6	0.72	4.32
3	ГОСТ 103-76-93	─ 120х6 ГОСТ 19903-90 L=120	2	0.07	0.14
4	ГОСТ 8509-93	∟ 63х5 ГОСТ 8509-93 L=200	4	0.96	3.84
	Материалы: Стены:	Бетон кл.В15, м3	14.80		
	Днище:	Бетон кл.В15, м3	2.16		
	Подбетонка:	Бетон кл. В3.5	1.10		
		Армирование стен			
		С $\frac{5\ ВрI - 100}{5\ ВрI - 100}$ м2	28	3.08	86.24
		Армирование днище			
		С $\frac{5\ ВрI - 100}{5\ ВрI - 100}$ м2	10	3.08	30.8
		Каркас КР-1			
1	ГОСТ 5781-91	Ø12 А-III L=1500	4	1.33	5.32
2	ГОСТ 5781-91	Ø6 А-I L=370	10	0,082	0.82

Изм	Кол.	Лист	N док	Подпись	Дата
ГАП		Тиметов У.			
Проверил		Тиметов У.			
Выполнил		Жанболатулы			
Н.Контроль		Зулеев С.			

01-2025 АС

«Капитальный ремонт сетей теплоснабжения в с.Иртышск, Иртышского района, Павлодарской области». Корректировка

Лоток

Стадия	Лист	Листов
РП	21	22

Стремянка Ст-1.

ТОО"SDS Holding"
г. Шымкент 2025г.

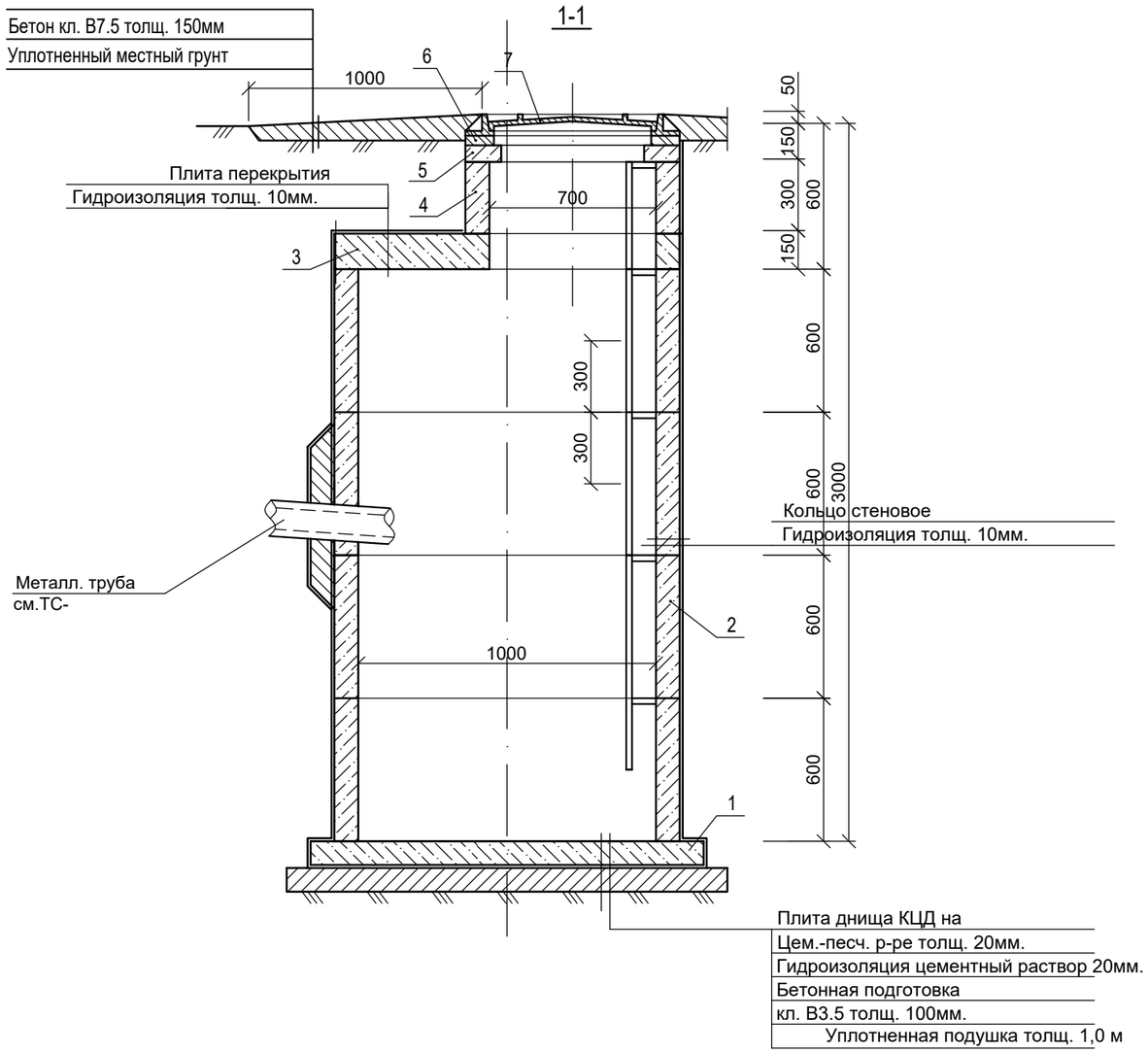

Спецификация конструктивных элементов.

Поз.	Обозначенние	Наименование	Кол. шт.	Масса ед.кг.	Примеч.
		Дренажный колодец(ДК)	5		
1	Сер. 3.900-3 Вып.7.	Плита днища КЦД-10	1	440	
2	Сер. 3.900-3 Вып.7.	Кольцо стеновое КЦ-10-6	4	400	
3	Сер. 3.900-3 Вып.7.	Плита прекрытия КЦП1-10-1	1	250	
4	Сер. 3.900-3 Вып.7.	Кольцо стеновое КЦ-7-3	1	130	
5	Сер. 3.900-3 Вып.7.	Опорное кольцо КЦО-1	1	50	
6	СТ РК 530-2007	Кирпичная кладка толщ. 120мм. м3	1		
7	ГОСТ 3634-79	Чугунные люки Ø700 Тип "1"	1	65	
		Бетон.подготовка кл.В3.5, м3	0,227		
		Металлическая стремянка См-2	1		
1	ГОСТ 8509-93	∟ 63х5 ГОСТ 8509-93 L=2600	2	12.50	25.0
2	ГОСТ 5781-91	Ø 18 AI ГОСТ 5781-91 L=360	8	0.72	5.76
3	ГОСТ 103-76-93	─ 120х6 ГОСТ 19903-90 L=120	2	0.07	0.14
4	ГОСТ 8509-93	∟ 63х5 ГОСТ 8509-93 L=200	4	0.96	3.84

Горловина

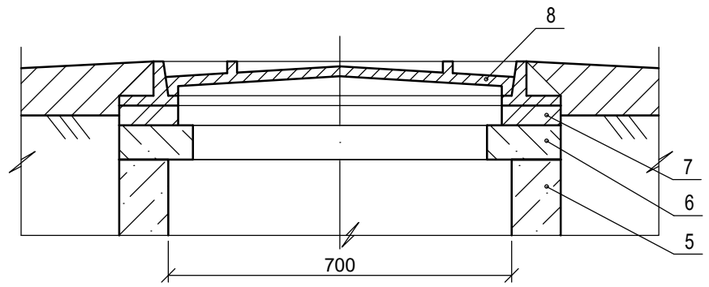

Дренажный колодец

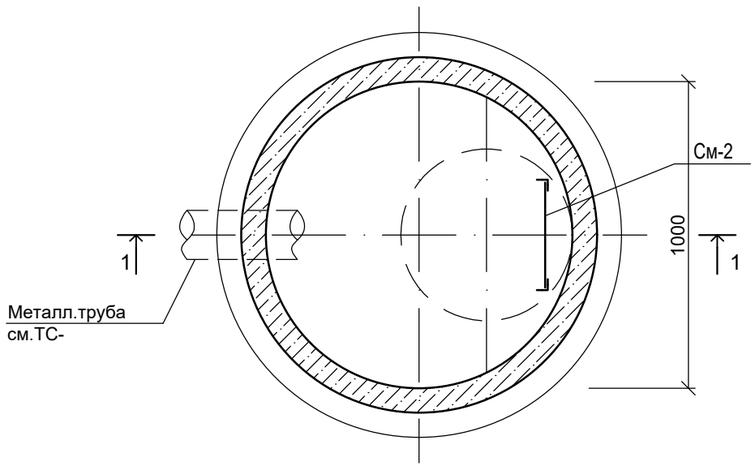

Изм	Кол.	Лист	N док	Подпись	Дата
ГАП		Тиметов У.			
Проверил		Тиметов У.			
Выполнил		Жанболатулы			
Н.Контроль		Зулеев С.			

01-2025 АС

«Капитальный ремонт сетей теплоснабжения в с.Иртышск, Иртышского района, Павлодарской области». Корректировка

Лоток

Стадия	Лист	Листов
РП	22	22

Дренажный колодец.
Спецификация конструктивных элементов.

ТОО"SDS Holding"
г. Шымкент 2025г.