Директору
КГУ «Центр социального обслуживания «Қамқор» акимата города Астаны
Көкен Назарбеку
от заместителя директора по социальной работе
Муратовой Зауреш

Служебное письмо

Прошу Вас выделить денежные средства на приобретение следующих материалов, для уличного оформления к Новому году.

Прилагаемый перечень:

- Профильная труба железная 20*40*1,5 мм – 200 м;
- Профильная труба железная 20*20*1,5 мм – 200 м;
- Сварочный аппарт – 1 шт;
- Проволока катанка 6 мм – 100 кг.

12.11.2025 г.

Ценовое Предложение на поставку .
Предлагаем поставку следующего товара

№	Номенклатура/ Характеристика номенклатуры	ед. изм	кол-во	цена	сумма
1	труба 20*20*1,5	м	1	550	550
2	труба 20*40*1,5	м	1	900	900
3	проволка 6	кг	1	500	500
					1950

Реквизиты: ТОО «ПАРИТЕТ - СМ»
Юридический адрес/ фактический адрес: г. Акколь ул. Валиханова 85
телефон:87087504924
БИН 210540023268
АО «Народный Банк Казахстан» БИК HSBKKZKX
KZ85601A321012647391
Директор ТОО"Паритет-СМ" _____ А.В. Ситарчук
М. П.

ПАРИТЕТ СМ
Город Акколь
Республика Казахстан

ТЕХНИЧЕСКАЯ СПЕЦИФИКАЦИЯ

Профильная труба железная

Размер 20*40*1,5 мм

Универсальность: Применяется для широкого спектра строительных и производственных задач.

Прочность: Обладает высокой прочностью и устойчивостью к изгибу благодаря наличию четырех ребер жесткости.

Защита от коррозии: Для защиты от ржавчины используется оцинкование или другие покрытия (грунтовка, покраска).

ХЛЫСТ 6 МЕТРОВ

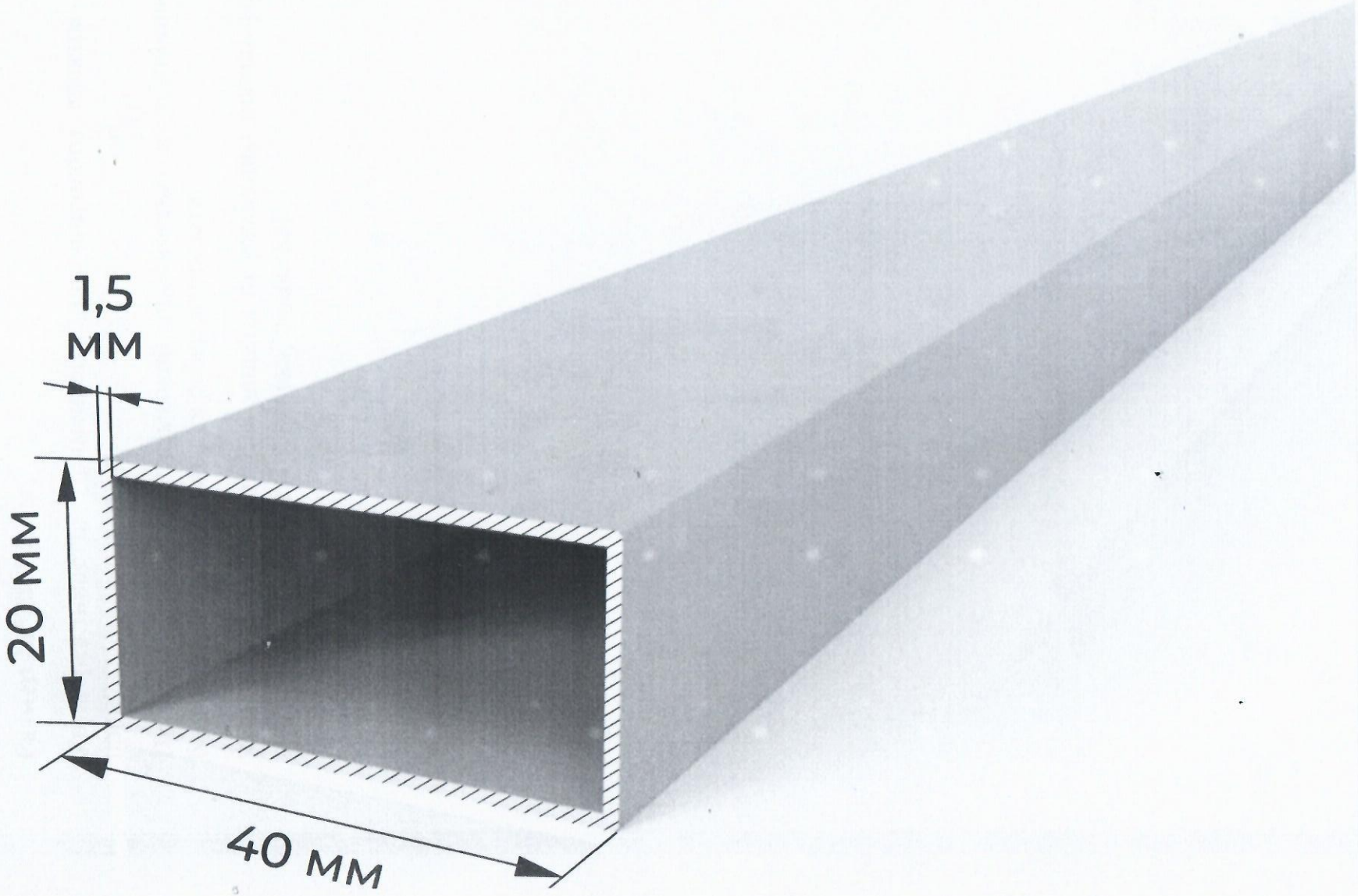

ТЕХНИЧЕСКАЯ СПЕЦИФИКАЦИЯ

Профильная труба железная

Размер 20*20*1,5 мм

Универсальность: Применяется для широкого спектра строительных и производственных задач.

Прочность: Обладает высокой прочностью и устойчивостью к изгибу благодаря наличию четырех ребер жесткости.

Защита от коррозии: Для защиты от ржавчины используется оцинкование или другие покрытия (грунтовка, покраска).

ХЛЫСТ 6 МЕТРОВ

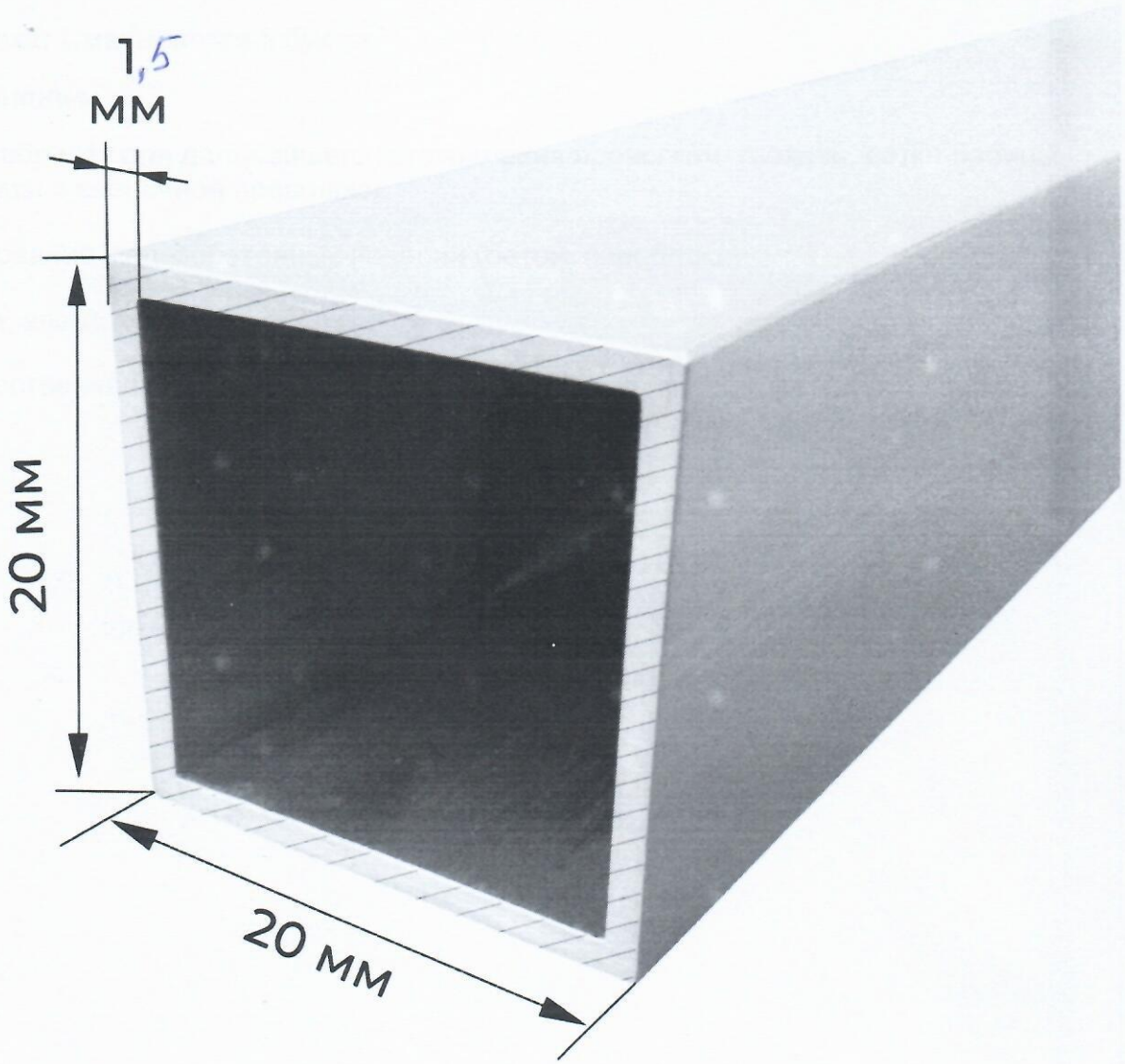

ТЕХНИЧЕСКАЯ СПЕЦИФИКАЦИЯ

Катанка
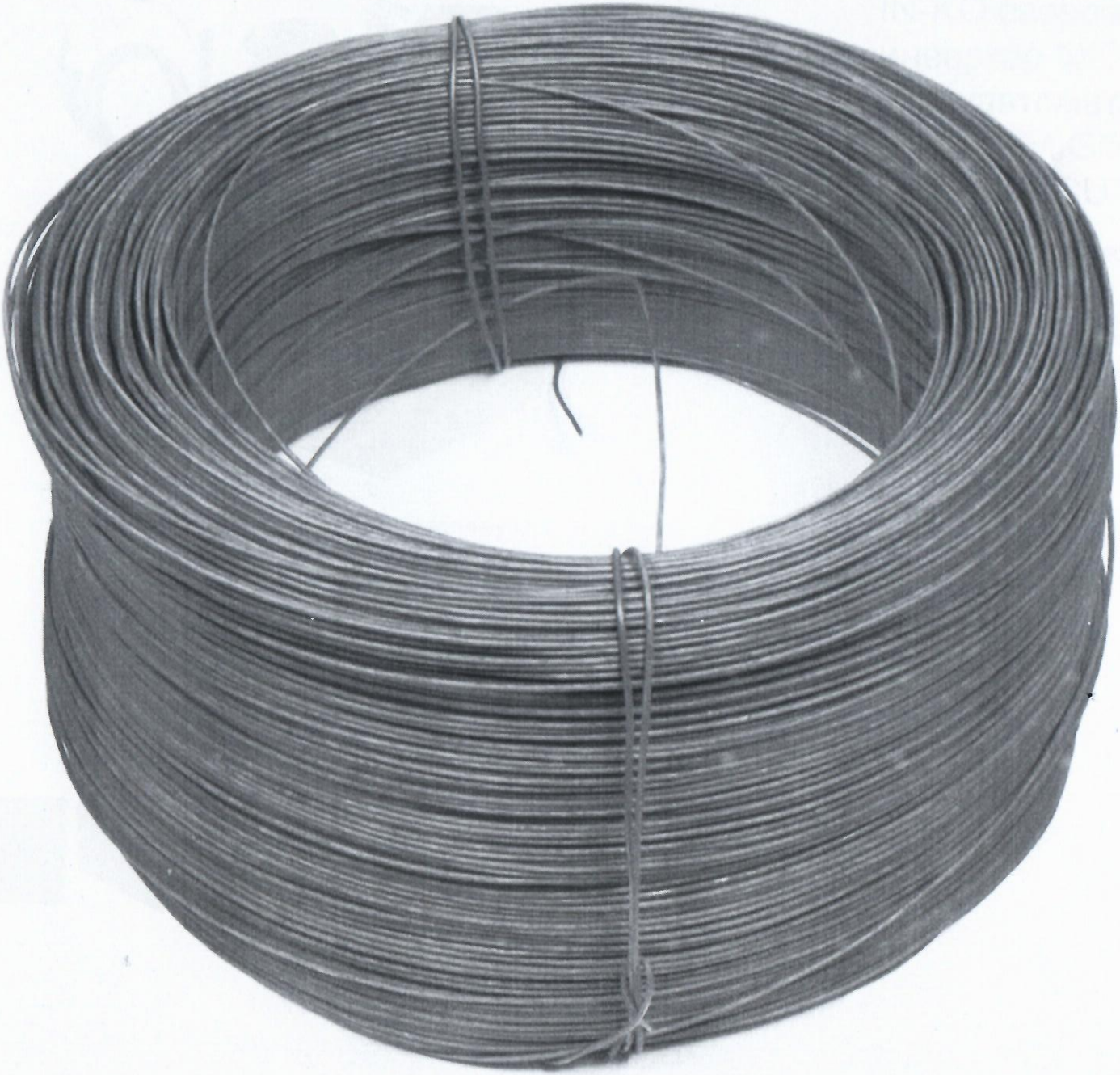
- **Диаметр:** 6 мм.
- **Тип:** Горячекатаная проволока круглого сечения.
- **Материал:** Углеродистая сталь обыкновенного качества (например, марок Ст3, 01кп, 2сп, 3сп).
- **Стандарт:** ГОСТ 30136-95.
- **Прочность:** Подразделяется на классы: В (обычная прочность)
- **Упаковка:** Сматывается в бухты
- **Применение:**
  - Полуфабрикат для дальнейшего изготовления проволоки, гвоздей, сетки-рабицы, арматуры и сварочной проволоки.
  - Армирование железобетонных изделий (бетон, пеноблоки).
  - Сварка, вязка, хомуты.
  - Художественная ковка.