Форма с изменениями, внесенными приказом Министра индустрии и инфраструктурного развития РК от 08 февраля 2021 № 53

Утвержден приказом
Министра по инвестициям и развитию
Республики Казахстан
от 24 апреля 2017 года № 234
форма

Акт приемки объекта в эксплуатацию

«30» 04 2025 г.

Заказчик: **АО «Samruk-Kazyna Construction», БИН 090340012961, в лице Заместитель Председателя Правления по национальному проекту и региональному развитию Джилкибаев Куат Аубакирович**

БИН, телефон, почтовый индекс, область, город, район, населенный пункт, наименование улицы, номер дома/здания

на основании:

Декларации о соответствии (прилагается) **от «30» 04 2025 г. ТОО «Отау-Строй» генеральный директор Молдасеитова Майра Кусаиновна, ул. Мадели Кожа 48б**

дата декларации, наименование подрядной (генподрядной) организации, фамилия, имя, отчество (при наличии) руководителя, юридический адрес

Заключения о качестве строительно-монтажных работ (прилагается) **от «30» 04 2025 г. в лице Заместителя генерального директора по производству ТОО "САМРУК-КАЗЫНА ДЕВЕЛОПМЕНТ", БИН 130440032226, Айтмуратов Мухамед-Али Махмутович, по адресу: г. Астана, район Нура, улица, Кабанбай батыра здание 47/2.**

дата подписания заключения, наименование организации, фамилия, имя, отчество (при его наличии)

экспертов технического надзора:

Кашаев Нургазы Азимбаевич № KZ26VJE00021651 от 26.12.2016 г. № KZ69VJE00021653 от 26.12.2016г.

Абсалимов Кантар Абсалимович № KZ22VJE00043160 от 14.12.2018г.

Ержигитов Султанбай Джуманович № KZ22VJE00078953 от 16.02.2023.

дата заключения, наименование организации, фамилия, имя, отчество (при наличии) экспертов технического надзора, № и дата получения аттестатов

Заключения о соответствии выполненных работ проекту (прилагается **от «30» 04 2025, ТОО «TORTAY Engineering Co», ГСЛ №17020571, от 05.12.2017г. Дуйсенова Рустема Амановича, приказ №126 от 05.08.2024г и Иванова Юрия Анатольевича, приказ №127 от 05.08.2024г.,**

дата заключения, наименование организации, фамилия, имя, отчество (при наличии) экспертов авторского надзора, № и дата получения аттестатов

произведя осмотр готовности предъявленного подрядчиком (генеральным подрядчиком) к приемке в эксплуатацию объекта: **«Строительство школы в микрорайоне «Улы Дала» по улице Ж.Елебекова 21, на 2000 обучающихся в городе Тараз Жамбылской области» (без наружных инженерных сетей). Новое строительство. Уровень ответственности здания – I (повышенный).**

наименование объекта и вид строительства (новое, расширение, реконструкция, техническое перевооружение, модернизация, капитальный ремонт)

по адресу: г.Тараз, микрорайон Улы Дала улице Ж.Елебекова 21

(область, район, населенный пункт, микрорайон, квартал, улица, номер дома (корпуса)

проверив комплектность исполнительной технической документации, в том числе посредством электронного модуля исполнительной технической документации "__"_____2024 года, дата ознакомления подтверждает, что:

1. Строительство объекта осуществлено на основании:

1) правоустанавливающего документа на земельный участок от 08 августа 2024 года № 2023-83051 выданным филиалом НАО «Государственная корпорация «Правительство для граждан» по Жамбылской области

наименование органа вынесшего решение либо решения о реконструкции (перепланировке, переоборудовании)

помещений (отдельных частей) существующих зданий

_____

наименование органа вынесшего решение

2) талона о приеме уведомления о начале строительно-монтажных работ: ГУ «Управление государственного архитектурно-строительного контроля акимата Жамбылской области» **KZ19REA00446533 от 15.01.2024г.**

наименование органа принявшего уведомление, дата выдачи талона

3) проекта (проектно-сметной документации):

Генпроектировщик ТОО "TORTAY engineering Co", 11/06/24

наименование проектной организации, номер проекта

утвержденным(ой):

АО «SAMRUK-KAZYNA CONSTRUCTION» Приказ №498-п от 02.10.2024г.

наименование организации, утвердившей (переутвердившей) проект и дата утверждения

2. Строительно-монтажные работы осуществлены в сроки:

начало работ – октябрь 2024 год;
(месяц, год)

окончание работ – декабрь 2024 год.
(месяц, год)

при продолжительности строительства, месяц:

по норме или по проекту организации строительства, месяц: 16;

фактически, месяц: 3;

3. Объект (комплекс) имеет следующие основные технико-экономические показатели (мощность, производительность, производственная площадь, протяженность, вместимость, объем, пропускная способность, провозная способность, число рабочих мест и тому подобное, заполняется по всем объектам (кроме жилых домов) в единицах измерения соответственно целевой продукции или основным видам услуг):

Мощность, производительность и так далее	Ед. изм.	По проекту		Фактически	
		Общая (с учетом ранее принятых)	в том числе пускового комплекса или очереди	общая (с учетом ранее принятых)	в том числе пускового комплекса или очереди
Мощность школы	Мест	2000		2000	
Электроснабжения	кВт	800		800	
Водоснабжение	М3/сутки	58,61		58,61	
Теплоснабжение от БМК 2320 кВт	МВт	2,32		2,32	
Производственная канализация	М3/сутки	49,81		49,81	

Выпуск продукции (оказания услуг), предусмотренной проектом в объеме, соответствующем нормам освоения проектных мощностей в начальный период_____

факт начала выпуска продукции с указанием объема

Показатели	Единица измерения	По проекту	Фактически
Общая площадь	метр в квадрате (далее - $м^2$)	23 324,38	23 324,38
Число этажей	этаж	3+ подвал и техподполья	3+ подвал и техподполья
Общий строительный объем	метр в кубе (далее - $м^3$)	107 760,27	107 760,27
В том числе подземной части	$м^3$	18 557,85	18 557,85
Площадь встроенных, встроенно-пристроенных и пристроенных помещений (БМК)	$м^2$	72	72

4. Технологические и архитектурно-строительные решения по объекту характеризуется следующими данными:

Здание школы на 2000 учащихся трехэтажное, состоит из 17 блоков, функционально разделено на группы - общешкольная группа, расположена в блоках 1,2; группа начальных классов расположена в блоках 10,11,12,13,14,14.1,15,16,17; группа среднего и общесреднего образования расположена в блоках 3,4,5,7,8,9.

Учебные группы, состоящие из обособленных учебных секций, сгруппированных по I, II, III ступеням обучения с технологическими помещениями, обслуживающих эти возрастные группы:

- учебная секция предшкольных классов, I ступень обучения, состоит из 8-ми классных помещений с игровой, гардеробной, расположена на первом этаже, имеет отдельный выход во внутренний двор школы (блоки 10,11)
- учебная секция 1-ых - 4-ых классов, II ступень обучения, состоит из 28 классных помещений, гардеробной, кабинетов проведения уроков цифровой грамотности, 2-ух спортивными залов с раздевалками, расположенными первом, втором и третьем этажах. Учебные секции 1-ых - 4-ых классов размещены в обособленных блоках, имеют отдельный вход с северо-восточной стороны школьного комплекса (блоки 10,11,12,13,14,14.1,14.2,15,16,17)
- учебная секция 5-ых - 11-ых классов, расположены на 1-3 этажах, III ступень обучения, состоит из следующих помещений: специализированные кабинеты, лаборатории, мастерские, рекреации, коворкинга. Учебная секция имеет отдельный вход, главный вход в 1-ом блоке, с гардеробной (блоки 3,4,5,7,8,9).

Специализированные учебные кабинеты и лаборатории сгруппированы по признаку родственных дисциплин и технологий. Учебные кабинеты по естественным наукам, лаборатории и практикумы по этим предметам расположены на 1-ом и 2-ом этаже, в блоках 3,4,5,7,8; мастерские расположены на первом этаже, в блоке 3; санузлы для 5-11 классов расположены для каждого блока этой возрастной группы. Учительские разделены для учителей 1-4 классов в соответствующих учебных секциях, и помещений для учителей 5-11 классов, расположенных в рекреационном центре, который является связующим между учебными секциями и группой общешкольного центра. В рекреационном центре также расположены вестибюльная группа, гардеробная для 5-11ых классов, гардеробная для преподавателей, медицинский пункт, кабинет директора, зам. директора и кабинеты административного назначения.

Группа общешкольного центра включает в себя актовый зал на 444 посадочных места, с артистическими, библиотеку, зал хореографии, столовую. Спортивная группа помещений, расположена на втором этаже, в блоке 2, включает в себя два спортивных зала 18х36м, раздевалки, душевые, сан. узлы, кабинет инструктора. Спортивная группа имеет связь с группой общешкольного центра. В спортивных залах, по заданию заказчика, предусмотрен технологический выход на наружную лестнице 3-го типа.

Конструктивная система зданий блоков 3,4,5,7,8,9,10,11,12,13,14,14.1,14.2,15,16,17 – рамный каркас, все элементы каркаса из бетона класса С20/25 (В25). Фундаменты под колонны каркаса - монолитные железобетонные, под наружные стены и внутренние железобетонные стены техподполья - ленточные монолитные, стены техподполья - монолитные железобетонные толщиной 200м, колонны каркаса - монолитные железобетонные сеч. 400х400мм, 500х500мм, 400х500мм, 600х600мм, балки каркаса - монолитные железобетонные сеч. 350х400мм; 350х500мм; 350х600мм, плиты перекрытия - монолитные железобетонные толщиной 250мм, лестницы - монолитные железобетонные толщ.200мм. Перегородки подвала - армокирпичные, толщиной 120мм из кирпича марки КР-р-по 250х120х65/1НФ/100/2.0/25, ГОСТ 530-2012 на цементно-песчаном растворе марки М50; перегородки выше отм. 0,000 - гипсокартонные и из автоклавных газобетонных блоков плотностью 600кг/м3 по ГОСТ 21520-89 толщиной 100 и 200мм.

Конструктивная система зданий блоков 1,2 – рамный каркас, все элементы каркаса из бетона класса С20/25 (В25). Фундаменты - сплошная монолитная железобетонная плита толщиной 600мм, стены техподполья - монолитные железобетонные толщиной 200мм, колонны каркаса - монолитные железобетонные сеч. 400х400мм, 500х500мм, 400х500мм, балки каркаса - монолитные железобетонные сеч. 350х400мм; 350х500мм; 350х600мм, плиты перекрытия - монолитные железобетонные толщиной 250мм, лестницы - монолитные железобетонные толщ.200мм. Перегородки подвала - армокирпичные, толщиной 120мм из кирпича марки КР-р-по 250х120х65/1НФ/100/2.0/25, ГОСТ 530-2012 на цементно-песчаном растворе марки М50; перегородки выше отм. 0,000 - гипсокартонные и из автоклавных газобетонных блоков плотностью 600кг/м3 по ГОСТ 21520-89 толщиной 100 и 200мм.

Покрытие здания решено в металлоконструкциях. Несущими элементами являются фермы покрытия пролетами 18.0м. Пространственная устойчивость ферм покрытия обеспечивается за счет установки вертикальных связей по фермам и горизонтальных связей по нижнему и верхнему поясам ферм.

Мероприятия по защите маломобильных групп населения – в соответствии с СН РК 3.06-01-2011 г. Для перемещения МГН внутри здания предусмотрены лифт в центральном блоке.

Места для маломобильных групп в зальных помещениях расположены в доступной для них зоне зала, обеспечивающей полноценное восприятие демонстрационных, зрелищных, информационных, музыкальных программ и материалов; удобный прием пищи (в обеденных залах или кулуарах при залах); оптимальные условия для работы (в читальных залах библиотек)

Теплоснабжение и отопление, вентиляция. Источником теплоснабжения школы является блочно-модульная котельная на газе. Котельная оборудована погодозависимой автоматикой, осуществляющей автоматическое регулирование температуры теплоносителя в зависимости от изменения температуры наружного воздуха. Подача тепла осуществляется по проектируемым тепловым сетям. Параметры теплоносителя от котельной до БТП 95-70°С. Параметры теплоносителя от БТП до потребителей 85-60°С. Система горячего водоснабжения решается от пластинчатых теплообменников, установленных в тепловом пункте. Температура ГВС 60°С. Параметры теплоносителя для приточной вентиляции 95-70°С. Подключение системы отопления школы к наружным сетям осуществляется с помощью узла ввода, установленного в тепловом пункте в подвале здания в блоке "2". Приборы отопления - стальные панельные радиаторы. Вентиляция школы проектируется приточно-вытяжная с естественным и механическим побуждением воздуха. Приток воздуха в учебные помещения механический для обеспечения подачи воздуха в объёме не менее 20 м3/час на 1 человека. Вытяжка из классных помещений естественная однократная через вентканалы из оцинкованных воздуховодов. Остальной объём воздуха удаляется через рекреации и санузлы. Самостоятельные вытяжные системы предусмотрены так же для помещений столовой, спортивных и актового залов, санузлов. Вентиляция остальных помещений - за счет проветривания. В помещениях серверной классах информатики и компьютерной грамотности проектом предусмотрена установка сплит-кондиционеров. Для актового зала и столовой предусмотрена установка компрессорно-конденсаторных блоков для приточных установок, обслуживающих эти системы. Приточная установка актового зала оборудована рекуператором.

Водоснабжение. Источник водоснабжения - городские сети водоснабжения.

Внеплощадочные сети от границы проектирования до точки подключения выполняются по отдельному проекту. В данном проекте разрабатываются внутриплощадочные сети хозяйственно-питьевого противопожарного водопровода от границы проектирования с установкой пожарных гидрантов в колодцах на расстоянии не более 200 м друг от друга. Возле пожарных гидрантов устанавливаются указатели "Пожарный гидрант". Расчетный расход воды на наружное пожаротушение принят 20 л/с в соответствии со СНиП РК 4.01-02-2009. Продолжительность тушения пожара - 3 часа.

Канализация хозяйственно-бытовая. В данном проекте выполняются внутриплощадочные сети канализации до границы проектирования. Внеплощадочные сети канализации с подключением к городскому коллектору выполняются по отдельному проекту.

Сброс бытовых стоков от здания запроектирован самотеком во внутриплощадочную сеть канализации.

Канализация выполняется из труб двухслойных полимерных со структурированной стенкой SN 8 ГОСТ Р 54475-2011. Трубы укладываются на песчаное основание толщиной 100мм. Магистральные сети канализации, проложенные в грунтах II типа просадочности предусмотрено уплотнение грунта на 0,3м по всей длине трассы. Трубы в лотках укладывается на дренажный слой 0,15м и песчаную подушку на 0,1м. При обратной засыпке над верхом пластмассового трубопровода предусматривается защитный слой 0,3м песком, а затем глинистым грунтом с послойным уплотнением. Выпуски канализации предусмотрены выше пола проектируемого здания, поэтому прокладка выпусков сети К1 и К3 предусмотрена без устройства водонепроницаемых каналов, контрольные колодцы тоже не требуются.

Ливневая канализация на проектируемом объекте не предусматривается. Отвод дождевых стоков предусмотрен в разделе ГП. Производство работ по укладке, испытанию и приемки сети вести согласно СН РК 4.01-03- 013 и СП РК 4.01-103-2013и СН РК 4.01.05-2002. Испытание на герметичность производится дважды: предварительное до засыпки траншеи; приемочное (окончательное) после засыпки траншеи. Сброс нефтепродуктов в канализацию строго запрещен!

Электроснабжение. Электроснабжение школы предусматривается от сущ. ТП-1142в яч. 3 ПС "Бурыл" кабелями АВБбШв-1 расчетных сечений, которые прокладываются в траншее по серии «Тяжпромэлектропроекта». Все пересечения с дорогами и с инженерными коммуникациями выполнены в трубах ПНД. Электроснабжение трех блоков, а также пищеблока школы предусматривается по II категории электроснабжения. Электроснабжение 2 блока (ШАВР) и котельной предусматривается по II категории электроснабжения. Основное питание от сущ. ТП-10/0,4кВ.

Насосная станция пожаротушения

Данная часть проекта разработана в соответствии с главами СН РК 4.01-02-2011, СНиП РК 4.01-02-2009, СП РК 4.01-102-2013. Водопроводная насосная станция предназначена для целей противопожарного водоснабжения школы микрорайоне "Улы Дала" по улице Ж. Елебекова 21, на 2000 обучающихся в городе Тараз Жамбылской области» . Подземная часть насосной станции запроектирована из монолитной ж/бетонной. Источником внутреннего и наружного противопожарного водоснабжения являются проектируемые пожарные резервуары емк. 2х300 м3.

По степени обеспеченности подачи воды насосная станция противопожарного водоснабжения относится к I категории надежности действия. Работа насосной станции предусматривается без постоянного дежурного персонала в автоматическом режиме. Для создания необходимого напора на противопожарные нужды в насосной станции

предусматривается без постоянного дежурного персонала в автоматическом режиме. Для создания необходимого напора на противопожарные нужды в насосной станции предусматривается установка двух групп насосов: для внутреннего пожаротушения и для наружного пожаротушения

Резервуары противопожарного запаса

1. Назначение и область применения.

Резервуар предназначен для хранения противопожарного, ~~регулирующего и аварийного~~ запасов ~~питьевой~~ воды.

Для обеспечения требуемого качества запаса воды в резервуаре, предназначенного для непосредственной подачи потребителю, предусмотрены следующие мероприятия:

– вентиляция резервуара через вентиляционную трубку.

– наружная гидроизоляция по всей высоте стен и под днищем, а также дополнительный слой гидроизоляции в зоне грунтовых вод;

– обработка всех внутренних поверхностей проникающей гидроизоляцией увеличивающей водонепроницаемость до W8.

Область применения типового проекта – территория Республики Казахстан для IВ,IIВ,IIIВ,IIIА,IVГ климатических подрайонов с сейсмической активностью 8 баллов.

2. Техническая характеристика.

Резервуар относится к сооружению II класса с ненормированной степенью огнестойкости и II класса по степени ответственности. Представляет собой монолитную железобетонную емкость прямоугольную в плане, заглубленную в грунт полностью или частично, с обсыпкой грунтом, обеспечивающим теплоизоляцию.

Резервуар для воды емкостью 300м3 имеет размеры в плане 6х15 м, высоту до низа балки перекрытия–4,0 м. Максимальный уровень воды принят 3,8 м, полезный объем 324,0 м3. За относительную отметку 0,000 принята отметка верха днища резервуара.

В резервуаре содержится вода с температурой не более 30°С.

Оборудование резервуара:

~~– подводящий (подающий) трубопровод;~~

– отводящий трубопровод;

(краткие технические характеристики по особенностям его размещения, по основным материалам и конструкциям, инженерному и технологическому оборудованию)

5. На объекте установлено предусмотренное проектом оборудование в количестве согласно актам о его приемке после индивидуального испытания и комплексного опробования;

6. Наружные инженерные коммуникации (холодное и горячее водоснабжение, канализация, теплоснабжение, электроснабжение и связь) обеспечивают нормальную эксплуатацию объекта (здания, сооружения, помещения) и приняты городскими эксплуатационными организациями;

7. Сметная стоимость по утвержденному проекту (проектно-сметной документации):

всего **10 426 942,325** тыс. тенге, в том числе

строительно-монтажных работ **7 323 637,195** тыс. тенге;

оборудования, инструмента и инвентаря **1 651 505,963** тыс. тенге;

прочих работ и затрат **1 451 799,168** тыс. тенге.

8. Сметная стоимость основных фондов, принимаемых в эксплуатацию

всего _____ тыс. тенге, в том числе

строительно-монтажных работ _____ тыс. тенге;

оборудования, инструмента и инвентаря _____ тыс. тенге;

прочих работ и затрат _____ тыс. тенге.

9. Доля местного содержания предусмотрена в проектно-сметной документации _84,59%_ и фактически применено _84,59%_ (на объектах финансируемых за счет государственных инвестиций и средств квазигосударственного сектора).

10. Класс энергоэффективности здания В;

11. Объект построен в соответствии с утвержденным проектом (проектно-сметной документацией) и требованиями государственных нормативных документов в области архитектуры, градостроительства и строительства.

РЕШИЛ: **«Строительство школы в микрорайоне «Улы Дала» по улице Ж.Елебекова 21, на 2000 обучающихся в городе Тараз Жамбылской области» (без наружных инженерных сетей).** принять в эксплуатацию.

наименование объекта (комплекса)

Заказчик:

АО «Samruk-Kazyna Construction» Заместитель Председателя Правления по национальному проекту и региональному развитию Джилкибаев Куат Аубакирович

фамилия, имя, отчество (при наличии), подпись руководителя

подпись_____ дата 30.04.25 М.П.

Технический надзор:

Организация: ТОО "САМРУК-КАЗЫНА ДЕВЕЛОПМЕНТ", Заместителя генерального директора по производству Айтмуратов Мухамед-Али Махмутович

фамилия, имя, отчество (при наличии), подпись руководителя

подпись_____ дата 30.04.25 М.П.

Кашаев Нургазы Азимбаевич № KZ69VJE00021653 от 26.12.2016 г., № KZ26VJE00021651 от 26.12.2016 г в части несущих и ограждающих конструкций и технологических оборудовании

(фамилия, имя, отчество (при его наличии) эксперта, специализация аттестата)

подпись_____ дата 30.04.25 М.П.

Абсалимов Кантар Абсалимович № KZ22VJE00043160 от 14.12.2018г.
в части инженерных сетей

(фамилия, имя, отчество (при его наличии) эксперта, специализация аттестата)

подпись_____ дата 30.04.25 М.П.

Ержигитов Султанбай Джуманович № KZ22VJE00078953 от 16.02.2023.
в части инженерных сетей

(фамилия, имя, отчество (при его наличии) эксперта, специализация аттестата)

подпись_____ дата 30.04.25 М.П.

2) аккредитованная организация ТОО «TORTAY Engineering Co», эксперт авторского надзора Дуйсенов Рустем Аманович

фамилия, имя, отчество подпись руководителя

подпись_____ дата 30.04.25 М.П.

Иванов Юрий Анатольевич

(фамилия, имя, отчество (при его наличии) эксперта, специализация аттестата)

подпись_____ дата 30.04.25 М.П.

Генеральный подрядчик

ТОО «Отау-Строй», генеральный директор Молдасеитова Майра Кусаиновна

фамилия, имя, отчество (при наличии),подпись руководителя М.П.

подпись_____ дата 30.04.25 М.П.

Приложение 2 к акту приемки объекта в эксплуатацию

форма

Технические характеристики объекта (многоквартирные жилые дома, промышленные, торговые объекты и тому подобное)

Наименование (многоквартирный жилой дом, промышленные, торговые объекты и т.п.)	Общие сведения									
	количество этажей (этаж)	количество квартир	количество помещений, комнат	площадь застройки ($м^2$)	объем здания ($м^3$)	общая площадь ($м^2$)	жилая площадь ($м^2$)- полезная	площадь не жилых помещений, подвал ($м^2$)	площадь парковочных мест ($м^2$)	площадь балкона, лоджии ($м^2$)
1	2	3	4	5	6	7	8	9	10	11
Школа на 2000 мест	3+ подвал и техподполья	-	540	8572,02	107760,27 м3 В т.ч. Ниже 0 - 18557,85м3, выше 0 – 89202,42м3	23324,38	18409,35	3998,35		

продолжение таблицы

Описание конструктивных элементов			Вид отопления	Благоустройство				
фундамент	стены	кровля		электроснабжение	водоснабжение	горячее водоснабжение	канализация	газоснабжение
9	10	11	12	13	14	15	16	17
Стаканчатого типа и Фундаментная плита (плашка)	Заполнение газоблок, перегородки из кирпича, ГКЛ	Вентилируемая кровля - рулонная ЭКП, ЭПВ	БМК-2320кВт	ТП 10/0,4	центральное	Тепловой пункт	центральное	центральное

Нежилые помещения

Площадь (м2)	Жилая площадь в нежилых помещениях	Торговая	Промышленно - производственных зданий и сооружений	Складская	Бытового обслуживания	Гаражи	Организаций и учреждений управления, научных, банковский, общественных и т.п.
1	2	3	4	5	6	7	8
Основная							
Вспомогательная							

продолжение таблицы

Общественного питания	Учреждений образования	Транспортных зданий и сооружений	Здравоохранения, лечебного назначения	Физкультуры и спорта	Учреждений культуры и искусства	Сооружений инженерных сетей	Прочие	Всего
9	10	11	12	13	14	15	16	17
830,1	6501,29		45,8	1661,38			14266,81	20879,02

Перечень документов, прилагаемых к техническим характеристикам объекта:

1. Поэтажные планы 4 листах
2. Экспликация к поэтажным планам

Экспликация земельного участка

Общая площадь земельного участка	Застроенная площадь			Незастроенная площадь		
	всего	под основными строениями	под прочими постройками и сооружениями	асфальтовые покрытия	прочие замощения	грунт
1	2	3	4	5	6	7
5,8009 га	8 572,02 м2	8 572,02 м2	72м2	7378м2	10675,82 м2	-

продолжение таблицы

Незастроенная площадь (м2)									
оборудованные площадки				зеленые насаждения					
					в том числе				
всего	спортивные	детские	Хозяйственные (прочие)	всего	газон с деревьями	плодовый сад	газоны, цветочные клумбы	огород	прочие
8	9	10	11	12	13	14	15	16	17
10721	3589	2474	4658	19966,5	19584,32			-	10675,82

Экспликация к плану объекта

Этаж	Номер помещения, квартиры	Номера частей помещения, квартиры	Назначение частей помещения, квартиры	Площадь по внутреннему обмеру (м2), в том числе			
				Общая	Полезная	Жилая	Нежилая
1	2	3	4	5	6	7	8
Блок 1							
Подвал	1		Подвальное помещения	1393,87			
Подвал	2		ЛК №1	22,33			
Подвал	5		ЛК №2	21,43			
Подвал	6		Венткамера	22,20			
1	1		Помещение охраны	17,69			
1	2		Тамбур	14,21			
1	3		Тамбур	14,21			
1	4		Гардеробная для средних и старших классах	148,34			
1	5		Вестибюль для среднего общесреднего образования	325,27			
1	6		Вестибюль для начального образования	205,92			
1	7		Гардеробная для преподавателей	59,86			
1	8		Радиоузел	18,82			
1	9		Кабинет директора	39,15			
1	10		Приемная	18,80			
1	11		Кабинет заместителя директора	35,44			
1	12		С/у для мальчиков	7,98			
1	12/1		Умывальная	4,57			

1	13		С/у для для девочек	9,15			
1	13/1		Умывальная	5,30			
1	14		С/у для преподавателей	2,43			
1	15		С/у для преподавателей	2,42			
1	16		ЛК	18,07			
1	17		Тамбур	2,16			
1	18		Тамбур	6,63			
1	19		Процедурный кабинет	14,58			
1	20		Кабинет врача	17,50			
1	21		Изолятор	13,72			
1	22		Тамбур	2,40			
1	23		Коридор	5,52			
1	24		ПУИ, С/у, для моющих и дезинфицирующих стредств	4,31			
1	25		С/у	2,06			
1	26		Зал хореографии	134			
1	27		Раздевалка для девочек	13,93			
1	28		ПУИ	3,80			
1	29		С/у	2,63			
1	30		С/у	2,28			
1	31		Душевая	3,34			
1	32		Душевая	3,33			
1	33		Раздевалка для мальчиков	14,60			
1	34		Коридор	93,87			
1	35		ЛК	17,85			
1	36		Тамбур	2,13			
1	37		Тамбур	6,61			
2	1		Общешкольный ресурсный центр	103,5			
2	1/1		Фонд хранения на 30000 ед.	81,45			
2	1/2		Читальная зона	34,02			
2	1/3		Медиатека	83,60			
2	2		Учительская для учителей средних классов	32,98			
2	3		С/у для мальчиков (комната безопасности для МГН)	8,26			
2	3/1		Умывальная	5,42			
2	4		С/у для преподавателей	2,51			
2	5		С/у для девочек	8,91			
2	5/1		Умывальная	4,58			
2	6		С/у для преподавателей	2,24			
2	7		Гримерная	11,95			
2	8		Гардеробная	10,44			
2	9		С/у	2,61			
2	10		Душевая	3,16			
2	11		С/у	2,61			
2	12		Душевая	3,16			
2	12/1		Гардеробная	10,88			
2	13		Гримерная	11,96			
2	14		С/у для преподавателей	2,78			
2	15		С/у для преподавателей	2,24			

2	16		С/у для мальчиков (комната безопасности для МГН)	7,82			
2	16/1		Умывальная	5,33			
2	17		С/у для девочек	8,91			
2	17/1		Умывальная	4,58			
2	18		Вестибюль для среднего общесреднего образования	363,71			
2	18/1		Вестибюль для среднего общесреднего образования	41,83			
2	19		Раздевалка для мальчиков	25,34			
2	20		С/у	2,29			
2	21		Душевая	5,95			
2	22		Душевая	4,23			
2	23		С/у	2,15			
2	24		Раздевалка для девочек	23,81			
2	25		Душевая	5,95			
2	26		С/у	2,29			
2	27		Раздевалка для мальчиков	25,33			
2	28		Душевая	4,23			
2	29		С/у	2,16			
2	30		Раздевалка для девочек	25,67			
2	31		Тренерская	17,51			
2	32		Тамбур	5,33			
2	33		ЛК	21,25			
2	35		ПУИ	4,70			
2	36		Снарядная	14,68			
2	39		ЛК	21,16			
2	40		ПУИ	4,70			
2	41		Снарядная	14,88			
3	1		Вестибюль для среднего общесреднего образования	431,48			
3	2		Актовый зал со сценой на 438 чел в том числе 6 МГН	384,39			
3	3		Кабинет отдела кадров	18,68			
3	4		Кабинет социального педагога	19,51			
3	5		Кабинет логопеда	15,70			
3	6		Кабинет поддержки инклюзивного образования	41,32			
3	7		Кабинет психолога	22,66			
3	8		С/у для мальчиков (комната безопасности для МГН)	8,26			
3	8/1		Умывальная	5,33			
3	9		С/у для преподавателей	2,51			
3	10		С/у для девочек	8,79			
3	10/1		Умывальная	4,58			
3	11		С/у для преподавателей	2,24			
3	12		Кабинет зав, по хоз, части	20,78			
3	13		Бухгалтерия	19,51			
3	14		Кабинет юриста	16,65			
3	15		Сенсорная комната	32,98			

3	15/1		Учительская	24,41			
3	16		С/у	6,21			
3	17		С/у для преподавателей	2,30			
3	18		С/у для мальчиков	6,95			
3	18/1		Умывальная	5,28			
3	19		С/у для преподавателей	2,42			
3	20		С/у для девочек	9,33			
3	20/1		Умывальная	4,87			
3	21		Тамбур	5,33			
3	22		ЛК	20,97			
3	23		Вент, камера	31,25			
3	24		Коворкинг для учителей	110,77			
3	25		Тех. помещения	31,03			
3	26		ЛК	20,88			
3	26/1		Комната персонала	26,20			
			Блок 2				
Подвал	3		Кладовая ТМЦ	25,97			
Подвал	4		Кладовая ТМЦ	26,01			
Подвал	7		Подвальное помещение	969,78			
Подвал	8		Электрощитовая	52,58			
Подвал	9		Тепловой пункт	73,45			
Подвал	10		Насосная	23,97			
1	38		Гардероб для старшей и средней школы	139,38			
1	39		Обеденный зал для среднего и общесреднего образования	240,75			
1	40		Умывальная	24,83			
1	41		Умывальная	24,83			
1	42		Обеденный зал для начального образования	203,21			
1	43		Раздаточная блюд	27,71			
1	44		Гардеробная для обслуживающего персонала	14,18			
1	45		Душевая	4,50			
1	46		С/у	3,32			
1	47		Камера отходов	10,48			
1	48		Тамбур	10,86			
1	49		Венткамера	39,76			
1	49/1		Воздухозаборная шахта	4,11			
1	50		Коридор	77,97			
1	51		Обеденный зал для обслуживающего персонала	29,30			
1	52		Кладовая предметов уборки	4,94			
1	53		Сбор грязной посуды	6,77			
1	54		Моечная столовой посуды	29,61			
1	55		Помещение хранения чистой посуды	13,49			
1	56		Холодный цех	23,86			
1	57		Горячий цех	77,16			
1	58		Хранение тары	7			
1	59		Моечная оборотной тары	7,35			

1	60		Кладовая уборочного инвентаря	4,96			
1	61		Овощная кладовая	21,7			
1	62		Кладовая сухих продуктов	9,87			
1	63		Помещение резки и хранение хлеба	9,38			
1	64		Моечная кухонной посуды	9,45			
1	65		Тамбур	3,01			
1	66		Электрощитовая	15,25			
1	66/1		Загрузочная	9,10			
1	66/2		Тамбур	3,01			
1	67		Цех первичной обработки холодильных камер	15,97			
1	68		Место установки холодильных камер	45,90			
1	69		Коридор	4,60			
1	70		Обработка яиц	7,48			
1	71		Кабинет зам, производством	11,47			
1	72		Цех мучных и булочных изделии	20,13			
1	73		Доготовочный цех овощных полуфабрикатов	13,27			
1	74		Доготовочный цех мясных и рыбных полуфабрикатов	23,03			
2	42		Спортивный зал	612,89			
2	43		Спортивный зал	613,05			
			Блок 3				
Подвал	11		Техническое подполье	586,98			
Подвал	12		ЛК	21,82			
1	75		С/у для девочек	10,82			
1	75/1		Умывальная	4,36			
1	76		С/у для мальчиков	10,53			
1	76/1		Умывальная	4,18			
1	77		С/у для преподавателей	3,22			
1	78		Кабинет культуры питания	64,19			
1	79		Тамбур	2,13			
1	80		ЛК	18,50			
1	81		Кабинет дизайна и технологий	48,26			
1	82		Тамбур	3,61			
1	83		Инструментальная	13,49			
1	84		Кабинет культура дома	59,22			
1	85		Лаборантская	18,13			
1	86		Кабинет биологии, химии с лабораториями	100,51			
1	87		Рекреационные помещение для среднего и общесреднего образования	114,76			
1	88		Тамбур	6,35			

1	89		Рекреационные помещение для среднего и общесреднего образования	66,28			
1	90		ПУИ	5,01			
1	91		Электрощитовая	5,67			
2	44		С/у для девочек	10,82			
2	44/1		Умывальная	4,39			
2	45		С/у для мальчиков	10,53			
2	45/1		Умывальная	4,18			
2	46		С/у для преподавателей	3,13			
2	47		Кабинет математики	64,19			
2	48		ЛК	21,58			
2	49		Кабинет русского языка и литературы	46,81			
2	50		Кабинет истории и основ государств	63,48			
2	51		Кабинет английского языка	46,47			
2	52		Кабинет робототехники	88,05			
2	53		Рекреационные помещение для среднего и общесреднего образования	196,44			
2	54		ПУИ	5,31			
2	55		Электрощитовая	5,67			
3	28		С/у для девочек	10,82			
3	28/1		Умывальная	4,34			
3	29		С/у для мальчиков	10,53			
3	29/1		Умывальная	4,18			
3	30		С/у для преподавателей	3,12			
3	31		Кабинет истории и основ государств	64,19			
3	32		ЛК	21,58			
3	33		Кабинет казахского языка и литературы	67,97			
3	34		Кабинет русского языка и литературы	47,99			
3	35		Кабинет казахского языка и литературы	64,30			
3	36		Кабинет истории и основ государств	64,49			
3	37		Рекреационные помещение для среднего и общесреднего образования	179,03			
3	38		ПУИ	4,69			
3	39		Электрощитовая	5,67			
Блок 4							
Подвал	13		Техническое подполье	552,49			
Подвал	14		Узел связи	7,57			
Подвал	15		Венткамера	22,31			

Подвал	15/1		Воздухозаборная шахта	22,31			
1	91		Электрощитовая	5,67			
1	92		С/у для девочек	11,64			
1	92/1		Умывальная	4,80			
1	93		С/у для мальчиков	11,46			
1	93/1		Умывальная	4,72			
1	94		С/у для МГН	4,29			
1	95		Тамбур	4,53			
1	96		ЛК	16,73			
1	97		Кабинеты русского языка и литературы	48,24			
1	98		Кабинет английского языка	51,61			
1	99		Лаборантская	19,94			
1	100		Кабинет химии и нанобиотехнологии	109,47			
1	101		Кабинет НВП	23,2			
1	102		Кабинет НВП	89,34			
1	109		Рекреационные помещение для среднего и общесреднего образования	196,62			
1	120		Тамбур	6,91			
1	90		ПУИ	5,01			
2	54		ПУИ	5,31			
2	55		Электрощитовая	5,67			
2	56		С/у для девочек (комната безопасности для МГН)	11,64			
2	56/1		Умывальная	4,56			
2	57		С/у для мальчиков	11,26			
2	57/1		Умывальная	4,50			
2	58		С/у для МГН	4,20			
2	59		ЛК	21,56			
2	60		Лаборантская	18,74			
2	61		Кабинет физики с лабораториями	101,05			
2	62		Кабинеты казахского языка и литературы	63,33			
2	63		Кабинет информатики	46,87			
2	64		Лаборантская	18,49			
2	65		Кабинет информатики	46,15			
2	66		Кабинет информатики	46,81			
2	73		Рекреационные помещение для среднего и общесреднего образования	196,44			
3	38		ПУИ	4,69			
3	39		Электрощитовая	5,67			
3	40		С/у для девочек (комната безопасности для МГН)	11,64			
3	40/2		Умывальная	4,56			
3	41		С/у для мальчиков	11,26			
3	41/1		Умывальная	4,50			
3	42		С/у для МГН	4,20			
3	43		ЛК	21,56			

3	44		Кабинет русского языка и литературы	49,32			
3	45		Кабинет русского языка и литературы	50,52			
3	46		Кабинет английского языка	48,35			
3	47		Кабинет казахского языка и литературы	65,21			
3	48		Кабинет истории и основ государств	65,70			
3	49		Кабинет математики	63,48			
3	55		Рекреационные помещение для среднего и общесреднего образования	196,19			
			Блок 5				
Подвал	16		Техническое подполье	389,04			
Подвал	17		Электрощитовая	25,85			
Подвал	18		ЛК	21,84			
1	110		Поэтажный распределенный узел отопления	0,73			
1	111		Электрощитовая	4,72			
1	112		ПУИ	5,64			
1	113		Кабинет английского языка	44,36			
1	114		Тамбур	2,13			
1	115		ЛК	18,53			
1	116		Кабинет биологии	98,06			
1	117		Лаборантская	17,90			
1	118		Коворкинг для среднего и общесреднего образования	99,88			
1	119		Рекреационные помещение для среднего и общесреднего образования	127,72			
2	74		ПУИ	5,82			
2	75		Электрощитовая	4,65			
2	76		Поэтажный распределенный узел отопления	16,47			
2	77		Кабинет английского языка	44,36			
2	78		ЛК	21,61			
2	79		Кабинет английского языка	47,90			
2	80		Кабинет английского языка	54,51			
2	81		Кабинет английского языка	48,35			
2	82		Кабинеты математики	62,66			
2	83		Вестибюль для среднего и общесреднего образования	126,53			
3	56		ПУИ	5,82			
3	57		Электрощитовая	4,85			
3	58		Поэтажный распределенный узел отопления	0,73			
3	59		Кабинет английского языка	44,36			
3	60		ЛК	21,61			
3	61		Кабинет истории и основ государств	63,48			

3	62		Кабинет математики	63,71			
3	62/1		Учительская	23,56			
3	63		Кабинет географии	64,29			
3	64		Рекреационные помещение для среднего и общесреднего образования	126,06			
			Блок 7				
Подвал	19		Техническое подполье	225,84			
Подвал	20		Венткамера	23,50			
Подвал	20,11		Воздухозаборная шахта	3,06			
Подвал	21		ЛК	21,84			
1	103		STEM лаборатория	68,99			
1	104		Тамбур	2,14			
1	105		ЛК	18,50			
1	106		С/у для девочек	11,47			
1	106/1		Умывальная	4,60			
1	107		С/у для мальчиков	11,42			
1	107/1		Умывальная	4,58			
1	108		С/у для МГН	4,20			
1	108/1		Рекреационные помещение для среднего и общесреднего образования	67,49			
2	17/2		ЛК	21,60			
2	67		Лаборантская	18,08			
2	68		Кабинет информатики	49,82			
2	70		С/у для девочек	11,44			
2	70/1		Умывальная	4,63			
2	71		С/у для мальчиков	11,42			
2	71/1		Умывальная	4,58			
2	72		С/у для МГН	4,20			
2	72/1		Рекреационные помещение для среднего и общесреднего образования	66,67			
3	50		Кабинет казахского языка и литературы	68,97			
3	51		ЛК	21,60			
3	52		С/у для девочек	11,47			
3	52/1		Умывальная	4,63			
3	53		С/у для мальчиков	11,42			
3	53/1		Умывальная	4,58			
3	54		С/у для МГН	4,20			
3	54/1		Рекреационные помещение для среднего и общесреднего образования	67,07			
			Блок 8				
Подвал	22		Техническое подполье	183,82			
Подвал	23		ЛК	21,84			
Подвал	24		Узел связи	7,35			
1	121		Электрощитовая	5,70			
1	122		ПУИ	5,67			

1	123		Кабинеты русского языка и литературы	44,38			
1	124		ЛК	18,55			
1	125		Тамбур	2,12			
1	126		Кабинеты биологии	107,69			
1	127		Лаборантская	17,46			
1	87/2		Рекреационные помещение для среднего и общесреднего образования	94,22			
2	84		ПУИ	5,85			
2	85		Электрощитовая	5,64			
2	86		Кабинеты русского языка и литературы	44,38			
2	87		ЛК	21,60			
2	88		Кабинет физики и нанотехнологии с лабораториями	107,69			
2	89		Лаборантская	17,47			
2	92		Рекреационные помещение для среднего и общесреднего образования	95,14			
3	65		ПУИ	5,85			
3	66		Электрощитовая	5,52			
3	67		Кабинеты русского языка и литературы	44,38			
3	68		ЛК	21,60			
3	69		Кабинет казахского языка и литературы	63,51			
3	70		Кабинет математики	62,05			
3	73		Рекреационные помещение для среднего и общесреднего образования	94,47			
Блок 9							
1	128		Тамбур	4,88			
1	129		ЛК	17,69			
1	131		Тамбур	11,63			
2	90		ЛК	21,27			
2	91		Кабинет математики	62,32			
2	91/1		Рекреационные помещение для среднего и общесреднего образования	34,84			
3	71		ЛК	21,55			
3	72		Кабинет географии	63,95			
3	72/1		Рекреационные помещение для среднего и общесреднего образования	34,88			
Блок 10							
Подвал	25		Техническое подполье	356,54			
Подвал	26		ЛК	21,74			
1	132		ПУИ	14,13			

1	133		Умывальная	4,16			
1	133/1		С/у для мальчиков	4,90			
1	134		Умывальная				
1	134/1		С/у для девочек	7,82			
1	135		С/у для МГН	4,20			
1	136		Тамбур	2,14			
1	137		Лестничная клетка	18,52			
1	138		Учебные кабинеты предшкольных классов	63,12			
1	139		Учебные кабинеты предшкольных классов	64,28			
1	140		Учебные кабинеты предшкольных классов	64,53			
1	141		Учебные кабинеты предшкольных классов	64,49			
1	142		Рекреационные помещение для начального образования	72,56			
1	142(1)		Тамбур	6,74			
1	143		Рекреационные помещение для начального образования	72,59			
1	147		Умывальная	3,84			
	147/1		С/у для мальчиков	4,72			
1	148		Умывальная	4,22			
	148/1		С/у для девочек	4,19			
1	149		Электрощитовая	3,41			
2	93		ПУИ	13,25			
2	94		С/у для мальчиков	4,90			
	94/1		Умывальная	4,16			
2	95		С/у для девочек	7,82			
			Умывальная	4,53			
2	96		С/у для МГН	4,29			
2	97		Лестничная клетка	21,60			
2	98		Кабинет для первых классов	63,12			
2	99		Кабинет для первых классов	64,28			
2	100		Кабинет для первых классов	64,53			
2	101		Кабинет для первых классов	64,49			
2	102		Рекреационные помещение для начального образования	149,42			
2	103		С/у для мальчиков (комната безопасности для МГН)	4,19			
2	103/1		Умывальная	4,09			
2	104		С/у для девочек (комната безопасности для МГН)	4,58			
2	104/1		Умывальная	3,72			
2	105		Электрощитовая	3,26			
3	74		ПУИ	13,55			
3	75		С/у для мальчиков	4,90			
3	75/1		Умывальная	4,16			
3	76		С/у для девочек	7,82			
3	76/1		Умывальная	4,53			
3	77		С/у для МГН	4,20			

3	78		Лестничная клетка	21,60			
3	79		Кабинет для вторых классов	63,12			
3	80		Кабинет для вторых классов	63,94			
3	81		Кабинет для вторых классов	64,50			
3	82		Кабинет для вторых классов	64,85			
3	83		Рекреационные помещение для среднего и общесреднего образования	161,71			
3	84		Электрощитовая	5,82			
3	85		ПУИ	4,26			
			Блок 11				
Подвал	147		Техническое подполье	291,13			
Подвал	147/1		Узел связи	7,89			
Подвал	148		Вент. камера	49,16			
Подвал	148/1		Воздухозаборная шахта	17,42			
1	150		Тамбур	4,56			
1	151		Лестничная клетка	16,76			
1	152		Умывальная	4,00			
1	152/1		С/у для девочек	5,54			
1	153		Умывальная	3,50			
1	153/1		С/у для мальчиков	4,74			
1	154		С/у для преподавателей	2,71			
1	155		Учебные кабинеты предшкольных классов	62,99			
1	156		Учебные кабинеты предшкольных классов	63,21			
1	157		Учебные кабинеты предшкольных классов	63,68			
1	158		Рекреационные помещение для начального образования	115,21			
1	158/1		Тамбур	6,35			
1	171		Тамбур	15,76			
1	172		Вестибюль	59,21			
1	147/1		С/у для мальчиков	4,72			
1	148/1		С/у для девочек	4,19			
1	149		ПУИ	3,41			
2	106		ЛК	21,6			
2	107		С/у для девочек	5,54			
2	107/1		Умывальная	4,00			
2	108		С/у для мальчиков	4,86			
2	108/1		Умывальная	3,50			
2	109		С/у для преподавателей	2,57			
2	110		Кабинет для первых классов	65,89			
2	111		Кабинет для первых классов	66,11			
2	112		Коворкинг для начальных классов	59,16			
2	113		Рекреационные помещение для начального образования	114,42			
3	86		ЛК	21,60			

3	87		С/у для девочек (комната безопасности для МГН)	5,54			
3	87/1		Умывальная	4,00			
3	88		С/у для мальчиков (комната безопасности для МГН)	4,86			
3	88/1		Умывальная	3,50			
3	89		С/у для преподавателей	2,53			
3	90		Кабинет для вторых классов	64,44			
3	91		Кабинет для вторых классов	64,66			
3	92		Кабинет для вторых классов	60,78			
3	93		Рекреационные помещение для среднего и общесреднего образования	115,62			
3	93/1		Рекреационные помещение для среднего и общесреднего образования	70,73			
			Блок 12				
Подвал	30		Техническое подполье	547,55			
Подвал	31		ЛК	21,84			
Подвал	32		Электрощитовая	26,07			
1	159		Игровая комната для предшкольных классов	65,18			
1	160		ЛК	18,50			
1	161		Тамбур	2,15			
1	162		С/у для девочек	5,14			
1	163		Умывальная	3,37			
1	164		С/у для мальчиков	5,36			
1	165		Умывальная	3,47			
1	166		С/у для преподавателей	2,51			
1	167		Кабинеты цифровой грамотности и информатики	46,10			
1	168		Лаборантская	18,45			
1	169		Кабинеты цифровой грамотности и информатики	46,50			
1	170		Серверная	23,99			
1	170/1		Рекреационные помещение для начального образования	118,93			
2	114		Кабинет для первых классов	65,18			
2	115		ЛК	21,60			
2	116		С/у для девочек	5,14			
2	117		Умывальная	3,37			
2	118		С/у для мальчиков	5,36			
2	119		Умывальная	3,47			
2	120		С/у для преподавателей	2,60			
2	121		Кабинет лингвистики	45,81			
2	122		Учительская для учителей начальных классов	30,01			
2	123		Учительская для учителей начальных классов	29,60			
2	124		Учительская для учителей начальных классов	27,49			

2	125		Рекреационные помещение для начального образования	114,14			
3	94		Кабинет музыки для 1-6 классов	65,18			
3	95		ЛК	21,60			
3	96		С/у для девочек	5,15			
3	97		Умывальная	3,37			
3	98		С/у для мальчиков	5,36			
3	99		Умывальная	3,33			
3	100		С/у для преподавателей	2,37			
3	101		Кабинет музыки для 1-6 классов	65,31			
3	102		Кабинет визуального искусства	71,90			
3	103		Рекреационные помещение для среднего и общесреднего образования	60,33			
3	104		Рекреационные помещение для среднего и общесреднего образования	56,62			
			Блок 13				
1	173		Рекреационные помещения для начального образования	116,25			
			Блок 14				
Подвал	33		Техническое подполье	203,34			
1	195		Коридор	27,24			
1	196		Раздевалка для девочек	18,36			
1	197		Душевая	3,38			
1	198		С/у	2,14			
1	199		Раздевалка для мальчиков	16,78			
1	200		С/у	2,16			
1	201		Душевая	3,23			
1	202		Комната инструктора	15,96			
1	203		Раздевалка для девочек	18,36			
1	204		Душевая	3,38			
1	205		С/у	2,14			
1	206		Раздевалка для мальчиков	16,77			
1	207		С/у	2,16			
1	208		Душевая	3,23			
1	209		ПУИ	3,65			
1	210		Снарядная	11,98			
1	211		Спортзал для начальных классов	150,46			
1	212		Спортзал для начальных классов	150,98			
			Блок 15				
Подвал	34		Техническое подполье	342,75			
1	174		Кабинеты лингвистики	50,81			
1	175		Кабинеты лингвистики	46,82			
1	176		Кабинеты лингвистики	45,74			
1	177		Кабинеты лингвистики	45,78			
1	178		Тамбур	4,56			
1	179		ЛК	16,75			
1	180		С/у для девочек	7,68			
1	181		Умывальная	4,05			
1	182		С/у для мальчиков	5,22			
1	183		Умывальная	3,25			

1	134		С/у для МГН	4,20			
1	185		Рекреационные помещения для начального образования	167,78			
1	185/1		Рекреационные помещения для начального образования	54,91			
2	125/1		Рекреационные помещения для начального образования	51,56			
2	126		Кабинеты для четвертых классов	65,49			
2	127		Кабинеты для третьих классов	66,19			
2	128		Кабинет для третьих классов	66,79			
2	129		ЛК	21,62			
2	130		С/у для девочек (комната безопасности для МГН)	7,69			
2	131		Умывальная	3,85			
2	132		С/у для мальчиков	5,07			
2	133		Умывальная	3,15			
2	134		С/у для преподавателей	4,29			
2	135		Рекреационные помещения для начального образования	91,37			
3	105		Кабинет для четвертых классов	65,86			
3	106		Кабинет для четвертых классов	66,19			
3	107		Кабинет для четвертых классов	66,81			
3	108		ЛК	21,60			
3	109		С/у для девочек (комната безопасности для МГН)	7,68			
3	110		Умывальная	4,05			
3	111		С/у для мальчиков	5,22			
3	112		Умывальная	4,05			
3	113		С/у для преподавателей	3,98			
3	114		Рекреационные помещения для среднего и общесреднего образования	91,08			
3	114/1		Рекреационные помещения для среднего и общесреднего образования	29,54			
			Блок 16				
Подвал	35		Техническое подполье	149,62			
Подвал	36		Вент. камера	15,90			
Подвал	36,1		Воздухозаборная шахта	1,91			
Подвал	37		ЛК	21,84			
Подвал	38		Узел связи	7,56			
1	186		Электрощитовая	6,43			
1	187		ПУИ	6,07			
1	188		ЛК	18,52			
1	189		Тамбур	2,14			
1	190		Кабинет для третьих классов	62,99			
1	191		Кабинет для третьих классов	62,45			
2	136		ПУИ	6,07			
2	137		Электрощитовая	6,44			
2	138		ЛК	21,60			

2	139		Кабинет для третьих классов	62,99			
2	140		Кабинет для третьих классов	62,45			
2	140/1		Рекреационные помещения для начального образования	73,31			
3	115		ПУИ	6,42			
3	116		Электрощитовая	6,61			
3	117		ЛК	21,60			
3	118		Кабинет для четвертых классов	62,99			
3	119		Кабинет для четвертых классов	62,45			
3	119/1		Рекреационные помещения для среднего и общесреднего образования	73,51			
Блок 17							
1	192		Тамбур	4,87			
1	193		ЛК	17,69			
1	194		Тамбур	11,63			
2	141		ЛК	21,55			
2	142		Кабинет для третьих классов	62,32			
2	142/1		Рекреационные помещения для начального образования	35,78			
3	120		ЛК	21,55			
3	121		Кабинет для третьих классов	63,96			
3	121/1		Рекреационные помещения для среднего и общесреднего образования	36,28			

продолжение таблицы

Площадь по внутреннему обмеру (м2), в том числе								
В отдельных квартирах	В общежитиях	В гостиницах	Торговая	Промышленно-производственных зданий и сооружений	Складская	Учреждений образования	Предприятий бытового обслуживания	Организаций и учреждений управления, научных, банковских, общественных и т.п.
9	10	11	12	13	14	15	16	17
						6501,29		

Техническое описание конструктивных элементов основного строения

№ п.п.	Наименование конструктивных элементов	Описание конструктивных элементов (материал, отделка и т.д.)
1	**2**	**3**
1	Фундамент	Фундамент стаканчатого типа в Блоках 3-17, фундаментная плита толщиной 600мм в Блоках 1 и 2

2	1) наружные и внутренние капитальные стены		цокольный этаж – монолитная стена 200мм, с 1 по 3 – газоблок 200мм.
	2) перегородки		ГКЛ – 100-1500 мм, газоблок – 200мм, кирпич-120мм
3	Перекрытия	чердачное	монолитная плита 200мм
		междуэтажное	монолитная плита 200мм
4	Крыша		Вентилируемая, гидроизоляция - рулонная мастика ЭКП,ЭПП
5	Полы	1-го этажа	стяжка, наливной пол, поверх линолеум, керамогранит, ковровая плитка
		последующих этажей	стяжка, наливной пол, поверх линолеум, керамогранит, ковровая плитка
6	Проемы	окна	из профиля ПВХ, с двухкамерным стеклопакетом. Витражи – ПВХ и алюминиевые
		двери	Стальные, деревянные
7	Отделочные работы	внутренние	керамогранит, покраска
		наружные	гранит, линеарная панель
8	Горячее водоснабжение		через тепловой узел (теплообменник)
9	Водопровод		центральное (городское) водоснабжение
10	Канализация		центральное (городской)
11	Электроосвещение		
12	Отопление	печное	
13		печное газовое	
14		от ТЭЦ	

15		от АГВ		
16		от индивидуальной отопительной установки	на газе	Котельная установка внутри территории
17			на твердом топливе	
18		от районной котельной	на газе	
19			на твердом топливе	
20	Разные работы			

Техническое описание внутридворовых сооружений

Наименование сооружений	Размер в метрах				Объем (м 3)	Материал
	длина	ширина	площадь	высота или глубина		
1	2	3	4	5	6	7
БМК	12м	6м	72м2			Стеновые сэндвич-панели с пожаробезопасным заполнением и утеплением толщ.: наружные стены 80 мм, внутренние 50мм с полимерным покрытием

Техническое описание отдельных частей строения (подвалов, полуподвалов, мезонинов, мансард)

Наименование и назначение отдельных частей строения	Заглубление спланированной поверхности земли до пола подвала	Описание элементов					
		стены	перекрытия	полы	внутренняя отделка	крыша	дополнительные устройства
1	2	3	4	5	6	7	8
Подвал	-3,05м	монолит-200мм	монолит-200мм	бетонные	без отделки		
Техподполья	-2,30м	монолит-200мм	монолит-200мм	бетонные	без отделки		

Исчисление площадей и объемов основной и отдельных частей строения (подвалов, полуподвалов, мезонинов, мансард, крыш, пристроек и т.п.)

Наименование частей	Формула для подсчета	Площадь	Высота	Объем (м	Наименование частей	Формула для	Площадь	Высота	Объем

строения и пристроек	площадей по наружному обмеру	(м 2)	(м)	3)	строения и пристроек	подсчета площадей по наружному обмеру	(м 2)	(м)	(м 3)
1	2	3	4	5	6	7	8	9	10
Подвал	сумма площадей помещении	2593,34							
Техподполья	сумма площадей помещении	3998,35							

Заказчик:
Заместитель Председателя Правления по национальному проекту и региональному развитию Джилкибаев Куат Аубакирович *фамилия, имя, отчество (при наличии), подпись руководителя*

подпись_____ дата 30.04.25 М.П.

Авторский надзор: Эксперт Дуйсенов Рустем Аманович
фамилия, имя, отчество (при его наличии), подпись эксперта

подпись_____ дата 30.04.25 М.П.

Эксперт Иванов Юрий Анатольевич
фамилия, имя, отчество (при его наличии), подпись эксперта

подпись_____ дата 30.04.25 М.П.

Приложение 3 к акту приемки объекта в эксплуатацию форма

Технические характеристики объекта (линии электропередач)

№ п/п	Наименование	Единица измерения	Количество
1	2	3	4
1	Воздушные ЛЭП низкого напряжения …	киломерт (далее – км)	-
2	Воздушные ЛЭП Высокого напряжения 10 кВ	км	-
3	Кабельные ЛЭП низкого напряжения 0,4кВ	км	4,96
4	Кабельные ЛЭП высокого напряжения 20кВ	км	-
5	Площадь опор	м 2	
6	Опоры:		-
	1) металлические	штук (далее – шт)	-
	2) деревянные с деревянными приставками	шт	
	3) деревянные с железобетонными приставками	шт	
	4) железобетонные	шт	
	5) тросовые подвесы	шт	
7	Провода:		
	1) медные	км	
	2) алюминиевые	км	
	3) сталеалюминиевые	км	
8	Кронштейны для светильников:		
	1) железобетонные	шт	
	2) металлические	шт	
9	Арматура уличного освещения:		
	1) светильники с лампами накаливания	шт	
	2) светильники с ртутными лампами	шт	
	3) светильники с люминесцетными лампами (светододные)	шт	
10	Кабели:		
	1) марки АВБбШв-1 4х240	км	1,182
	2) марки АВБбШв-1 4х150	км	1,228
	3) марки АВБбШв-1 4х185	км	2,122
	4) марки АВБбШв-1 4х35	км	0,21
	5) марки АВБбШв-1 4х16	км	0,218

11	Муфты соединительные	шт	27
12	Муфты концевые	шт	36
13	Контуры заземления	м	226
14	Устройства грозозащиты	шт	
15	Дорожные покрытия кабельных сетей:		
	1) асфальтобетонные	м 2	
	2) булыжные	м 2	
	3) тротуары	м 2	

Заказчик:

Заместитель Председателя Правления по национальному проекту и региональному развитию Джилкибаев Куат Аубакирович *фамилия, имя, отчество (при наличии), подпись руководителя*

подпись_____ дата 30.04.25 М.П.

Авторский надзор: Эксперт Дуйсенов Рустем Аманович

фамилия, имя, отчество (при его наличии), подпись эксперта

подпись_____ дата 30.04.25 М.П.

Приложение 12 к акту приемки объекта в эксплуатацию

форма

Технические характеристики объекта (зеленые насаждения)

№ п.п.	Наименование	Единицы измерения	Кол-во	Примечание
1	2	3	4	5
1	Длина улицы	м		
2	В том числе озелененная часть	м2		
3	Средняя ширина проезда	м	6	
4	Общая площадь объекта (проезд, сквер, парк, бульвар)	м2		
5	Под зелеными насаждениями, из них			
	под деревьями	м2		
	под кустарниками	м2		
	под цветниками	м2		
	под газонами	м2	8908,50	
	в т.ч. - обыкновенные	м2		
	- партерные	м2		
	- луговые	м2		
6	Под замощением, из них			
	асфальтовое покрытие	м2	7378	
	щебеночное покрытие	м2		
7	Под строениями	м2	-	
8	Под сооружениями	м2		
9	Под водоемами	м2		
10	Прочие	м2		
11	деревья	шт	87	
12	кусты	шт		
13	кустарники	шт	401	
14	цветники			
15	газоны	м2	8908,50	
16	порода деревьев		Клен, липа, бузина, сирнеь	
17	возраст	год		

Заказчик:
Заместитель Председателя Правления по национальному проекту и региональному развитию Джилкибаев Куат Аубакирович

фамилия, имя, отчество (при наличии), подпись руководителя

подпись_____ дата 30.04.25 М.П.

Авторский надзор: Эксперт Иванов Юрий Анатольевич

фамилия, имя, отчество (при его наличии), подпись эксперта

подпись_____ дата _____ М.П.

Приложение 13 к акту приемки объекта в эксплуатацию форма

Технические характеристики объекта (сети, водоводы, коллекторы и тому подобное)

№ п/п	Наименование	Единицы измерения	Количество, протяженность	Примечание
1	2	3	4	5
	Водопровод			
1	Водоводы (общая протяженность)	м	1070	
	1) из стальных труб	м	13	переход
	2) из чугунных труб	м		
	3) из асбестоцементных труб	м		
	4) из железобетонных труб	м		
	5) трубами напорными ПЭ ПЭ – 100 SDR 17 110х6.6, 50х3,0, 200х11,9	м	1070	
2	Распределительная сеть (общая протяженность)	м		
3	Прочие устройства			
	Смотровой колодец	шт	8	
	Задвижка d- 100	шт	-	
	" d- 200	шт	-	
	Вентили d- 32	шт	-	
	Гидрант	шт	-	
	Водопроводный ввод	шт	-	
	Стальной футляр	шт	-	
	Питьевой фонтанчик	шт	30	
	Канализация			
1	Коллекторы (общая протяженность)	м		
2	Канализационная сеть (общая протяженность)	м		
	1) из керамических труб	м		
	2) из чугунных труб	м		
	3) из ПЭ труб	м	592	
	4) из асбестоцементных труб	м		
	5) из железобетонных труб	м		
3	Прочие устройства			
	Смотровой колодец	шт	28	
	Выпуск	шт		
	Канализация ливневая			
1	Коллекторы (общая протяженность)	м		
2	Канализационная сеть (общая протяженность)	м		
	1) из керамических труб	м		
	2) из чугунных труб	м		
	3) из бетонных труб	м		
	4) из асбестоцементных труб	м		
	5) из железобетонных труб	м		
3	Прочие устройства			
	Смотровой колодец	шт		
	Выпуск	шт		

Схема привязки колодца к постоянным точкам-ориентирам

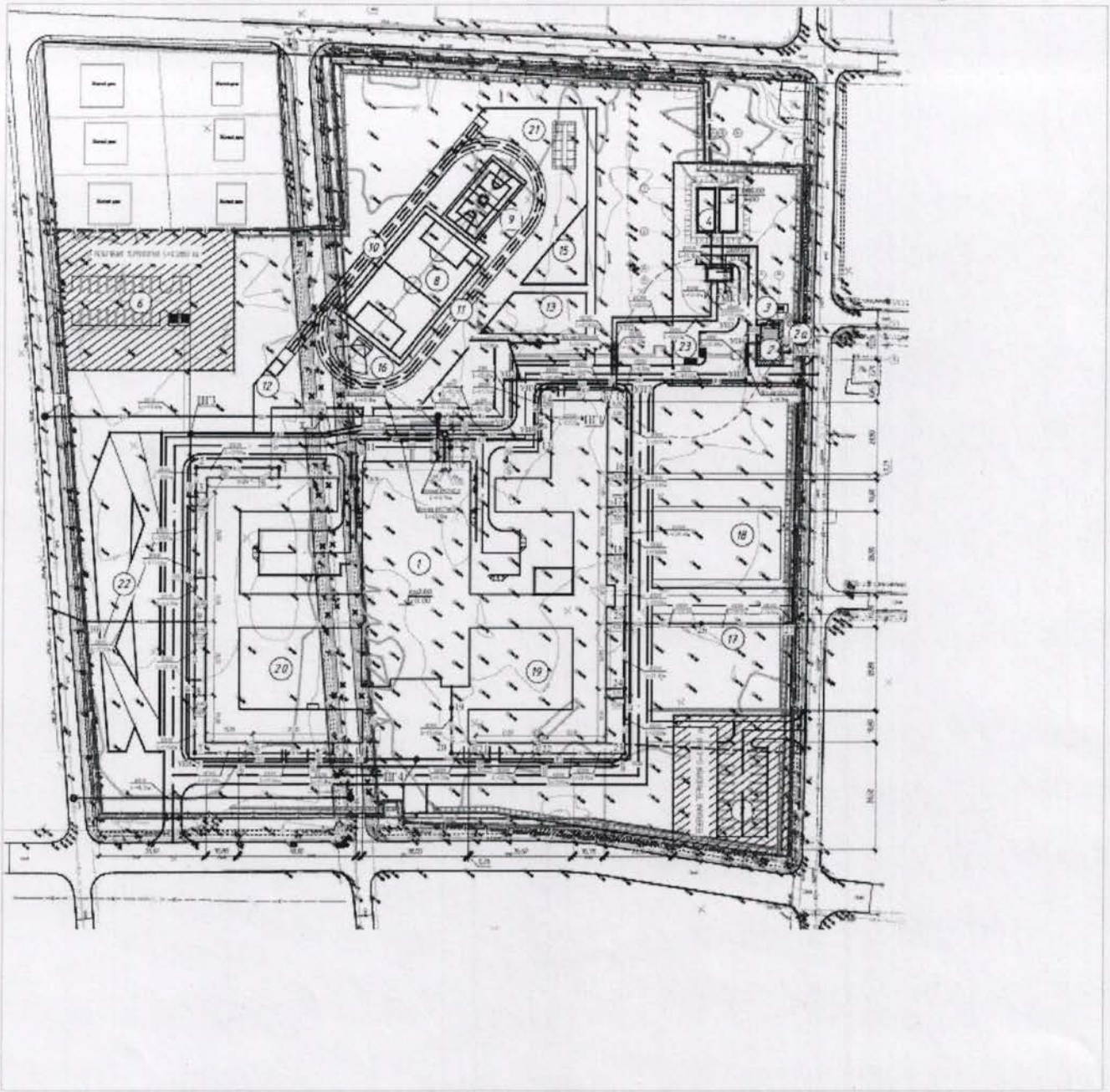

Заказчик:
Заместитель Председателя Правления по национальному проекту и региональному развитию Джилкибаев Куат Аубакирович *фамилия, имя, отчество (при наличии), подпись руководителя*

подпись_____ дата 30.09.25 М.П.

Авторский надзор: Эксперт Дуйсенов Рустем Аманович
фамилия, имя, отчество (при его наличии), подпись эксперта

подпись_____ дата 30.09.25 М.П.

Приложение 14 к акту приемки
объекта в эксплуатацию
форма

Технические характеристики объекта (тепловая трасса)

№ п/п	Наименование	Единицы измерения	Количество, протяженность	Примечание
1	Протяженность тепловой трассы	м	365	
	Протяженность воздушной прокладки:	м		
	1) на эстакадах	м		
	2) на опорах	м		
	Количество опор	шт		
	Протяженность подземной прокладки:	м		
	1) в проходных каналах	м	365	
	2) в полупроходных каналах	м		
	3) бесканальная прокладка	м		
2	Количество колодцев (камер)	шт	1	
3	Количество компенсаторов	шт	1	
4	Количество вводов	шт	1	
5	Количество задвижек	шт		

Горизонтальный разрез колодца	Вертикальный разрез колодца
Масштаб _____	Масштаб _____
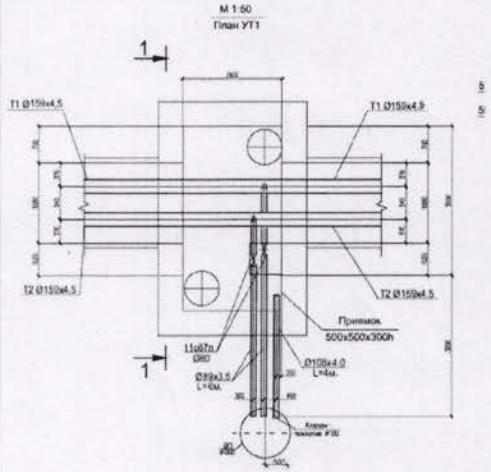	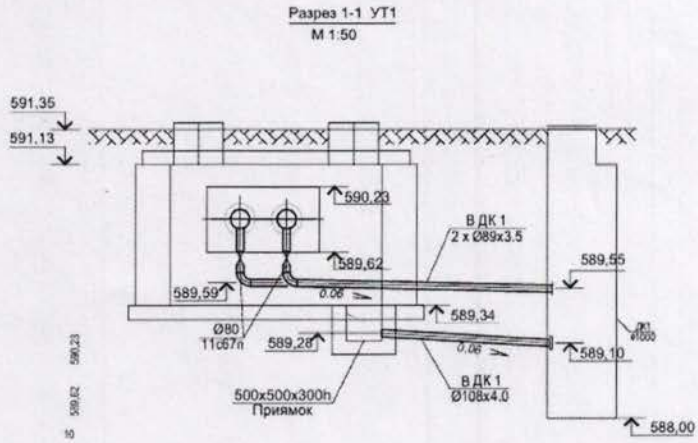

Заказчик:
Заместитель Председателя Правления по национальному проекту и региональному развитию Джилкибаев Куат Аубакирович *фамилия, имя, отчество (при наличии), подпись руководителя*

подпись_____ дата 30.04.25 М.П.

Авторский надзор: Эксперт Дуйсенов Рустем Аманович
фамилия, имя, отчество (при его наличии), подпись эксперта

подпись_____ дата 30.04.25 М.П.

Приложение 16 к акту приемки
объекта в эксплуатацию
форма

Технические характеристики объекта (линии связи)

№ п/п	Наименование	Единицы измерения	Количество, протяженность
1	2	3	4
1	Воздушные линии связи, в том числе:	км	
2	Кабельные линии связи, в том числе:	км	-
	1) марка	км	
	2) марка	км	
	3) марка	км	
3	Опоры, в том числе:	шт	
4	Колодцы сетевые, в том числе:	шт	
	1) ККС 1	шт	
	2) ККС 2	шт	-
5	Муфты соединительные	шт	
6	Коллекторы коммуникационные, в том числе:		
8	Прочие устройства		

Заказчик:
Заместитель Председателя Правления по национальному проекту и региональному развитию Джилкибаев Куат Аубакирович *фамилия, имя, отчество (при наличии), подпись руководителя*

подпись_____ дата 30.04.25 М.П.

Авторский надзор: Эксперт Дуйсенов Рустем Аманович
фамилия, имя, отчество (при его наличии), подпись эксперта

подпись_____ дата 30.04.25 М.П.