Проектировщик: ТОО "Астана - Жобалау" ГСЛ №20017994
Заказчик: ГУ "Управление коммунального хозяйства города Астана"

"Строительство канализационной насосной станции по проспекту Туран в районе спортивного комплекса "Астана Арена" города Астаны (район Нура, район пересечения проспекта Туран и ул. Т-4 (проектное наименование)."

ЭСКИЗНЫЙ ПРОЕКТ

Согласовано:

ГУ "Управление архитектуры, градостроительства и земельных отношений города Астаны"

Заказчик:

ГУ "Управление коммунального хозяйства города Астана" _____

Проектировщик:

Директор ТОО "Астана - Жобалау" _____ Жунусов М.К.

Астана, 2024г

Ведомость чертежей

Лист	Наименование	Примечание
ЭП-1	Общие данные	
ЭП-2	Ситуационная схема. М1:2000	
ЭП-3	Генеральный план. План инженерных сетей. М1:500	
ЭП-4	Планы на отм. -4.590 ... -8.630.	
ЭП-5	План на отм. 0.000.	
ЭП-6	Разрез 1-1	
ЭП-7	План кровли	
ЭП-8	Фасады в осях 1-5, 5-1, Б-А, А-Б. Таблица наружной отделки.	
ЭП-9	Общий вид 1	
ЭП-10	Общий вид 2	
ЭП-11	Общий вид 3	

Технико-экономические показатели

№ п/п	Наименование	Ед. изм.	Количество
1	Площадь застройки	м2	225,36
2	Общая площадь	м2	258,54
3	Строительный объем, в том числе:	м3	9 228,01
	- строительный объем ниже нуля;	м3	7 905,77
	- строительный объем выше нуля;	м3	1 322,24

Характеристика сооружения

- степень огнестойкости (СП РК 2.02-101-2014) - II;
- уровень ответственности (РДС РК 1.02-04-2013) - II.

Общие указания

Адрес: г. Астана, район Нура, район пересечения проспекта Туран и ул. Т-4 (проектное наименование).

Заказчик: ГУ "Управление коммунального хозяйства города Астана"

Эскизный проект выполнен на основании задания на проектирование от заказчика.

В данном проекте предусматривается строительство канализационной насосной станции.

В плане имеет прямоугольную форму с общими размерами в осях 18,0 х 10,0м.

В состав помещений входят: павильон, технические помещения, тамбур, санузел, душевая, дизель-генераторная установка. Общая высота здания составляет - 6,4м.

Природно-климатические условия

Наименование	Показатели
Климатический район /СП РК 2.04-01-2017/	I район, IВ подрайон
Расчетная температура наиболее холодной пятидневки обеспеченностью 0,92 (СП РК 2.04-01-2017)	- 31,2 °С
Характеристическое значение снегового покрова на грунт (НТП РК 01-01-3.1 (4.1)-2017)	III район, Wo =1,5 кПа
Базовый скоростной напор ветра (НТП РК 01-01-3.1 (4.1)-2017)	IV район, Wo =0,77 кПа
Район строительства /СП РК 2.04-01-2017/	не сейсмичен
Преобладающие ветры (СП РК 2.04-01-2017)	юго-западного направления

Конструктивное решение

Фундаменты - согласно расчету.
Наружные и внутренние стены - керамический кирпич.
Полы - керамические.
Двери наружные - металлические утепленные.
Двери внутренние -металлические, деревянные.
Ворота - металлические.
Окна - металлопластиковые.
Подоконники - поливинилхлоридные.
Крыша бесчердачная.
Кровля - скатная рулонная.
Наружная отделка - декоративная штукатурка с декоративными элементами.

Технические решения, принятые в рабочих чертежах, соответствуют требованиям экологических, санитарно-гигиенических, противопожарных и других действующих норм и правил, и обеспечивают безопасную для жизни и здоровья людей эксплуатацию объекта, при соблюдении предусмотренных рабочими чертежами мероприятий.

ГАП Смаилов К.

		Подпись	Дата	"Строительство канализационной насосной станции по проспекту Туран в районе спортивного комплекса "Астана Арена" города Астаны (район Нура, район пересечения проспекта Туран и ул. Т-4 (проектное наименование)."	Стадия	Лист	Листов
					ЭП	1	
Проверил	Смаилов		10.24.	Общие данные	ТОО "Астана - Жобалау"		
Разработал	Досмаганбетов		10.24.				

формат А3

Ситуационная схема

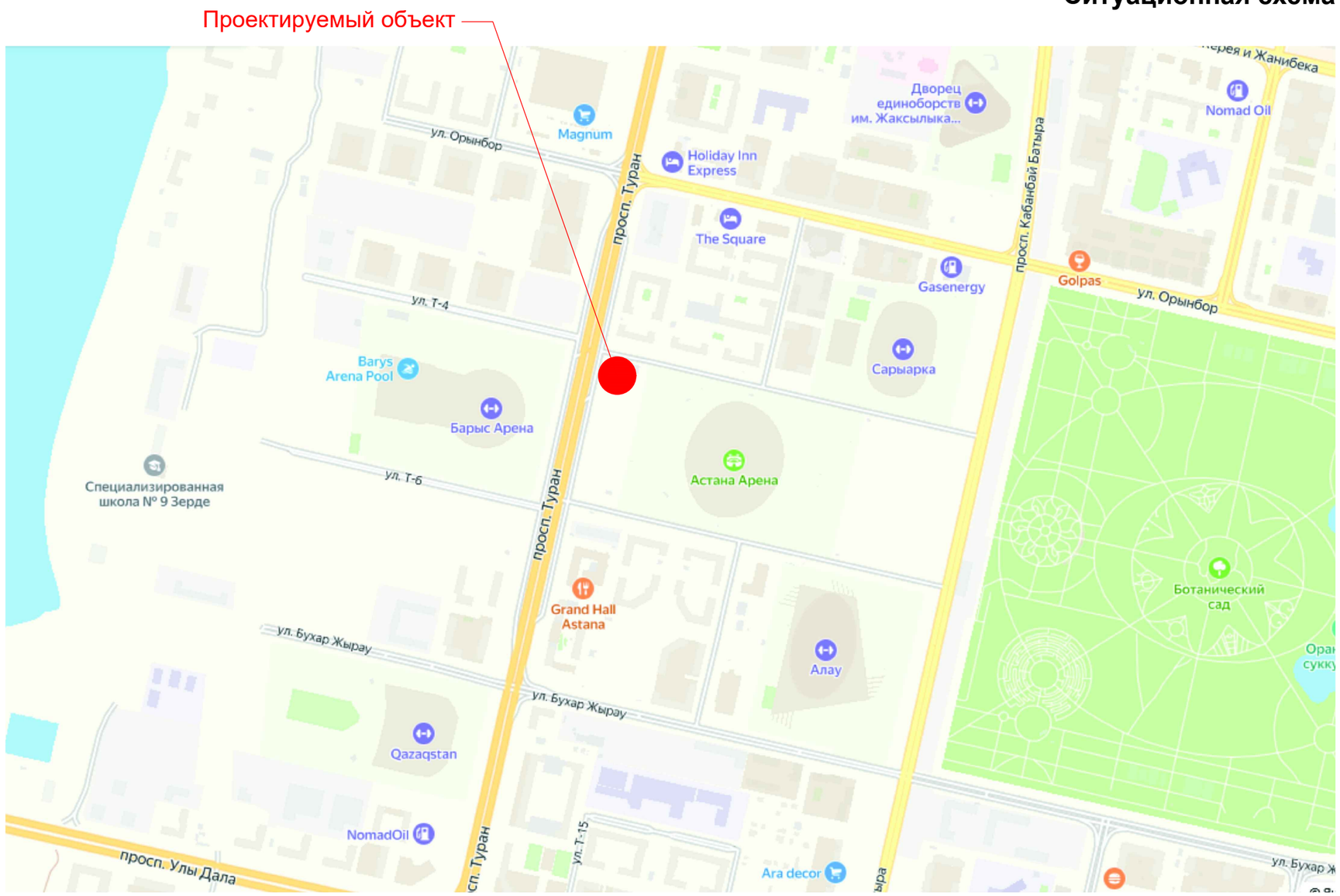

		Подпись	Дата	"Строительство канализационной насосной станции по проспекту Туран в районе спортивного комплекса "Астана Арена" города Астаны (район Нура, район пересечения проспекта Туран и ул. Т-4 (проектное наименование)."	Стадия	Лист	Листов
					ЭП	2	
Проверил	Смаилов		10.24.	Ситуационная схема М 1:2000	ТОО "Астана - Жобалау"		
Разработал	Досмаганбетов		10.24.				

формат А3

Генеральный план.
План инженерных сетей

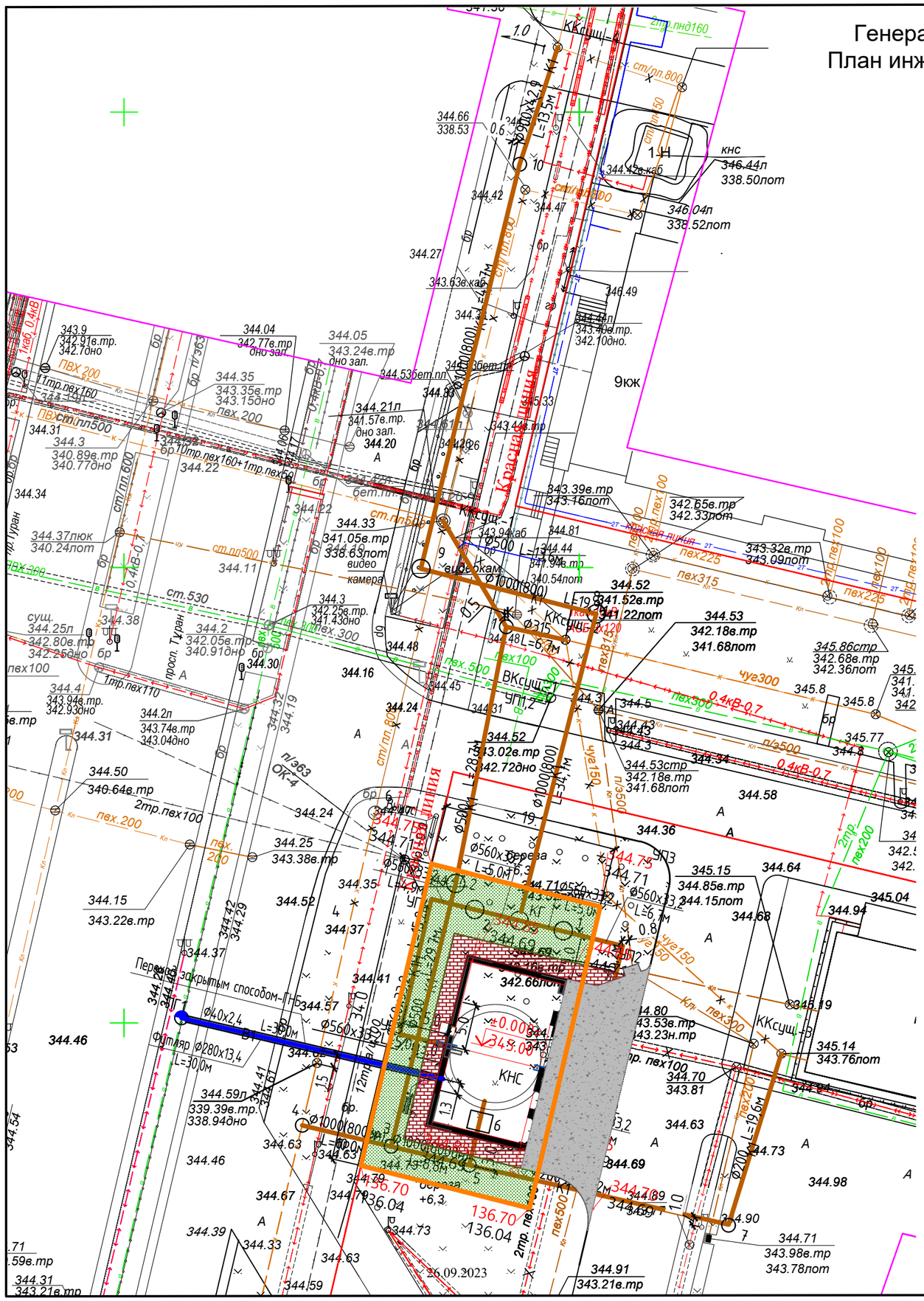

Экспликация зданий и сооружений

№	Наименование
1	Канализационная насосная станция (КНС)

Основные показатели по генплану

№	Наименование	Ед.изм	Количество
1	Общая площадь участка	га	0,06458
2	Общая площадь застройки, в т.ч.:	$м^2$	174,84
	- КНС;	$м^2$	174,84
3	Площадь озеленения	$м^2$	337,96
4	Площадь асфальта	$м^2$	133,0

Условные обозначения:

- граница участка
- В1 — сети водоснабжения
- К — К — сети канализации
- озеленение/газон
- брусчатка
- асфальт

		Подпись	Дата	"Строительство канализационной насосной станции по проспекту Туран в районе спортивного комплекса "Астана Арена" города Астаны (район Нура, район пересечения проспекта Туран и ул. Т-4 (проектное наименование)."	Стадия	Лист	Листов
					ЭП	3	
Проверил	Смаилов		10.24.	Генеральный план. План инженерных сетей. М 1:500	ТОО "Астана - Жобалау"		
Разработал	Досмаганбетов		10.24.				

формат А3

План на отм. -8.630

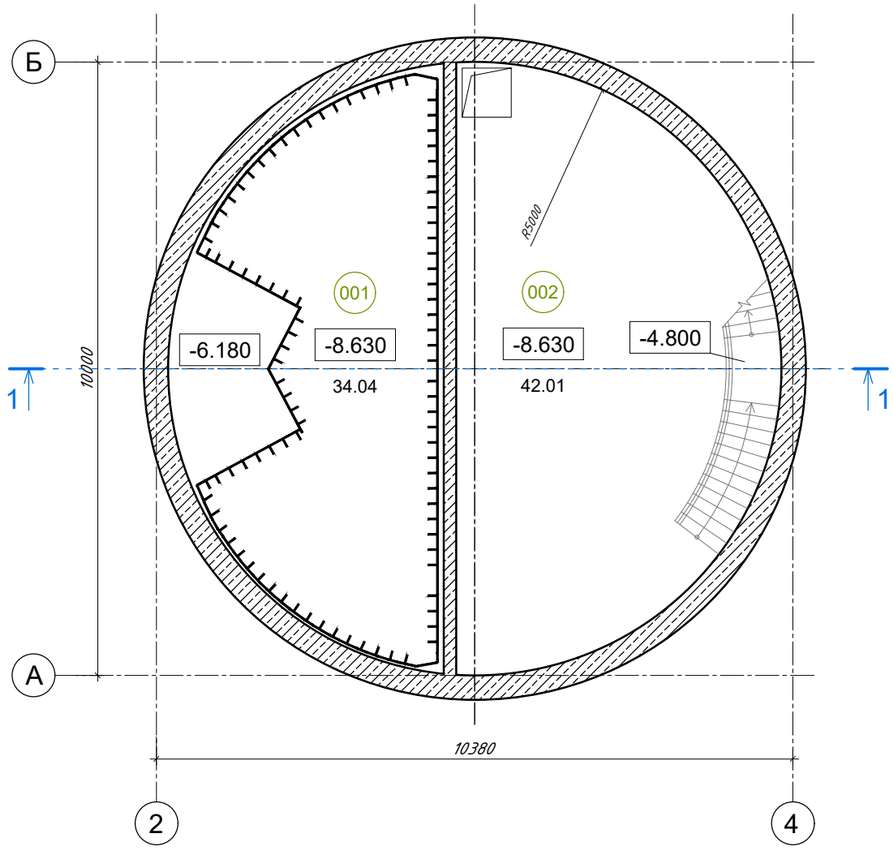

План на отм. -4.590 ... -8.630

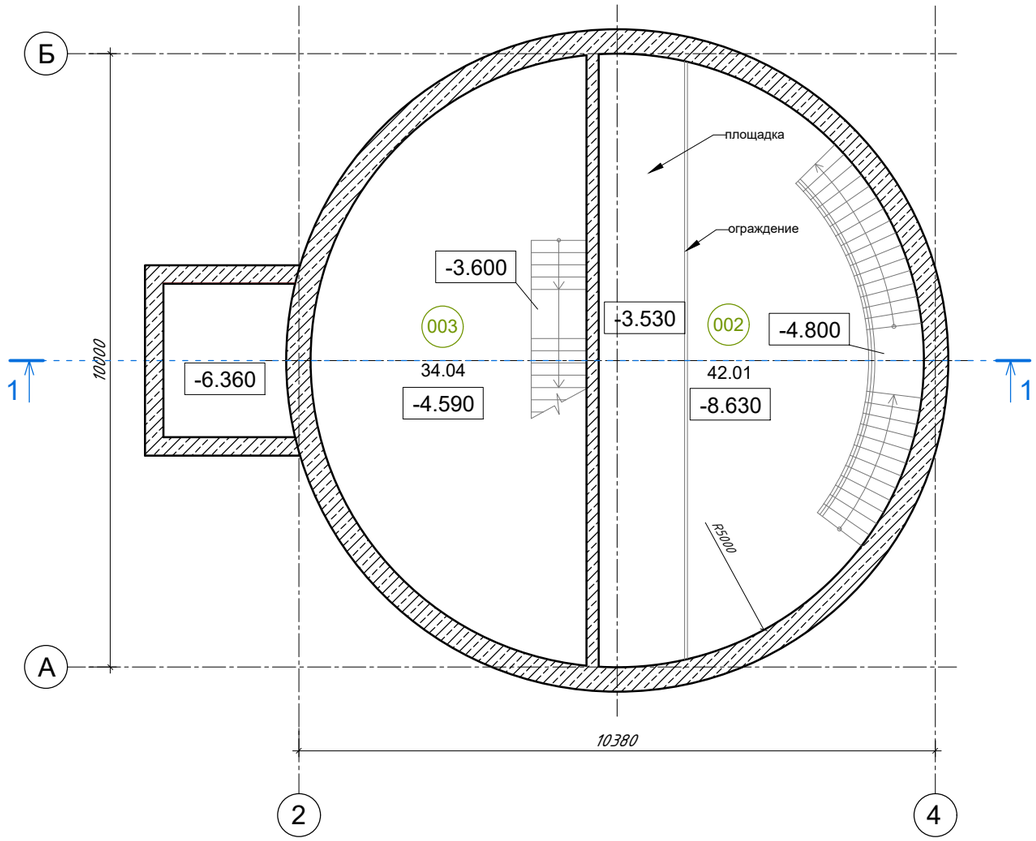

Экспликация помещений

Номер поме-щения	Наименование	Площадь м²	Кат. пом.
101	Техническое помещение	34.04	Д
102	Техническое помещение	42.01	Д
103	Техническое помещение	34.04	Д

		Подпись	Дата		Стадия	Лист	Листов
				"Строительство канализационной насосной станции по проспекту Туран в районе спортивного комплекса "Астана Арена" города Астаны (район Нура, район пересечения проспекта Туран и ул. Т-4 (проектное наименование)."	ЭП	4	
Проверил	Смаилов		10.24.	Планы на отм. -4.590 ... -8.630.	ТОО "Астана - Жобалау"		
Разработал	Досмаганбетов		10.24.				

формат А3

План на отм. 0.000

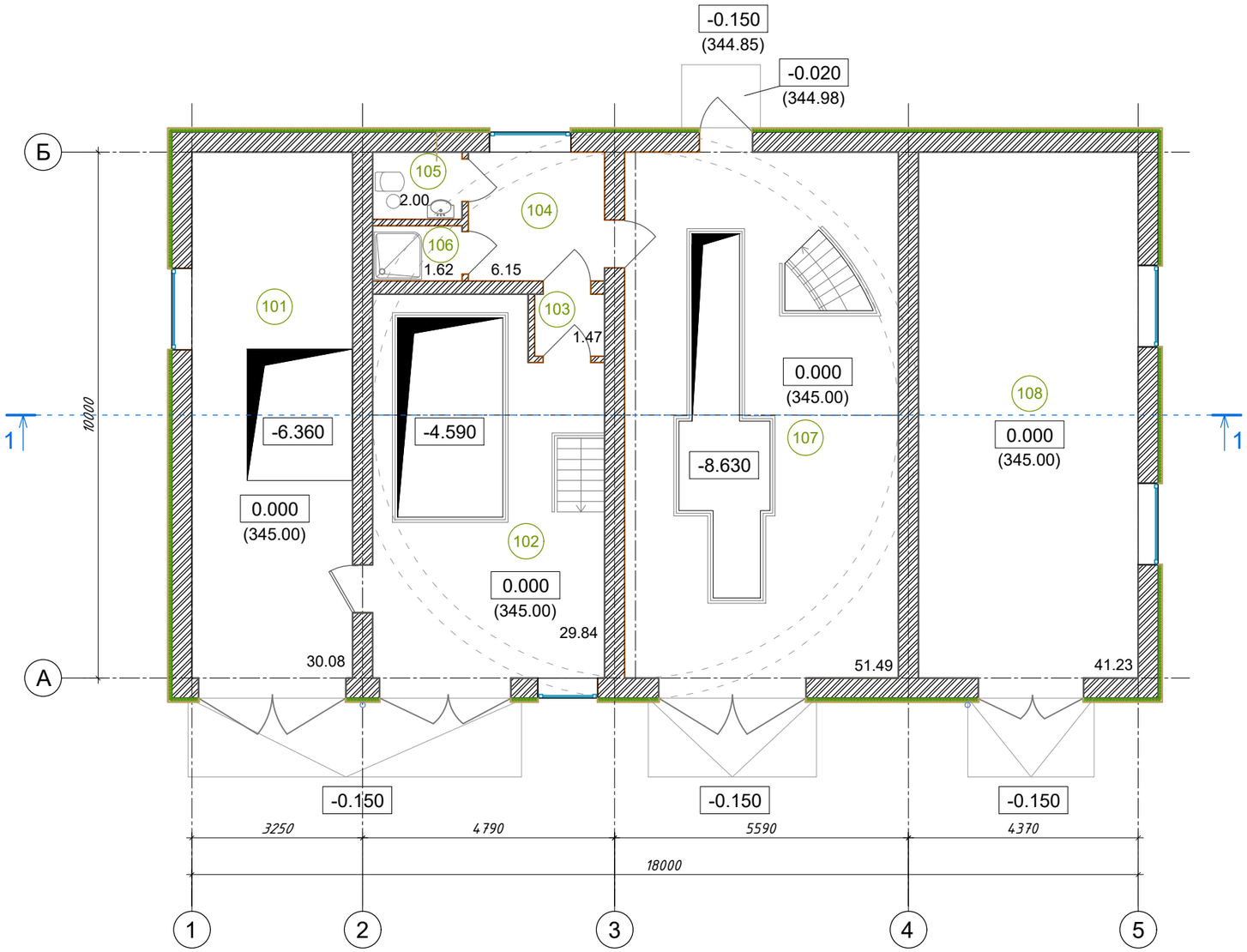

Экспликация помещений

Номер поме-щения	Наименование	Площадь м²	Кат. пом.
101	Павильон	30.08	Д
102	Техническое помещение	29.84	Д
103	Тамбур	1.47	Д
104	Раздевалка	6.15	Д
105	Санузел	2.00	Д
106	Душевая	1.62	Д
107	Техническое помещение	51.49	Д
108	Помещение ДГУ (Дизель-генераторная установка)	41.23	Г

		Подпись	Дата	"Строительство канализационной насосной станции по проспекту Туран в районе спортивного комплекса "Астана Арена" города Астаны (район Нура, район пересечения проспекта Туран и ул. Т-4 (проектное наименование)."	Стадия	Лист	Листов
					ЭП	5	
Проверил	Смаилов		10.24.	План на отм. 0.000.	ТОО "Астана - Жобалау"		
Разработал	Досмаганбетов		10.24.				

формат А3

Разрез 1-1

Рубероид РКЦ-400 ГОСТ 10923-93	- 1 слой
Рубероид РПП-300 ГОСТ 10923-93	- 1 слой
Мастика битумная кровельная по ГОСТ 2889-80	
Ц/п стяжка М150 с сеткой 4Вр-I 150/4Вр-I 150	- 40мм
Керамзитовый гравий плотность 800кг/м3 для разуклонки	50-210мм
Разделительный слой - полиэтиленовая пленка ГОСТ 10354-82, 80мкм	- 1 слой
ППЖ-200 (НГ) -1000.600.100 ГОСТ 9573-2012	- 50мм
ППЖ-160 (НГ) -1000.600.100 ГОСТ 9573-2012	- 50мм
Пароизоляция - полиэтиленовая пленка ГОСТ 10354-82, 200мкм	- 1 слой
Выравнивающий слой из ц/п стяжки М150	- 20мм
Ж/б сборная многопустотная плита	- 220мм

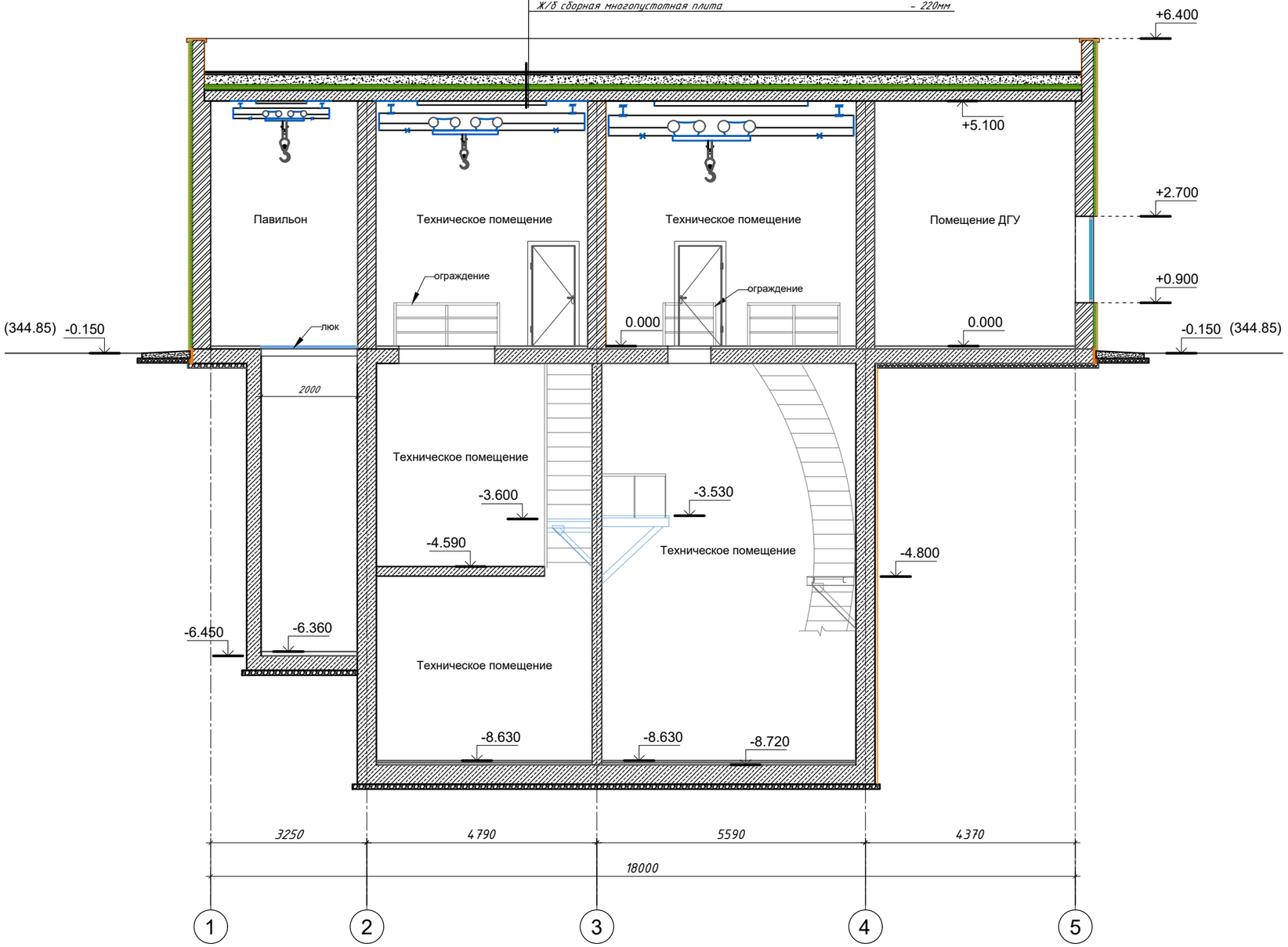

		Подпись	Дата	"Строительство канализационной насосной станции по проспекту Туран в районе спортивного комплекса "Астана Арена" города Астаны (район Нура, район пересечения проспекта Туран и ул. Т-4 (проектное наименование)."	Стадия	Лист	Листов
					ЭП	6	
Проверил	Смаилов		10.24.	Разрез 1-1	ТОО "Астана - Жобалау"		
Разработал	Досмаганбетов		10.24.				

формат А3

План кровли

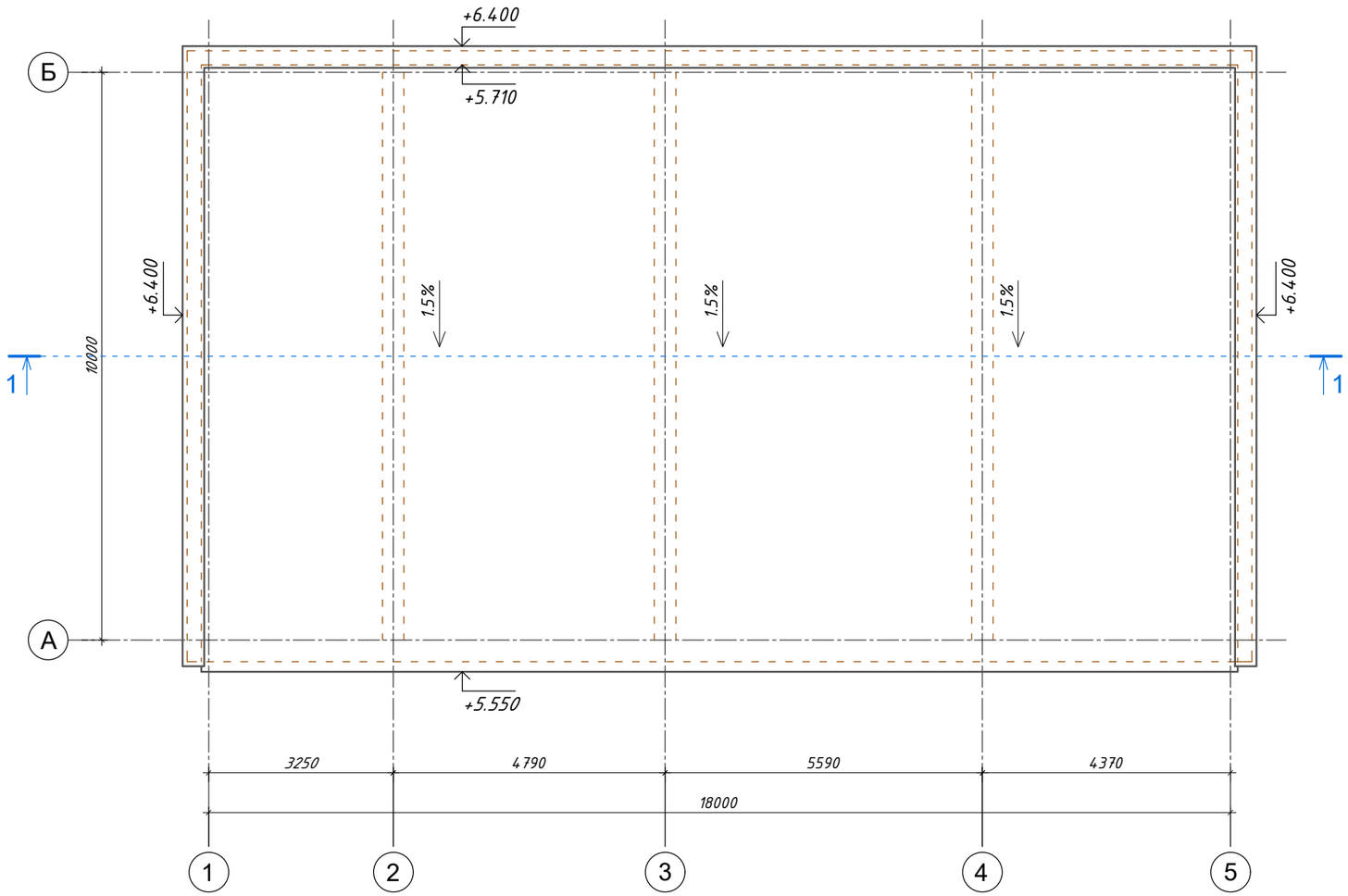

		Подпись	Дата		Стадия	Лист	Листов
				"Строительство канализационной насосной станции по проспекту Туран в районе спортивного комплекса "Астана Арена" города Астаны (район Нура, район пересечения проспекта Туран и ул. Т-4 (проектное наименование)."	ЭП	7	
Проверил	Смаилов		10.24.	План кровли	ТОО "Астана - Жобалау"		
Разработал	Досмаганбетов		10.24.				

формат А3

Фасад в осях 1-5

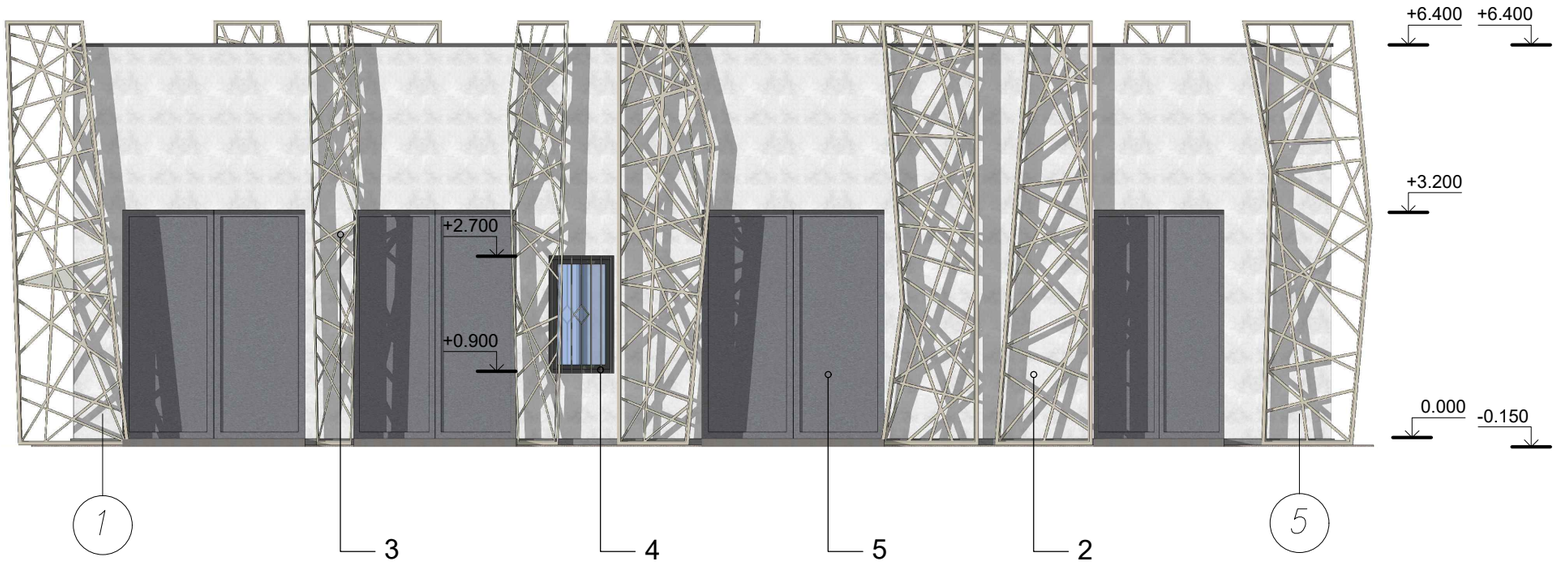

Фасад в осях Б-А

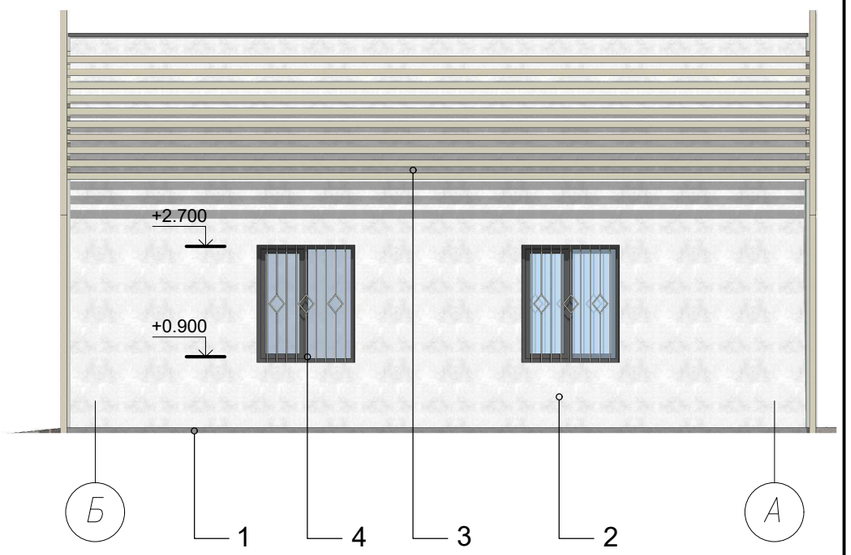

Фасад в осях А-Б

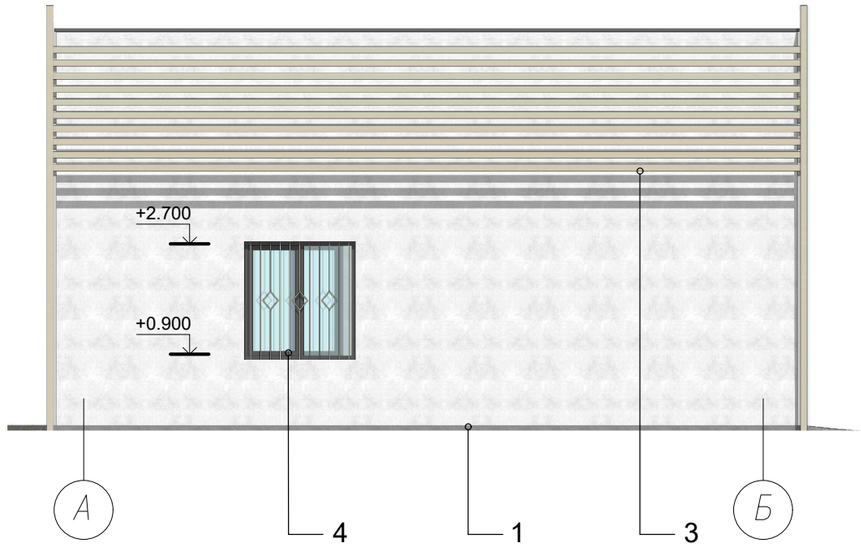

Фасад в осях 5-1

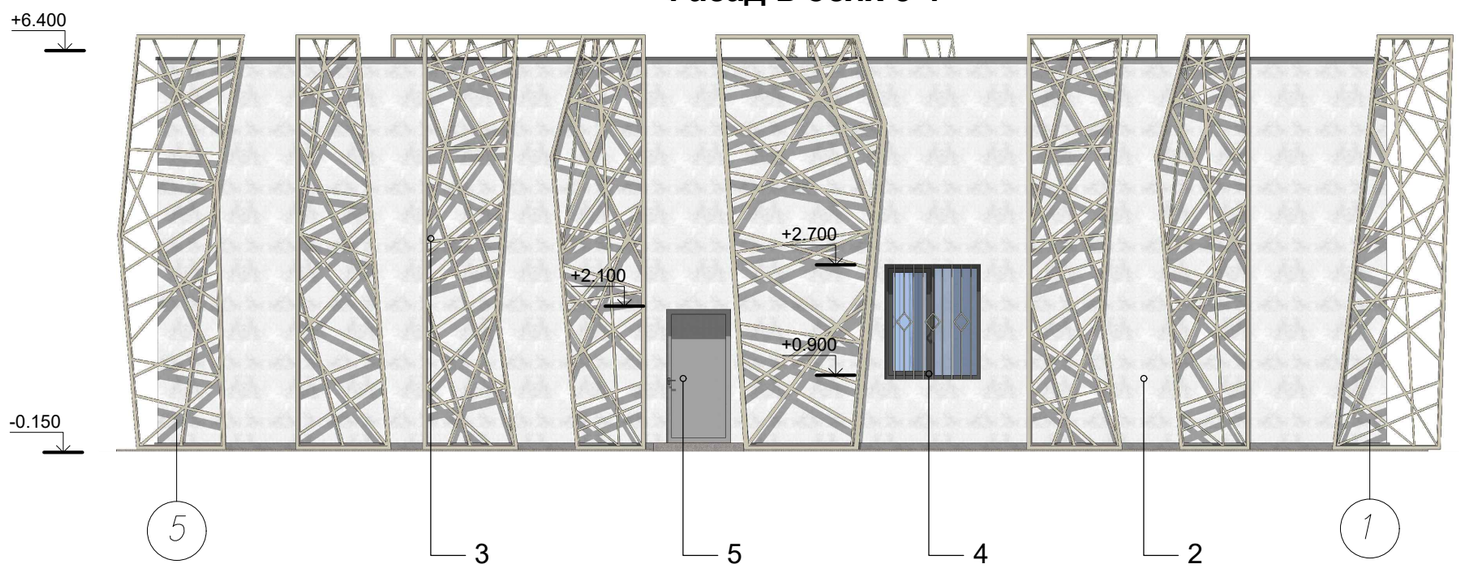

Таблица наружной отделки

№	Наименование	Материал отделки	Эталон	№ колера	Примечание
1	Цоколь	Гранитная плитка		Темно-серый	
2	Стена	Декоративная штукатурка		Светло-серый	
3	Декоративный элемент	Металлические		Бронза	
4	Окна	Металлопластиковые		Темно-серый	
5	Дверь, ворота	Металлические		Серый	

Согласовано заказчиком: _____

		Подпись	Дата		Стадия	Лист	Листов
				"Строительство канализационной насосной станции по проспекту Туран в районе спортивного комплекса "Астана Арена" города Астаны (район Нура, район пересечения проспекта Туран и ул. Т-4 (проектное наименование)."	ЭП	8	
Проверил	Смаилов		10.24.	Фасады в осях 1-5, 5-1, Б-А, А-Б. Таблица наружной отделки.	ТОО "Астана - Жобалау"		
Разработал	Досмаганбетов		10.24.				

формат А3

Общий вид 1

		Подпись	Дата	"Строительство канализационной насосной станции по проспекту Туран в районе спортивного комплекса "Астана Арена" города Астаны (район Нура, район пересечения проспекта Туран и ул. Т-4 (проектное наименование)."	Стадия	Лист	Листов
					ЭП	9	
Проверил	Смаилов		10.24.	Общий вид 1	ТОО "Астана - Жобалау"		
Разработал	Досмаганбетов		10.24.				

формат А3

Общий вид 2

		Подпись	Дата	"Строительство канализационной насосной станции по проспекту Туран в районе спортивного комплекса "Астана Арена" города Астаны (район Нура, район пересечения проспекта Туран и ул. Т-4 (проектное наименование)."	Стадия	Лист	Листов
					ЭП	10	
Проверил	Смаилов		10.24.	Общий вид 2	ТОО "Астана - Жобалау"		
Разработал	Досмаганбетов		10.24.				

формат А3

Общий вид 3

		Подпись	Дата		Стадия	Лист	Листов
				"Строительство канализационной насосной станции по проспекту Туран в районе спортивного комплекса "Астана Арена" города Астаны (район Нура, район пересечения проспекта Туран и ул. Т-4 (проектное наименование)."	ЭП	11	
Проверил	Смаилов		10.24.	Общий вид 3	ТОО "Астана - Жобалау"		
Разработал	Досмаганбетов		10.24.				

формат А3

Общий вид 4

		Подпись	Дата		Стадия	Лист	Листов
				"Строительство канализационной насосной станции по проспекту Туран в районе спортивного комплекса "Астана Арена" города Астаны (район Нура, район пересечения проспекта Туран и ул. Т-4 (проектное наименование)."	ЭП	12	
Проверил	Смаилов		10.24.	Общий вид 4	ТОО "Астана - Жобалау"		
Разработал	Досмаганбетов		10.24.				

формат А3