Заказчик:
ГУ "Управление коммунального хозяйства города Астаны"

Проектировщик:
ТОО "Астана - Жобалау"
Адрес: г. Астана, ул. Бейбитшилик 18
ГСЛ- № 20017994

РАБОЧИЙ ПРОЕКТ

"Строительство канализационной насосной станции по проспекту Туран в районе спортивного комплекса "АстанаАрена" города Астаны (район Нура, район пересечения проспекта Туран и ул.Т-4 (проектноенаименование)"

0051/5-24-АПТ

Том 3

Альбом 3.10. Автоматическая пожаротушения

Астана 2025г.

Заказчик:
ГУ "Управление коммунального хозяйства города Астаны"

Проектировщик:
ТОО "Астана - Жобалау"
Адрес: г. Астана, ул. Бейбитшилик 18
ГСЛ- № 20017994

РАБОЧИЙ ПРОЕКТ

"Строительство канализационной насосной станции по проспекту Туран в районе спортивного комплекса "АстанаАрена" города Астаны (район Нура, район пересечения проспекта Туран и ул.Т-4 (проектноенаименование)"

0051/5-24-АПТ

Том 3

Альбом 3.10. Автоматическая пожаротушения

Проектировщик

ТОО "Астана - Жобалау" :

Директор
_____ Жунусов М.К.

Главный инженер проекта
_____ Смаилов К.Ж.

Астана 2025г.

Ведомость рабочих чертежей основного комплекта "АПТ

NN Лист	Наименование листа.	Примечание
1	Общие данные (начало)	
2	Общие данные (конец)	
3	Блок-схема пожаротушения. Условные обозначение	
4	План пожаротушения. Расстановка пожарных извещателей	
5	План пожаротушения. Расстановка систем оповещения, модулей пожаротушения	

Основные показатели

N п.п	Наименование	Кол-во
1	Кол-во приборов пожаротушение, шт	1
2	Кол-во порошковых модулей пожаротушения, рабочий, шт	3
3	Кол-во порошковых модулей пожаротушения, резерв, шт	3

ВЕДОМОСТЬ ССЫЛОЧНЫХ И ПРИЛАГАЕМЫХ ДОКУМЕНТОВ

Обозначение	Наименование	Примечание
	Ссылочные документы	
ПУЭ РК	Правила устройства электроустановок	
СП РК 2.02-102-2022	Пожарная автоматика зданий и сооружений.	
СН РК 2.02-02-2023	Пожарная автоматика зданий и сооружений.	
	Прилагаемые документы	
0051-5-24-АПТ.СО	Спецификация оборудования, изделий и материалов	на 1-м листе

Согласовано

ПС	Курманов А.	
СС	Курманов А.	

Согласовано

ОВ	Казретова А.	
ВК	Бигожина Н.	
ЭЛ	Курманов А.	

Взам. инв.

Подп. и дата

Инв.подл.

ВНИМАНИЕ !!!

Производство работ без проекта производства работ ЗАПРЕЩАЕТСЯ

Проект разработан в соответствии с действующими нормами, правилами, инструкциями и государственными стандартами, включая требования взрывопожаробезопасности, и обеспечивает безопасную эксплуатацию зданий и сооружений при соблюдении предусмотренных проектом мероприятий.

Главный инженер проекта _____ Смаилов

Изм.	Кол.уч.	Лист	№ док.	Подпись	Дата
ГИП		Смаилов К.			02.25
Проверил		Жунусов М.			02.25
Разработал		Плешаков М.			02.25
Н. контр.		Жунусов М.			02.25

0051-5-24-АПТ

«Строительство канализационной насосной станции по проспекту Туран в районе спортивного комплекса «Астана Арена» города Астаны (район Нура, район пересечения проспекта Туран и ул. Т-4 (проектное наименование)».

Канализационная насосная станция	Стадия	Лист	Листов
	РП	1	5
Общие данные (начало)	ТОО "Астана - Жобалау"		

Формат А3

Автоматическая система пожаротушения

Проект автоматического пожаротушения выполнен в соответствии со СП РК 2.02-102-2022 "Пожарная автоматика зданий и сооружений", СН РК 2.02-02-2023 "Пожарная автоматика зданий и сооружений". Производство работ по монтажу, наладке, пуску и сдаче в эксплуатацию выполнить согласно проекта и технической документации завода изготовителя.

Автоматическое порошковое пожаротушение выполнено в помещении ДГУ.

Для фиксирования сигналов о загорании в защищаемом помещении применить прибор приемно-контрольный пожарный (ППКП) марки С2000-АСПТ. ППКП установить согласно проекта на высоте 1,5м от уровня пола. Сигналы от ППКП вывести на пульт пожарной части через GSM канал.

Питание ППКП предусматривается по I категории согласно "ПУЭ" РК и СП РК 2.02-102-2022 от сети переменного тока напряжением 220В с установкой резервного источника питания-аккумуляторная батарея:
12В-7А/час.

Сигналы о загорании фиксируются извещателями пламени, устанавливаемыми на стенах защищаемых помещений. Каждая точка защищаемой поверхности помещения контролируется двумя извещателями.

Сеть пожарной сигнализации выполнить кабелем КСРВГнг(А)-FRLSLT 4х2х1,00. Кабели проложить открыто, в кабельном канале. При параллельной открытой прокладке расстояние от проводов и кабелей пожарной сигнализации с напряжением до 60В до силовых и осветительных кабелей должно быть не менее 0,5 м.

Для тушения очага пожара защищаемых помещениях установить модули порошкового пожаротушения. Модули пожаротушения на подрыв от ППКП выполнить проводом КСРВГнг(А)-FRLSLT 4х2х1,00 . Ручной запуск пожаротушения производится от ручных извещателей марки ИПР-3СУ установленных возле входа в защищаемое помещение. ИПР-3СУ установить на высоте 1,5м от уровня земли.

Систему оповещения людей о пожаре выполнить по 2-му типу. Второй тип оповещения включает в себя установку световых табло и светозвуковых оповещателей. Перед входом в защищаемые помещения установить светозвуковое табло "ПОРОШОК НЕ ВХОДИ", световое табло "АВТОМАТИКА ОТКЛЮЧЕНА", внутри защищаемых помещений установить светозвуковое табло "ПОРОШОК УХОДИ"

Работы по монтажу выполнить согласно СН РК 2.02-02-2023 "Пожарная автоматика зданий и сооружений.

Согласовано

ПС	Курманов А.
СС	Курманов А.

Согласовано

ОВ	Казретова А.
ВК	Бигожина Н.
ЭЛ	Курманов А.

Взам. инв.

Подп. и дата

Инв.подл.

Изм.	Кол.уч.	Лист	№ док.	Подпись	Дата
ГИП		Смаилов К.			02.25
Проверил		Жунусов М.			02.25
Разработал		Плешаков М.			02.25
Н. контр.		Жунусов М.			02.25

0051-5-24-АПТ

«Строительство канализационной насосной станции по проспекту Туран в районе спортивного комплекса «Астана Арена» города Астаны (район Нура, район пересечения проспекта Туран и ул. Т-4 (проектное наименование)».

Канализационная насосная станция	Стадия	Лист	Листов
	РП	2	5
Общие данные (конец)	ТОО "Астана - Жобалау"		

Формат А3

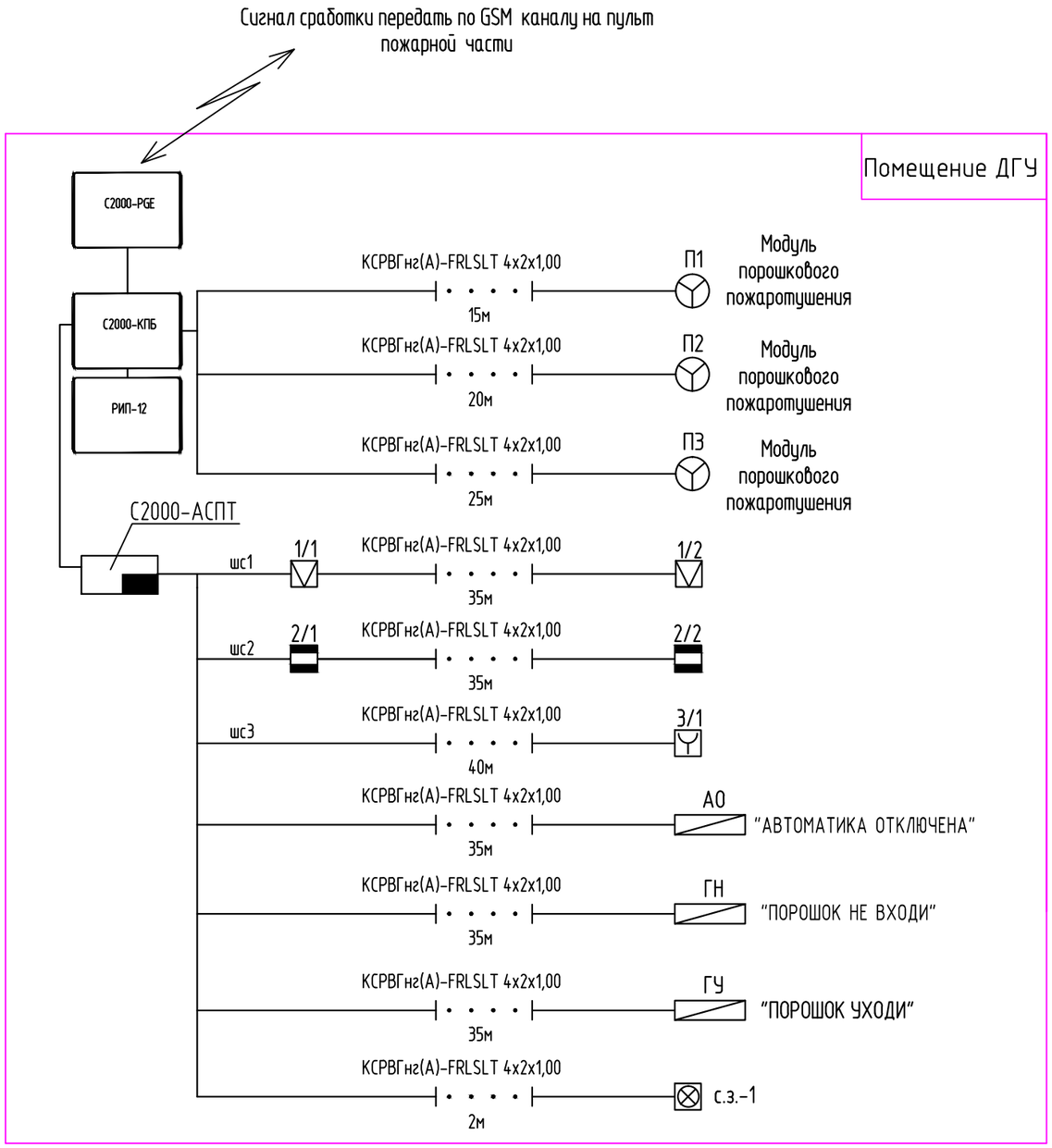

Условные обозначения:

- -Модуль пожаротушения
- -Извещатель дымовой
- -Извещатель ручной
- -Световое табло
- -Свето-звуковое табло

с.з.-1 Свет-Звук-Номер-зв.-Звук

1/1 -Номер шлейфа/номер извещателя

- -Аккумуляторная батарея
- -Датчик магнитоконтактный

Согласовано		
ПС	Курманов А.	
СС	Курманов А.	
ОВ	Казретова А.	
ВК	Битожина Н.	
ЭЛ	Курманов А.	

Взам. инв.

Подп. и дата

Инв.подл.

Изм.	Кол.уч.	Лист	№ док.	Подпись	Дата
ГИП		Смаилов К.			02.25
Проверил		Жунусов М.			02.25
Разработал		Плешаков М.			02.25
Н. контр.		Жунусов М.			02.25

0051-5-24-АПТ

«Строительство канализационной насосной станции по проспекту Туран в районе спортивного комплекса «Астана Арена» города Астаны (район Нура, район пересечения проспекта Туран и ул. Т-4 (проектное наименование)».

Канализационная насосная станция

Стадия	Лист	Листов
РП	3	5

Блок-схема пожаротушения
Условные обозначение

ТОО "Астана - Жобалау"

Формат А3

План на отм. 0.000

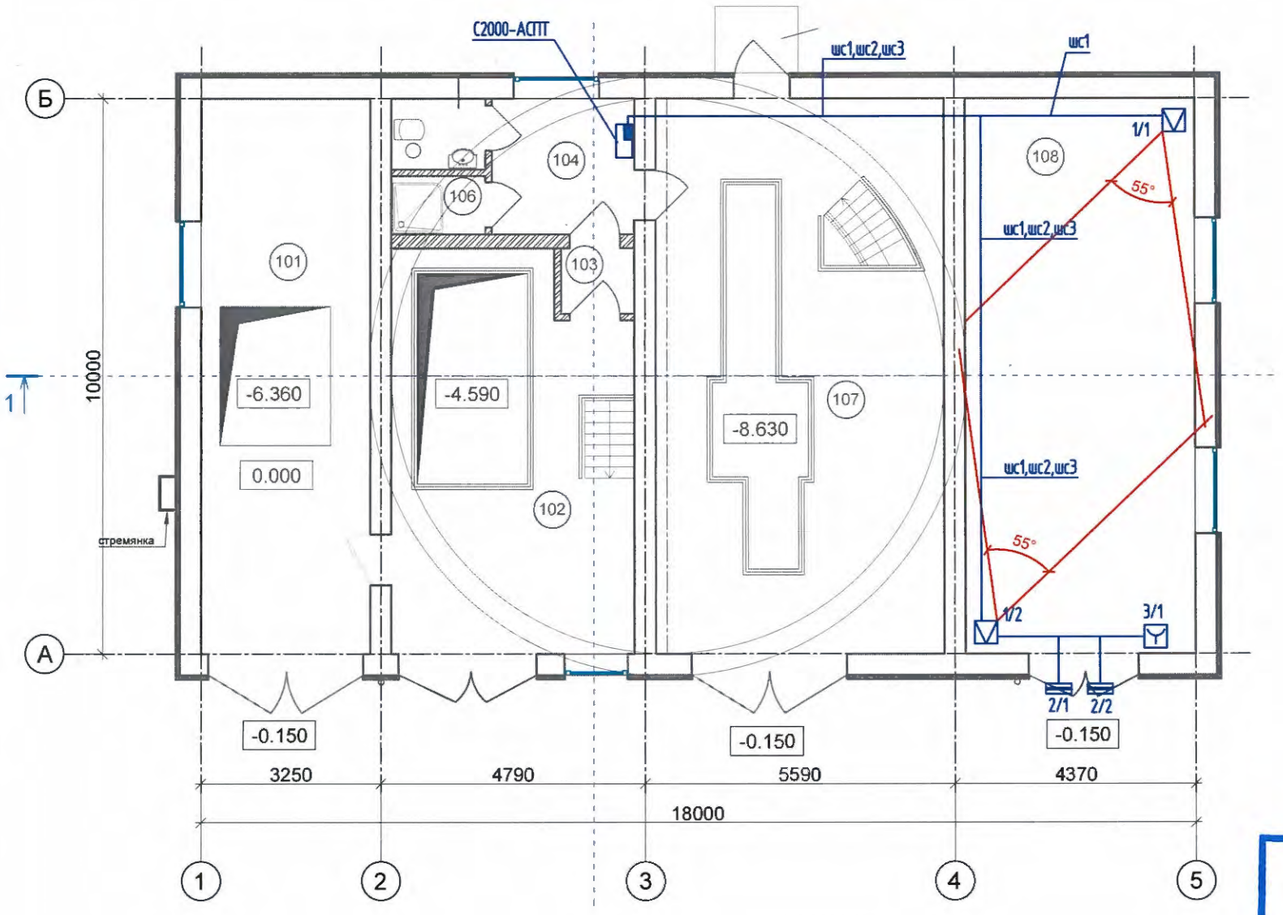

Экспликация помещений

Номер поме-щения	Наименование	Площадь м²	Кат. пом.
101	Павильон	#####	Д
102	Техническое помещение	#####	Д
103	Тамбур	####	Д
104	Раздевалка	####	Д
105	Санузел	####	Д
106	Душевая	####	Д
107	Техническое помещение	#####	Д
108	Помещение ДГУ (Дизель-генераторная установка)	#####	Г

СОГЛАСОВАНО
ГКП "Астана су арнасы"
"23" 06 2025 г.
Начальник ПТО

Согласовано
ПС Курманов А.
СС Курманов А.

Согласовано
ОВ Казретова А.
ВК Бигожина Н.
ЭЛ Курманов А.

Взам. инв.
Подп. и дата
Инв.подл.

Изм.	Кол.уч.	Лист	№ док.	Подпись	Дата
ГИП		Смаилов К.			02.25
Проверил		Жунусов М.			02.25
Разработал		Плешаков М.			02.25
Н. контр.		Жунусов М.			02.25

0051-5-24-АПТ

«Строительство канализационной насосной станции по проспекту Туран в районе спортивного комплекса «Астана Арена» города Астаны (район Нура, район пересечения проспекта Туран и ул. Т-4 (проектное наименование)».

Канализационная насосная станция

Стадия	Лист	Листов
РП	4	5

План пожаротушения
Расстановка пожарных извещателей

ТОО "Астана - Жобалау"

Формат А3

План на отм. 0.000

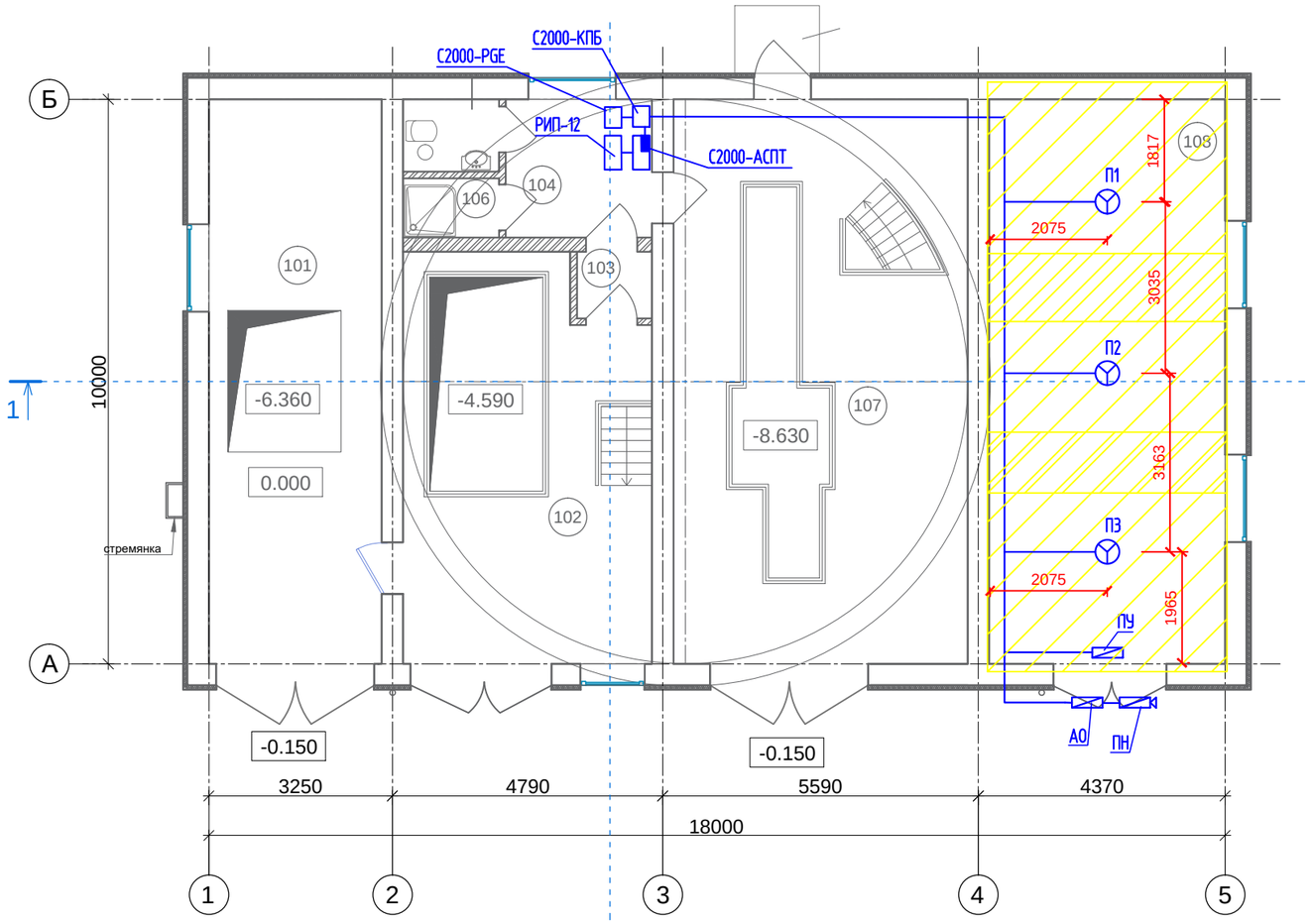

Экспликация помещений

Номер поме-щения	Наименование	Площадь м²	Кат. пом.
101	Павильон	#####	Д
102	Техническое помещение	#####	Д
103	Тамбур	####	Д
104	Раздевалка	####	Д
105	Санузел	####	Д
106	Душевая	####	Д
107	Техническое помещение	#####	Д
108	Помещение ДГУ (Дизель-генераторная установка)	#####	Г

Согласовано

ПС	Курманов А.	
СС	Курманов А.	

Согласовано

ОВ	Казретова А.	
ВК	Бигожина Н.	
ЭЛ	Курманов А.	

Взам. инв.

Подп. и дата

Инв.подл.

Изм.	Кол.уч.	Лист	№ док.	Подпись	Дата
ГИП		Смаилов К.			02.25
Проверил		Жунусов М.			02.25
Разработал		Плешаков М.			02.25
Н. контр.		Жунусов М.			02.25

0051-5-24-АПТ

«Строительство канализационной насосной станции по проспекту Туран в районе спортивного комплекса «Астана Арена» города Астаны (район Нура, район пересечения проспекта Туран и ул. Т-4 (проектное наименование)».

Канализационная насосная станция

Стадия	Лист	Листов
РП	5	5

План пожаротушения
Расстановка систем оповещения, модулей пожаротушения

ТОО "Астана - Жобалау"

Формат А3

Позиция	Наименование и техническая характеристика	Тип, марка, обозначение документа, опросного листа	Код оборудования, изделия, материала	Поставщик	Единица измерения	Количество	Масса единицы, кг	Примечания
1	2	3	4	5	6	7	8	9
	1. Пожаротушение							
1.1	Прибор приемно-контрольный управления порошковым пожаротушением	С2000-АСПТ	541-801-8101-0001		шт	1		
1.2	Аккумулятор 4,5 А/ч, 12В	АК 4,5/12	248-306-0373		шт	2		
1.3	Резервированный источник питания (РИП), 12В	РИП-12	248-306-0318		шт	1		
1.4	Аккумуляторная батарея, 12В, 7А/ч	АКБ	248-306-0376		шт	1		
1.5	Извещатель пламени	Спектрон-201	248-302-0305		шт	3		с учетом 10% запасом
1.6	Извещатель пожарный ручной	ИПР-3СУ	248-302-0503		шт	2		с учетом 10% запасом
1.7	Датчик магнитоконтактный	ИО 102-20/А2П	248-301-0102		шт	3		с учетом 10% запасом
1.8	Блок контрольно - пусковой	С2000-КПБ	541-801-8101-0009		шт	1		
1.9	Устройство оконечное объектовое, каналы передачи извещений: GSM, Ethernet. Кол-во номеров для передачи сообщений - 8	С2000-PGE исп.01	248-306-0821		шт	1		
1.10	Светозвуковой оповещатель	Маяк-12-КП	248-304-0213		шт	1		
1.11	Свето-звуковое табло "ПОРОШОК УХОДИ"	ЛЮКС-12К	248-304-0204		шт	1		
1.12	Свето-звуковое табло "ПОРОШОК НЕ ВХОДИ"	ЛЮКС-12К	248-304-0205		шт	1		
1.13	Световое табло "АВТОМАТИКА ОТКЛЮЧЕНА"	ЛЮКС-12	248-304-0111		шт	1		
1.14	Модуль порошкового пожаротушения; с принудительным запуском; высота установки до 9 м	МПП(Н)-6(п)-И-ГЭ-У2	248-305-1112		шт	3		Рабочий
1.15	Модуль порошкового пожаротушения; с принудительным запуском; высота установки до 9 м	МПП(Н)-6(п)-И-ГЭ-У2	248-305-1112		шт	3		Резервный
1.16	Огнестойкий низкотоксичный кабель с медными жилами сечением 4х2х1,00мм2	КСРВГнг(А)-FRLSLTх 4х2х1,00 мм	243-305-0920		м	277		
1.17	Кабель-канал 25х25 IEK (144)	25х25	243-907-0106		м	40		
1.18	Коробка распределительная на 2 пары	УК-2П	248-306-0101		шт	3		

Согласовано

ПС	Курманов А.	
СС	Курманов А.	
ОВ	Казретова А.	
ВК	Битожина Н.	
ЭЛ	Курманов А.	

Взам. инв.

Подп. и дата

Инв.подл.

Изм.	Кол.уч.	Лист	№ док.	Подпись	Дата
ГИП		Смаилов К.			02.2025
Проверил		Жунусов М.			02.2025
Разработал		Плешаков М.			02.2025
Н. контр.		Жунусов М.			02.2025

0051-5-24-АПТ.СО

«Строительство канализационной насосной станции по проспекту Туран в районе спортивного комплекса «Астана Арена» города Астаны (район Нура, район пересечения проспекта Туран и ул. Т-4 (проектное наименование)».

Канализационная насосная станция

Стадия	Лист	Листов
РП	1	1

Спецификация оборудования, изделий и материалов

ТОО "Астана - Жобалау"