Проектировщик: ТОО "Unlarchitects"
Лицензия ГСЛ № 19006101

Генеральный проектировщик: ТОО «ВЛ»
Лицензия ГСЛ №13010583

Заказчик: ГУ «Управление энергетики г. Астана»

ГУ «Управление энергетики города Астаны» \АОМурзакова А.С.

РАБОЧИЙ ПРОЕКТ

«Перевод объектов медицинского кластера в квадрате улиц пр. Мәңгілік Ел -ул. Хусейн бен Талал -пр.Қабанбай батыр -ул. Тұрар Рысқұлов на централизованное теплоснабжение»

Том 3

Генеральный план (ГП)

Астана 2025 г.

Проектировщик: ТОО "Unlarchitects"
Лицензия ГСЛ № 19006101

Генеральный проектировщик: ТОО «ВЛ»
Лицензия ГСЛ №13010583

Заказчик: ГУ «Управление энергетики г. Астана»

ГУ «Управление энергетики города Астаны» \АОМурзакова А.С.

РАБОЧИЙ ПРОЕКТ

«Перевод объектов медицинского кластера в квадрате улиц пр. Мәңгілік Ел -ул. Хусейн бен Талал -пр.Қабанбай батыр -ул. Тұрар Рысқұлов на централизованное теплоснабжение»

Том 3

Генеральный план (ГП)

Генеральный проектировщик ТОО "ВЛ"		Проектировщик ТОО "Unlarchitects"	
Директор	: Соловьев. Д. В.	Директор	: Сатенов. Р. М.
ГИП	: Накешев Б. М.	ГИП	: Шевченко А.В.

Астана 2025 г.

ВЕДОМОСТЬ РАБОЧИХ ЧЕРТЕЖЕЙ ОСНОВНОГО КОМПЛЕКТА

Лист	Наименование	Примечание
1	2	3
ГП-1	Общие данные	
ГП-1.1	Ситуационная схема	
ГП-2	Разбивочный план	
ГП-3	План организации рельефа	
ГП-4	План покрытий и озеленения	

ПОКАЗАТЕЛИ ПО ГЕНПЛАНУ

N	Наименование	Ед. изм.	Количество	%
1	2	3	4	
1	Площадь подсчета объема работ	Га	0.2244	100
2	Площадь застройки, всего, в том числе:	м2	762.41	33.97
	Площадь застройки здания котельной №1	м2	355.30	15.83
	Площадь застройки здания пристройки	м2	135.66	6.04
	Площадь застройки резервуаров	м2	271.45	12.10
3	Площадь покрытия	м2	564.85	25.17
4	Площадь озеленения	м2	916.74	40.86

ОБЩИЕ ДАННЫЕ

- Генеральный план проекта Корректировка рабочего проекта "Инженерные сети к объектам здравоохранения на левом берегу р. Ишим в г. Астана" расположен в г.Астана.
- Проект разработан на оснований технического обследования.
- Проект генерального плана выполнен на топосъемке в масштабе 1:500, исполненный ТОО "Conatruction indastry 2023" от 08.05.2025г.
  Система высот - Балтийская. Система координат - городская.
- Инженерно - геологические изыскания выполнены ТОО «ООО» от 00 июля 2025 г.
- Площадь подсчета объема работ - 0.2244 га
- На проектируемом участке расположено: котельная №1 и резервуар.
- Вертикальная планировка решена с учетом выполнения минимального объема земляных работ, обеспечения водоотвода из условий существующего рельефа местности и выполнения методом проектных красных горизонталей.
- Озеленение территории происходит газонной травой.
- Размеры даны и выражены в метрах, здания и сооружения, тротуары, проезды и площадки привязаны к границе участка и к стенам зданий.

ВЕДОМОСТЬ ССЫЛОЧНЫХ И ПРИЛАГАЕМЫХ ДОКУМЕНТОВ

N	Нормы и правила	Наименование	Примечание
1.	СНиП РК 3.01-01Ас-2007	"Градостроительство. Планировка и застройка города Астаны" (с изм. на 10.04.2024 г.)	
2.	СНиП РК 3.01-02Ас-2016	"Нормы и правила проектирования комплексного благоустройства на территории города Астаны"	
3.	ГОСТ 6665-91	Камни бортовые бетонные и железобетонные	
4.	ГОСТ 21.508-93	СПДС. Правила выполнения рабочей документации генеральных планов предприятий, сооружений и жилищно-гражданских объектов	
5.	Санитарные правила	"Санитарно-эпидемиологические требования к сбору, использованию, применению, обезвреживанию, транспортировке, хранению и захоронению отходов производства и потребления", утвержденных Приказом МЗ РК N КР ДСМ-331/2020 от 25.12.2020 г	
6.	Санитарные правила	"Санитарно-эпидемиологические требования к санитарно-защитным зонам объектов, являющихся объектами воздействия на среду обитания и здоровье человека", утвержденных приказом МЗ РК № ҚР ДСМ-2 от 11.01.2022 г	

"Данный проект разработан в соответствии с действующими нормами и правилами и предусматривает мероприятия, обеспечивающие взрывобезопасность и пожаробезопасность здания при соблюдении правил эксплуатации".

Главный инженер проекта _____ Накешев Б.

ГУ «Управление энергетики города Астаны» Ондурзакова А.С.

Изм.	К.уч.	Лист	N док.	Подп.	Дата	3-РП-ГП			
						«Перевод объектов медицинского кластера в квадрате улиц пр. Мәңгілік Ел - ул.Хусейн бен Талал - пр.Қабанбай батыр - ул. Тұрар Рысқұлов на централизованное теплоснабжение»			
						Котельная 1	Стадия	Лист	Листов
							РП	1	
ГИП		Накешев Б.			08.25				
Проверил		Накешев Б.			08.25	Общие данные	ТОО "Unlarchitects" ГСЛ №19006101		
Выполнил		Мельникова			08.25		ТОО "ВЛ" ГСЛ №13010583		
Н.контроль		Харахордина			08.25				

Формат А3

ГУ «Управление электронных

Изм.	К.уч.	Лист	N док.	Подп.	Дата	3-РП-ГП			
						«Перевод объектов медицинского кластера в квадрате улиц пр. Мәңгілік Ел – ул.Хусейн бен Талал – пр.Қабанбай батыр – ул. Тұрар Рысқұлов на централизованное теплоснабжение»			
						Котельная 1	Стадия	Лист	Листов
							РП	1.1	
ГИП		Накешев Б.			08.25				
Проверил		Накешев Б.			08.25	Ситуационная схема	ТОО "Unlarchitects" ГСЛ №19006101		
Выполнил		Мельникова			08.25		ТОО "ВЛ" ГСЛ №13010583		
Н.контроль		Харахордина			08.25				

Формат А3

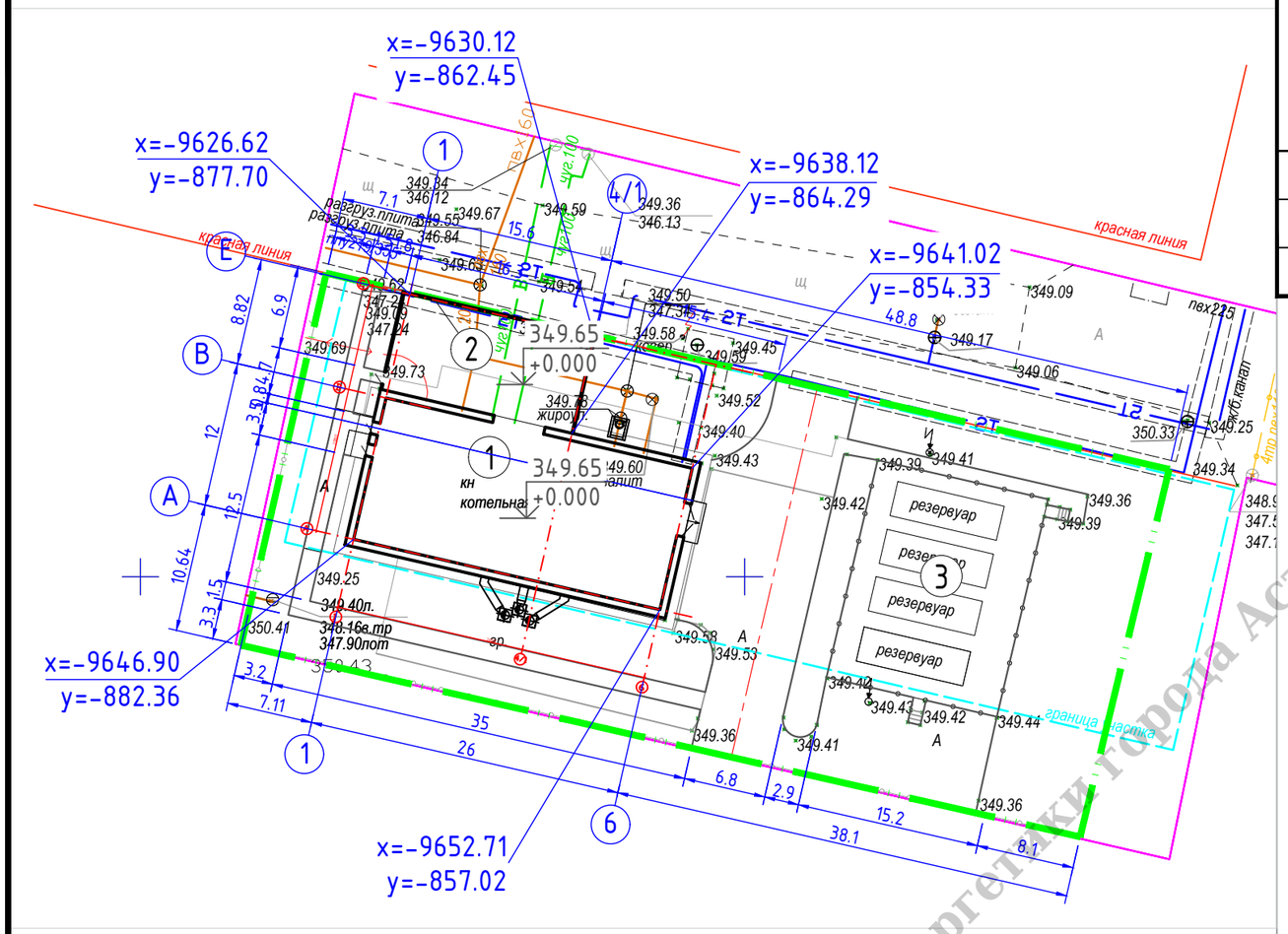

Ведомость жилых и общественных зданий и сооружений

Номер на плане	Наименование и обозначение	Этажность	Количество: Зданий	Количество: Квартир: Здания	Количество: Квартир: Всего	Площадь, м² Застройки: Здания	Площадь, м² Застройки: Всего	Площадь, м² Общая нормируемая: Здания	Площадь, м² Общая нормируемая: Всего	Строительный объем, м³: Здания	Строительный объем, м³: Всего
1	Котельная (сущ.)	1	1			355.30	355.30	292.90	292.90	1830.00	1830.00
2	Пристройка (проект.)	1	1			135.66	135.66	--	--	542.80	542.80
3	Резервуары (сущ.)	1	1			271.45	271.45	--	--	--	--

Условные обозначения

	Граница подсчета объема работ
	Здание
	Ось проезда
349.65 / +0.000	Отметка "нуля" здания
20	Разбивочный размер проектируемого участка и внутриплощадочных размеров
x=-6562.57 / y=-2347.65	Местные координаты

Примечание:

1. Генеральный план проекта разработан на топосъемке М 1:500, выполненной ТОО "Conatruction indastry 2023" от 08.05.2025г.
2. Система высот - Балтийская. Система координат - городская.
3. За условную отметку "нуля" принят уровень чистого пола 1-го этажа паркинга, что соответствует абсолютной отметке 349.65
4. Разбивку благоустройства вести от стен возводимого здания.
5. Все размеры даны в метрах.
6. Расстояния между котельной и соседними объектами приняты в соответствии с нормативными требованиями.

Изм.	К.уч.	Лист	N док.	Подп.	Дата
ГИП		Накешев Б.			08.25
Проверил		Накешев Б.			08.25
Выполнил		Мельникова			08.25
Н.контроль		Харахордина			08.25

3-РП-ГП

«Перевод объектов медицинского кластера в квадрате улиц пр. Мәңгілік Ел - ул.Хусейн бен Талал - пр.Қабанбай батыр - ул. Тұрар Рысқұлов на централизованное теплоснабжение»

Котельная 1

Стадия	Лист	Листов
РП	2	

Разбивочный план
М 1:500

ТОО "Unlarchitects" ГСЛ №19006101
ТОО "ВЛ" ГСЛ №13010583

Формат А3

ГУ «Управление энергетики города Астаны» \АОмурзакова А.С.

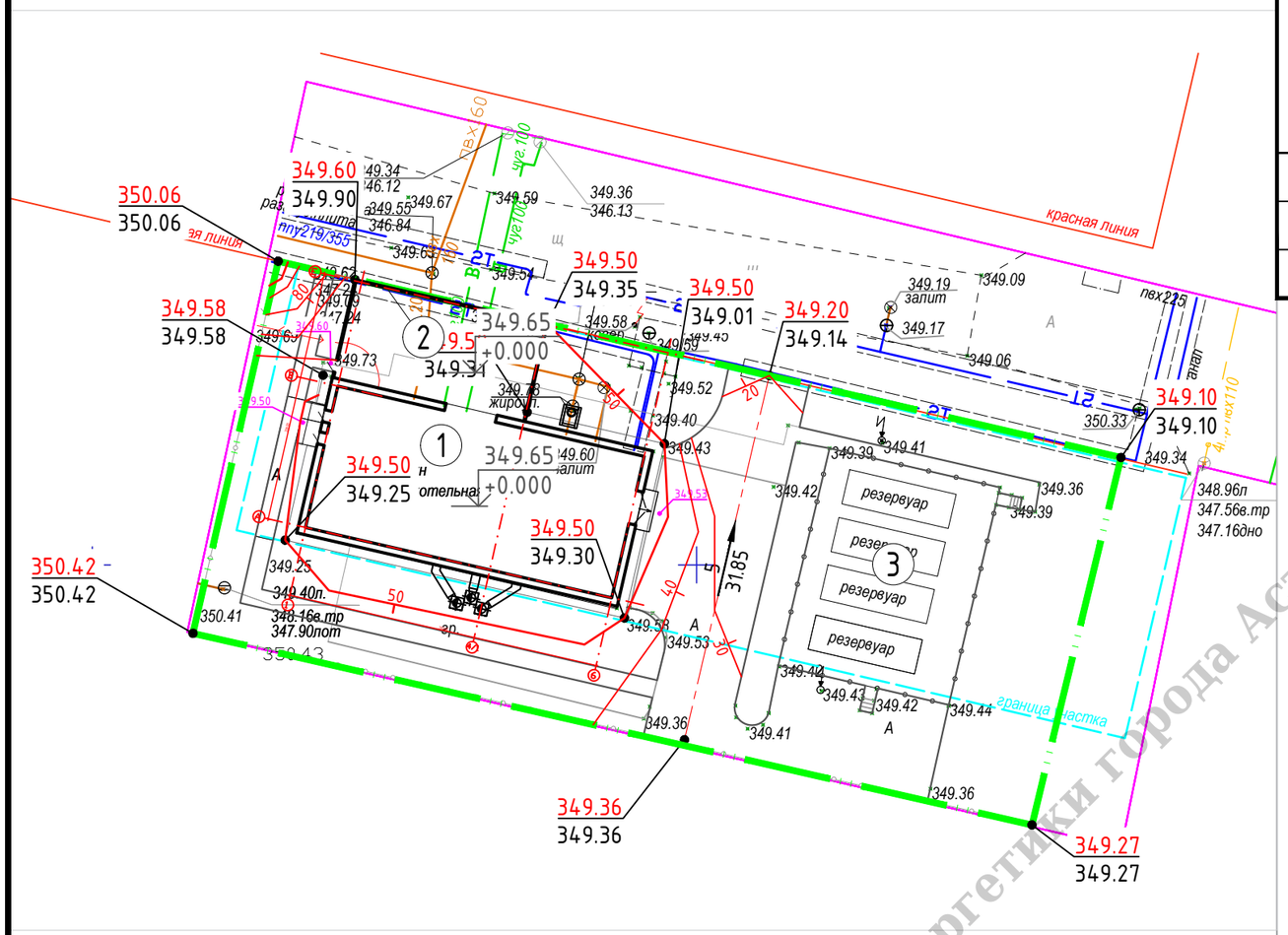

Ведомость жилых и общественных зданий и сооружений

Номер на плане	Наименование и обозначение	Этажность	Количество			Площадь, м²				Строительный объем, м³	
			Зданий	Квартир		Застройки		Общая нормируемая			
				Здания	Всего	Здания	Всего	Здания	Всего	Здания	Всего
1	Котельная (сущ.)	1	1			355.30	355.30	292.90	292.90	1830.00	1830.00
2	Пристройка (проект.)	1	1			135.66	135.66	--	--	542.80	542.80
3	Резервуары (сущ.)	1	1			271.45	271.45	--	--	--	--

Условные обозначения

	Граница подсчета объема работ
	Здание
	Ось проезда
349.65 / +0.000	Отметка "нуля" здания
80	Проектные горизонтали
349.20 / 349.14	Проектная (красная) отметка / Существующая (черная) отметка

Примечание:

1. Генеральный план проекта разработан на топосъемке М 1:500, выполненной ТОО "Conatruction indastry 2023" от 08.05.2025г.
2. Система высот - Балтийская. Система координат - городская.
3. За условную отметку "нуля" принят уровень чистого пола 1-го этажа паркинга, что соответствует абсолютной отметке 349.65
4. Сброс поверхностных вод осуществляется уклонами от здания на проектные и существующие проезды.
5. В связи с незначительными площадями планировки план земляных масс не приводиться.
6. Отметки планировки даны по верху покрытия.

Изм.	К.уч.	Лист	N док.	Подп.	Дата
ГИП		Накешев Б.			08.25
Проверил		Накешев Б.			08.25
Выполнил		Мельникова			08.25
Н.контроль		Харахордина			08.25

3-РП-ГП

«Перевод объектов медицинского кластера в квадрате улиц пр. Мәңгілік Ел - ул.Хусейн бен Талал - пр.Қабанбай батыр - ул. Тұрар Рысқұлов на централизованное теплоснабжение»

Котельная 1

Стадия	Лист	Листов
РП	3	

План организации рельефа
М 1:500

ТОО "Unlarchitects" ГСЛ №19006101
ТОО "ВЛ" ГСЛ №13010583

Формат А3

ГУ «Управление энергетики города Астаны» \АОмурзакова А.С.

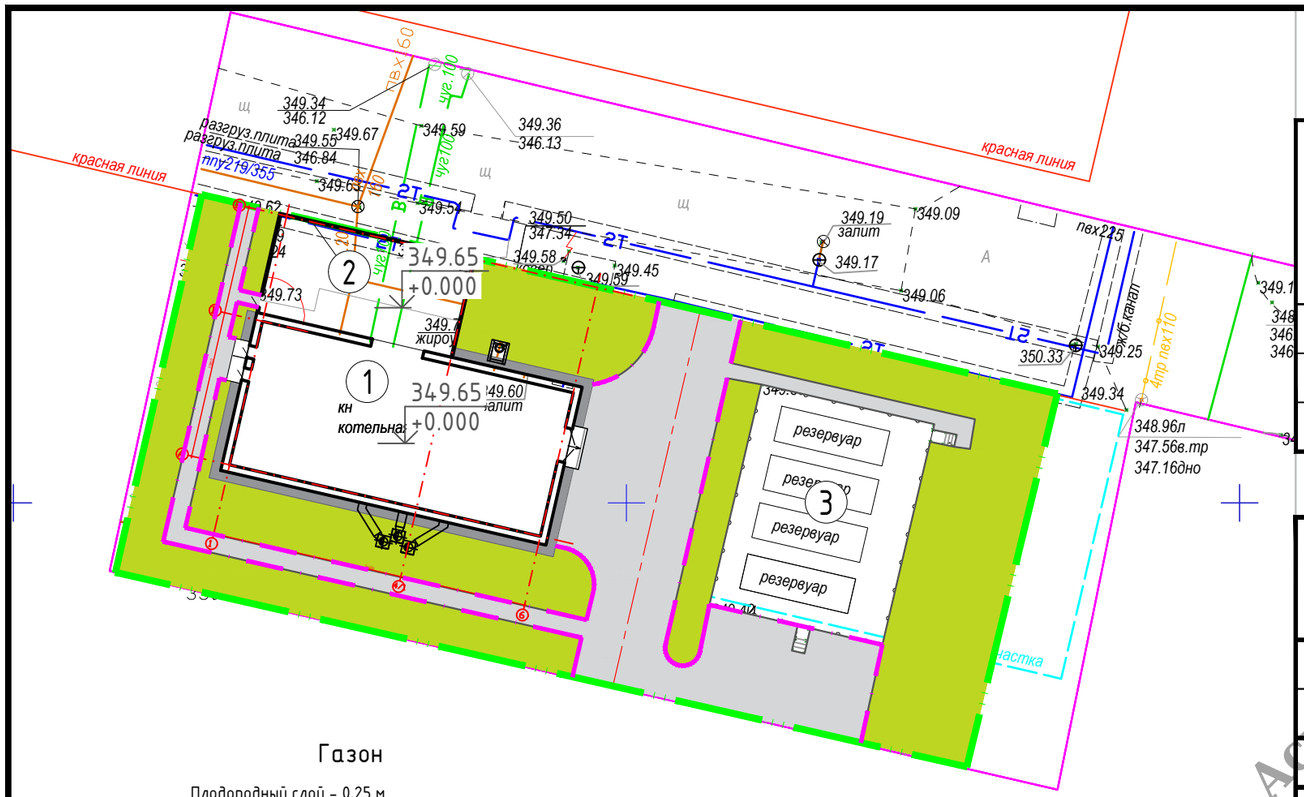

Ведомость жилых и общественных зданий и сооружений

Номер на плане	Наименование и обозначение	Этажность	Количество: Зданий	Количество: Квартир: Здания	Количество: Квартир: Всего	Площадь, м² Застройки: Здания	Площадь, м² Застройки: Всего	Площадь, м² Общая нормируемая: Здания	Площадь, м² Общая нормируемая: Всего	Строительный объем, м³: Здания	Строительный объем, м³: Всего
1	Котельная (сущ.)	1	1			355.30	355.30	292.90	292.90	1830.00	1830.00
2	Пристройка (проект.)	1	1			135.66	135.66	--	--	542.80	542.80
3	Резервуары (сущ.)	1	1			271.45	271.45	--	--	--	--

Ведомость покрытий

№ п.п.	Обозначение	Наименование	Тип	Площадь м2	Примечание
1		Проезд покрытие из а/бетона	I	516.85	
2		Отмостка покрытие из бетона	II	48.00	
		ВСЕГО		564.85	
3		Камень бортовой БР 100.30.15 (п.м.)		175	

Ведомость элементов озеленения

№ п.п.	Обозначение	Наименование породы и вида насаждения	Ед. изм.	Кол-во	Примечание
1		Газон	м2	916.74	Травосмесь. Расход - 40 гр/м2

Условные обозначения

	Граница подсчета объема работ
	Здание
	Ось проезда
349.65 +0.000	Отметка "нуля" здания

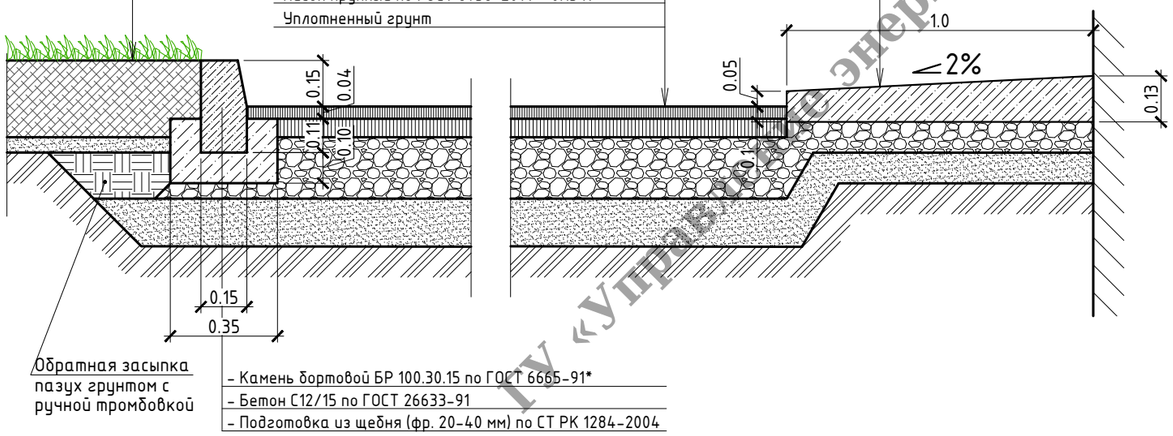

Примечание:

1. Генеральный план проекта разработан на топосъемке М 1:500, выполненной ТОО "Conatruction indastry 2023" от 08.05.2025г.
2. Система высот - Балтийская. Система координат - городская.
3. За условную отметку "нуля" принят уровень чистого пола 1-го этажа паркинга, что соответствует абсолютной отметке 349.65
4. Узлы покрытий смотреть на данном листе.

ГУ «Управление энергетики города Астаны» \АОмурзакова А.С.

Изм.	К.уч.	Лист	N док.	Подп.	Дата
ГИП		Накешев Б.			08.25
Проверил		Накешев Б.			08.25
Выполнил		Мельникова			08.25
Н.контроль		Харахордина			08.25

3-РП-ГП

«Перевод объектов медицинского кластера в квадрате улиц пр. Мәңгілік Ел - ул.Хусейн бен Талал - пр.Қабанбай батыр - ул. Тұрар Рысқұлов на централизованное теплоснабжение»

Котельная 1

Стадия	Лист	Листов
РП	4	

План организации рельефа
М 1:500

ТОО "Unlarchitects" ГСЛ №19006101
ТОО "ВЛ" ГСЛ №13010583

Формат А3