Р Е С П У Б Л И К А К А З А Х С Т А Н

Генеральный проектировщик: ТОО «ВЛ» Лицензия ГСЛ No13010583

Проектировщик: ТОО «Unlarchitects» Лицензия ГСЛ No 19006101

«Перевод объектов медицинского кластера в квадрате улиц пр. Мәңгілік Ел -ул. Хусейн бен Талал -пр.Қабанбай батыр -ул. Тұрар Рысқұлов на централизованное теплоснабжение»

ПРОЕКТ ОРГАНИЗАЦИИ СТРОИТЕЛЬСТВА

ПОС

Том 7

ГУ «Управление энергетики города Астаны» \АОнурзакова А.С

г.Астана–2025 г.

Р Е С П У Б Л И К А К А З А Х С Т А Н

Генеральный проектировщик: ТОО «ВЛ» Лицензия ГСЛ No13010583

Проектировщик: ТОО «Unlarchitects» Лицензия ГСЛ No 19006101

«Перевод объектов медицинского кластера в квадрате улиц пр. Мәңгілік Ел -ул. Хусейн бен Талал -пр.Қабанбай батыр -ул. Тұрар Рысқұлов на централизованное теплоснабжение»

ГУ «Управление энергетики города Астаны» АОмурзакова А.С.

ПРОЕКТ ОРГАНИЗАЦИИ СТРОИТЕЛЬСТВА

ПОС

Том 7

Проектировщик:

Директор ТОО «Unlarchitects» **Сатенов Р.М.**

Главный инженер проекта: **Шевченко А.В.**

г.Астана–2025 г.

СОДЕРЖАНИЕ

СОДЕРЖАНИЕ 3
СОСТАВ РАБОЧЕГО ПРОЕКТА 5
1. ОБЩИЕ ПОЛОЖЕНИЯ 7
1.1 Краткая характеристика площадки строительства 7
1.2 ГЕНЕРАЛЬНЫЙ ПЛАН 7
1.3 АРХИТЕКТУРНО - ПЛАНИРОВОЧНЫЕ РЕШЕНИЯ 9
1.4 ТЕПЛОВЫЕ СЕТИ 9
2. ОПРЕДЕЛЕНИЕ ПРОДОЛЖИТЕЛЬНОСТИ СТРОИТЕЛЬСТВА 13
2.1 Расчет продолжительности строительства 13
3. ОБЩИЕ ОРГАНИЗАЦИОННЫЕ МЕРОПРИЯТИЯ ПО СТРОИТЕЛЬСТВУ ЗДАНИЯ 15
3.1 Организация строительной площадки 22
3.2 Транспортная схема доставки основных строительных материалов и изделий 24
4. КАЛЕНДАРНОЕ ПЛАНИРОВАНИЕ 24
4.1 Мероприятия подготовительного периода 24
4.2 Основной период строительства 25
4.3 Мероприятия завершающего этапа строительства 25
5. ПОТРЕБНОСТЬ В СТРОИТЕЛЬНЫХ КАДРАХ 26
6. ПОТРЕБНОСТЬ В МАТЕРИАЛЬНЫХ РЕСУРСАХ 28
6.1 Потребность в основных строительных машинах и механизмах 28
6.2 Потребность и выбор типов инвентарных зданий 28
6.3 Потребность в энергоресурсах 29
6.4 Потребность в воде 30
7. ВЫБОР МОНТАЖНОГО КРАНА 31
7.1 Расчет подбора башенного крана 31
8. МЕТОДЫ И ТЕХНОЛОГИЯ ПРОИЗВОДСТВА РАБОТ 32
8.1 Мероприятия по подготовке площадки строительства 32
8.2 Разбивочные геодезические работы 33
8.3 Земляные работы 34
8.4 Бетонные и железобетонные, отделочные работы 35
8.5 Монтаж металлоконструкций 40
8.6 Огневые работы 42
8.7 Производство работ в зимнее время 42
8.7.1 Производство земляных работ в зимних условиях 42
8.8 Монтаж систем отопления и вентиляции, водоснабжения и канализации 46
8.9 Монтажные работы, работа крана 49
8.9.1 Монтаж башенного крана 51
8.10 Устройство временных автомобильных дорог 52
9. КОНТРОЛЬ КАЧЕСТВА 54
10. ТЕХНИКО-ЭКОНОМИЧЕСКИЕ ПОКАЗАТЕЛИ 56
11. САНИТАРНО-ЭПИДЕМИОЛОГИЧЕСКИЕ ТРЕБОВАНИЯ К УСЛОВИЯМ ТРУДА И БЫТОВОГО ОБСЛУЖИВАНИЯ 57

ГУ «Управление энергетики города Астаны» \А.Омуралова А.С.

11.1 Организация строительной площадки 62
11.2 Гигиенические требования при организации строительной площадки 66
11.3 Технологические процессы и оборудование 69
11.4 Машины и механизмы 70
11.5 Строительные материалы и конструкции 70
11.6 Организация рабочего места 70
11.7 Организация и производство строительно-монтажных работ 71
11.8 Санитарно-эпидемиологические требования к промышленным и индустриальным предприятиям, строительным компаниям (застройщикам) на период введения ограничительных мероприятий, в том числе карантина 71
11.9 Организация работ на открытой территории в холодный период года 72
11.10 Специальные санитарно-эпидемиологические мероприятия 73
12. ПОЖАРНАЯ БЕЗОПАСНОСТЬ 75
13. ОХРАНА ТРУДА, ТЕХНИКА БЕЗОПАСНОСТИ 76
13.1 Общие положения охраны труда и техники безопасности 76
13.2 Аварийные ситуации 81
14. ОХРАНА ОКРУЖАЮЩЕЙ СРЕДЫ 83
14.1 Мероприятия по снижению физических и шумовых факторов в производстве 84
14.2 Мероприятия по охране атмосферного воздуха 85
14.3 Охрана земельных ресурсов 85
14.4 Охрана водных ресурсов 86
15. ОРГАНИЗАЦИЯ СВЯЗИ 86
ПРИЛОЖЕНИЯ 88
Приложение 1 Ведомость основных машин и механизмов 88
Приложение 2 Ведомость основных материалов и конструкций 91
Приложение 3 Ведомость объемов работ 92
Приложение 4 Письмо о начале строительства 96

ГУ «Управление энергетики города Астаны» АОмурзакова А.С.

СОСТАВ РАБОЧЕГО ПРОЕКТА

Том 1. Пояснительная записка (ПЗ).

Том 2. Генеральный план (ГП).

Том 3. Архитектурно-строительная часть (АС)

Том 4. Водопровод и канализация (ВК).

Том 5. Отопление и вентиляция (ОВ).

Том 6. Тепловые сети (ТС)

Том 7. Проект организации строительства (ПОС).

Том 8. Мероприятия по обеспечению пожарной безопасности (МОПБ).

Том 9. Сметная документация.

ГУ «Управление энергетики города Астаны» \АОмурзакова А.С.

ПРИНЯТЫЕ НОРМЫ И СТАНДАРТЫ

№ п/п	Шифр и номер документа	Наименование документа
Нормативные документы, действующие на территории РК		
1.	СП РК 1.01-104-2014	«Строительная терминология. Строительные конструкции, материалы и изделия» (с изменениями от 06.11.2019 г.)
2.	СН РК 1.02-03-2022	Порядок разработки, согласования, утверждения и состав проектной документации на строительство
3.	СН РК 1.03-00-2022	Строительное производство. Организация строительства предприятий, зданий и сооружений
4.	СП РК 1.03-101-2014 Часть II	Продолжительность строительства и задел в строительстве предприятий, зданий и сооружений
5.	СП РК 2.02-101-2014	Пожарная безопасность зданий и сооружений
6.	ГОСТ 12.3.009-76	Система стандартов безопасности труда. Работы погрузочно-разгрузочные. Общие требования безопасности
7.	ГОСТ 22853-86	Здания мобильные (инвентарные). Общие технические условия. Срок действия продлен согласно письма Госархстроя РК № АК-6-20-19 от 06.01.1992 г.
8.	ППБ	Правила пожарной безопасности.
9.	ППБС 01-94	Правила пожарной безопасности при строительно-монтажных и огневых работ.
10.	ПУЭ	Правила устройства электроустановок
11.	Санитарные правила	«Санитарно-эпидемиологические требования к условиям труда и бытового обслуживания при строительстве, реконструкции, ремонте и вводе, эксплуатации объектов строительства», утвержденные приказом Министра здравоохранения РК от 16.06.2021г. № ҚР-ДСМ-49
12.	СП РК 5.01-101-2013	«Земляные сооружения, основания и фундаменты»
13.	СН РК 2.02-01-2023	"Пожарная безопасность зданий и сооружений"
14.	СП РК 1.03-106-2012	СП РК 1.03-106-2012 «Охрана труда и техника безопасности в строительстве»
15.	МСН 4.02-02-2004	"Тепловые сети"

ГУ «Управление энергетики города Астаны» АОМ Рахимжанова А.С.

1. ОБЩИЕ ПОЛОЖЕНИЯ

1.1 Краткая характеристика площадки строительства

Природно-климатические условия участка строительства:
- климатический подрайон - I В;
- нормативная снеговая нагрузка - 1,8 кПа;
- нормативное ветровое давление - 0,38 кПа;.

Объект расположен в IВ климатическом подрайоне со следующими основными природно-климатическими характеристиками:

- Температура наружного воздуха наиболее холодной пятидневки -31.2° С

- Вес снегового покрова для IV района - 1,8 кПа

- Скоростной напор ветра для IV района - 0,77 кПа

- Сейсмичность района - не сейсмичен

- Уровень ответственности - II (нормальный);

- Категория здания по взрывопожарной и пожарной опасности – I.

1.2 ГЕНЕРАЛЬНЫЙ ПЛАН

Котельная №1

Генеральный план проекта Корректировка рабочего проекта "Инженерные сети к объектам здравоохранения на левом берегу р. Ишим в г. Астана" расположен в г.Астана.

· Проект разработан на оснований технического обследования.

· Проект генерального плана выполнен на топосъемке в масштабе 1:500, исполненный ТОО "Conatruction indastry 2023" от 08.05.2025г.

Система высот - Балтийская. Система координат - городская.

· Инженерно - геологические изыскания выполнены ТОО «000» от 00 июля 2025 г.

· Площадь подсчета объема работ - 0.2244 га

· На проектируемом участке расположено: котельная №1 и резервуар.

· Вертикальная планировка решена с учетом выполнения минимального объема земляных работ, обеспечения водоотвода из условий существующего рельефа местности и выполнения методом проектных красных горизонталей.

· Озеленение территории происходит газонной травой.

· Размеры даны и выражены в метрах, здания и сооружения, тротуары, проезды и площадки привязаны к границе участка и к стенам зданий.

ГУ «Управление энергетики города Астаны» АОмурзакова А.С.

ПОКАЗАТЕЛИ ПО ГЕНПЛАНУ

N	Наименование	Ед. изм.	Количество	%
1	2	3	4	
1	Площадь подсчета объема работ	Га	0.2244	100
2	Площадь застройки, всего, в том числе:	м2	00	00
	Площадь застройки здания котельной №1	м2	355.30	15.83
	Площадь застройки здания пристройки	м2	00	00.00
	Площадь застройки резервуаров	м2	97.74	4.35
3	Площадь покрытия	м2	553.30	24.65
4	Площадь озеленения	м2	00	00

Котельная №2

Генеральный план проекта Корректировка рабочего проекта "Инженерные сети к объектам здравоохранения на левом берегу р. Ишим в г. Астана" расположен в г.Астана.

· Проект разработан на оснований технического обследования.

· Проект генерального плана выполнен на топосъемке в масштабе 1:500, исполненный ТОО "Conatruction indastry 2023" от 08.05.2025г.

Система высот - Балтийская. Система координат - городская.

· Инженерно - геологические изыскания выполнены ТОО «000» от 00 июля 2025 г.

· Площадь подсчета объема работ - 0.2810 га

· На проектируемом участке расположено: котельная №2, резервуар, трансформаторная подстанция и КН (нежилое здание)

· Вертикальная планировка решена с учетом выполнения минимального объема земляных работ, обеспечения водоотвода из условий существующего рельефа местности и выполнения методом проектных красных горизонталей.

· Озеленение территории происходит газонной травой.

· Размеры даны и выражены в метрах, здания и сооружения, тротуары, проезды и площадки привязаны к границе участка и к стенам зданий.

ГУ «Управление энергетики города Астаны» \АОмурзакова А.С.

ПОКАЗАТЕЛИ ПО ГЕНПЛАНУ

N	Наименование	Ед. изм.	Количество	%
1	2	3	4	
1	Площадь подсчета объема работ	Га	0.2810	100
2	Площадь застройки, всего, в том числе:	м2	934.84	33.27
	Площадь застройки здания котельной №2	м2	456.72	16.25
	Площадь застройки здания пристройки к котельной	м2	144.00	5.13
	Площадь застройки резервуаров	м2	258.83	9.21
	Площадь застройки ТП	м2	46.22	1.65
	Площадь застройки здания (КН)	м2	29.07	1.03
3	Площадь покрытия	м2	946.57	33.68
4	Площадь озеленения	м2	928.59	33.05

1.3 АРХИТЕКТУРНО - ПЛАНИРОВОЧНЫЕ РЕШЕНИЯ

Здания котельных

Исходными данными для разработки чертежей марики "АР" послужили:

- договор на проектирование
- задания отделов оао "карагандинский промстройпроект": огп, зто, овк, отв.

2. за условную отметку о.ооо принят уровень чистого пола, соответсвующий абсолютной отметку 349.650 на генеральном плане.
3. степень огнестойкости здания 111.
4. уровень ответственности здания 11 (нормальный) гост 27751-88.
5. наружные стены и кровля здания выполнены из сэндвич-панелей 100 мм по гост 32603-2012.
6. кровля здания скатная с наружным неорганизованным водостоком.
7. вокруг здания устроить асфаль то-бетонную отмостку шириной 750 мм, толщиной 100 мм.

Проект разработан в соответствии с действующими нормами и правилами и предусматривает мероприятия, обеспечивающие взрывную, взрывопожарную и пожарную безопасность при эксплуатации здания (сооружения), а также соответствует требованиям экологических и санитарно-гигиенических норм и правил.

1.4 ТЕПЛОВЫЕ СЕТИ

Система теплоснабжения выполнена в двухтрубном исполнении, система теплоснабжения закрытая.

Источник теплоснабжения - газовая водогрейная котельная "Туран". Теплоноситель - вода с параметрами 130 - 70°С.

ГУ «Управление энергетики города Астаны» АОмурзакова А.С.

Присоединение выполнено к существующему трубопровододу 2Ду1000мм тепломагистрали элемент 6-го ввода по ул.Хусейн бен Талал.

Трубопроводы тепловой сети приняты стальные электросварные прямошовные, Группы В, сталь 20 по ГОСТ 10705-80, в ППУ изоляции заводского изготовления по ГОСТ 30732-2006.

Прокладка трубопроводов по подвалу осуществляется по полу на опорных подушках ОП-3 в подвесной теплоизоляции из матов прошивных по ГОСТ 21880-2011, материалом внешней оболочки является стеклопластик РСТ 250Л.

Согласно Приказа МЧС РК №359 от 27 июля 2021г. "Инструкция по безопасности при эксплуатации технологических трубопроводов", Прил. 1, трубопровод относится к V-категории.

Проектом предусматривается подземная канальная и бесканальная прокладка изолированных пенополиуретаном в заводских условиях стальных трубопроводов, которые представляют собой единую конструкцию благодаря связи между стальной трубой и изолирующим слоем из ППУ, а также связи между ППУ и материалом внешней оболочки. В производстве используются только трубы, качество которых подтверждено сертификатом завода - изготовителя и соответствуют требованиям МСН 4.02-02-2004.

Внешняя оболочка принята из полиэтилена низкого давления для подземной прокладки труб в ППУ изоляции.

Расчет трубопроводов на прочность выполнен по программе "Старт" (версия 4.66) при условии ведения монтажа теплотрассы при температуре 0°С.

Компенсация тепловых удлинений осуществляется за счет П-образных компенсаторов и углов поворота трассы.

Для контроля состояния теплоизоляционного слоя пенополиуретана (ППУ) предизолированных трубопроводов и обнаружения участков с повышенной влажностью, предназначена система оперативного дистанционного контроля (ОДК). Система ОДК

основана на измерении электрической проводимости теплоизоляционного слоя трубопроводов. Для контроля состояния влажности тепловой изоляции используются сигнальные медные проводники, устанавливаемые в слое пенополиуретановой изоляции всех

элементов трубопроводов (трубы, отводы, тройники и т.п.).

Опорожнение трубопроводов теплосети предусматривается в проектируемые дренажные колодцы ДК, с последующим дренированием в ближайшую ливневую канализацию, а в случае отсутствия таковой - откачкой автонасосами. При высоком уровне стояния грунтовых

ГУ «Управление энергетики города Астаны» \Омурзакова А. С.

вод, на период строительства, должно производиться дренирование траншеи. Транспортировка, складирование, хранение и монтажные работы должны выполняться при строгом соблюдении норм и правил согласно СП РК 4.02-04-2003 и "Руководства по применению труб с индустриальной изоляцией из ППУ".

Монтажные работы по бесканальной прокладке тепловых сетей с использованием теплоизолированных труб и элементов следует выполнять в соответствии с требованиями МСН 4.02-02-2004 "Тепловые сети" и СП РК 4.02-04-2003.

Разработку траншей для бесканальной прокладки и прокладки в каналах трубопроводов с использованием теплоизолированных труб и элементов следует выполнять механическим способом с соблюдением требований СП РК 5.01-101-2013 "Земляные сооружения, основания и фундаменты".

При установке разгрузочных плит выполнить все условия при обратной засыпке как для бесканальной прокладке, затем после засыпки траншеи песком, выполнить засыпку грунтом без крупных включений 100-150мм, и установить разгрузочные плиты. После этого засыпать траншею поэтапно в несколько слоев. До насыпки следующего слоя предыдущий слой полностью уплотнить.

Максимальная толщина не механизированного уплотнения – 150 мм, механизированного – 300 мм.

Разгрузочные плиты устанавливаются в местах пересечения теплотрассой проездов и парковок. Прокладка с стальных футлярах осуществляется при пересечении с автодорогой. Прокладка в каналах из ФБС блоков осуществляется при сближении с фундаментами менее 5,0 метров.

При укладке труб в стальные футляры обязательно выполнить гидроизоляцию стальных трубопроводов при помощи смоляных канатов (прокладка "Вилатерм") с обмазкой битумом в 2 слоя.

Монтаж трубопроводов в полиэтиленовой оболочке с теплоизоляцией из ППУ производится при температуре наружного воздуха не ниже минус 15°С. При работе с трубами при температуре наружного воздуха в пределах от минус 5 до минус 15°С, резка оболочки должна производиться с предварительным прогревом газовой горелкой.

Резку труб производят газорезкой, при этом теплоизоляция снимается ручным инструментом, а торцы теплоизоляции в ходе резки стальных труб закрываются защитными экранами.

ГУ «Управление энергетики города Астаны» \АОмирзакова А.С.

Для поглощения расширений на углах поворота, при обратной засыпке устанавливаются полиэтиленовые маты, которые устанавливаются вертикально, вплотную к наружной оболочке. Высота матов должна быть больше диаметра наружной оболочки трубы на 100 мм.

Укладка труб в траншею либо в канал должна производиться на предварительно утрамбованное основание из мелко-зернистого песка. После монтажа трубпроводов, песчаный грунт следует уплотнить послойно трамбовками в комбинации со смачиванием (особенно пространство между трубами, а так же, между трубами и стенками траншей

или каналов) с коэффициентом уплотнения 0,92-0,95. При обратной засыпке трубопроводов в траншее обязательно устройство защитного слоя из песчаного грунта, не содержащего твердых включений.

После завершения строительно-монтажных работ трубопроводы должны быть подвергнуты окончательным (приемочным) испытаниям на прочность и герметичность. Кроме того, трубопроводы водяных тепловых сетей должны быть промыты, а трубопроводы водяных тепловых сетей при открытой системе теплоснабжения и сети горячего водоснабжения - промыты и продезинфицированы.

Промывку трубопроводов следует выполнять с повторным использованием воды. Слив воды из трубопроводов после промывки следует производить в места предусмотренные ППР.

Предварительные испытания трубопроводов на прочность и герметичность следует выполнять, как правило, гидравлическим способом.

При отрицательных температурах наружного воздуха и невозможности подогрева воды, а также при отсутствии воды допускается в соответствии с проектом производства работ выполнение предварительных испытаний пневматическим способом.

Не допускается выполнение пневматических испытаний надземных трубопроводов, а также трубопроводов, прокладываемых в одном канале (секции) или в одной траншее с действующими инженерными коммуникациями.

Трубопроводы водяных тепловых сетей следует испытывать давлением, равным 1,25 рабочего, но не менее 1,6 МПа (16 кгс/см2), паропроводы, конденсатопроводы и сети горячего водоснабжения -давлением, равным 1,25 рабочего.

Испытания трубопроводов на прочность и герметичность (плотность), их продувку, промывку, дезинфекцию необходимо производить по технологическим схемам (согласованным с эксплуатационными организациями), регламентирующим технологию и технику безопасности проведения работ (в том числе границы охранных зон). О результатах испытаний трубопроводов на прочность и герметичность, а также об их промывке (продувке)

ГУ «Управление энергетики города Астаны» Омурзакова А.С.

следует составить акты по формам, приведенным в обязательных приложениях 2 и 3 СНиП 3.05.03-85 "Тепловые сети".

Установить подушки компенсации согласно проектной документации. Удалить из траншеи или канала временные подставки и прочие предметы. Траншею или канал засыпать поэтапно в несколько слоев. До насыпки следующего слоя предыдущий слой полностью уплотнить. Максимальная толщина не механизированного уплотнения – 150 мм,

механизированного – 300 мм.

Промывку трубопроводов следует выполнять с повторным использованием воды. Слив воды из трубопроводов после промывки следует производить в места предусмотренные ППР.

Территория после окончания работ по устройству тепловой сети должна быть очищена и восстановлена в соответствии с требованиями проекта.

Отходы теплоизоляции из пенополиуретана и полиэтилена следует собрать для последующего их вывоза и захоронения в местах, согласованных с Санэпиднадзором, или на завод для утилизации.

Меры по охране окружающей среды должны соответствовать требоаваниям МСН 4.02-02-2004. Не допускается без согласования с соотвтствующей организацией производить разрытие траншей на расстоянии менее 2м до стволов деревьев и менее 1,0 м до кустарников, перемещение грунтов кранами на расстоянии менее 0,5 м до крон или стволов деревьев. Складирование труб и других материалов на расстоянии менее 2,0 м до стволов деревьев без

временных ограждающих или защитных устройств вокруг них.

Трубопроводы в проекте приняты из углеродистой (нелигированной) стали Ст20.

Протяженность трассы тепловой сети составляет 640,0 метров, в том числе:

- d273x7.0/400 - 640,0м.

2. ОПРЕДЕЛЕНИЕ ПРОДОЛЖИТЕЛЬНОСТИ СТРОИТЕЛЬСТВА

2.1 Расчет продолжительности строительства

Продолжительность строительства объекта «Перевод объектов медицинского кластера в квадрате улиц пр. Мәңгілік Ел -ул. Хусейн бен Талал -пр.Қабанбай батыр -ул. Тұрар Рысқұлов на централизованное теплоснабжение» определен в соответствии с СП РК 1.03.102-2014 Часть II «Продолжительность строительства и задел в строительстве предприятий, зданий и сооружений».

1. **Котельная на газу-10,05 Гкалл/час.**
2. **Котельная на газу- 9,58 Гкалл/час.**
3. **Общая- 19,638 Гкалл/час.**

ГУ «Управление энергетики города Астаны» \ Оңырзакова А. С.

Расчет продолжительности строительства рассчитан согласно нормативного документа СП РК 1.03-102-2014 часть II.

Согласно СП РК 1.03-102-2014 «Продолжительность строительства и задела в строительстве предприятий зданий и сооружений» часть II глава раздел Теплоснабжения стр. 160 Таблица Б.2.1.1 принят метод экстрополяции, исходя из имеющихся в Нормах поз.18, на жидком и газе (10 Гкал/ч), общая продолжительность стр-ва- 10 месяцев, подготовительный период-3 мес.

Продолжительность строительства будет равна:

10.4 Продолжительность строительства, методом экстраполяции, рекомендуется определять по формуле:

$$T_{П} = T_{М}\sqrt[3]{\frac{П_{Н}}{П_{М}}}, \quad (15)$$

где $T_{Н}$ – нормируемая продолжительность строительство, определяется экстраполяцией.

$T_{М}$ – максимальная или минимальное значения нормативной продолжительности строительство по норме для рассматриваемого типа объекта.

$П_{Н}$ – нормируемая (фактическая) показатель объекта.

$П_{М}$ – максимальное или минимальное значение показателя (мощности) для рассматриваемого типа объекта.

T=10x√10,05/10x0,7=**7мес.**

0,7-коэфф.модернизации.

Расчет продолжительности строительства рассчитан согласно нормативного документа СП РК 1.03-102-2014 часть II.

Согласно СП РК 1.03-102-2014 «Продолжительность строительства и задела в строительстве предприятий зданий и сооружений» часть II глава раздел Теплоснабжения стр. 160 Таблица Б.2.1.1 принят метод экстрополяции, исходя из имеющихся в Нормах поз.18, на жидком и газе (10 Гкал/ч), общая продолжительность стр-ва- 10 месяцев, подготовительный период-3 мес.

Продолжительность строительства будет равна:

10.4 Продолжительность строительства, методом экстраполяции, рекомендуется определять по формуле:

$$T_{П} = T_{М}\sqrt[3]{\frac{П_{Н}}{П_{М}}}, \quad (15)$$

где $T_{Н}$ – нормируемая продолжительность строительство, определяется экстраполяцией.

$T_{М}$ – максимальная или минимальное значения нормативной продолжительности строительство по норме для рассматриваемого типа объекта.

$П_{Н}$ – нормируемая (фактическая) показатель объекта.

$П_{М}$ – максимальное или минимальное значение показателя (мощности) для рассматриваемого типа объекта.

T=10x√9,58/10x0,7=**7мес.**

0,7-коэфф.модернизации.

Строительства будет возводится параллельным методом. Будут строить здания и сооружения, вспомогательные здания параллельно.

Согласно СН РК 1.03-01-2023 п. 5.8 Общую продолжительность строительства комплекса зданий и сооружений, технологически увязанных между собой, следует

ГУ «Управление энергетики города Астаны» АОмурзакова А.С.

определять по основному или наиболее трудоемкому в возведении объекта. Все остальные сооружения следует возводить параллельно в пределах срока строительства этого объекта комплекса.

Нормы задела в строительстве нарастающим итогом приведены в таблице 2.1.1.

Таблица 2.1.1

2025 год		**2026 год**				
28%		**72%**				
IV кв.		I кв.			II кв.	
14	28	42	56	72	84	100
ноябрь	декабрь	январь	февраль	март	апрель	май

Нормы заделы по кварталам приведены в таблице 2.1.2.

Таблица 2.1.2

2025 год	**2026 год**	
28%	**72%**	
IV кв.	I кв.	II кв.
28%	44%	28%

Начало строительства-IVквартал ноябрь,2025 год.

Общая продолжительность строительства составляет – 7 мес, в том числе подготовительный период-0,5 мес.

3. ОБЩИЕ ОРГАНИЗАЦИОННЫЕ МЕРОПРИЯТИЯ ПО СТРОИТЕЛЬСТВУ ЗДАНИЯ

Подготовка строительного производства

Подготовка строительного производства должна обеспечить планомерное развертывание строительно-монтажных работ по строительству.

До начала производства работ следует тщательно ознакомиться с проектно-сметной документацией по данному объекту, а также с инженерно-геологическими условиями строительной площадки.

Перед производством основных строительно-монтажных работ заказчиком и генеральным подрядчиком должны быть выполнены работы подготовительного периода:

• Обследование и уточнение на местности условия строительства;

• Уточнение разбивки трассы трубопровода, его пересечения с другими сооружениями;

• Разбивка и закрепление на местности полосы временного отвода земли под строительство трубопровода;

• Организация складского хозяйства;

• Подготовительные работы должны технологически увязываться с общим потоком основных строительно-монтажных работ и должны обеспечивать не менее чем 10-дневный фронт работы мехколонн и бригад.

• Завершение подготовительных работ фиксируется в общем журнале работ.

ГУ «Управление энергетики города Астаны» АОмурзакова А.С.

Подготовительные работы должны включать строительство подъездных путей, линии электропередач с комплектной трансформаторной подстанцией, сетей водоснабжения с водозаборными сооружениями для подачи технической воды.

Должен быть решен вопрос обеспечения работающих питьевой водой, организован вопрос размещения временного жилья для строителей, а также вопрос организации связи для управления строительством.

Подготовительный период

Согласно требованиям СН РК 1.03-00-2022 до начала основного периода строительства должна быть выполнена общая организационно-техническая подготовка и обустройство стройплощадки согласно требуемого комплекса работ подготовительного периода:

- обеспечение стройки проектно-сметной документацией, прошедшей экспертизу и утвержденной к производству работ;

- оформление финансирования строительства;

- заключение договоров подряда и субподряда на строительство;

- оформление разрешений и допусков на производство работ и строительство объекта;

- отвод в натуре площадки под строительство;

- разработка организационно-технологической документации на строительство (ППР,ППРК, Техкарты, Стройгенпланы и т.д.);

- обеспечения (согласно Стройгенпланов) строительства временными подъездными путями, электро–водо–теплоснабжением и связью, временными бытовыми и складскими помещениями.

Подготовка к строительству объекта предусматривает изучение инженерно-техническим персоналом проектно-сметной документации, детальное рассмотрение с

ГУ «Управление энергетики города Астаны» \АОКурякова А.С.

условиями строительства, разработка и согласование организационно-технологической документации (планы, графики, ПОС, ППР, Техкарты, регламенты по видам работ т.д.).

Внутриплощадочные подготовительные работы согласно СН РК 1.03-00-2022 до начала основного периода строительства предусматриваются в составе:

- сдача-приемка геодезической основы (осей) зданий и инженерных сетей;

- освобождение стройплощадки для производства строительно-монтажных работ (расчистка территории, снос строений и зеленых насаждений, снятие и складирование растительного слоя и т.д.);

- планировка территории и искусственное водопонижение грунтовых вод (при необходимости);

- устройство временных инженерных сетей для строительства;

- устройство постоянных и временных дорог;

- временное ограждение стройплощадки с организацией контрольно-пропускного режима;

- размещение мобильных (инвентарных) зданий и сооружений производственного, складского, вспомогательного, бытового и общественного назначения;

- устройство складских площадок, участков переработки материалов, конструкции и помещений для конструкций, оборудования, инструмента, материалов;

- организация связи оперативно-диспетчерского управления производством работ;

- обеспечение стройплощадки противопожарным водоснабжением, постами и инвентарем, освещением и сигнализацией - установка сигнальных и предупредительных знаков опасности по периметру временного ограждения и в опасных зонах, стенда-паспорта стройки, ограждений опасных зон;

- устройство временных автодорог, подъездов;

- установка ёмкостей для сбора мусора согласно Санитарных правил пункту 10, 144 № ҚР ДСМ - 49 от 16.06.2021г.

Проезды, проходы на производственных территориях, а также проходы к рабочим местам и рабочие места должны содержаться в чистоте и порядке, очищаться от мусора и снега, не загромождаться складируемыми материалами и конструкциями.

Оборудовать строительную площадку первичными средствами пожаротушения в соответствии с Техническим регламентом №14 «Общие требования к пожарной безопасности», утвержденный постановлением Правительства Республики Казахстан от 16 января 2009 г;

Освещение строительной площадки должно осуществляться согласно СП РК 2.04.104-2012.

Временное освещение зон производства работ обеспечивается посредством установки прожекторов на мачтах.

Строительно-монтажные работы (СМР) планируется выполнять собственными силами заказчика с применением имеющейся в наличии строительной техники, также возможен вариант привлечения местной подрядной организации по отдельному договору.

ГУ «Управление энергетики города Астаны» \ Оргурзакова А.С.

При выполнении СМР собственными силами заказчика, проживание, питание и санитарно-бытовое обслуживание рабочих-строителей и ИТР производится по договору найма жилья и оказания услуг, имеющим в своем составе столовую, мед. пункт, помещениеофиса и т.д. с соблюдением СанПин, утв. Приказом Министра национальной экономики Республики Казахстан.Для удовлетворения потребности в воде на время строительства на производственные, хозяйственные и противопожарные нужды (максимальный расход 10,0л/с) использовать существующий противопожарно-хозяйственный водопровод и временные сети водопровода. На сетях водопровода установить пожарный гидрант, для питьевых целей на стройгенплане показана установка питьевых фонтанчиков.

Все работающие на строительной площадке обеспечиваются привозной бутилированной питьевой водой по договору, качество которой соответствует санитарным требованиям. Бытовое обслуживание персонала будет осуществляться в временных зданиях (столовая, бытовые помещения, душевая, прачечная, сушилка спецодежды и др.) с соблюдением СанПин, утв. Приказом Министра национальной экономики Республики Казахстан № ҚР ДСМ - 49 от 16.06.2021г.

Работающие на стройке рабочие обеспечиваются спецодеждой.

На местах производства работ устанавливаются контейнеры для сбора мусора и металлолома. По мере накопления отходы вывозятся транспортом на специальный полигон.

Бытовые административно-хозяйственные помещения рассчитаны на работающих в наиболее многочисленную смену и размещены в контейнерных помещениях.

Медицинское обеспечение — создается медпункт и в экстренных случаях пользоваться станцией неотложной помощи, на объекте необходимо иметь аптечку для оказания первой медицинской помощи.

Питание строительных рабочих обеспечить доставкой горячих блюд в термосах заключив договор с рядом расположенным кафе, прием будет осуществляться в передвижных вагончиках в термосах и одноразовой посуде.

Душевые разместить в инвентарном типовом вагончике с подводкой воды по временным сетям водопровода в летнее время использовать открытую площадку для умывания, которую отсыпать щебнем. Для складирования материалов использовать открытые площадки складирования. В отапливаемом складе хранить химикаты, краски, олифу и т.п. В не отапливаемом складе хранить цемент, сухие отделочные смеси, войлок, клей, электроды, инструмент, гвозди, метизы, скобяные изделия, электропровода, алюкобонд и др.В целях пожарной безопасности на площадке оборудовать противопожарные посты в составе: щита с набором инструментов необходимых для тушения пожара, огнетушителя, ящика с песком и бочки с водой.Так же на площадке расположены биотуалеты с умывальником (автономные туалетные кабины, не требующие подключения к коммуникациям, очистка производится ассенизационной машиной и дальнейшей утилизацией отходов по договору со специализированной организацией), площадка складирования материалов и конструкций, площадка размещения строительной техники, пожарный инвентарь, емкости технической воды и противопожарный запас воды. На период строительства строительный мусор, грунт складируется на стройплощадке по месту необходимости с последующей утилизацией отходов по дого вору со специализированной организацией.Для производства работ в темное время суток устраивается освещение

ГУ «Управление энергетики города Астаны» \АОмурзакова А.С

территории строительной площадки светильниками типа ЖКУ с лампами ДНаТ 400 и освещение участка производства работ прожекторами уличными со светодиодными лампами. Освещение должно быть без слепящего действия, с освещенностью в соответствии с установленным действующими нормативами.

Срезка растительного слоя

Проектом предусматривается следующая последовательность работ:

- срезка грунта растительного слоя I, II группы и перемещение в отвал бульдозерами

- складирование грунта при длительном хранении или последующая погрузка срезанного грунта растительного слоя экскаваторами, оборудованными обратной лопатой, открытым спо-собом в автотранспортные средства с перемещением в места рекультивации земель.

При работе с растительным грунтом не следует смешивать его с нижележащим нерастительным грунтом, а также загрязнять его отходами, строительным мусором и т.п.

При срезке грунта растительного слоя челночным способом заполнение отвала грунтом, его перемещение производится при движении бульдозера вперед, а холостой ход - при движении бульдозера задним ходом по той же прямой.

Срезка грунта растительного слоя бульдозером на площадке ведется от середины участка в обе стороны, образуя двухстороннее размещение отвалов.

Площадь участка строительства разбивают на две захватки. Сначала бульдозер срезает грунт растительного слоя на одной захватке и транспортирует его в ближайший отвал, путь перемещения грунта выбирается по кратчайшему расстоянию, поверхность пути перемещения следует предварительно выровнять бульдозером.

По окончании работ на первой захватке бульдозер разворачивается и ведет работы на второй захватке.

Водоснабжение строительной площадки

Обеспечение строительства водой осуществляется от ближайшего существующего водопровода. При необходимости подрядчик снабжает привозной питьевой водой рабочих.Размещение временных зданий складского, бытового, общественного назначения производить согласно Санитарным правилам «Санитарно-эпидемиологические требования к условиям труда и бытового обслуживания при строительстве, реконструкции, ремонте и вводе, эксплуатации объектов строительства» № ҚР ДСМ - 49 от 16.06.2021г.Потребность воды: на производственно–бытовые нужды - 1,5 л/сек., на пожаротушение - 20л/сек.Производственно-бытовые нужды: обеспечение питьевого режима, расход воды на технологические процессы при выполнении строительно-монтажных работ, на гигиену работающих, мойку автотранспорта и др.В районе поста мойки предусмотреть расходную емкость воды на 2÷3 м³.Развод водопровода по площадке строительства выполняется из металлических и полиэтиленовых труб (шлангов) с установкой запорно-разборной арматуры.В зимний период исключить промерзание временного водопровода и разводок по площадке.Обеспечение строительства энергоресурсами, водой, теплом, сжатым воздухом и связьюПотребность тепла на строительной площадке подразумевает обогрев бытовых помещений, помещений строящегося здания в период отделочных работ в зимнее время, отопление тепляков, бетона, получение горячей воды и т.д.При необходимости теплоснабжения, в некоторых случаях, необходимо предусмотреть подключение от

ГУ «Управление энергетики города Астаны» АОмурзакова А.С.

городского центрального теплопровода, от автономной котельной, от мобильных теплогенераторов и калориферов.Обеспечение строительство сжатым воздухом - от передвижных компрессорных установок.Связь обеспечивается подключением к существующим телефонным сетям города по согласованию с «Казахтелеком» или установкой рации на объекте или с помощью сотовой связи с диспетчерскими пунктами и телефонами руководителей строительства.Временное электроснабжение производить от существующей ТП согласно технических условий или от временных КТП.

Питание и отдых на объектах предусматривает:

1) организацию приема пищи в строго установленных местах, исключающая одновременный прием пищи и скопление работников из разных производственных участков. Не исключается доставка еды в зоны приема пищи (столовые) при цехах/участках с обеспечением всех необходимых санитарных норм;

2) соблюдение расстояния между столами не менее 2 метров и рассадки не более 2

рабочих за одним стандартным столом либо в шахматном порядке за столами, рассчитанные на более 4 посадочных мест;

3) использование одноразовой посуды с последующим ее сбором и удалением;

4) при использовании многоразовой посуды – обработка посуды в специальных моечных машинах при температуре не ниже 65 градусов либо ручным способом при той же температуре с применением моющих и дезинфицирующих средств после каждого использования;

5) оказание услуг персоналом столовых (продавцы, повара, официанты, кассиры и

другие сотрудники, имеющие непосредственный контакт с продуктами питания) в одноразовых перчатках, подлежащих замене не менее двух раз в смену и при нарушении целостности, использование персоналом медицинских масок при работе (смена масок не реже 1 раза в 2 часа);

6) закрепление на пищеблоках и объектах торговли, предприятия ответственного лица за инструктаж, своевременную смену средств защиты, снабжение и отслеживание необходимого запаса дезинфицирующих, моющих и антисептических средств, ведение журнала по периодичности проведения инструктажа, смены средств защиты и пополнения запасов дезсредств;

7) количество одновременно обслуживаемых посетителей не превышает 5 человек с

соблюдением дистанцирования;8) проведение проветривания и влажной уборки помещений с применением дезинфицирующих средств путем протирания дезинфицирующими салфетками (или растворами дезинфицирующих средств) ручек дверей, поручней, столов, спинок стульев (подлокотников кресел), раковин для мытья рук при входе в обеденный зал (столовую), витрин самообслуживания по окончании рабочей смены (или не реже, чем через 6 часов);9) проведением усиленного дезинфекционного режима - обработка столов, стульев каждый час специальными дезинфекционными средствами.

К строительной организации предъявляются требования, определенные п.5 СН РК 1.03-00-2022 «Строительное производство. Организация строительства предприятий, зданий и сооружений». Наличие у исполнителя работ (подрядчика) технологических карт и регламентов на все выполняемые им виды работ, относится к одному из основных требований при выдаче разрешения на выполнение строительно-монтажных работ (п.5.4 СН РК 1.03-00-

ГУ «Управление энергетики города Астаны» Абдурзакова А.С.

2022).Базовые организационные функции заказчика, проектной организации и подрядчика регламентированы СН РК 1.03-00-2022.Строительные машины и механизмы, технология производства строительных работ определяется Заказчиком с учетом имеющихся у него машин, механизмов и материалов.Исполнитель работ (подрядчик) обеспечивает охрану окружающей среды и технику безопасности в период производства работ.

Устройство временных автомобильных дорог

Временные автодороги выполнить по трассам запроектированных внутриплощадочных автодорог.

До начала работ по устройству временных автодорог необходимо выполнить подготовительные работы:

- расчистку территории;
- разбивку земляного сооружения.

Элементы детальной разбивки закрепить створными выносками за границей полосы

отвода с целью возможности последующего восстановления точек детальной разбивки в случае их утраты на местности. Важнейшей разбивочной линией является ось автодороги, которую провешивают на местности с помощью вешек и закрепляют реперами.

Оформление исполнительной документации

В процессе производства строительно – монтажных работ необходимо своевременно оформлять исполнительную документацию: журналы производства работ, акты на скрытые и выполненные работы, исполнительные съемки, оформление документально изменения проектных решений, испытания и контроль поступающих материалов на соответствие требуемым параметрам и т.д.

Состав и перечень исполнительной документации по видам работ и конструктивам объекта определяется СН РК, проектом и при разработке проекта производства работ и техкарт.

Исполнительная документация подтверждает фактическое состояние и качество выполненных работ и конструктивов здания соответствию проекту, требованиям СН РК, ТУ, ГОСТ. Без наличия исполнительной документации в требуемом объеме и составе строительно-монтажные работы, конструктива здания, коммуникации и инженерное обустройство объекта приемке не подлежат, так как, качество работ не подтверждается оформлением документации согласно проекта и требованиям СН РК. Своевременное и правильное оформление исполнительной документации на строи-тельно-монтажные работы является отражением фактического состояния качества работ и дисциплинирует работников строек, заостряя их внимание на требованиях по соблюдению проектных решений и технических условий, предупреждает возможность аварий и несчаст-ных случаев, способствует повышению качества работ.

Организация труда

Организация труда рабочих должна быть направлена на рациональное и полное использование рабочего времени, средств механизации и материальных ресурсов, систематический рост производительности, перевыполнение норм выработки, повышение качества работ, безопасности условий труда и способствовать скорейшему вводу в действие объекта строительства.

ГУ «Управление энергетики города Астаны» \АОмурзакова А.С.

Основной формой организации труда рабочих должна являться бригадная форма с разбивкой бригады, при необходимости на звенья.

Бригады, в зависимости от характера работы, следует формировать комплексными или специализированными. Комплексные бригады, как правило, необходимо создавать укрупненными.

Количественный и профессионально-квалификационный состав бригад и звеньев рабочих устанавливается в зависимости от планируемых объемов, трудоемкости и сроков выполнения работ.

Организация труда рабочих должна обеспечивать:

- максимальное освобождение рабочих от ручного труда, и в первую очередь, тяжелого физического труда на основе комплексной механизации работ;

- обеспечение объекта до начала строительства проектом производства работ и изучение этого проекта прорабом, мастерами, бригадирами;

- внедрение поточного метода строительства, способствующего широкому фронту работ и правильной расстановке рабочих; оснащение рабочих мест машинами, механизмами и оснасткой согласно ППР, обеспечение рациональным инструментом, приспособлениями;

- надлежащая организация инструментального хозяйства на строительных и монтажных участках;

- бесперебойное снабжение работ материально-техническими ресурсами, полуфабрикатами, энерго-водоресурсами; рациональный подбор звеньев и бригад по количеству, профессиональному и квалификационному составу; внедрение передового опыта организации труда, способов и приемов работ;

- соблюдение правил техники безопасности, охраны труда и производственной санитации, электро-пожбезопасности.

К выполнению определенного вида работ или конструктивов здания допускаются рабочие специалисты, имеющие специальную подготовку и обучение, удостоверение или допуск на данные работы, прошедшие испытание и инструктаж по правилам производства работ согласно СП РК, ТУ, ГОСТ.

Конкретно и подробно организация труда по выполнению определенного вида работ (конструктива, цикла) приводится в технологической карте при разработке ППР на основе соответствующих разделов ПОС.

Производство всех видов работ осуществляется только при наличии у лица, осуществляющего строительство, технологической документации (ППР, ПОС и др.) в соответствии с требованиями СН РК 1.03-00-2022.

До начала производства работ, подрядная организация обязана разработать ППР, утвердить его. Реализация проекта должна выполняться на основании ПОС.

3.1 Организация строительной площадки

Строительный генеральный план разработан в масштабе 1:500 с отражением в нем вопросов подготовительного периода, нулевого цикла и возведения надземной части здания.

ГУ «Управление энергетики города Астаны» АОмиракова А.С.

Для предотвращения доступа посторонних лиц согласно ГОСТ 23407-78 «Ограждения инвентарные строительных площадок и участков производства строительно-монтажных работ» территория строительства огораживается временным ограждением.

Согласно ППБ на территорию строительства предусматриваются въезды шириной не менее 4 м. При въездах на площадку устанавливают информационные щиты с указанием наименования объекта, названия застройщика (заказчика), исполнителя работ (подрядчика, генподрядчика), фамилии, должности и номера телефонов ответственного производителя работ по объекту и представителя органа госархстройнадзора или местного самоуправления, курирующего строительство, сроков начала и окончания работ, схемы объекта.

Отвод поверхностных вод предусматривается открытым способом в существующий колодец с последующим сбросом в существующий ливневую канализацию. Устройство системы сброса детализируется в ППР. Исправное содержание водоотводных устройств в период строительства должна обеспечивать подрядная строительная организация.

Временное электроснабжение строительной площадки предусматривается от существующих сетей. Месторасположение распределительного щита условно указано на стройгенплане, при разработке ППР необходимо уточнить. Применяется преимущественно воздушное временное электроснабжение, в зонах действия грузоподъемного крана использовать только кабельное электроснабжение. В темное время суток освещение производится переносными прожекторами строительной площадки, участков работ и рабочих места, проездов и подходов к ним согласно ГОСТ 12.1.046-85 ССБТ "Нормы освещения строительных площадок".

Обеспечение строительства сжатым воздухом осуществляется от передвижной компрессорной установки.

На территории объекта существует собственная система пожаротушения.

Сбор производственных отходов, строительного и бытового мусора на строительной площадке предусматривается в металлические контейнеры, установленные в строго отведенных местах, указанных подрядчиком при разработке ППР.

Вывоз осуществляется автотранспортом по мере накопления в соответствии с требованиями действующих санитарных норм.

Запрещается захоронение отходов строительства на строительной площадке.

В соответствие с пунктом 144 и 145 ДСМ-49 от 16.06.2021 г. сбор и удаление отходов, содержащих токсические вещества, осуществляются в закрытые контейнеры или плотные мешки, исключая ручную погрузку.

Не допускается сжигание на строительной площадке строительных отходов.

Строительная площадка оборудуется необходимыми знаками безопасности и наглядной агитацией.

Базирование строительной техники в период строительства предполагается на территории подрядчика. Площадка должна быть оборудована металлическими поддонами для исключения пролива горюче-смазочных материалов, контейнерами для сбора промасленной ветоши и полным комплектом средств пожаротушения (огнетушители, помпы, багры, ведра и т.п.).

ГУ «Управление энергетики города Астаны» Абдрахманова А.С.

3.2 Транспортная схема доставки основных строительных материалов и изделий

Доставка инертных и строительных материалов и изделий осуществляется по существующим дорогам с твердым покрытием автотранспортом, который при необходимости должен быть укомплектован специализированными средствами погрузки и разгрузки.

В связи с использованием в производстве строительно-монтажных работ машин в основном на пневматическом ходу затраты на содержание действующих дорог и восстановление их после окончания строительства проектом не предусматриваются.

Транспортная схема представлена в таблице 3.2.1

Таблица 3.2.1

Материал	Пункт отправки	Объект строительства (место складирования)	Расстояние, км	Вид транспорта доставки
Бетон	г.Астана	Место складирования на площадке стр-ва	Согласно транспортной схеме утвержденной Заказчиком	автотранспорт
Металлоизделия	г.Астана	Место складирования на площадке стр-ва		автотранспорт
Песчано-гравийная смесь	г.Астана	Место складирования на площадке стр-ва		автотранспорт
Песок	г.Астана	Место складирования на площадке стр-ва		автотранспорт

4. КАЛЕНДАРНОЕ ПЛАНИРОВАНИЕ

Календарным планом организации строительства определены: оптимальная продолжительность и последовательность выполнения основных работ, и сдача объекта в эксплуатацию.

Применен поточный метод строительства, для чего в работе используют следующие специализированные и частные потоки. При разработке ППР должны предусматриваться объектные потоки, представленные в таблицах ниже, количество которых должно обеспечивать выполнение работ в сроки, установленные календарным планом ПОС.

4.1 Мероприятия подготовительного периода

В подготовительный период выполняются работы по подготовке к строительству и развертывание работ. До начала основных работ должны быть выполнены следующие основные мероприятия:

- получение уведомления соответствующих ведомств и эксплуатационных служб на право подключения временных сетей водоснабжения, *электроснабжения, ведения* строительно-монтажных работ;
- разработку, согласование и утверждение проекта производства работ (ППР);
- разбивку строительной полосы и площадок строительства;
- уточнение расположения существующих подземных коммуникаций в плане и по вертикали с закреплением на местности;
- поддержание существующих дорог в работоспособном состоянии;

ГУ «Управление энергетики города Астаны» АОмирзакова А.С.

– устройство временных площадок для производства сварочных, изоляционных работ и складов для хранения материалов, и оборудования;
– устройство защитных ограждений, обеспечивающих безопасность производства работ;
– устройство временных дорог, обеспечивающие свободный доступ транспортных средств ко всем строящимся объектам;

4.2 Основной период строительства

Для обеспечения равномерной и непрерывной работы бригад, сопровождающаяся равномерным и непрерывным потреблением материалов, использованием постоянного состава строительных машин и механизмов.

Строительные детали и сборные конструкции изготавливаются на базах стройиндустрии и доставляются на стройплощадку.

Доставка материалов и изделий осуществляется по существующим дорогам с твердым покрытием автотранспортом, который при необходимости должен быть укомплектован специализированными средствами погрузки и разгрузки.

В связи с использованием в производстве строительно-монтажных работ машин в основном на пневматическом ходу затраты на содержание действующих дорог и восстановление их после окончания строительства проектом не предусматриваются.

4.3 Мероприятия завершающего этапа строительства

Завершающий этап строительства включает следующие виды работ:
– Демонтаж временных складов и временных ограждений;
– Демонтаж временных дорог (за исключением тех, которые находятся в местах проектируемых постоянных);
– Устройство постоянных проектируемых дорог и площадок;
– Демонтаж временного освещения, временных сетей водо- электроснабжения;
– Вывоз оставшихся излишков грунта и строительного мусора;
– Общеплощадочные работы по благоустройству территории;
– Демобилизация строительной техники и рабочего персонала;
– Сдача объекта в эксплуатацию.

ГУ «Управление энергетики города Астаны» Абдурзаков А.С.

5. ПОТРЕБНОСТЬ В СТРОИТЕЛЬНЫХ КАДРАХ

Численность персонала, занятого на строительно-монтажных работах и в подсобных производствах определяется по общей сметной трудоёмкости объекта.

Общее количество человеко-часов составляет:

Количество работающих составит: 68 880 /1148=60 работающих.

7,0*20,5*8=1148.

В общем количестве работающих удельный вес отдельных категорий принят в соответствии с «РН для составления ПОС».

Расчет потребности в рабочих кадрах

№ п/п	Наименование показателей	Ед. изм.	Показатель-расчетный год
1	2	3	4
1.	Количество работающих, в том числе: Количество рабочих на строительно-монтажных работах (84,5%) ИТР (11%) Служащих (3,2%) МОП и охрана (1,3%)	чел.	60 51 7 1 1
2	Количество работающих в наиболее многочисленную смену, в том числе: Рабочих Служащих (ИТР, МОП и охрана)	чел.	58 2

Потребность в жилье и социально-бытовом обслуживании персонала, участвующего в строительстве

Выполнение работ вахтовым методом не предусмотрено, поэтому потребность во временном жилье персонала отсутствует.

На стройплощадке расположен бытовой городок, состоящий из временных зданий для переодевания работников и приема пищи, утепленного туалета и контейнеров для сбора твердых бытовых отходов.

Горячее питание для рабочих на стройплощадку подвозится автотранспортом в пищевых термосах из существующих столовых. Питьевая вода для нужд строителей используется привозная бутилированная.

Бытовые помещения и контора прораба должны быть оборудованы местами для установки 20 литровой емкости питьевой воды с помпой из расчета 1,0-1,5 л на одного работающего.

Медицинское обслуживание работающих осуществляется по месту жительства. Рабочие места оборудуются аптечками доврачебной помощи.

В бытовых помещениях также должны быть аптечка, носилки, огнетушители и телефон, устройства для сушки рабочей одежды и рукавиц. Электрические отопительные приборы должны быть только заводского изготовления с устройством тепловой защиты. Электрически отопительные приборы должны быть настенными. Все настенные электроприборы, в т.ч. розетки и включатели подвешивать строго на негорючие противопожарные пластины.

ГУ «Управление энергетики города Астаны» \АОКурзакова А.С.

Рабочие строители допускаются к работе только по результатам проведения периодических медицинских осмотров в соответствии с требованиями медицинских регламентов, утвержденных Минздравом РК. Поступающие на работу обязаны пройти предварительный медицинский осмотр с обязательным получением медзаключения.

Комплектование кадрами строительно-монтажных бригад предполагается за счет постоянных кадровых рабочих подрядчика, общее количество работающих уточнить в ППР.

ГУ «Управление энергетики города Астаны» \АОмурзакова А.С.

6. ПОТРЕБНОСТЬ В МАТЕРИАЛЬНЫХ РЕСУРСАХ

6.1 Потребность в основных строительных машинах и механизмах

Потребность строительства в основных строительных машинах и механизмах представлена в Приложении 1.

6.2 Потребность и выбор типов инвентарных зданий

Для расчета временных зданий и сооружений используется показатель общего количества работающих в наиболее загруженную смену – 60 чел.

В таблице 6.2.1 приведены результаты расчетов потребности во временных зданиях и сооружениях.

Таблица 6.2.1

№ п/п	Наименование временных зданий и сооружений	Един. изм.	Расчет площади	Требуемая площадь $м^2$
1	2	3	4	5
	I. Здание административного назначения:			
1	- контора, в т.ч.	$м^2$	5х0,5	2,5
	II. Здания санитарно-бытового назначения:			
2	бытовые- гардеробная	$м^2$	60х6,0х0,1	36,0
3	-туалет	$м^2$	(0,7 х 60х0,1)х 0,7 + (1,4 х 60х0,1) х 0,3	5,46
5	-душевые	$м^2$	8,2 х 60х 0,1	49,2
6	- помещения для обогрева рабочих	$м^2$	1,0 х60х 0,1	6,0
7	- сушилка	$м^2$	2,0 х60х 0,1	12,0
8	- помещение для приема пищи	$м^2$	4,55 х60х 0,1	27,3
9	- Навес (инвентарь и др.)	$м^2$	60 х 1,1х 1,3	85,8
10	- КПП	$м^2$	2,5 х 2,5	6,25
11	- Материально-технический склад отапливаемый/неотапливаемый	$м^2$	60х 1,1х 1,3	85,8

Принятая экспликация инвентарных зданий приведена в таблице 6.2.2 и представлена в экспликации временных зданий и сооружений строительного генерального плана.

Таблица 6.2.2

№	Номенклатура	Тип,	Ед.	Колич-	Размеры	Кол-во

ГУ «Управление энергетики города Астаны» \АОмурзакова А.С.

п/п	инвентарных зданий	марка	изм.	во, площадь	в плане, м	зданий, шт/м^2
1	2	3	4	5	6	7
1	Контора прораба с диспетчерской и лабораторией	инвент.	м^2	2,5	1,0х 1,0	1 / 2,5
2	Бытовые помещения	инвент.	м^2	36,0/1	5,0х2,0	1/36,0
3	Помещение для приема пищи	инвент.	м^2	32,31/1	2,5х2,5	1 /32,31/1
4	Помещения для обогрева с сушилкой	инвент.	м^2	27,3/1	3,6х1,0	1 /27,3
5	Туалет (био)	контейн.	-«-	5,46/2	1,0 х 1,0	2 /5,46
6	Душевые летние	инвент.	-«-	49,2/1	3,5х3,0	1/49,2
7	КПП	Инвент.	м^2	6,25	2,5 х 2,5	1 /6,25
8	Склад закрытый неотапливаемый для хранения стройматериалов	инд.	м^2	85,8	3,0х6,0	1 / 85,8
9	Материально-технический склад отапливаемый, кладовая инструментов	инд.	м^2	85,8	3,0 х 6,0	1 /85,8
10	Навес	инд.	м^2	85,8	3,0х 6,0	1 /85,8
11	Площадка для мытья колес	инд.	шт.	1	12,0х3,5	1 / 42,0
12	Мусорный контейнер	инд.	шт.	2	1,0х1,0	2

6.3 Потребность в энергоресурсах

Расчет потребности в энергоресурсах приняты согласно сметным данным.

Расчеты потребности в электроэнергии приведены в таблице 66.3.1.

Таблица 6.3.1

№	Показатель	Расчётное значение	Измеритель
1	2	3	4
	Потребность в электроэнергии (коэфф. потерь в сети Lx=1,05)	**2007,4**	**кВ*А**
1	Мощность электромоторов работающих машин (К = 0,5)	2635,6	кВт
2	Мощность сварочных аппаратов (К = 0,6)	48,6	кВт
3	Сжатый воздух (компрессор)	шт	1

Обеспечение электроэнергией в период строительства предусматривается от существующих электрических сетей по временным воздушным электролиниям.

В соответствии с ТУ на временное электроснабжение

ГУ «Управление энергетики города Астаны» АОмурзанова А.С.

Обеспечение водой производственных и хозяйственно-питьевых нужд предусматривается от существующей наружной сети водоснабжения по постоянному трубопроводу; для пожаротушения – от пожарного гидранта на постоянном трубопроводе.

Потребность в сжатом воздухе обеспечивается передвижными компрессорами КС100. Потребность в кислороде удовлетворяется за счет подвозки привозных баллонов.

6.4 Потребность в воде

Обеспечение водой на производственные и бытовые нужды предусматривается от существующей системы водоснабжения.

Для противопожарных целей в соответствии с ГОСТ 12.1.003-91 на стройплощадках устанавливаются емкости объемом не менее 54 м^3, с радиусом обслуживания не более 100 м.

Расчет потребности воды на хозяйственно-бытовые нужды на период строительства произведён в соответствии с СП РК 4.01-101-2012 приложения В1. Результаты расчетов по водопотреблению приведены в таблице 6.4.1.

Таблица 6.4.1

№ п/п	Наименование потребителя	Кол-во	Кол-во рабоч. дней	Норма расхода воды, л	Водопотребление			
					Всего		Привозная скважинная вода с производственной зоны	
					м^3/сут	м^3/год	м^3/сут	м^3/год
1	2	3	4	5	6	7	8	9
	Хозяйственно-питьевые, бытовые нужды							
1	Машинисты, ИТР, служащие, МОП	8чел.	242	16 л/сут	0,3	73,6	0,3	73,6
	Рабочие	52 чел.	242	25 л/сут	2,5	611,1	2,5	611,1
2	Душевая	20 сеток	242	500 л/сут	10	2420,0	10	2420
3	Столовая	60 чел.	242	12 л/сут.	1,4	348,5	1,4	348,5
4	Медицинский пункт	Умывальник	242	60 л/сут	0,1	14,5	0,1	14,5
5	На пылеподавление	3165,04 м^2	51	0,5 л/м^2	1,6	80,7	1,6	81
6	Мойка колес грузового транспорта	2 единиц	51	500 л/маш.	2	102,0	2	102
	Итого:				**17,9**	**3650,3**	**17,9**	**3650,3**

ГУ «Управление энергетики города Астаны» \АОмурзакова А.С.

7. ВЫБОР МОНТАЖНОГО КРАНА

7.1 Расчет подбора башенного крана

Основными расчетными данными являются:

- Монтажная масса конструкции $P_м$
- Монтажная высота $H_м$
- Вылет крюка крана $L_{кр}$

Требуемая грузоподъемность- состоит из масс самой конструкции *P* (масса емкости с бетоном 3,5т) и оснастки P_o, необходимой для осуществления захвата, подъема, временного закрепления конструкции.

P =1,1*P +P =1,1*3,5+0,5=4,35 т

Требуемая высота подъема груза – в нее включается проектная отметка высоты конструкции. H_o, высота конструкции $H_э$ (высота шахты лифта 0,8-1,0 м), высота грузозахватных элементов $H_{гр}$, запаса по высоте $H_{зап}$

$H = H_o + H_э + H_{гр} + H_{зап}$ =15,0+1,0+5,0+0,9=21,9 м

Требуемый вылет крюка- в него включается *г* – задний габарит крана (0,7 минимальное допустимое расстояние), *B* – ширина здания, *Δl*-запас по вылету 1,5...2,0 м

$L_{кр}$ =г+0,7+B+Δl=3,8+0,7+10,95+2,0=17,45 м.

Для строительства здания принят кран башенный поворотный QTZ 80 со следующими параметрами:

Грузовысотные характеристики башенного крана QTZ-80 приведены на рисунке 7.1.

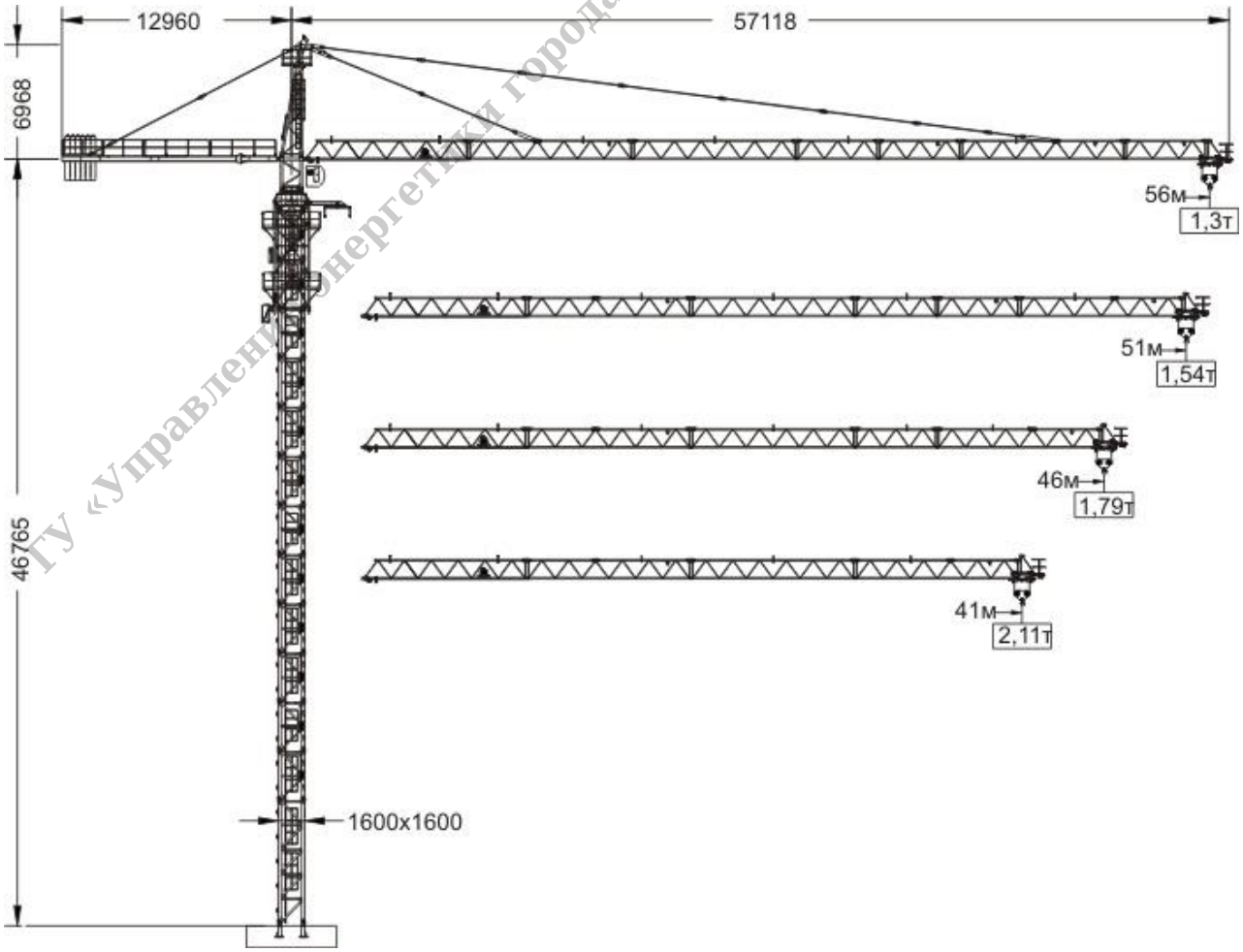

ГУ «Управление энергетики города Астаны» \Абдуразаков А.С.

Рис. 7.1 Грузовысотные характеристики крана

8. МЕТОДЫ И ТЕХНОЛОГИЯ ПРОИЗВОДСТВА РАБОТ

8.1 Мероприятия по подготовке площадки строительства

Строительный генеральный план разработан в масштабе 1:500 с отражением в нем вопросов основного периода строительства.

Согласно СН РК 1.03-00-2022 «Строительное производство. Организация строительства предприятий, зданий и сооружений» до начала строительства здания должны быть проведены следующие подготовительные мероприятия и работы.

Выполнены временные автодороги, площадки и тротуары, необходимые для проезда и организации рабочих стоянок автотранспортных средств, строительных машин и механизмов, а также для прохода работников, занятых на строительстве.

Установлены временные стационарные санитарно-бытовые помещения: проходная, контора, санитарно-бытовые помещения (умывальные и для переодевания помещения, сушки и хранения одежды, принятия пищи и укрытия в перерывах и от не погоды), склад материально-технический, навес для материалов.

Выполнено временное электроснабжение, водоснабжение, освещение и канализация стройплощадки (по специальным проектам, разработанным лицензированными организациями).

Выданы наряды-допуски на производство работ повышенной опасности.

Временное электроснабжение предусматривается от действующей трансформаторной подстанции.

Временное водоснабжение и канализация решаются подключением к существующим городским сетям водопровода и канализации после выполнения соответствующих технических условий организаций-владельцев этих сетей.

В составе освещения стройплощадки предусматривается рабочее, аварийное, эвакуационное и охранное освещение.

Рабочее освещение должно предусматриваться при производстве работ в сумеречное и темное время суток и обеспечивается установками общего (равномерного и локализованного) и комбинированного освещения (к общему добавляется местное).

Освещенность стройплощадки и участков производства работ внутри строящегося здания и вне его, создаваемая осветительными установками общего освещения, должна быть не ниже нормируемой.

Аварийное освещение используется в случаях, когда перерывы в работе по технологии недопустимы.

Эвакуационное освещение предусматривается в местах основных путей эвакуации, а также в местах проходов, где существует опасность травматизма. Для охранного освещения используется часть светильников рабочего освещения.

Перечень и последовательность работ производить в соответствии с календарным планом настоящего ПОС, а также согласно СН РК 1.03-00-2022 «Строительное производство. Организация строительства предприятий, зданий и сооружений».

ГУ «Управление энергетики города Астаны» АО Мурзакова А.С.

8.2 Разбивочные геодезические работы

Все геодезические разбивочные работы следует выполнить в объеме и с точностью, обеспечивающей соответствие геометрических параметров и размещения объекта реконструкции рабочему проекту.

Разбивочные геодезические работы выполняются до начала строительства.

В состав геодезических работ на строительной площадке входит:

а) создание геодезической разбивочной основы, включающей построение разбивочной сети строительной площадки и вынос в натуру основных или главных осей реконструируемого здания;

б) разбивка внутриплощадочных сетей, временных зданий и сооружений;

в) ведение геодезического контроля соответствия геометрических параметров реконструируемого здания рабочему проекту.

В процессе строительства необходимо осуществлять геодезический (инструментальный) контроль за соответствием положения элементов, конструкций и частей сооружений, инженерных сетей проектным решениям как в процессе их монтажа и временного закрепления, так и после их монтажа (укладки, закрепления) и установки. Исполнительную съемку подземных коммуникаций следует выполнять до засыпки траншей.

Принятые знаки геодезической разбивочной основы в процессе строительства должны находиться под наблюдением на предмет сохранности и устойчивости и проверяться инструментально не реже двух раз в год (в весенний и осенне-зимний периоды).

В зоне месторасположения знака складирование строительных конструкций и материалов допускается не ближе 2 м от центра знака.

Заказчик должен создать геодезическую основу и не позднее, чем за 10 дней до начала строительно-монтажных работ передать подрядчику документацию на её закрепление.

Геодезические работы по созданию геодезической основы для строительства выполняются после предусмотренной проектной документацией расчистки территории, освобождения ее от строений, подлежащих сносу, и, как правило, вертикальной планировки.

Геодезическая разбивочная основа создается на строительной площадке для обеспечения исходными данными последующих построений при производстве геодезических работ на всех этапах строительства.

Геодезическая основа создаётся для выноса в натуру проектных параметров здания (сооружения), разбивочных осей и исходных высотных отметок, выполнения разбивочных работ в процессе возведения здания, сооружения, осуществления контроля за соблюдением требований проекта, строительных норм и правил к точности геометрических параметров при его размещении и возведении, а также для производства исполнительных съемок.

Геодезическую основу для строительства выполнить с привязкой к имеющимся в районе строительства не менее чем двум пунктам государственных или опорных геодезических сетей с учетом:

- проектного и существующего размещения зданий (сооружений) и инженерных сетей на строительной площадке;

- обеспечения сохранности и устойчивости знаков, закрепляющих пункты разбивочной основы на период строительства;

ГУ «Управление энергетики города Астаны» АО «Нуржакова А.С.»

- последующего использования геодезической основы в процессе эксплуатации построенного объекта, его расширения и реконструкции.

К началу производства геодезических работ должны быть подготовлены рабочие места для закладки реперов и знаков, закрепляющих оси зданий и сооружений. Для измерения линий и углов должны быть расчищены полосы шириной не менее 1м.

Геодезическая разбивочная основа на строительной площадке распределяется на плановую и высотную.

Проект плановой геодезической разбивочной основы составляется в масштабе генерального плана стройплощадки в виде строительной координатной сетки - частной системы прямоугольных координат.

Точность разбивки должна соответствовать величинам допускаемых средних квадратических погрешностей, в соответствии с СН РК 1.03-03-2018, СП РК 1.03-103-2013 «Геодезические работы в строительстве» и в соответствии с ГОСТ 21779-82 (СТ СЭВ 2681-80).

Геодезическая разбивочная основа создаётся в виде сети закреплённых знаками геодезических пунктов, определяющих положение зданий на местности и обеспечивающих выполнение дальнейших построений и измерений в процессе строительства.

Знаки геодезической разбивочной основы являются исходными для всего комплекса производства строительно-монтажных работ в части соблюдения геометрических параметров и должны сохраняться на весь период строительства.

Основные базисные точки необходимо надежно закрепить монолитами, металлическими штырями в бетоне и пр., которые не будут уничтожены земляными работами.

Привязка геодезической плановой основы к пунктам государственной геодезической сети произвести по согласованию с территориальными органами Госгортехнадзора. После создания геодезической разбивочной основы произвести разбивку главных и основных осей сооружений, являющихся основой для детальной разбивки промежуточных осей.

Осевые знаки закрепить от контура зданий на расстоянии 15-30м в местах, свободных от размещения временных и постоянных подземных сооружений, складирования строительных материалов, установки грузоподъемных механизмов.

Наименьшее допустимое расстояние – 3м от бровки котлована, призмы обрушения грунта, наибольшее – полуторная высота здания, но не более 50м.

Геодезическое обеспечение строительства должно выполняться в соответствии со СН РК 1.03-03-2018, СП РК 1.03-103-2013 «Геодезические работы в строительстве». Геодезические работы должны выполняться специализированными организациями, имеющими лицензии на выполнение соответствующих видов работ.

8.3 Земляные работы

Перед началом производства земляных работ необходимо вызвать представителей инженерных коммуникаций с целью определения фактического расположения сетей. В случае обнаружения в процессе производства земляных работ неуказанных в проекте коммуникаций, подземных сооружений или взрывоопасных материалов земляные работы должны быть приостановлены до получения разрешения соответствующих органов.

ГУ «Управление энергетики города Астаны» Абдмурзаков А.С.

Производство земляных работ разрешается только после выполнения геодезических разбивочных работ по выносу в натуру проекта земляных сооружений и постановки соответствующих разбивочных знаков.

Разработку грунта при устройстве котлованов и траншей предусмотрено выполнять экскаваторами «обратная лопата» с емкостью ковша 0,65 м^3. Обратную засыпку целесообразно выполнять бульдозерами.

Производство земляных работ в охранной зоне действующих коммуникаций осуществляется по наряду-допуску, под непосредственным наблюдением руководителя работ, а в охранной зоне кабелей, находящихся под напряжением, в присутствии работников, эксплуатирующих эти коммуникации. В местах пересечения с действующими коммуникациями разработка грунта выполняется вручную, на расстоянии по 2 м в обе стороны от оси коммуникации только при помощи лопат, без использования ударных инструментов.

Уплотнение грунта в пазухах котлованов, стоек, опор, уплотнение грунта под трубопроводами (где это необходимо) и в траншеях с основанием 1м и менее - производить трамбовками. Обратную засыпку пазух фундаментов выполнять привозным непучинистым грунтом с послойным уплотнением. Послойное уплотнение оснований производить пневмотрамбовками в труднодоступных местах. Расстояние по горизонтали от основания откоса котлована (канавы) до ближайших опор машин следует принимать по табл. 4. СНиП РК 1.03-05-2001.

Производство работ и контроль вести в строгом соответствии с требованиями СН РК 5.01-01-2013 «Земляные сооружения, основания и фундаменты».

8.4 Бетонные и железобетонные, отделочные работы

Устройство монолитных бетонных и железобетонных конструкций осуществляется в соответствии с проектной документацией данного рабочего проекта и проекта производства работ с соблюдением требований СН РК 5.03-07-2013, СП РК 5.03-107-2013 «Несущие и ограждающие конструкции», СН РК 1.03-05-2011, СП РК 1.03-106-2012 «Охрана труда и техника безопасности в строительстве» и другой нормативно-технической документацией, действующей на территории Республики Казахстан.

Приготовление бетонной смеси осуществлять с помощью автобетоносмесителей, с объемом смесительного барабана 8-12 м3. Укладка бетона в опалубку производится из бункера и разравнивается вручную. Уплотнение уложенного бетона производить вибраторами.

В качестве опалубки при заливке перекрытий и лестниц в применять индустриальную опалубку на основе телескопических стоек, на всех остальных конструкциях применять деревянную опалубку.

Состав бетонной смеси, приготовление, правила приемки, методы контроля и транспортирование должны соответствовать ГОСТ 7473-2010 «Смеси бетонные. Технические условия». Требования к составу, работы по приготовлению, укладке и уплотнению, уходу и выдерживанию бетонных смесей должны соответствовать СП РК 5.03-107-2013.

Бетонные работы необходимо выполнять в строгом соблюдении требований СН РК 5.03-07-2013, СП РК 5.03-107-2013 «Несущие и ограждающие конструкции» и проекта, и так как от качества бетонных и ж/бетонных конструкций зависит долговечность и надежность каркаса, фундамента и отдельных частей здания.

Бетонные работы разрешаются после проверки и приемки опалубочных и арматур-ных работ с оформлением актов.

ГУ «Управление энергетики города Астаны» Аюмуранова А.С.

Непосредственно перед бетонированием опалубка должна быть очищена от мусора, грязи, льда и снега, арматура отслаивающей ржавчины. Поверхность опалубки должна быть смазана спец.составом и увлажнена.

Затвердевшие рабочие швы перед бетонированием покрыть цементным раствором 20-25 мм или слоем пластичной бетонной смеси с предварительной очисткой и подготовкой поверхности предыдущего слоя рабочего шва бетона.

Спуск бетонной смеси с высоты во избежания расслоения осуществлять с соблюде-нием правил СН РК 5.03-07-2013, СП РК 5.03-107-2013 «Несущие и ограждающие кон-струкции».

Бетонирование конструкций осуществляется с соблюдением правил уплотнения бетонной смеси и уходом за бетоном с обеспечением благоприятных температурно-влажностных условий для обеспечения процесса его твердения и набора проектной (заданной) прочности.

Бетонирование фундаментов производить только после документальной приемки работ по устройству основания.

Для организации строительного потока здание делится на ярусы по вертикали и участки (захватки) по горизонтали.

Детальная разбивка здания на ярусы и захватки, технология производства бетонных, каменных и монтажных работ разрабатывается подрядной строительной организацией в проекте производства работ.

Монтаж подачу материалов к месту укладки рекомендуется производить автомобильными кранами грузоподъемностью до 25 т.

Подачу бетонной смеси производить стационарными или автобетононасосами, а также переносными бадьями-бункерами с помощью крана.

Бетонные смеси следует укладывать в бетонируемый фундамент горизонтальными слоями одинаковой толщины без разрывов, с последовательным направлением укладки в одну сторону во всех слоях.

При уплотнении бетонной смеси не допускается опирание вибраторов на арматуру.

Укладка следующего слоя бетонной смеси допускается до начала схватывания бетона предыдущего слоя. Продолжительность перерыва между кладкой смежных слоев бетонной смеси без образования рабочего шва устанавливается строительной лабораторией.

Глубина погружения глубинного вибратора в бетонную смесь должна обеспечивать углубление его в ранее уложенный слой на 5-10 см. Шаг перестановки вибраторов не должен превышать полуторного радиуса их действия, поверхностных вибраторов – должен обеспечивать перекрытие на 100 мм площадкой вибратора границы уже провибрированного участка.

Бетонная смесь поступает на строительный объект, как правило, в автобетоносмесителях. Максимальное время транспортирования не должно превышать двух часов. Перед перекачкой в автобетононасос бетонную смесь необходимо перемешать в течение 3 минут при ско-рости вращения барабана 10 — 12 об. /мин.

Перед запуском автобетононасоса следует смазать стенки бетоновода: нанести на них слой цементного раствора толщиной 3,0 ± 1,0 мм состава 1:2 (одна часть — цемент, две части — песок). Объем раствора определяется опытным путем для каждого данного бетоновода, с

ГУ «Управление энергетики города Астаны» АОмирзакова А.С.

учетом его диаметра, длины и высоты. Средний расход раствора на каждый метр бетоновода составляет: для диаметра 150 мм — 0,006 м3, для диаметра 100 мм — 0,004 м3.

Подвижность бетонной смеси, измеренная по осадке стандартного конуса, должна быть в пределах 6 — 12 см.

Пластичность бетонной смеси, доставленной первым автобетоносмесителями, может быть повышена добавками цемента до 8 — 10 %. При повышении пластичности водой следует учитывать, что при добавлении 10 л воды на 1 м3 смеси прочность бетона снижается на 7 — 8 %.

Следует организовать входной контроль качества бетонной смеси и уведомлять бетонный завод об отклонениях от нормативного качества бетонной смеси.

Бетоноукладочные работы ведут сменными захватками, в пределах сменной захватки работы должны производиться непрерывно.

В случае непредвиденной остановки работ, перерывы в работе автобетононасоса не должны превышать 20 минут. При более продолжительных перерывах бетонную смесь следует перекачивать по замкнутому контуру: смесь по гибкому шлангу подается в приемный бункер автобетононасоса.

При образовании пробки в бетоноводе автобетононасос переключают на обратный ход. Если пробка таким приемом не устраняется, то обслуживающая бригада находит пробку в бетоноводе и ликвидирует ее своими силами. Звенья бетоновода после удаления пробки очищают от бетонной смеси и промывают.

Бетонную смесь укладывают горизонтальными слоями толщиной 0,3 — 0,5 м без разрывов, с одновременным уплотнением бетонной смеси вибраторами. После распределения бетонной смеси до проектной отметки уплотнение, выравнивание и заглаживание поверхности производят поверхностным вибратором. Шаг перестановки поверхностных вибраторов должен обеспечивать перекрытие на 100 мм площадкой вибратора границы уже обработанного участка. Опирание вибраторов во время их работы на арматуру или закладные части бетони-руемой конструкции, а также на тяги и другие элементы ее крепления не допускается.

Продолжительность времени между укладкой и уплотнением последовательно укладываемых слоев бетонной смеси не должна превышать двух часов.

Уплотнение бетонной смеси зависит от продолжительности вибрирования. Уплотнение можно считать достаточным, если прекращается оседание смеси, выделение пузырьков воздуха, появляется цементное молоко на поверхности.

В случае обнаружения деформации или смещения опалубки бетонирование должно быть прекращено, и опалубка исправлена до начала схватывания бетона.

При бетонировании следует защитить захватку (бетонную смесь) от атмосферных осадков. По окончании бетонирования каждой захватки необходимо:

- предохранять твердеющий бетон от ударов, сотрясений и других механических воздействий;

- защищать открытую поверхность бетона от потерь влаги, регулярно увлажнять поверхность бетона, укрывать влажными покрытиями.

ГУ «Управление энергетики города Астаны» АОмурзакова А.С.

Проверка подвижности или жесткости бетона должна производиться у места его укладки не реже двух раз в смену.

После каждого цикла работы (опорожнения барабана автобетоносмесителя или в конце машин смены автобетононасоса) необходимо чистить и промывать водой под давлением рабочие органы автобетоносмесителя и автобетононасоса. Слив бетонных отходов осуществляется с применением водозаборного устройства с гибким шлангом и не менее чем с двумя емкостями (по 350 л на один барабан или бетононасос).

При чистке автобетононасоса выполняют следующие операции:

- автобетононасос на одну - две минуты переключают на «обратный ход»;
- бетонную смесь удаляют из нагнетательного патрубка;
- в нагнетательный патрубок закладывают один два пыжа, пропитанные водой;
- пыжи прогоняют по трубопроводу под давлением воды.

1.При укладке бетонной смеси автобетононасосом прием бетонной смеси осуществляется в приемный бункер автобетонасоса непосредственно из транспортного средства автобетоносмесителя. Бетонная смесь порционно подается бетоносмесительной стрелой к месту укладки, где с помощью гибкого наконечника осуществляется ее укладка в опалубку перекрытия и уплотнение с помощью глубинных вибраторов.

2.Шаг перестановки вибратора принимаем 300 мм. Сигналом об окончании уплотнения служит то, что под действием вибрации прекратилась осадка бетонной смеси, и из нее перестали выделяться пузырьки воздуха.

3.Далее осуществляется заглаживание поверхности забетонированной конструкции с помощью гладилок.

При производстве работ машинист бетононасосной установки и рабочий осуществляют осмотр и регулирование бетоносмесительной установки, подачу бетонной смеси к месту ее распределения в конструкции, наблюдение за работой установки и ликвидацию пробок в приемном бункере. Звено бетонщиков выполняют укладку бетонной смеси в конструкцию, управляя гибким наконечником стрелы бетононасоса по мере заполнения объема конструкции плиты перекрытия, перекидку и проверку толщины уложенной смеси и производят уплотнение бетонной смеси с помощью глубинного вибратора.

Укладка бетонной смеси осуществляют горизонтальными слоями одинаковой толщиной без разрывов с одновременным направлением укладки в одну сторону во всех слоях бетонируемой конструкции с одновременным уплотнением бетонной смеси глубинными вибраторами. После распределения бетонной смеси до проектной отметки уплотнение в перекрытии верхних слоев бетона, выравнивание и заглаживание поверхности производят поверхностным вибратором.

Для хождения людей при бетонировании укладываются настилы из досок или пло-щадки.

Продолжительность времени между укладкой и уплотнением последовательно укладываемых слоев бетонной смеси не должна превышать двух часов.

Наибольшая толщина укладываемого слоя при использовании ручных глубинных вибраторов не должна превышать 1,25 длины рабочей части вибратора.

Уплотнение укладываемой бетонной смеси необходимо производить с соблюдением следующих правил:

ГУ «Управление энергетики города Астаны» АО «Нурбакова А. С.

• шаг перестановки глубинных вибраторов не должен превышать полуторного радиуса их действия;

• глубина погружения глубинного вибратора в бетонную смесь должна обеспечить углубление его в ранее уложенный слой на 5-10 см;

• шаг перестановки поверхностных вибраторов должен обеспечивать перекрытие на 100 мм площадкой вибратора границы уже провибрированного участка;

• опирание вибраторов во время их работы на арматуру и закладные части бето-нируемых конструкций, а также на тяги и другие элементы ее крепления не допускается.

Расположение рабочих швов устанавливается по согласованию с проектной организацией.

Возобновление бетонирования допускается только после достижения бетоном прочности на сжатие не менее 1.5 МПА.

При бетонировании перекрытия следует тщательно проверить плотность заполнения слоя, оставленного в опалубке стен нижнего контура.

Для хождения людей при бетонировании по поверхности сетки арматуры укладываются настилы из досок.

В зимний период особое внимание уделить на подготовку и проведение термообработки бетона с обеспечением оптимальной температуры (30°С ±5°) в течение 2-3 суток, с оформлением температурного листа (журнала) и протокола набора прочности бетоном. Прогрев бетона прекращается при наборе прочности выше критической и заданной согласно СН РК и ППР.

В летний период необходимо предохранить уложенную бетонную смесь от обезво-живания в период набора прочности бетоном.

При укладке бетонной смеси необходимо обеспечить продолжительность вибриро-вания на каждом участке с обеспечением достаточного уплотнения смеси, основными при-знаками которого служат: прекращение оседания смеси, появление цементного молока на поверхности, прекращения выделение пузырьков воздуха.

Методы производства специальных работ

Специальные работы: электротехнические, сантехнические, слаботочные устройства, внешние и наружные сети и сооружения выполняются согласно рабочих чертежей проекта и соответствующих СН РК, СП РК из материалов и изделии соответствующих ГОСТ, ТУ, сертификатам и т.д.

Специальные работы производятся специализированными организациями или участками в сроки, согласованные с генеральным подрядчиком и оформляется графиком совмещенного производства работ.

Специальные работы могут выполняться последовательным, параллельным или поточным методами.

Параллельный метод работы выполняется по совмещенному графику параллельно с основными строительными работами.

Поточный метод - при возведении нескольких объектов или протяженных инженерных коммуникаций поточным методом строительства.

ГУ «Управление энергетики города Астаны» АОмурзакова А. С.

До начала выполнения спец.работ производиться подготовка строительной готовности /фронт работ/ объекта с оформлением акта приемки объекта под монтаж.

По ходу завершения систем /видов спец.работ/ проверяются соответствие их проекту, СП РК,СН РК с оформлением актов на скрытые работы, опробирование и испытание смонтированных систем, оборудования /механизмов/ и при необходимости -комплексное опробирование с участием заказчика, генподрядчика, исполнителя работ и других необходимых представителей /СЭН, Пож.надзора, Горводоканала, Электро-теплосетей и др./ выявленные дефекты выполненных спец.работ, смонтированного оборудования и механизмов должны быть устранены.

Наладка и регулировка специальных систем и оборудования выполняется после устранения дефектов и замечаний по спецработам и принимаются наладочной организацией по акту.

Производство спец. работ и приемка по качеству выполняется в соответствии с проектом и требованиям СП РК.

8.5 Монтаж металлоконструкций

Конструкции будут поставлены укрупнёнными блоками с завода изготовителя. Для организации приобъектных складов хранение конструкций следует осуществлять на централизованном складе производственной базы подрядчика. Укрупняемый блок должен находиться на расстоянии, не превышающем возможный вылет грузоподъемного механизма для подъема данного блока. Масса укрупнённых блоков не должна превышать возможности грузоподъемной техники.

Поставку осуществлять на площадку складирования в рабочую зону крана, непосредственно перед монтажом в соответствии с графиком потребности в строительных материалах и конструкциях. Подачу конструкций и укрупнённых блоков к месту установки производить в проектном положении.

Монтаж бетонных конструкций и изделий следует производить с соблюдением требований СН РК 5.03-07-2013, СП РК 5.03-107-2013 «Несущие и ограждающие конструкции», СН РК 1.03-05-2011 «Охрана труда и техника безопасности в строительстве», и в соответствии с рабочими чертежами.

До начала монтажа сборных конструкций необходимо произвести инструменталь-ную проверку соответствия положения фундаментов, оснований и других опорных кон-струкций и закладных деталей проектному положению с оформлением исполнительной съемки и акта передачи под монтаж.

Как правило, монтаж конструкций следует осуществлять непосредственно с транспортных средств (с «колес»), монтаж с предварительным складированием на объектных складах допускается при соответствующем обосновании.

Монтаж конструкций состоит из следующих основных процессов: подг-товка конструкций к подъему, строповки, подъема и установки на место, временного за-крепления , выверки и окончательного закрепления.

Монтаж конструкций производят с соблюдением следующих требований: - последовательности монтажа, обеспечивающей устойчивость и геометрическую неизменяемость смонтированной части сооружения на всех стадиях монтажа и прочность монтажных соединений;

ГУ «Управление энергетики города Астаны» \Омурзакова А.С.

- комплектности установки каждого участка (блока, секции, этажа) здания и сооружения, позволяющей производить на монтируемом участке последующие работы;

- безопасность монтажных, строительных и специальных работ на объекте с учетом принятой технологии и графика работ.

Согласно требованиям Гостехинспекции ЧС РК, для разрешения работы монтажных кранов, строительная организация обязана разработать, согласовать и оформить проект производства работы монтажных кранов (ППРК) с закреплением ответственных за безопас-ную эксплуатацию крана и работу с ним.

При производстве монтажа сборных конструкций осуществлять инструментальный и визуальный контроль за соблюдением проектных положений и допусков согласно СН РК 5.03-07-2013, СП РК 5.03-107-2013 «Несущие и ограждающие конструкции».

При приемке бетонных конструкций осуществлять входной контроль: наличие паспортов, марки изделия, марки ОТК, рисок, меток, отсутствие повреждений и дефектов, наличие защиты от коррозии и т.д.

Обязательно с обеспечением проектной прочности бетона (раствора) и требуемых характеристик как – то: устойчивость стыков против коррозии, жесткость конструкции узла, морозостойкость, монолитность бетона, требуемая тепло-звукоизоляция, воздухо-паро-влагонепроницаемость.

Заделка стыков и швов разрешается производить только после выверки правильно-сти установки конструкций приемки сварных соединений, выполнения антикоррозийной защиты сварных соединений и металлических деталей.

Геометризацию стыков выполнять согласно проекта, СН РК и ГОСТ 25621-83.

При перевозке сборных конструкций они, как правило, должны находиться в положении, близком к проектному и удобном для строповки и передаче в монтаж.

Складирование на стройплощадке должно обеспечить сохранность и изделий, свободный доступ к строповке.

Монтаж конструкций контролируется инструментальной поверкой в плане и по вы-соте с оформлением исполнительной съемки и акта монтажа на узел, этаж, секцию.

При монтаже бетонных конструкций особое внимание обра-щать на строгое соблюдение сварных соединений и узлов, анкеровку и заделку стыков и швов согласно проекта и требований СН РК с обязательным своевременным оформлением актов на скрытые работы после осмотра и приемки работ.

Марка бетона (раствора) для заделки стыков и швов должна быть указана в проекте. При отсутствии таких указаний в проекте, марка (класс) бетона для стыков, воспринимаю-щих расчетные усилия и обеспечивающие жесткость сооружений, должна быть не ниже класса (марки) бетона конструкции.

Сварочные работы должны выполнять квалифицированные сварщики, имеющие удостоверения и допуск к производству данных работ.

Типы электродов и марки сварочной проволоки указывают в проекте. Выполнение сварочных работ с подписью сварщика заносится в журнал сварочных работ.

ГУ «Управление энергетики города Астаны» АОМирзакова А.С.

После окончания сварки сварные швы очищаются от шлака и брызг металла, устраняются дефекты сварки и сварные соединения тщательно покрывают противокоррозийным составом с защитным покрытием с оформлением акта на сварочные работы.

Антикоррозийную защиту сварных швов и отдельных участков стальных деталей следует производить в процессе монтажа вслед за сварочными работами до заделки и гер-метизации стыков.

Наиболее надежные и распространенные антикоррозийные покрытия - цинковые, наносимые методом газопламенного напыления портативными газометаллизатором.

Работы по антикоррозийной защите проверяют в натуре комиссионно, заносят в журнал работ и оформляют актами освидетельствования скрытых работ.

8.6 Огневые работы

Процесс разделительной резки начинают с предварительного нагрева участка металла под резаком до светло-красного каления или до расплавления, после чего пускают режущую струю кислорода. При резке ручными резаками металла толщиной 5- 10мм рекомендуется применять давление режущей струи кислорода соответственно: 3…3,5 am. Место проведения огневых работ должно быть очищено от горючих веществ и материалов в радиусе 20м. Баллоны с ацетиленом и кислородом хранить, эксплуатировать и транспортировать строго в вертикальном положении. При производстве сварочных работ исключить попадание масла, на кислородные баллоны, шланги, горелки и ацетиленовый генератор.

Баллоны должны находится на расстоянии не менее 1 м от приборов отопления и 5 м от нагревательных печей и других сильных источников тепла. Выполнять работы с применением открытого огня на расстоянии не менее 10 м от складов с горюче-смазочными материалами и баллонами с газом. На месте газосварочных работ разрешается иметь не более двух баллонов с газом. Наполненные газом и пустые баллоны хранить в специально оборудованном складе. Хранение в одном помещении баллонов с кислородом и горючими газами не допускается.

Резку, сварку металлоконструкций осуществлять сварочными аппаратами подрядной организации. Необходимо оборудовать кладовую для хранения электродов и установить в ней печи для прокалки и просушки. При всех видах сварочных работ обязательно проведение следующих мероприятий:

- подготовка сварочных материалов, оборудования и инструментов;
- подготовка поверхностей свариваемых деталей (зачистка поверхности);
- внешний осмотр, классификация дефектов, измерение толщины стенки труб в местах предполагаемой сварки;
- контроль качества сварки.

8.7 Производство работ в зимнее время

8.7.1 Производство земляных работ в зимних условиях

Разработка мерзлых грунтов является наиболее трудоемким процессом зимних строительных работ. Она требует учета особенностей мерзлых грунтов, осуществления подготовительных мероприятий и применения наиболее совершенных механизмов и приспособлений, а также способов работ, обеспечивающих техническую и экономическую целесообразность производства земляных работ в зимних условиях.

ГУ «Управление энергетики города Астаны» \АОкуразакова А.С.

При производстве земляных работ глубина промерзания устанавливается замером ее в натуре. Мерзлый грунт обладает значительной вязкостью, благодаря чему осложняется его разработка ударными инструментами. Вязкость мерзлого грунта увеличивается при повышении процента содержания в нем незамерзшей воды.

В целях снижения трудоемкости разработки грунта в зимних условиях осуществляются различные мероприятия: предохранение грунтов от промерзания, рыхление и оттаивание мерзлых грунтов.

Земляные работы зимой предусматриваются методом механического рыхления. При этом способе мерзлый грунт на глубину 0,5-0,7 м рыхлят клином-молотом, подвешенным к стреле экскаватора (драглайна), так называемое рыхление раскалыванием. При использовании молотов свободного падения из-за динамической перегрузки быстро изнашиваются стальной канат, тележка и отдельные узлы машины; кроме того, от удара по грунту колебания его могут вредно действовать на близрасположенные сооружения.

Механическими рыхлителями рыхлят грунт при глубине промерзания более 0,4 м. В этом случае грунты рыхлят путем скола или нарезки блоков, причем трудоемкость разрушения грунта сколом в несколько раз меньше, чем при рыхлении грунтов резанием. Дизель-молоты могут рыхлить грунт при глубине промерзания до 1,3 м и наравне с клиньями являются навесным оборудованием к экскаватору, трактору-погрузчику и трактору. Ударные мерзлоторыхлители хорошо работают при низких температурах грунта, когда для него характерны не пластичные, а хрупкие деформации, способствующие его раскалыванию под действием удара.

Рыхление грунта тракторными рыхлителями. К этой группе относится оборудование, у которого непрерывное режущее усилие ножа создается за счет тягового усилия трактора-тягача. Машины этого типа послойно проходят мерзлый грунт, обеспечивая за каждую проходку глубину рыхления 0,3-0,4 м. Поэтому разрабатывают мерзлый слой, предварительно разрыхленный такими машинами, как бульдозеры. В противоположность ударным рыхлителям статические рыхлители хорошо работают при высоких температурах грунта, когда он имеет значительные пластические деформации, а механическая прочность его понижена. Статические рыхлители могут быть прицепными и навесными (на заднем мосту трактора).

Рыхление мерзлого грунта средствами малой механизации. При небольших и рассредоточенных объемах работ в некоторых случаях целесообразно применять для рыхления мерзлого грунта бурильные (отбойные) молотки.

При разработке мерзлых грунтов с предварительной нарезкой блоками в мерзлом слое нарезают щели, разделяющие грунт на отдельные блоки, которые затем удаляют экскаватором или строительными кранами. В районах с вечномерзлыми грунтами, где подстилающий слой отсутствует, метод блочной разработки не применяют. Нарезать щели в мерзлом грунте можно также с помощью роторных экскаваторов, у которых ковшовый ротор заменен фрезерующими дисками, снабженными зубьями. Для этой же цели применяют дискофрезерные машины, являющиеся навесным оборудованием к трактору.

Разработку грунтов в мерзлом состоянии можно вести только с помощью мощного землеройного оборудования, которое позволяло бы разрабатывать грунт без его подготовки.

Зимняя технология производства строительных работ основана, как правило, на обычной летней технологии, в которую вносятся коррективы, направленные на устранение вредных влияний отрицательных температур.

ГУ «Управление энергетики города Астаны» АОмурзанова А.С

Для успешного выполнения строительно-монтажных работ в зимних условиях, площадка и объект строительства должны быть до наступления тщательно подготовлены. Подготовка осуществляется согласно организационно-техническим мероприятиям подготовки производства строительства в зимних условиях.

К началу зимнего периода подготавливают парк строительных машин и механизмов к эксплуатации в зимний период.

Осуществляют подготовку к зиме существующих электроустановок и устройств, ремонтируют воздушные линии электропередачи, приводят в исправное состояние и утепляют постоянные и временные трубопроводы, изготавливают и укомплектовывают технологическую оснастку, оборудование и материалы для производства работ в зимних условиях.

Ремонтируют закрытые склады и навесы для хранения материалов, оборудования, инструмента в зимний период.

Организацию строительного производства в зимних условиях выполнять согласно СН РК 1.03-00-2022* «Строительное производство. Организация строительства предприятий, зданий и сооружений» и соответствующих разделов СН РК по видам выполняемых работ.

При производстве работ в зимнее время необходимо соблюдать действующие правила по технике безопасности, охране труда и противопожарной безопасности.

Для обеспечения нормального производства работ должны производиться организационно-технические мероприятия по специальному плану, представленному до начала зимнего периода.

При составлении этого плана следует предусмотреть:

1. При производстве земляных работ рытье котлованов и траншей производить непосредственно перед началом работ по устройству фундаментов и укладке трубопроводов. Если работы начинаются не сразу по окончанию рытья траншей и котлованов, то необходимо оставить неразработанным слой грунта толщиной не менее 30см и предохранить грунт от промерзания.

Возведение фундаментов допускается производить только на не замерзшем грунтовом основании. Рыхление замерзшего грунта в котлованах в траншеях производить дизель - молотом, электронагревателем или применением буровых установок.

Грунт, предназначенный для обратной засыпки пазух котлованов и траншей, предохраняется от промерзания теплоизоляционным укрытием.

2. При производстве бетонных работ:

-снабжение бетонной смесью с положительной температурой;

-добавление в бетонную смесь противоморозных добавок;

-укладка бетона и его выдерживание по методу «Термоса»;

-электропрогрев.

При укладке бетонной смеси в зимних условиях бетон, прежде чем замерзнуть, должен набрать прочность не менее 50% от проектной.

3. При производстве малярных работ:

ГУ «Управление энергетики города Астаны» \АОмурзякова А.С.

-предварительный ввод в эксплуатацию отопительных систем;

-применение переносных калориферов.

В случае необходимости производства внутренних малярных работ в зданиях, где еще не введены в эксплуатацию постоянные системы отопления, нужно устраивать временное отопление.

Земляные работы в зимний период

Земляные работы в зимний период производить в соответствии с указаниями СН РК 5.01-02-2013, СП РК 5.01-102-2013 «Основания зданий и сооружений», СН РК 5.01-01-2013, СП РК 5.01-101-2013 «Земляные сооружения, основания и фундаменты», а также рекомендации СН 50-18 «Инструкция по производству земляных работ в зимний период».

Для предохранения грунтов от промерзания расчетом обосновывается и выбирается способ уменьшения теплопроводности слоя грунта: вспахиванием и боронованием, перекрестным рыхлением, глубоким рыхлением, защитой теплоизоляционными материалами, искусственным обогревом грунта и т.д.

Без предварительного рыхления мерзлый грунт можно разрабатывать экскаватором с ковшом емкостью 0,5 м³ при толщине мерзлого грунта до 0,25 м, с ковшом емкостью 1м³ и более – слоем до 0,4 м.

Предэкскавационная подготовка мерзлого грунта оттаиванием применяется при производстве работ вблизи сооружений, когда возможны динамические нагрузки. Для достижения наибольшего эффекта от приведенной предэкскавационной подготовки грунтов их разрабатывают узким фронтом работ, работы ведут круглосуточно, без перерывов.

При замерзании грунтов на глубину более 0,5 м грунты предварительно рыхлят или нарезают на отдельные блоки с последующей разработкой экскаваторами.

Грунт для засыпки котлованов, пазух фундаментов и траншей должен быть талым, мерзлых комьев должно быть не более 15% от объема засыпки.

Бетонные и железобетонные работы в зимних условиях

Монолитные бетонные и железобетонные работы в зимних условиях должны выполняться с соблюдением требований СН РК 5.03-07-2013, СП РК 5.03-107-2013 «Несущие и ограждающие конструкции», а также в соответствии с рекомендациями инструктивно-нормативной документации по производству бетонных и ж/бетонных работ в зимний период.

Правилами СН РК 5.03-07-2013, СП РК 5.03-107-2013 регламентированы значения прочности бетона к моменту возможного замерзания с учетом класса бетона и назначения конструктива по нагрузкам.

В практике строительства получили развитие следующие методы выдерживания и искусственного прогрева уложенного бетона с обеспечением требуемых температурно-влажностных условий твердения:

- метод «термоса» и «термоса с противоморозными добавками неагрессивных к бетону и арматуре»;

- искусственный обогрев - воздухом, электрообогревом;

- искусственный прогрев - электродами, проводом ПНСВ;

- периферийный обогрев с утеплением - фундаментные плиты

ГУ «Управление энергетики города Астаны» \Ахмирзанова А.С.

- комбинированные схемы прогрева и обогрева и т.д.

Экономическая и практическая целесообразность того или иного метода определяется при разработке ППР (проекта производства работ) или техкарты исходя из конкретных условий, вида конструкции и имеющихся технических средств.

При транспортировке, приемке и укладке бетонной смеси предусмотреть меры по максимальному сокращению теплопотерь бетонной смеси (утепление емкостей, кузовов автомашин (миксеров), повышение температуры смеси на заводе, укрытие мест приемки и зоны укладки и т.д.).

При укладке бетонной смеси до минимума сократить срок от приема укладки и начала прогрева бетона.

Контроль за состоянием термообработки уложенной бетонной смеси заключается в проверке температуры и набора прочности бетона до заданной величины согласно проекта и требований СН РК 5.03-07-2013, СП РК 5.03-107-2013.

В процессе подготовки, укладки, выдерживания и завершения бетонных работ оформляется исполнительная документация (журналы, акты, протоколы проверки прочности, температурные листы, исполнительные съемки и т.д.), подтверждающие качество бетонных и ж/бетонных работ.

К началу зимнего периода парк строительных машин и механизмов подготавливают к эксплуатации в зимних условиях (противоморозные добавки для водяных систем, зимние сорта масел, обогреватели кабин и т.д.).

Конкретно и более подробно производство работ в зимних условиях разрабатывается в проекте производства работ (ППР) и техкартах (ТК) в зависимости от условий производства, вида работ и конструктивов, наличия технических средств и принятых методов и способов производства.

Работы в зимних условиях должны выполняться по специальному проекту производства работ ППР и обосновываться технико-экономическим расчетом.

8.8 Монтаж систем отопления и вентиляции, водоснабжения и канализации

Монтаж, гидравлическое испытание и наладку систем отопления и вентиляции выполнить в соответствии со СН РК 4.01-02-2013 и СП РК 4.01-102-2013. Все трубопроводы и воздуховоды при скрытой прокладке должны быть испытаны до их закрытия с составлением акта освидетельствования скрытых работ по форме обязательного приложения 6 СН РК 1.03-00-2022. Трубопроводы в местах пересечения перекрытий. внутренних стен и перегородок следует прокладывать в гильзах.

Монтаж внутренних систем отопления и вентиляции вести согласно СН РК 4.01-02-2013. Трубопроводы от ввода тепловой сети до теплового пункта, а также трубопроводы узла управления выполняются из стальных электросварных труб по ГОСТ 10704-94. Трубопроводы по подвалу изолируются ISOTEC MAT-AL б=40. Трубопроводы предварительно покрыть комплексным полиуретановым покрытием типа "Вектор". Разводящие стояки и магистральные трубопроводы приняты из стальных водогазопроводных труб по ГОСТ 3262-75*. Трубопроводы квартирных систем приняты из металлопластиковых труб (скрытая прокладка в стяжке пола). Укладку трубопроводов производить в гофрированной ПФХ трубе (с наружным диаметром 45

ГУ «Управление энергетики города Астаны» \АОмурзакова А.С.

мм). Для монтажа использовать прессфитинги. Все элементы систем отопления рассчитаны на применение с рабочим давлением 0,6 МПа (6 бар). Трубопроводы в местах пересечения перекрытий, внутренних стен и перегородок проложить в гильзах из негорючих материалов; края гильз должны быть на одном уровне с поверхностями стен, перегородок и потолков, но на 30 мм выше поверхности чистого пола. По завершении монтажных работ должны быть выполнены гидравлические испытания системы отопления и ее промывка. Системы отопления и вентиляции перед сдачей в эксплуатацию необходимо отрегулировать на проектную производительность. После окончания монтажа и наладочных работ заделку зазоров и отверстий в местах прокладки трубопроводов и воздуховодов выполнить несгораемыми материалами, обеспечивающими необходимый предел огнестойкости ограждающих конструкций.

Монтаж систем выполнять в соответствии с требованиями СН РК 4.01-02-2013, СП РК 4.102-2013 " Внутренние санитарно-технические системы" и СН РК 4.01-05-2002 "Инструкция по проектированию и монтажу сетей водоснабжения и канализации из пластмассовых труб".

Монтаж технологического оборудования.

К началу производства работ по монтажу технологического оборудования должны быть сооружены фундаменты под оборудования, смонтированы технологические площадки, подготовлены места установки напольного оборудования.

Технологическое оборудование монтировать с помощью подъемных машин и механизмов, лебедок, автопогрузчиков имеющихся на строительной площадке. Перемещение оборудования по горизонтальной поверхности возможно на салазках или по валикам с применением средств малой механизации.

Оборудование технологическое, вентиляционное, энергетическое монтировать после окончания основных строительных работ через дверные проемы, проемы в ограждающих конструкциях (котельная), а также через оконные проемы.

При производстве работ руководствоваться требованиями «Технологическое оборудование и технологические трубопроводы», - СП РК 1.03-106-2012 «Охрана труда и техника безопасности в строительстве» и ГОСТ 12.1.004-91* «Правила пожарной безопасности при производстве сварочных и огневых работ».

Монтаж внутренних санитарно-технических систем

Монтаж внутренних санитарно-технических систем следует производить в соответствии с требованиями СН РК 4.01-02-2013 «Внутренние санитарно-технические системы», стандартов, технических условий и инструкций заводов-изготовителей оборудования. Монтаж санитарно-технических систем следует производить при строительной готовности объекта (захватки) в полном объеме здания. До начала монтажных работ генеральным подрядчиком должны быть выполнены подготовительные работы, в соответствии с СН РК 4.01-02-2013.

При монтаже санитарно-технических систем и проведении смежных общестроительных работ не должно быть повреждений ранее выполненных работ. Размеры отверстий и борозд для прокладки трубопроводов в перекрытиях, стенах и перегородках принимаются в соответствии с проектом. Типы сварных соединений стальных трубопроводов, форма, конструктивные размеры сварного шва должны соответствовать требованиям ГОСТ 16037-80.

ГУ «Управление энергетики города Астаны» \АОлтурзанова А. С.

Монтажно-сборочные работы

Общие положения по монтажно-сборочным работам внутренних санитарно-технических систем даны в разделе 8 СН РК 4.01-02-2013. Гидростатическое (гидравлическое) или манометрическое (пневматическое) испытание при скрытой прокладке трубопроводов должно производиться до их закрытия с составлением акта освидетельствования скрытых работ.

Испытание внутренних санитарно-технических систем

По завершению монтажных работ монтажными организациями должны быть выполнены:

- испытания систем отопления, теплоснабжения, внутреннего холодного и горячего водоснабжения гидростатическим или манометрическим методом с составлением, а также промывка систем в соответствии с требованиями раздела 10.2 – 10.5 СН РК 4.01-02-2013;

- испытания систем внутренней канализации и водостоков с составлением акта со-

гласно требованиям раздела 10.6 СН РК 4.01-02-2013;

- индивидуальные испытания смонтированного оборудования с составлением акта согласно требованиям раздела 10.1 СН РК 4.01-02-2013;

- тепловое испытание систем отопления на равномерный прогрев отопительных приборов.

Испытание систем с применением пластмассовых трубопроводов следует производить с соблюдением требований СН 478-80.

Испытания должны проводиться до начала отделочных работ.

Системы внутреннего холодного и горячего водоснабжения должны быть испытаны гидростатическим или манометрическим методом с соблюдением требований ГОСТ 24054-80,

ГОСТ 25136-82, СН РК 4.01-02-2013. Испытания должны производиться до установки водоразборной арматуры. При гидростатическом методе система считается выдержавшей испытания, если в течение 10 мин. нахождения под пробным давлением не обнаружено падение давления более 0,05МПа, капель на швах, и утечки воды через смывные устройства. При манометрическом методе система признается выдержавшей испытание, если при нахождении ее под пробным давлением падение давления не превысит 0,01МПа.

Испытание водяных систем отопления и теплоснабжения должно производиться гидростатическим методом давлением, равным 1,5 рабочего давления, но не менее 0,2МПа в самой нижней точке системы. Система признается выдержавшей испытание, если в течение 5 мин нахождения ее по пробным давлением падение давления не превысит 0,02МПа и отсутствуют течи в швах, приборах и оборудовании.

Испытание систем внутренней канализации должны выполняться методом пролива воды путем одновременного открытия 75% санитарных приборов, подключенных к проверяемому участку в течение времени, необходимого для его осмотра. Выдержавшей испытание считается система, если при ее осмотре не обнаружено течи через стенки трубопроводов и места соединений.

ГУ «Управление энергетики города Астаны» \АОмурзакова А.С.

8.9 Монтажные работы, работа крана

При выполнении монтажных работ необходимо строго руководствоваться требованиями СП РК 5.03-107-2013 «Несущие и ограждающие конструкции» и СП РК 2.01-101-2013 «Защита строительных конструкций от коррозии», типовыми технологическими картами, а также проектом производства работ, разработанным подрядной организацией.

Монтажные работы вести в строгом соответствии с проектом производства работ разработанной специализированной организацией.

Для выполнения строительно-монтажных работ предполагается использовать башенным краном «QTZ-160», а также автомобильный кран «КС-3577».

Автомобильный кран используется при:

- бетонных работах;
- монтаже труб, водопровода и канализации подъем;
- перемещение штучных ЖБ конструкций, кирпича;
- подаче бетона, арматуры и т.д.

Находящийся в работе кран должен быть снабжен табличкой с обозначением регистрационного номера, паспортной грузоподъемности и даты следующего и полного освидетельствования. Монтажный башенный кран и грузоподъемные механизмы следует устанавливать в соответствии со стройгенпланом (см. графические приложение – СГП).

При работе все сигналы машинисту крана должны подаваться только одним лицом - бригадиром монтажной бригады, звеньевым или такелажником-стропальщиком с желтой повязкой на левой руке и в каске оранжевого цвета. Машинист крана должен быть информирован о том, чьим командам он подчиняется. Сигнал «Стоп» подается любым работником, заметившим явную опасность. Между крановщиком, такелажником и монтажниками должна быть устроена надежная радио- или громкоговорящая связь, или же организована сигнализация флажками. Использование дополнительных промежуточных сигнальщиков для передачи сигналов машинисту не допускается.

Подъем конструкций и материалов выполнять башенным краном «QTZ-160», установленным с восточной стороны здания, на монолитный фундамент (5,2×5,2×1,5 м). Максимальный вылет стрелы крана – 60 м.

Монтаж башенного крана производить при помощи автомобильного крана «КС-3577».

Для подъема малогабаритных грузов в здание использовать грузовой мачтовый подъемник МГП-1000В. Строительство вести в соответствии со СН РК 1.03-05-2011 «Охрана труда и техника безопасности в строительстве».

Монтаж и перемещение конструкций производить под руководством лица, ответственного за безопасное производство работ кранами.

Для безопасной работы крана при ведении разгрузочных работ грузы поднимать на высоту не более 3 м от земли.

Подачу конструкций к месту монтажа выполнять следующим образом:

- пронос груза над площадкой складирования выполнять на высоте не более 3 м от земли;
- на заданную высоту груз поднимать вблизи строящегося здания;
- груз не выносить за пределы строящегося здания и ограждения строительной площадки.

Укладку труб, лотков, колодцев выполнять краном «КС-3577».

Выбор кранов выполнен на основании расчетных схем с учетом габаритов зданий и сооружений и максимальных масс поднимаемых грузов.

ГУ «Управление энергетики города Астаны» \Сугузакова А.С.

Поднимаемые элементы стропить инвентарными строповочными приспособлениями по типовым технологическим картам и схемам.

Складирование элементов выполнять в зоне работы кранов.

В ППР разработать мероприятия по безопасному методу ведения работ и уменьшению размера опасной зоны от работы башенного крана (ограничение высоты подъема грузов на разгрузочной площадке; организация 7-метровой зоны работ на монтажном горизонте с сопровождением грузов при помощи оттяжек). Для повышения безопасности работы башенного крана рекомендуется применять компьютерную систему ограничения зоны работ (СОЗР, ОНК-160). Подъем сборных элементов должен быть плавным без рывков и толчков. При подъеме не допускается раскачивание элементов, запрещается перенос конструкций краном над рабочим местом монтажников и над соседней захваткой. Запрещается пребывание людей на этажах ниже того, на котором производятся строительно-монтажные работы (в одной захватке), а также в зоне перемещения элементов и конструкций краном.

Подъем и перемещение грузов ведется в соответствии с грузовыми характеристиками крана

Кран башенный, поворотный, со стрелой, закрепленной в верхней части вертикально расположенной башни, предназначен для механизации строительных работ при возведении и ремонте многоэтажных многопролетных жилых и промышленных зданий в районах с холодным климатом, в I-VII ветровых районах.

Эксплуатация грузоподъемного крана разрешается до t= минус 40. Эксплуатация грузоподъемного крана по ветровой нагрузке разрешается до скорости ветра, обусловленной паспортом машины. В случае отсутствия в паспорте машины указаний о допустимой ветровой нагрузке работа крана разрешается при скорости ветра до 14 м/сек.

Подготовительные работы по монтажу башенного крана.

В объем подготовительных работ входит:

1) подготовка монтажной площадки;
2) устройство подкранового пути;
3) подготовка плит балласта и противовеса;
4) подготовка узлов крана и инвентаря к монтажу.

1) Подготовка монтажной площадки

Для монтажа крана должна быть подготовлена площадка, согласно схеме установки башенного крана на крановый путь. Площадка должна быть ограждена и вокруг нее должны быть выставлены знаки, предупреждающие об опасности.

2) Устройство подкранового пути

Готовность рельсового пути к эксплуатации подтверждается актом сдачи-приемки, к которому должны быть приложены результаты планово-высотной съемки, или актом комплексного обследования.

Разрешение на эксплуатацию рельсового пути выдается ИТР по надзору за безопасной эксплуатацией грузоподъемных машин на основании акта сдачи-приемки или акта комплексного обследования крановых путей.

3) Подготовка плит балласта и противовеса

Железобетонные плиты балласта и противовеса изготавливаются организацией, эксплуатирующей кран, по чертежам завода-изготовителя.

Плиты балласта и противовеса должны быть взвешены и на каждой плите на видном месте несмываемой краской должна быть нанесена истинная величина массы плиты.

ГУ «Управление энергетики города Астаны» Абдмурзанова А.С.

4) Подготовка узлов крана и инвентаря к монтажу

Заземлить участок подкранового пути, предназначенный для монтажа крана. Доставить на монтажную площадку узлы крана, железобетонные плиты балласта и противовеса. Узлы крана следует расположить на монтажной площадке с учетом очередности операций монтажа. Доставить на монтажную площадку приспособления и инструмент, необходимые для монтажа крана.

8.9.1 Монтаж башенного крана

1) Установка ходовой тележки крана на подкрановый путь производится следующими способами:

а) Завоз крана в собранном виде на крановый путь

- движением вперед, когда установка крана происходит в стесненных условиях;
- движением задним ходом, когда имеется место для заезда в торец подкранового пути.

б) Установка крана на подкрановый путь двумя автокранами.

в) Установка крана на подкрановый путь одним автокраном.

2) Подъем башни представляет из себя следующий перечень этапов работ:

- подъем распорки башни
- включение крана
- подъем башни.

3) Сборка и подвешивание стрелы

4) Выдвижение башни

5) Закрепление выдвинутой башни на портале

6) Наращивание башни

7) Подъем стрелы

Месторазмещение башенного поворотного крана см. графические приложения «Строительный генеральный план».

Наладка, пуск и регулирование крана.

После монтажа крана необходимо выполнить в соответствии с техническим описанием и инструкцией по эксплуатации башенных кранов:

- проверку и наладку работы ограничителя высоты подъема;
- проверку и наладку работы ограничителя передвижения;
- проверку и наладку работы ограничителя поворота;
- проверку и наладку работы ограничителя вылета тележки;
- проверку работы, регулировку и настройку ограничителя грузоподъемности, а также проверку работы грузовой и монтажной крановой лебедок, механизма поворота, тележечной лебедки, ведущих и ведомых ходовых тележек;
- регулировку работы тормозов;
- проверку состояния канатов, произвести их выбраковку и смазку;
- проверку состояния блоков и расположения их в ручьях канатов;
- проверку болтовых соединений.

Правила техники безопасности при монтаже башенного крана.

Во время монтажа, демонтажа и перевозки крана должны соблюдаться следующие требования:

ГУ «Управление энергетики города Астаны» \АОмурзакова А.С.

1. К работам по монтажу, демонтажу и перевозке крана могут быть допущены лица не моложе 18 лет, прошедшие медицинское освидетельствование и признанные годными для работы на высоте, а также прошедшие специальное обучение, получившие инструктаж на рабочем месте по характеру предстоящей работы с указанием возможных опасностей и имеющие соответствующее удостоверение.

2. Монтаж, демонтаж и испытание крана необходимо производить под надзором представителя технического надзора, отвечающего за соблюдением требований и правил техники безопасности.

3. До начала работы монтажная площадка должна быть очищена от мусора, снега, посторонних предметов и спланирована, должно быть также закончено строительство подкранового пути и оформлена передача его в эксплуатацию по акту.

4. При монтаже и демонтаже крана в населенных пунктах или на территории организации во избежание доступа посторонних лиц зона работ должна быть ограждена и вывешены предупредительные надписи: "ПРОХОД ЗАКРЫТ", "ОПАСНАЯ ЗОНА", "НЕ СТОЙ ПОД ГРУЗОМ".

5. Строительная площадка, участки работ и проезды в темное время суток должны быть хорошо освещены. Искусственное освещение во время монтажно-демонтажных работ должно быть не менее 50 люкс.

6. В соответствии с ППР и требованием заводской инструкции по монтажу и эксплуатации крана выделяется и подготавливается место для складирования конструкций и деталей монтируемого крана, а также необходимого оборудования и приспособлений. Крупногабаритное и тяжеловесное оборудование и его части складируются в один ярус на подкладках.

7. Устранять недостатки, выявленные в процессе монтажа и испытания крана, разрешается только после его полной остановки, отключения рубильника и выставления предупреждающей надписи: "НЕ ВКЛЮЧАТЬ, РАБОТАЮТ ЛЮДИ".

8.10 Устройство временных автомобильных дорог

Для своевременного развития строительства зданий и сооружений и создания необходимого фронта работ строительным организациям в первую очередь возводятся транспортные коммуникации, а также максимально используются постоянные автодороги

Для внутрипостроечных перевозок пользуются в основном автомобильным транспортом. Выбор топологии дорог и их параметров (протяженность, размещение, покрытие) осуществляется на основе схемы движения автотранспорта на строительной площадке, предусматривающей беспрепятственный проезд всех автомобильных средств в обслуживаемые зоны.

По существующему порядку генподрядчик принимает от заказчика участки под застройку только при наличии подъездов. Если подъезды отсутствуют, то необходимо предварительно до начала строительства проложить временные дороги силами генподрядчика (по отдельным сметам) или дорожно-строительных организаций.

Постоянные дороги сооружаются в период после окончания вертикальной планировки территории, устройства дренажей, водостоков и других инженерных коммуникаций.

Временные дороги строят одновременно с теми постоянными дорогами, которые предназначены для постоянного транспорта: они составляют единую транспортную сеть, обеспечивающую сквозную или кольцевую схему движения. Из всех устраиваемых на

ГУ «Управление энергетики города Астаны» \Аюмрзакова А. С.

строительной площадке временных сооружений временные дороги самые дорогие и трудоемкие.

Конструкции всех дорог, используемых в качестве временных, должны обеспечивать движение строительных машин, механизмов и перевозку максимальных по массе и габаритам строительных грузов. В связи с этим при проектировании конструкций автомобильных дорог должны учитываться максимальные нагрузки на эти дороги в период возведения зданий и сооружений, в особенности промышленных предприятий, где передвижение тяжелых гусеничных машин в межсезонье по грунтовым дорогам оказывается невозможным.

При строительстве постоянных асфальтобетонных дорог для использования в период строительства устраивают щебеночное основание и укладывают один слой асфальтового покрытия из среднезернистого асфальтобетона. Второй слой и ремонт первого выполняют перед сдачей дорог в эксплуатацию. При использовании автодорог из монолитного и сборного железобетона выполняют проектные конструкции покрытий в полном объеме.

ГУ «Управление энергетики города Астаны» \АОмурзакова А.С

9. КОНТРОЛЬ КАЧЕСТВА

Обеспечение качества строительно-монтажных работ достигается систематическим контролем выполнения каждого производственного процесса. Производственный контроль качества строительства включает:

- входной контроль проектно-сметной документации, конструкций, изделий, материалов;
- операционный контроль отдельных строительных процессов или производственных операций;
- приёмочный контроль строительно-монтажных работ.

По результатам производственного контроля качества СМР должны разрабатываться мероприятия по устранению выявленных дефектов. При контроле и приёмке работ проверяются:

- соответствие применяемых материалов, изделий и конструкций требованием проекта, ГОСТ, СН, СП, ТУ;
- соответствие состава и объёма выполненных работ проекту;
- степень соответствия контролируемых физико-механических, геометрических и других показателей требованием проекта;
- своевременность и правильность оформления документации;
- устранение недостатков, отмеченных в журналах работ в ходе контроля и надзора за выполнением СМР.

Контроль качества оборудования поставки заказчика осуществляется заказчиком.

Пригодность новой продукции для применения в проектировании и строительстве подтверждается техническим свидетельством, которое выдается с учетом обязательных требований строительных, санитарных, пожарных, промышленных, экологических, а также других норм безопасности, утвержденных в соответствии с законодательством.

Подрядные организации проводят внутренний (оперативный) контроль, который необходимо проводить в процессе всего производства строительно-монтажных работ.

Кроме этого, в процессе строительства должен осуществляться внешний контроль (заказчиком) - технический надзор, а также авторский надзор, осуществляемый проектной организацией в соответствии Законом Республики Казахстан от 16 июля 2001 года № 242-II «Об архитектурной, градостроительной и строительной деятельности в Республике Казахстан». Все замечания фиксируются в журнале авторского надзора. В специальном разделе журнала устанавливаются мероприятия по устранению обнаруженных дефектов с указанием сроков их устранения.

Геодезический инструментальный контроль осуществляется в соответствии с разделом 4 СН РК 1.03-03-2018 «Геодезические работы в строительстве».

При операционном контроле подрядчик проверяет:

- соответствие последовательности и состава выполняемых технологических операций проектной, технологической и нормативной документации;
- соблюдение технологических режимов, установленных технологическими картами и регламентами;

ГУ «Управление энергетики города Астаны» \АОмурзакова А.С.

– соответствие качества выполнения операций и их результатов требованиям проектной и технологической документации, а также распространяющейся на данные технологические операции нормативной документации.

Места выполнения контрольных операций, их частота, исполнители, методы и средства измерения; формы записи результатов, порядок принятия решений при выявлении несоответствий требованиям должны соответствовать проектной, технологической и нормативной документации.

Лицо, осуществляющее выполнение строительно-монтажных работ, выполняет:

– приемку вынесенной в натуру геодезической разбивочной основы для строительства, произведенной заказчиком;
– входной контроль применяемых материалов, конструкций, изделий;
– операционный контроль в процессе выполнения и по завершению операций;
– оценку соответствия выполненных работ, результаты которых становятся недоступными для контроля после начала выполнения последующих работ (контроль «скрытых» работ).

ГУ «Управление энергетики города Астаны» \АОмурзакова А.С.

10. ТЕХНИКО-ЭКОНОМИЧЕСКИЕ ПОКАЗАТЕЛИ

Проведение работ характеризуется технико-экономическими показателями, приведенными в таблице 10.1.

Таблица 10.1

№ п/п	Наименование	Ед. изм.	Кол-во.
1	Продолжительность строительства, (в том числе подготовительный и завершающий периоды)	мес.	7,0
2	Численность рабочего персонала	чел.	60,0
3	Расчетная трудоемкость	чел. час	Согласно сметной документации

ГУ «Управление энергетики города Астаны» \АОмурзакова А.С.

11. САНИТАРНО-ЭПИДЕМИОЛОГИЧЕСКИЕ ТРЕБОВАНИЯ К УСЛОВИЯМ ТРУДА И БЫТОВОГО ОБСЛУЖИВАНИЯ

В ходе строительства объекта должны соблюдаться санитарно-эпидемиологические правила и нормативы в соответствии СН РК 1.02-03-2022, глава 10, п.10.2.1. Работодатель несет ответственность за соблюдением требований СП № ҚР-ДСМ-49 от 16.06.2021г. «Санитарно-эпидемиологические требования к условиям труда и бытового обслуживания при строительстве, реконструкции, ремонте и вводе, эксплуатации объектов строительства».

В ходе строительства работодатель обязан обеспечить постоянное поддержание условий труда, отвечающих требованиям СанПиН, а также соблюдение этих правил.

Организацию производственного контроля над соблюдением условий труда и трудового процесса.

Проводить профилактические мероприятия по предупреждению воздействия вредных производственных факторов на здоровье работников.

Санитарно-эпидемиологические требования к организации и производству строительных работ изложенны в нормативных документах РК: СП «Санитарно-эпидемиологические требования к условиям труда и бытового обслуживания при строительстве, реконструкции, ремонте и вводе, эксплуатации объектов строительства», утв. приказом МЗ РК от 16.06. 2021 года № ҚР ДСМ – 49.

Строительство и ввод в эксплуатацию производств и предприятий допускаются при наличии санитарно-эпидемиологических заключений о соответствии данных объектов санитарным правилам.

Работодатель в соответствии с действующим законодательством должен:

−обеспечить соблюдение требований санитарных правил в процессе организации и производства строительных работ;

−обеспечить организацию производственного контроля за соблюдением условий труда и трудового процесса по показателям вредности и опасности факторов производственной среды, тяжести и напряженности труда;

−разработать и внедрить профилактические мероприятия по предупреждению воздействия вредных факторов производственной среды и трудового процесса на здоровье работников с обеспечением инструментальных исследований и лабораторного контроля.

Производство работ на строительном объекте следует вести в технологической последовательности, при необходимости совмещения работ предусмотреть дополнительные мероприятия по обеспечению условий труда, отвечающих требованиям санитарных норм и правил.

Заказчик и производитель работ (подрядчик) обязаны выполнять требования санитарного законодательства, а также постановлений, предписаний и санитарно-эпидемиологических заключений должностных лиц осуществляющих государственный санитарно-эпидемиологический контроль, в том числе: обеспечить безопасность для здоровья человека выполняющего работы; осуществить производственный контроль за соблюдением санитарных норм и правил, проведением профилактических санитарно-эпидемиологических мероприятий на строительной площадке, местах проживания работников и на прилегающих санитарных зонах в соответствии СП (санитарные правила).

ГУ «Управление энергетики города Астаны» \АОмурзакова А. С.

Для питьевых целей будет использоваться бутилированная вода**,** а для хозяйственно-бытовых нужд вода будет использоваться с ближайшего водопроводного колодца путем использования временного водопровода.

Канализация с душевых, умывальных по пункта приема пищи будет предусмотрен герметичный выгреб с последующим вывозом стоков по составлению договора согласованная с водоканалом.

Вода, используемая для питьевых и хозяйственно-бытовых нужд, соответствует документам государственной системы санитарно-эпидемиологического нормирования.

Работающие обеспечиваются горячим питанием. Готовая еда будет доставляться с ближайшей точки общественного питания в термосах, с последующей раздачей в пункте питания. А также предусмотрено помещение для обогрева с сушилкой для рабочих.

Предусмотреть применение строительных материалов I класса радиационной безопасности.

Эффективная удельная активность (Аэфф) природных радионуклидов в строительных материалах (щебень, гравий, песок, бутовый и пиленный камень, цементное и кирпичное сырье и другие), добываемых на их месторождениях или являющихся побочным продуктом промышленности, а также отходы промышленного производства, используемые для изготовления строительных материалов (золы, шлаки), и готовой продукции не должна превышать:

1) для материалов, используемых в строящихся и реконструируемых жилых и общественных зданиях (I класс):

где:

A Ra и A Th – удельные активности 226Ra и 232Th, находящихся в радиоактивном равновесии с остальными членами уранового и ториевого рядов, АК – удельная активность К-40 (Бк/кг).

Для строительных площадок и участков работ предусматривается общее равномерное освещение. Искусственное освещение строительных площадок, строительных и монтажных работ внутри зданий предусматривается в соответствии с документами государственной системы санитарно-эпидемиологического нормирования.

Новые тепловые сети систем теплоснабжения, связанные с ними системы отопления независимо от вида системы теплоснабжения, а также после капитального ремонта, аварийно-восстановительных работ подвергаются гидропневматической промывке с последующей дезинфекцией.

Дезинфекция осуществляется заполнением хозяйственно-питьевой водой с содержанием активного хлора в дозе 75-100 миллиграммов на кубический дециметр (далее - мг/дм3) при времени контакта не менее 6 часов, а так же, другими разрешенными средствами, согласно прилагаемой к ним инструкции.

При выполнении сварки на разных уровнях по вертикали предусматривается защита персонала, работающего на ниже расположенных уровнях.

ГУ «Управление энергетики города Астаны» Абдуллаков А.С.

Рабочим и инженерно-техническому персоналу выдается специальная одежда, специальная обувь и другие средства индивидуальной защиты в соответствии с порядком и нормами обеспечения работников специальной одеждой, специальной обувью и другими средствами индивидуальной и коллективной защиты, санитарно-бытовыми помещениями и устройствами, за счет средств работодателя.

Работающие обеспечиваются горячим питанием. Содержание и эксплуатация столовых предусматривается в соответствии с документами государственной системы санитарно-эпидемиологического нормирования.

Допускается организация питания путем доставки пищи из базовой столовой к месту работ с раздачей и приемом пищи в специально выделенном помещении. На специально выделенное помещение и раздаточный пункт оформляется санитарно-эпидемиологическое заключение в соответствии с документами государственной системы санитарно-эпидемиологического нормирования согласно статье 20 Кодекса Республики Казахстан от 7 июля 2020 года "О здоровье народа и системе здравоохранения".

Рабочим и инженерно-техническому персоналу выдается специальная одежда, специальная обувь и другие средства индивидуальной защиты в соответствии с порядком и нормами обеспечения работников специальной одеждой, специальной обувью и другими средствами индивидуальной и коллективной защиты, санитарно-бытовыми помещениями и устройствами, за счет средств работодателя.

Выдаваемые работникам средства индивидуальной защиты соответствуют их полу, росту и размерам, характеру и условиям выполняемой работы и обеспечивать в течение заданного времени снижение воздействия вредных и опасных факторов производства.

Работодатель организует надлежащий уход за средствами индивидуальной защиты и их хранение, своевременно осуществляет химчистку, стирку, ремонт, дегазацию, дезактивацию, обезвреживание и обеспыливание специальной одежды, специальной обуви и других средств индивидуальной защиты, устраиваются сушилки и камеры для обеспыливания для специальной одежды и обуви.

Стирка спецодежды, а в случае временного проживания строительных рабочих вне пределов постоянного места жительства нательного и постельного белья, обеспечивается прачечными как стационарного, так и передвижного типа с центральной доставкой грязной и чистой одежды, независимо от числа работающих.

На строительной площадке устраиваются временные стационарные или передвижные санитарно-бытовые помещения с учетом климатогеографических особенностей района ведения работ. В случае невозможности устройства их на территории строительной площадки, они размещаются за ее пределами в радиусе не далее 50 м.

Площадка для размещения санитарно-бытовых помещений располагается на незатопляемом участке и оборудуется водоотводящими лотками и переходными мостиками при наличии траншей, канав.

Санитарно-бытовые помещения размещаются с подветренной стороны на расстоянии не менее пятидесяти метров от разгрузочных устройств, бункеров, бетонно-растворных узлов и других объектов, выделяющих пыль, вредные пары и газы.

ГУ «Управление энергетики города Астаны» \Оразакова А.С.

На каждой строительной площадке предоставляется и обеспечивается следующее обслуживание в зависимости от числа работающих и продолжительности работ: санитарные и умывальные помещения, помещения для переодевания, хранения и сушки одежды, помещения для принятия пищи и для укрытия людей при перерывах в работе по причине неблагоприятных погодных условий.

Работники по половому признаку обеспечиваются отдельными санитарными и умывальными помещениями.

Санитарно-бытовые помещения оборудуются приточно-вытяжной вентиляцией, отоплением, канализацией и подключаются к централизованным системам холодного и горячего водоснабжения, водоотведения. При отсутствии централизованных систем канализации и водоснабжения устраиваются местные системы.

Проходы к санитарно-бытовым помещениям не пересекают опасные зоны (строящиеся здания, железнодорожные пути без настилов и средств сигнализации, под стрелами башенных кранов и погрузочно-разгрузочными устройствами и другие).

В санитарно-бытовые помещения входят: комнаты обогрева и отдыха, гардеробные, временные душевые кабины с подогревом воды, туалеты, умывальные, устройства питьевого водоснабжения, сушки, обеспыливания и хранения специальной одежды. Гардеробные для хранения личной и специальной одежды оборудуются индивидуальными шкафчиками.

Пол в душевой, умывальной, гардеробной, туалетах, помещениях для хранения специальной одежды оборудуется влагостойким с нескользкой покрытием, имеет уклон к трапу для стока воды. В гардеробных и душевых укладываются рифленые резиновые или пластмассовые коврики, легко подвергающиеся мойке.

Вход в санитарно-бытовые помещения со строительной площадки оборудуется устройством для мытья обуви.

Размер помещения для сушки специальной одежды и обуви, его пропускная способность обеспечивает просушивание при максимальной загрузке за время сменного перерыва в работе.

Помещения для обеспыливания и химической чистки специальной одежды размещаются обособленно и оборудуются автономной вентиляцией.

На строящемся объекте предусматривается централизованное водоснабжение и водоотведение. При отсутствии централизованного водопровода или другого источника водоснабжения допускается использование привозной воды.

Доставка воды производится автотранспортом, соответствующим документам государственной системы санитарно-эпидемиологического нормирования.

Привозная вода хранится в отдельном помещении или под навесом в емкостях, установленных на площадке с твердым покрытием.

Емкости для хранения воды изготавливаются из материалов, разрешенных к применению для этих целей на территории Республики Казахстан.

Чистка, мытье и дезинфекция емкостей для хранения и перевозки привозной воды производится не реже одного раза в десять календарных дней и по эпидемиологическим показаниям.

ГУ «Управление энергетики города Астаны» Абдурзакова А.С.

Внутренняя поверхность механически очищается, промывается с полным удалением воды, дезинфицируется. После дезинфекции емкость промывается, заполняется водой и проводится бактериологический контроль воды.

Для дезинфекции применяются дезинфицирующие средства, зарегистрированные и разрешенные в установленном порядке к применению на территории Республики Казахстан и Евразийского экономического союза и включенные в Единый реестр свидетельств о государственной регистрации стран Евразийского Экономического Союза.

Вода, используемая для питьевых и хозяйственно-бытовых нужд, соответствует документам государственной системы санитарно-эпидемиологического нормирования.

На рабочих местах размещаются устройства питьевого водоснабжения и предусматривается выдача горячего чая, минеральной щелочной воды, молочнокислых напитков. Оптимальная температура жидкости +12 – +15оС.

Сатураторные установки и питьевые фонтанчики располагаются не далее семидесяти пяти метров от рабочих мест, в гардеробных, помещениях для личной гигиены женщин, пунктах питания, в местах отдыха работников и укрытиях от солнечной радиации и атмосферных осадков.

Стирка спецодежды, а в случае временного проживания строительных рабочих вне пределов постоянного места жительства нательного и постельного белья, обеспечивается прачечными как стационарного, так и передвижного типа с центральной доставкой грязной и чистой одежды, независимо от числа работающих.

Работающие обеспечиваются горячим питанием. Содержание и эксплуатация столовых предусматривается в соответствии с документами государственной системы санитарно-эпидемиологического нормирования.

Рабочим и инженерно-техническому персоналу выдается специальная одежда, специальная обувь и другие средства индивидуальной защиты в соответствии с порядком и нормами обеспечения работников специальной одеждой, специальной обувью и другими средствами индивидуальной и коллективной защиты, санитарно-бытовыми помещениями и устройствами, за счет средств работодателя.

Выдаваемые работникам средства индивидуальной защиты соответствуют их полу, росту и размерам, характеру и условиям выполняемой работы и обеспечивать в течение заданного времени снижение воздействия вредных и опасных факторов производства.

Работодатель организует надлежащий уход за средствами индивидуальной защиты и их хранение, своевременно осуществляет химчистку, стирку, ремонт, дегазацию, дезактивацию, обезвреживание и обеспыливание специальной одежды, специальной обуви и других средств индивидуальной защиты, устраиваются сушилки и камеры для обеспыливания для специальной одежды и обуви.

На всех участках и в бытовых помещениях оборудуются аптечки первой помощи. На участках, где используются токсические вещества, оборудуются профилактические пункты. Подходы к ним освещены, легкодоступны, не загромождены. Профилактические пункты обеспечиваются защитными мазями, противоядиями, перевязочными средствами и аварийным запасом средств индивидуальной защиты на каждого работающего на участке где используются токсические вещества.

ГУ «Управление энергетики города Астаны» АОмурзакова А.С.

Санитарно-эпидемиологические требования к сбору, использованию, применению, обезвреживанию, транспортировке, хранению и захоронению отходов производства

ВСЕ ВРЕМЕННЫЕ ОТХОДЫ ВО ВРЕМЯ СТРОИТЕЛЬСТВА БУДЕТ ХРАНИТСЯ НА СУЩЕСТВУЮЩЕЙ СТРОИТЕЛЬНОЙ ПЛОЩАДКЕ.

Отходы по мере их накопления собирают раздельно для каждой группы отходов в соответствии с классом опасности.

Определение класса опасности отхода, вывозимого за пределы объекта, производится для каждого вида отходов в течение трех месяцев с момента его образования и подлежит пересмотру и обновлению в случае изменения технологии или при переходе на иные сырьевые ресурсы, а также в случаях, когда меняется химический состав отходов. Определению класса опасности подлежат также отходы объектов, складируемые на собственных полигонах.

По степени воздействия на здоровье человека и окружающую среду отходы распределяются на следующие пять классов опасности:

1) 1 класс – чрезвычайно опасные;
2) 2 класс – высоко опасные;
3) 3 класс – умеренно опасные;
4) 4 класс – мало опасные;
5) 5 класс – неопасные.

Площадку для временного хранения отходов располагают на территории объекта с подветренной стороны. Площадку покрывают твердым и непроницаемым для токсичных отходов (веществ) материалом, обваловывают, с устройством слива и наклоном в сторону очистных сооружений. Направление поверхностного стока с площадок в общий ливнеотвод не допускается. Для поверхностного стока с площадки предусматривают специальные очистные сооружения, обеспечивающие улавливание токсичных веществ, очистку и их обезвреживание. На площадке предусматривают защиту отходов от воздействия атмосферных осадков и ветра.

11.1 Организация строительной площадки

При организации строительной площадки учтены требования санитарных правил СП № ҚР-ДСМ-49 от 16.06.2021г. «Санитарно-эпидемиологические требования к условиям труда и бытового обслуживания при строительстве, реконструкции, ремонте и вводе, эксплуатации объектов строительства».

До начала рабочего процесса предусматривается:

1) проведение инструктажа среди работников о необходимости соблюдения правил личной/общественной гигиены, а также отслеживание их неукоснительного соблюдения;

2) использование медицинских масок или респираторов в течение рабочего дня с условием их своевременной смены;

3) наличие антисептиков на рабочих местах, неснижаемого запаса дезинфицирующих, моющих и антисептических средств на каждом объекте;

4) проверка работников в начале рабочего дня бесконтактной термометрией;

5) ежедневное проведение мониторинга выхода на работу;

6) максимальное использование автоматизации технологических процессов для внедрения бесконтактной работы на объекте;

ГУ «Управление энергетики города Астаны» \АОмурзакова А.С.

7) соблюдение социальной дистанции между постоянными рабочими местами не менее 2 метров (при возможности технологического процесса) путем нанесения напольной разметки и ограничителей;

8) исключение работы участков с большим скоплением работников (при возможности пересмотреть технологию рабочего процесса);

9) влажная уборка бытовых помещений с дезинфекцией средствами вирулицидного действия с обязательной дезинфекцией дверных ручек, выключателей, поручней, перил, контактных поверхностей (столов, стульев работников, оргтехники), мест общего пользования (гардеробные, комнаты приема пищи, отдыха, санузлы);

10) бесперебойная работа вентиляционных систем и систем кондиционирования воздуха с проведением профилактического осмотра, ремонта, в том числе замена фильтров, дезинфекции воздуховодов), обеспечить соблюдение режима проветривания.

Санитарно-эпидемиологические требования к условиям труда и бытового обслуживания должны выполняться в соответствии с пунктами СП № ҚР-ДСМ-49 от 16.06.2021г.:

- П.12. На строящемся объекте предусматривается централизованное водоснабжение и водоотведение. При отсутствии централизованного водопровода или другого источника водоснабжения допускается использование привозной воды.
- П.13. Доставка воды производится автотранспортом, соответствующим документам государственной системы санитарно-эпидемиологического нормирования.
- П.14. Привозная вода хранится в отдельном помещении или под навесом в емкостях, установленных на площадке с твердым покрытием.
- П.15. Емкости для хранения воды изготавливаются из материалов, разрешенных к применению для этих целей на территории Республики Казахстан.
- П.16. Чистка, мытье и дезинфекция емкостей для хранения и перевозки привозной воды производится не реже одного раза в десять календарных дней и по эпидемиологическим показаниям.
- П.17. Внутренняя поверхность механически очищается, промывается с полным удалением воды, дезинфицируется. После дезинфекции емкость промывается, заполняется водой и проводится бактериологический контроль воды. Для дезинфекции применяются дезинфицирующие средства, зарегистрированные и разрешенные в установленном порядке к применению на территории Республики Казахстан и Евразийского экономического союза и включенные в Единый реестр свидетельств о государственной регистрации стран Евразийского Экономического Союза.
- П.18. Вода, используемая для питьевых и хозяйственно-бытовых нужд, соответствует документам государственной системы санитарно-эпидемиологического нормирования.
- П.105. На рабочих местах размещаются устройства питьевого водоснабжения и предусматривается выдача горячего чая, минеральной щелочной воды, молочнокислых напитков. Оптимальная температура жидкости +12 - +15оС.
- П.106. Сатураторные установки и питьевые фонтанчики располагаются не далее семидесяти пяти метров от рабочих мест, в гардеробных, помещениях для личной гигиены женщин, пунктах питания, в местах отдыха работников и укрытиях от солнечной радиации и атмосферных осадков.

ГУ «Управление энергетики города Астаны» Адмиралова А.С.

- П.108. Рабочим и инженерно-техническому персоналу выдается специальная одежда, специальная обувь и другие средства индивидуальной защиты в соответствии с порядком и нормами обеспечения работников специальной одеждой, специальной обувью и другими средствами индивидуальной и коллективной защиты, санитарно-бытовыми помещениями и устройствами, за счет средств работодателя.
- П.109. Выдаваемые работникам средства индивидуальной защиты соответствуют их полу, росту и размерам, характеру и условиям выполняемой работы и обеспечивать в течение заданного времени снижение воздействия вредных и опасных факторов производства.
- П. 110. Работодатель организует надлежащий уход за средствами индивидуальной защиты и их хранение, своевременно осуществляет химчистку, стирку, ремонт, дегазацию, дезактивацию, обезвреживание и обеспыливание специальной одежды, специальной обуви и других средств индивидуальной защиты, устраиваются сушилки и камеры для обеспыливания для специальной одежды и обуви.
- П.123. На строительной площадке устраиваются временные стационарные или передвижные санитарно-бытовые помещения с учетом климатогеографических особенностей района ведения работ. В случае невозможности устройства их на территории строительной площадки, они размещаются за ее пределами в радиусе не далее 50 м.
- П.124. Площадка для размещения санитарно-бытовых помещений располагается на незатопляемом участке и оборудуется водоотводящими лотками и переходными мостиками при наличии траншей, канав.
- П.125. Санитарно-бытовые помещения размещаются с подветренной стороны на расстоянии не менее пятидесяти метров от разгрузочных устройств, бункеров, бетонно-растворных узлов и других объектов, выделяющих пыль, вредные пары и газы.
- П.126. На каждой строительной площадке предоставляется и обеспечивается следующее обслуживание в зависимости от числа работающих и продолжительности работ: санитарные и умывальные помещения, помещения для переодевания, хранения и сушки одежды, помещения для принятия пищи и для укрытия людей при перерывах в работе по причине неблагоприятных погодных условий.
- П.127. Работники по половому признаку обеспечиваются отдельными санитарными и умывальными помещениями.
- П.128. Санитарно-бытовые помещения оборудуются приточно-вытяжной вентиляцией, отоплением, канализацией и подключаются к централизованным системам холодного и горячего водоснабжения, водоотведения. При отсутствии централизованных систем канализации и водоснабжения устраиваются местные системы.
- П.129. Проходы к санитарно-бытовым помещениям не пересекают опасные зоны (строящиеся здания, железнодорожные пути без настилов и средств сигнализации, под стрелами башенных кранов и погрузочно-разгрузочными устройствами и другие).
- П.130. В санитарно-бытовые помещения входят: комнаты обогрева и отдыха, гардеробные, временные душевые кабины с подогревом воды, туалеты, умывальные, устройства питьевого водоснабжения, сушки, обеспыливания и хранения специальной одежды. Гардеробные для хранения личной и специальной одежды оборудуются индивидуальными шкафчиками.

ГУ «Управление энергетики города Астаны» АО Мурзакова А.С.

- П.131. Пол в душевой, умывальной, гардеробной, туалетах, помещениях для хранения специальной одежды оборудуется влагостойким с нескользкой покрытием, имеет уклон к трапу для стока воды. В гардеробных и душевых укладываются рифленые резиновые или пластмассовые коврики, легко подвергающиеся мойке.
- П.132. Вход в санитарно-бытовые помещения со строительной площадки оборудуется устройством для мытья обуви.
- П.133. Размер помещения для сушки специальной одежды и обуви, его пропускная способность обеспечивает просушивание при максимальной загрузке за время сменного перерыва в работе.
- П.135. Помещения для обеспыливания и химической чистки специальной одежды размещаются обособленно и оборудуются автономной вентиляцией.
- П.136. Стирка спецодежды, а в случае временного проживания строительных рабочих вне пределов постоянного места жительства нательного и постельного белья, обеспечивается прачечными как стационарного, так и передвижного типа с центральной доставкой грязной и чистой одежды, независимо от числа работающих.
- П.141. Работающие обеспечиваются горячим питанием. Содержание и эксплуатация столовых предусматриваются в соответствии с документами государственной системы санитарно-эпидемиологического нормирования. Допускается организация питания путем доставки пищи из базовой столовой к месту работ с раздачей и приемом пищи в специально выделенном помещении. На специально выделенное помещение и раздаточный пункт оформляется санитарно-эпидемиологическое заключение в соответствии с документами государственной системы санитарно-эпидемиологического нормирования согласно статье 20 Кодекса Республики Казахстан от 7 июля 2020 года «О здоровье народа и системе здравоохранения».

Временное электроснабжение предусматривается от действующей трансформаторной подстанции.

Временное водоснабжение и канализация решаются подключением к существующим городским сетям водопровода и канализации после выполнения соответствующих технических условий организаций-владельцев этих сетей.

В составе освещения стройплощадки предусматривается рабочее, аварийное, эвакуационное и охранное освещение.

Рабочее освещение должно предусматриваться при производстве работ в сумеречное и темное время суток и обеспечивается установками общего (равномерного и локализованного) и комбинированного освещения (к общему добавляется местное).

Освещенность стройплощадки и участков производства работ внутри строящегося здания и вне его, создаваемая осветительными установками общего освещения, должна быть не ниже нормируемой.

Аварийное освещение используется в случаях, когда перерывы в работе по технологии недопустимы.

Эвакуационное освещение предусматривается в местах основных путей эвакуации, а также в местах проходов, где существует опасность травматизма. Для охранного освещения используется часть светильников рабочего освещения.

В соответствии с СП № ҚР ДСМ – 49, глава 2, п.11 при выезде автотранспортного средства со строительной площадки на центральную магистраль оборудуется пункт мойки

ГУ «Управление энергетики города Астаны» АО «Омирзакова А.С.

колес, имеющий твердое покрытие с организацией системы сточной ливневой канализации с септиком и емкостью для забора воды (см. строительный генеральный план).

В соответствии с требованиями пункта 17 СП № ҚР ДСМ-331/2020 от 25.12.2020 г в северо-западной части площадки строительства предусмотрены площадки для временного хранения отходов с твердым и непроницаемым для токсичных отходов (веществ) материалом с устройством слива и наклоном в сторону очистных сооружений, о защите отходов от воздействия атмосферных осадков и ветра (см. графическую часть ПОС – стройгенплан).

11.2 Гигиенические требования при организации строительной площадки

На стройплощадке предусматривается устройство надворного туалета с водонепроницаемой выгребной ямой или мобильных туалетных кабин "Биотуалет". Предполагается откачивание фекалий не реже одного раза в месяц. Твердые бытовые и технические отходы должны вывозиться ежедневно на специализированную свалку по соглашению с государственными органами санитарно-эпидемиологического надзора. Располагаться туалеты, септики, а также баки для отходов должны в строгом соответствии с санитарными нормами. В случае невозможности устройства их на территории строительной площадки, они размещаются за ее пределами в радиусе не далее 50м. Площадка для размещения санитарно-бытовых помещений располагается на незатопляемом участке и оборудуется водоотводящими стоками и переходными мостиками при наличии траншей, канав. Санитарно-бытовые помещения размещаются с подветренной стороны на расстоянии не менее пятидесяти метров от разгрузочных устройств, бункеров, бетонно-растворных узлов и других объектов, выделяющих пыль, вредные пары и газы. Гардеробные (вагончик-гардеробная) на участке работ устраиваются для хранения уличной и рабочей одежды. Рабочая одежда хранится отдельно. Шкафы в гардеробной для рабочей и уличной одежды будут иметь решетки, жалюзи или отверстия для проветривания. Умывальные комнаты разместятся в помещениях гардеробных. Количество кранов определяется из расчета 1 кран на 15 человек. К каждому умывальнику предусматривается подвести теплую воду от группового смесителя, следует предусмотреть крючки для полотенец и одежды.

В санитарно-бытовые помещения входят: комнаты обогрева и отдыха, гардеробные, временные душевые кабины с подогревом воды, туалеты, умывальные, устройства питьевого водоснабжения, сушки, обеспыливания и хранения специальной одежды. Гардеробные для хранения личной и специальной одежды оборудуются индивидуальными шкафчиками. Сушка и обеспыливание специальной одежды производятся после каждой смены, стирка или химчистка – по мере необходимости, но не реже двух раз в месяц. У рабочих, контактирующих с порошкообразными и токсичными веществами, специальная одежда стирается отдельно от остальной специальной одежды после каждой смены, зимняя – подвергаться химической чистке. Помещения для обеспыливания и химической чистки специальной одежды размещаются обособленно и оборудуются автономной вентиляцией. Стирка спецодежды, а в случае временного проживания строительных рабочих вне пределов постоянного места жительства нательного и постельного белья, обеспечивается прачечными как стационарного, так и передвижного типа с центральной доставкой грязной и чистой одежды, независимо от числа работающих. Работники по половому признаку обеспечиваются отдельными санитарными и умывальными помещениями.

ГУ «Управление энергетики города Астаны» Молдазакова А.С.

Санитарно-бытовые помещения оборудуются приточно-вытяжной вентиляцией, отоплением, канализацией и подключаются к централизованным системам холодного и горячего водоснабжения. При отсутствии централизованных систем канализации и водоснабжения устраиваются местные системы.

Проходы к санитарно-бытовым помещениям не пересекают опасные зоны (строящиеся здания, железнодорожные пути без настилов и средств сигнализации, под стрелами башенных кранов и погрузочно-разгрузочными устройствами и другие). Санитарно-бытовые помещения непосредственно на дороге разместятся на расстоянии 50м от объекта строительство. Подходы к санитарно-бытовым помещениям не будет пересекать опасные в отношении травматизма зоны (движение автотранспорта, грузоподъемные краны и т.д.).

Уборка бытовых помещений проводится ежедневно с применением моющих и дезинфицирующих средств, уборочный инвентарь маркируется, используется по назначению и хранится в специально выделенном месте.

Пол в душевой, умывальной, гардеробной, туалетах, помещениях для хранения специальной одежды оборудуется влагостойким с нескользкой поверхностью, имеет уклон к трапу для стока воды. В гардеробных и душевых укладываются рифленые резиновые или пластмассовые коврики, легко подвергающиеся мойке.

Вход в санитарно-бытовые помещения со строительной площадки оборудуется устройством для мытья обуви. Размер помещения для сушки специальной одежды и обуви, его пропускная способность обеспечивает просушивание при максимальной загрузке за время сменного перерыва в работе.

Все рабочие и лица технического персонала должны обеспечиваться согласно отраслевым нормам специальной одеждой, обувью и другими средствами индивидуальной защиты. Спецодежда не реже одного раза в неделю подвергается санитарной обработке.

Санитарно-эпидемиологические мероприятия включают в себя:

- предварительный медицинский осмотр персонала, принимаемого на работу, в соответствии с действующим приказом Министерства здравоохранения Республики Казахстан;
- снабжение механизаторов индивидуальными аптечками с медикаментами и средствами оказания первой медицинской помощи;
- обеспечение стана медпунктом, оборудованный средствами оказания первой неотложной медицинской помощи, работником, имеющим специальное медицинское образование;
- обеспечение специальными бочками, термосами и флягами для питьевой воды.

Строительная площадка в ходе строительства своевременно очищается от строительного мусора, в зимнее время от снега, в теплое время года поливается.

При выезде автотранспортного средства со строительной площадки на площадку строительства оборудуется пункт мойки колес, имеющий твердое покрытие с организацией системы сточной ливневой канализации с септиком и емкостью для забора воды.

Для самоходных и прицепных дорожных машин, работающих на длинных захватах, средства для оказания первой помощи должны находиться в кабине водителя.

Погрузо-разгрузочные операции с сыпучими, пылевидными и опасными материалами производятся с использованием средств индивидуальной защиты. Выполнять погрузо-разгрузочные работы с опасными грузами при неисправности тары, отсутствии маркировки и предупредительных на ней надписей не допускается.

ГУ «Управление энергетики города Астаны» АОмурзанова А.С.

Рабочие места для сварки, резки, наплавки, зачистки и нагрева оснащаются средствами коллективной защиты от шума, инфракрасного излучения и брызг расплавленного металла (экранами и ширмами из негорючих материалов).

При ручной сварке штучными электродами использовать переносные малогабаритные воздухоприемники с пневматическими, магнитными и другими держателями. При выполнении сварки на разных уровнях по вертикали предусматривается защита персонала, работающего на ниже расположенных уровнях. Сварка изделий средних и малых размеров в стационарных условиях проводится в кабинах с открытым верхом, выполненных из негорючих материалов, устройством местной вытяжной вентиляции. Свободная площадь в кабине на один сварочный пост предусматривается не менее трех метров квадратных.

Газопламенная обработка в замкнутых пространствах и труднодоступных местах выполняется:

- при наличии непрерывно-работающей приточно-вытяжной вентиляции;
- при устройстве специальной вентиляции с организацией местных отсосов от стационарных или передвижных установок;
- звукоизоляции помещения для проведения детонационного напыления покрытий.

Изоляционные работы на технологическом оборудовании и трубопроводах выполняются до их установки или после постоянного закрепления.

Малярные составы готовятся централизованно в помещении, оборудованном вентиляцией, моющими средствами и теплой водой. Рабочие составы красок и материалов готовятся на специальных площадках. Подача рабочих составов (лакокрасочные материалы, обезжиривающие и моющие растворы), сжатого воздуха к стационарному окрасочному оборудованию блокируется с включением коллективных средств защиты работников. При переливе окрасочных материалов из бочек, бидонов и другой тары весом более десяти килограмм для приготовления рабочих растворов необходимо предусмотреть механизацию данного процесса.

При проведении штукатурных и малярных работ не допускается:

1) при подготовке поверхностей для штукатурных работ внутри помещений обработка их сухим песком;

2) применение свинцовых, медных, мышьяковых пигментов для декоративных цветных штукатурок;

3) гашение извести в условиях строительного производства;

4) пневматическое распыление лакокрасочных материалов в помещениях;

5) наносить методом распыления лакокрасочные материалы, содержащие соединения сурьмы, свинца, мышьяка, меди, хрома, а также краски против обрастания, составы на основе эпоксидных смол и каменноугольного лака;

6) эксплуатация мобильных малярных станций для приготовления окрасочных составов, не оборудованных принудительной вентиляцией;

7) обогревать и сушить помещение жаровнями и другими устройствами, выделяющими в помещение продукты сгорания топлива.

Устройство рабочих мест на строительной площадке должна соответствовать следующим требованиям:

- площадь рабочего места оборудуется достаточной для размещения строительных машин, механизмов, инструмента, инвентаря, приспособлений, строительных конструкций,
- материалов и деталей, требующихся для выполнения трудового процесса;

ГУ «Управление энергетики города Астаны» \Абдурзакова А.С

– положение рабочего исключает длительную работу с наклонами туловища, в напряженно вытянутом положении, с высоко поднятыми руками.

Процессы, выполняемые вручную или с применением простейших приспособлений, осуществляются в зоне досягаемости, процессы, выполняемые с помощью ручных машин в зоне оптимальной досягаемости процессы, связанные с управлением машинами (операторы, машинисты строительных машин) в зоне легкой досягаемости.

Рабочие места оснащаются строительными машинами, ручным и механизированным строительным инструментом, средствами связи, устройствами для ограничения шума и вибрации. Участки, на которых проводятся работы с пылевидными материалами, обеспечиваются аспирационными или вентиляционными системами.

Управление затворами, питателями и механизмами на установках для переработки извести, цемента, гипса и других пылевых материалов осуществляется с выносных пуль-тов. При эксплуатации машин с повышенным уровнем шума применяются:

– технические средства для уменьшения шума в источнике его образования;
– дистанционное управление;
– средства индивидуальной защиты;
– выбор рационального режима труда и отдыха, сокращение времени воздействия шумовых факторов в рабочей зоне, лечебно-профилактические и другие мероприятия.

Работа в зонах с уровнем звука свыше восьмидесяти децибел без использования средств индивидуальной защиты слуха и пребывание строителей в зонах с уровнями звука выше ста двадцати децибел, не допускается. Рабочее место с применением или приготовлением клея, мастики, краски и других материалов с резким запахом обеспечивается естественным проветриванием, закрытое помещение оборудуется механической системой вентиляции.

Работники, работающие на высоте, машинисты землеройных и дорожных машин, крановщики и другие обеспечиваются индивидуальными флягами для питьевой воды. Рабочим и инженерно-техническому персоналу выдается специальная одежда, специальная обувь и другие средства индивидуальной защиты в соответствии с порядком и нормами обеспечения работников специальной одеждой, специальной обувью и другими средствами индивидуальной и коллективной защиты, санитарно-бытовыми помещениями и устройствами, за счет средств работодателя.

Выдаваемые работникам средства индивидуальной защиты соответствуют их полу, росту и размерам, характеру и условиям выполняемой работы и обеспечивать в течение заданного времени снижение воздействия вредных и опасных факторов производства. Работодатель организует надлежащий уход за средствами индивидуальной защиты и их хранение, своевременно осуществляет химчистку, стирку, ремонт, дегазацию, дезактивацию, обезвреживание и обеспыливание специальной одежды, специальной обуви и других средств индивидуальной защиты, устраиваются сушилки и камеры для обеспыливания для специальной одежды и обуви.

Строительная площадка должна своевременно очищаться от строительного мусора в ходе строительства.

11.3 Технологические процессы и оборудование

Технологическая последовательность строительства здания определяется проектом организации строительства (ПОС) и проектом производства работ (ППР).

ГУ «Управление энергетики города Астаны» \\Ногурзакова А.С.

Строительство здания должно вестись в соответствии с гигиеническими требованиями к организации технологических процессов, производственному оборудованию и рабочему инструменту.

До начала строительно-монтажных работ технический руководитель подрядной (субподрядной) организации через прорабов (мастеров) должен ознакомить работников с ППР и провести инструктаж о принятых методах работ, последовательности их выполнения, средствах индивидуальной защиты работающих, мероприятиях по предупреждению неблагоприятного воздействия на них факторов производственной среды и трудового процесса.

Оборудование (в том числе новое) и материалы, используемые в строительстве, должны соответствовать гигиеническим, эргономическим требованиям.

11.4 Машины и механизмы

Все строительные машины и механизмы (в том числе грузоподъемные), транспортные средства, средства механизации, приспособления, оснастка, средства подмащивания и малой механизации, а также инструмент должны соответствовать санитарным правилам и гигиеническим нормам. Они должны использоваться только по назначению и эксплуатироваться в соответствии с ППР и инструкцией завода-изготовителя.

Уровни шума, вибрации, запыленности, загазованности на рабочем месте машиниста (водителя), в зоне работы машин (механизмов) не должны превышать гигиенические нормативы.

До начала работ персонал, обслуживающий машины и механизмы, должен быть обучен безопасным методам и приемам работ в соответствии с инструкцией завода-изготовителя и санитарными правилами.

Характеристики ручных машин должны соответствовать гигиеническим нормативам. Их комплектность, надежность и исправность должны проверяться перед каждой выдачей машины в работу. Ручные машины должны своевременно ремонтироваться и подвергаться послеремонтному контролю параметров вибрационных характеристик.

11.5 Строительные материалы и конструкции

Строительные материалы (в том числе полимерные) и конструкции должны иметь положительное санитарно-эпидемиологическое заключение, оформленное в установленном порядке.

Материалы, выделяющие вредные вещества, должны храниться на рабочих метах в количествах, не превышающих сменной потребности, а содержащие вредные вещества – в закрытой таре.

Порошкообразные и сыпучие материалы следует транспортировать в плотно закрытой таре.

Строительные материалы и конструкции должны поступать на объект, как правило, в готовом виде. В обоснованных случаях их приготовления (изготовлении) в построечных условиях необходимо предусматривать помещения, оснащенные средствами механизации, специальным оборудованием и системами местной вытяжной вентиляции.

11.6 Организация рабочего места

Рабочие места при выполнении работ в ходе строительства здания должны соответствовать санитарно-гигиеническим правилам:

а) по концентрации вредных веществ;

ГУ «Управление энергетики города Астаны» Абдурзакова А.С.

б) по параметрам микроклимата;

в) по уровню шума;

г) по запыленности;

д) по уровню вибрации;

Для предотвращения (устранения) вредного воздействия на работников шума и вибрации следует применять:

а) технические средства (уменьшение вредного воздействия в источнике его образования); применение машин, механизмов и инструмента, имеющего низкие параметры вредного воздействия;

б) дистанционное управление;

в) средства индивидуальной защиты (СИЗ);

г) организационные мероприятия: выбор рационального режима труда и отдыха, сокращение времени воздействия шумовых и (или) вибрационных факторов в рабочей зоне, лечебно-профилактические и другие мероприятия.

Зоны с уровнем звука свыше 80дБА необходимо выделять знаками опасности. Работа в этих зонах без СИЗ запрещается.

Не допускается пребывание работников в местах с уровнем звука выше 135 дБА.

При выполнении отделочных или антикоррозийных работ рабочие места, где применяются или приготавливаются клеи, мастики, краски и другие материалы, выделяющие вредные вещества, обеспечиваются проветриванием, а закрытые помещения оборудуются механической системой вентиляции. Предусматривается использование работниками СИЗ.

Рабочие места при подаче материалов, монтаже конструкций, техническом обслуживании и текущем ремонте машин, транспортных средств, производственного оборудования и других средств механизации оборудуются грузоподъемными приспособлениями.

Освещение рабочих мест должно производиться в соответствии с разделом 2.

11.7 Организация и производство строительно-монтажных работ.

Организация и производство строительно-монтажных работ должны выполняться в соответствии с ПОС и ППР.

При организации строительных работ определяются все присутствующие неблагоприятные факторы производственной среды и трудового процесса (в том числе в условиях совмещения работ), которые могут воздействовать на работников. Предусматриваются конкретные профилактические мероприятия, направленные на их минимизацию или полное устранение.

11.8 Санитарно-эпидемиологические требования к промышленным и индустриальным предприятиям, строительным компаниям (застройщикам) на период введения ограничительных мероприятий, в том числе карантина

В соответствии с Приложением 28 к постановлению Главного государственного санитарного врача РК №67 от 25 декабря 2020 года предусмотрены требования к промышленным и индустриальным предприятиям, строительными компаниям (застройщикам) на период введения ограничительных мероприятий, в том числе карантина.

ГУ «Управление энергетики города Астаны» Абдуракова А. С.

1. Промышленные и индустриальные предприятия, строительные компании (застройщики) работают согласно графику работы, обеспечивающему бесперебойное функционирование производства в соответствии с технологическим процессом.

2. Доставка работников с мест проживания на работу и с работы осуществляется на служебном автобусе/автотранспорте;

3. Водитель транспортного средства обеспечивается антисептиком для обработки рук и средствами индивидуальной защиты (спецодежда, маски и перчатки, средства защиты глаз/маска для лица), с обязательной их сменой с требуемой частотой.

4. Проводится дезинфекция салона автотранспорта перед каждым рейсом с последующим проветриванием.

5. Вход и выход работников осуществляется при одномоментном открытии всех дверей в автобусах/микроавтобусах.

6. Допускаются в салон пассажиры в масках в количестве, не превышающем количество сидячих мест.

7. В случае, если работники проживают общежитиях, в том числе мобильных, на территории строительной площадки или промпредприятия, соблюдаются необходимые санитарно-эпидемиологические требования и меры безопасности в целях предупреждения заражения COVID-19.

8. Допуск на объект проводится с использованием системы обеззараживания (дезинфицирующие тоннели на средних и крупных предприятиях), для исключения распространения вируса.

9. Обработка рук осуществляется кожными антисептиками, предназначенными для этих целей (в том числе с помощью установленных дозаторов), или дезинфицирующими салфетками и с установлением контроля за соблюдением этой гигиенической процедуры.

10. Осуществляется проверка работников при входе бесконтактной термометрией и на наличие симптомов респираторных заболеваний, для исключения допуска к работе лиц с симптомами ОРВИ и гриппа, а для лиц с симптомами, не исключающими COVID-19 (сухой кашель, повышенная температура, затруднение дыхания, одышка).

11.9 Организация работ на открытой территории в холодный период года.

Работающие на открытой территории в холодный период года обеспечиваются комплектом СИЗ от холода (должен иметь положительное санэпидем заключение).

Установленный внутрисменный режим должен учитывать допустимую степень охлаждения работающих, регламентируемую временем непрерывного пребывания на холоде и временем обогрева.

Температура воздуха в помещениях для обогрева, предусмотренных в составе санитарно-бытовых помещений, должна поддерживаться на уровне 21-25ºС. Указанные помещения следует также оборудовать устройствами для обогрева, работающими кистей и стоп с температурой не выше 40ºС (35-40ºС).

В обеденный перерыв работник должен быть обеспечен «горячим» питанием.

Помещения для обогрева в холодное время года следует использовать, кроме того, для отдыха работников с целью восстановления их функционального состояния после выполнения физической работы. В теплый период времени площадка для отдыха работников оборудуется в пределах стройки на открытом месте за пределами опасных зон.

ГУ «Управление энергетики города Астаны» \Аюмгракова А.С.

11.10 Специальные санитарно-эпидемиологические мероприятия

Санитарно-эпидемиологические требования к промышленным и индустриальным предприятиям, строительным компаниям (застройщикам) на период введения ограничительных мероприятий, в том числе карантина

1. Промышленные и индустриальные предприятия, строительные компании (застройщики) работают согласно графику работы, обеспечивающему бесперебойное функционирование производства в соответствии с технологическим процессом.

2. Доставка работников с мест проживания на работу и с работы осуществляется на служебном автобусе/автотранспорте;

3. Водитель транспортного средства обеспечивается антисептиком для обработки рук и средствами индивидуальной защиты (спецодежда, маски и перчатки, средства защиты глаз/маска для лица), с обязательной их сменой с требуемой частотой.

4. Проводится дезинфекция салона автотранспорта перед каждым рейсом с последующим проветриванием.

5. Вход и выход работников осуществляется при одномоментном открытии всех дверей в автобусах/микроавтобусах.

6. Допускаются в салон пассажиры в масках в количестве, не превышающем количество сидячих мест.

7. В случае, если работники проживают общежитиях, в том числе мобильных, на территории строительной площадки или промпредприятия, соблюдаются необходимые санитарно-эпидемиологические требования и меры безопасности в целях предупреждения заражения COVID-19.

8. Допуск на объект проводится с использованием системы обеззараживания (дезинфицирующие тоннели на средних и крупных предприятиях), для исключения распространения вируса.

9. Обработка рук осуществляется кожными антисептиками, предназначенными для этих целей (в том числе с помощью установленных дозаторов), или дезинфицирующими салфетками и с установлением контроля за соблюдением этой гигиенической процедуры.

10. Осуществляется проверка работников при входе бесконтактной термометрией и на наличие симптомов респираторных заболеваний, для исключения допуска к работе лиц с симптомами ОРВИ и гриппа, а для лиц с симптомами, не исключающими COVID-19(сухой кашель, повышенная температура, затруднение дыхания, одышка).

В связи с сложившейся ситуацией с распространением коронавирусной инфекции весь инженерно-технический персонал и работники, в том числе привлеченные в процессе производства работ должны соблюдать масочный режим. Медицинский пункт должен быть готов к оказанию первой доврачебной помощи и иметь полный набор необходимых средств для оказания первой медицинской помощи.

На период введения ограничительных мероприятий, в том числе карантина предусмотреть:

- в случае угрозы завоза и распространения инфекционных заболеваний, на объектах вводятся ограничительные мероприятия и обеспечивается соблюдение усиленного санитарно- дезинфекционного режима;
- в случае, если работники проживают в общежитиях, в том числе мобильных, на территории строительной площадки или промпредприятия, соблюдаются необходимые

ГУ «Управление энергетики города Астаны» \АОмуразакова А.С.

санитарно-эпидемиологические требования и меры безопасности в целях предупреждения заражения COVID-19;

- обработка рук осуществляется средствами, предназначенными для этих целей (в том числе с помощью установленных дозаторов), или дезинфицирующими салфетками и с установлением контроля за соблюдением этой гигиенической процедуры;
- осуществляется проверка работников при входе бесконтактной термометрией и на наличие симптомов респираторных заболеваний, для исключения допуска к работе лиц с симптомами ОРВИ и гриппа, а для лиц с симптомами, не исключающими COVID-19 (сухой кашель, повышенная температура, затруднение дыхания, одышка) обеспечивается изоляция и немедленное информирование медицинской организации.

Работодатель обеспечивает постоянное поддержание условий труда, отвечающих требованиям Санитарных правил, в частности:

1. Рабочим и инженерно-техническому персоналу выдается специальная одежда, специальная обувь и другие средства индивидуальной защиты в соответствии с порядком и нормами обеспечения работников специальной одеждой, специальной обувью и другими средствами индивидуальной и коллективной защиты, санитарно-бытовыми помещениями и устройствами, за счет средств работодателя.

2. В целях предупреждения возникновения заболеваний, связанных с условиями труда, работники, занятые в строительном производстве, проходят обязательные при поступлении на работу и периодические медицинские осмотры в соответствии с документами государственной системы санитарно-эпидемиологического нормирования.

3. Все лица, находящиеся на строительной площадке, обязаны носить защитные каски, рабочие и инженерно-технические работники без защитных касок и других необходимых средств индивидуальной защиты к выполнению работ не допускаются.

4. Выдаваемые работникам средства индивидуальной защиты должны соответствовать их полу, росту и размерам, характеру и условиям выполняемой работы и обеспечивать в течение заданного времени снижение воздействия вредных и опасных факторов производства.

5. Работодатель должен организовать надлежащий уход за средствами индивидуальной защиты и их хранение, своевременно осуществлять химчистку, стирку, ремонт, дегазацию, дезактивацию, обезвреживание и обеспыливание специальной одежды, специальной обуви и других средств индивидуальной защиты, а также устраиваются сушилки и камеры для обеспыливания для специальной одежды и обуви.

6. Сушка и обеспыливание специальной одежды производятся после каждой смены, стирка или химчистка - по мере необходимости, но не реже двух раз в месяц.

7. У рабочих, контактирующих с порошкообразными и токсичными веществами, специальная одежда стирается отдельно от остальной специальной одежды после каждой смены, зимняя – подвергается химической чистке.

8. Работающие обеспечиваются горячим питанием. Содержание и эксплуатация столовых предусматриваются в соответствии с документами государственной системы санитарно-эпидемиологического нормирования.

ГУ «Управление энергетики города Астаны» АОМирзакова А.С

12. ПОЖАРНАЯ БЕЗОПАСНОСТЬ

Для отопления инвентарных временных зданий, как правило, должны использоваться паровые или водяные калориферы, а также электронагреватели заводского изготовления.

Сушка одежды и обуви должна производиться в специально приспособленных для этих целей помещениях с центральным водяным отоплением либо с применением водяных калориферов. Устройство сушилок в тамбурах и других помещениях, располагающихся у выходов из зданий, не допускается.

К началу основных строительных работ на стройплощадке должно быть обеспечено противопожарное водоснабжение от пожарных гидрантов на существующей водопроводной сети.

Внутренний противопожарный водопровод и автоматические системы пожаротушения, предусмотренные проектом, необходимо монтировать одновременно с возведением объекта. Противопожарный водопровод должен вводиться в действие к началу отделочных работ, а автоматические системы пожаротушения и сигнализации – к моменту пусконаладочных работ.

У въездов на стройплощадку должны быть установлены (вывешены) планы пожарной защиты в соответствии с ГОСТ 12.1.114-82 с нанесенными строящимися и вспомогательными зданиями и сооружениями, въездами, подъездами, местонахождением водоисточников, средств пожаротушения и связи.

Производство строительно-монтажных работ должно осуществляться в соответствии с “Правилами пожарной безопасности при производстве сварочных и других огневых работ”.

Проектом организации строительства предусматриваются и должны выполняться следующие противопожарные мероприятия:

- территория строительной площадки должна быть обеспечена проездами и подъездными дорогами. В ночное время дороги и проезды на строительной площадке, а также места расположения пожарных гидрантов должны быть освещены;

- для противопожарных целей проектом предусматривается в основной период строительства использовать существующие сети водоснабжения с сооружениями на них;

- к пожарным гидрантам должен быть обеспечен свободный подъезд. Расстояние от гидранта до здания должно быть не более 50,0 м и не менее 5,0 м, от края дороги - не более 20,0 м;

- склады легковоспламеняющихся жидкостей, лаков, красок устраиваются на расстоянии не менее 24,0 м от остальных зданий. Склады баллонов с газом располагать на расстоянии не менее 20,0 м от строящихся зданий и не менее 50,0 м от складов легковоспламеняющихся материалов. Наполненные и пустые баллоны следует хранить отдельно. Хранить в одном помещении баллоны с кислородом и баллоны с другими горючими газами запрещается;

- электрохозяйство стройплощадки, в том числе временное силовое и осветительное оборудование, должно отвечать требованиям “Правил устройства электроустановок”. ГОСТ 12.1 .0О4 9ГОСТ 12.1.046-85.

Комплектация пожарного щита первичными средствами пожаротушения приведена в таблице 13.1.

Таблица 13.1

№ п/п	Наименование первичных средств пожаротушения, немеханизированного инструмента и инвентаря	Нормы комплектации (согласно ППБ 01-03)

ГУ «Управление энергетики города Астаны» \АОМУРазгова А.С.

1	Огнетушители: - пенные и водные вместимостью, л /массой огнетушащего состава, кг 10/9 -порошковые (ОП) вместимостью, л /массой огнетушащего состава, кг 10/9	2 1
2	Лом	1
3	Багор	1
4	Ведро	2
5	Лопата штыковая	1
6	Лопата совковая	1
7	Емкость для хранения воды объемом 0.2м³	1

На объекте должно быть определено лицо, ответственное за приобретение, ремонт, сохранность и готовность к действию первичных средств пожаротушения.

Каждый огнетушитель, установленный на объекте, должен иметь порядковый номер, нанесенный на корпус белой краской. На него заводят паспорт по установленной форме.

Огнетушители должны всегда содержаться в исправном состоянии, периодически осматриваться, проверяться и своевременно перезаряжаться.

Бочки для хранения воды, устанавливаемые рядом с пожарным щитом, должны иметь объем не менее 0.2 м^3.

Использование первичных средств пожаротушения, немеханизированного пожарного инструмента и инвентаря для хозяйственных и прочих нужд, не связанных с тушением пожара, запрещается.

13. ОХРАНА ТРУДА, ТЕХНИКА БЕЗОПАСНОСТИ

13.1 Общие положения охраны труда и техники безопасности

Производство работ должно выполняться с обязательным соблюдением правил техники безопасности, пожарной безопасности, охраны труда в соответствии с требованиями СН РК 1.03-05-2011 «Охрана труда и техника безопасности в строительстве», нормативных актов других организаций, требования которых не противоречат вышеназванным нормативным документам в строительстве.

Организация и выполнение работ в строительном производстве, промышленности строительных материалов и строительной индустрии должны осуществляться при соблюдении требований «Трудового Кодекса Республики Казахстан», а также иных нормативных правовых актов, содержащих государственные нормативные требования охраны и безопасности труда»:

1) строительные нормы и правила, своды правил по проектированию и строительству;

2) межотраслевые и отраслевые правила и типовые инструкции по охране и безопасности труда, утвержденные в установленном порядке;

3) государственные стандарты системы стандартов безопасности труда действующие в Республике Казахстан;

4) требования и правила охраны и безопасности труда, правила устройства и безопасной эксплуатации, инструкции по безопасности;

5) государственные санитарно-эпидемиологические нормы, гигиенические нормативы, санитарные правила и нормы, действующие в Республике Казахстан.

Участники строительства объектов (заказчики, проектировщики, подрядчики, поставщики, а также производители строительных материалов и конструкций, изготовители строительной

ГУ «Управление энергетики города Астаны» \Абмурзаков А.С.

техники и производственного оборудования) несут установленную законодательством ответственность за нарушения требований нормативных документов.

Перед началом выполнения строительно-монтажных работ на территории организации заказчик и генеральный подрядчик с участием субподрядчиков и администрации действующей организации обязаны оформить акт-допуск по установленной форме. Ответственность за выполнение мероприятий, предусмотренных актом-допуском, несут руководители строительных организаций и действующей организации.

Работники, занятые на работах с вредными и (или) опасными условиями труда, должны проходить обязательный предварительный медицинский осмотр (при поступлении на работу) и периодические медицинские осмотры в соответствии с Перечнем вредных производственных факторов, профессий, при которых проводятся обязательные медицинские осмотры, Правилами проведения обязательных медицинских осмотров и требованиями Инструкции по проведению обязательных предварительных и периодических медицинских осмотров работников, подвергающихся воздействию вредных, опасных и неблагоприятных производственных факторов.

В производственных и подсобных помещениях должны быть оборудованы

санитарные посты, обеспеченные аптечками первой доврачебной помощи с набором необходимых лекарств и средств, а также указания по их применению.

Перечень и необходимое количество лекарственных средств в аптечках первой доврачебной помощи согласовывается с местными органами здравоохранения в соответствии с числом работающих и характером строительного производства.

Строительная площадка до начала работ непременно должна быть освобождена от посторонних предметов, зданий и конструкций, очищена от мусора. Содержание ее в чистоте и порядке является важным условием соблюдения техники безопасности. С этой целью необходимо регулярно и оперативно вывозить с ее территории мусор и строительные отходы. Для этого требуются достаточно просторные и удобные подъездные пути к площадке - не менее 3,5 м в ширину при одностороннем и 6м при двустороннем движении. Минимальный радиус закругления дорог для автотранспорта составляет 10-12 м. При этом территория стройплощадки должна быть оснащена дорожными знакам и указателями. Максимально допустимая скорость движения автомобилей на строительной площадке - 10 км в час и 5 км в час - на поворотах. Важный момент организации безопасных условий труда на строительной площадке - ограничение доступа на нее посторонних лиц и животных. С этой целью возводятся временные ограждения, которые должны соответствовать следующим параметрам: Минимальная высота оградительных сооружений, ограничивающих производственную зону, составляет 1,6 м; участки работ - 1,2 м. Минимальная высота оградительных сооружений, граничащих с местами прохождения интенсивного людского потока, составляет 2 м. Такие сооружения должны быть оборудованы сплошным защитным козырьком, обладающим достаточной механической прочностью, чтобы выдерживать давление снега и удары небольших предметов.

Вход и въезд на строительную площадку должен осуществляться через специальные калитки и ворота и тщательно контролироваться. В нерабочее время калитки и ворота должны запираться. Других возможностей проникновения на стройплощадку быть не может. Над входом в здания и сооружения должны быть возведены защитные козырьки шириной минимум 2 метра от края до стены и под углом 70-75 градусов.

Края траншей, ям, каналов и т.д. должны быть соединены мостиками шириной минимум 1 м и с перилами высотой не менее 1,1 м. Внизу должна быть предусмотрена сплошная обивка

ГУ «Управление энергетики города Астаны» АО «Мурзакова А.С.

на высоту 0,15 м и дополнительная ограждающая планка на уровне 0,5 м от настила. Правила техники безопасности требуют защищать с помощью специальных ограждений рабочие места и проходы к ним, расположенные выше 1,3 м и на расстоянии меньше 2 м от границы перепада высот. Если же расстояние составляет свыше 2 м, необходима дополнительная защита специальными сигнальными ограждениями (требования к таким ограждениям регламентируются государственными стандартами).

При выполнении строительно-монтажных работ необходимо строго соблюдать правила и нормы по охране труда и технике безопасности в строительстве согласно

СП РК 1.03-106-2012 «Охрана труда и техника безопасности в строительстве» и правила противопожарных мероприятий, вытекающих из условий строительства.

Назначить приказом по строительной организации лиц, ответственных за безопасность производства на стройплощадке.

К выполнению монтажных работ допускаются лица не моложе 18 лет, имеющие соответствующую специальность, прошедшие обучение безопасным методам работ и имеющие соответствующие удостоверения.

Поступающие на работу рабочие могут быть допущены к работе только после прохождения соответствующего инструктажа.

Работа на высоте требует особой осторожности. Вокруг строящихся зданий должна быть создана огражденная запретная зона и сделаны надписи, предупреждающие об опасности приближения. Обноска должна иметь высоту не менее одного метра и окрашена в красный цвет по ГОСТ 12.4.026-76*.

Не реже, чем через каждые пять метров по длине ограждения, выставить предупредительные надписи «Опасная зона».

Границы опасных зон вблизи движущихся частей и рабочих органов машин определяются расстоянием в пределах 5м или согласно паспорта завода-изготовителя механизма.

Колодцы и другие выемки в грунте в местах возможного доступа людей закрыть крышками, прочными щитами или оградить. В темное время суток ограждения должны быть обозначены электрическими сигнальными лампами напряжением не более 40 Вт.

У въезда на строительную площадку должна быть установлена схема движения средств транспорта, а на обочинах – хорошо видимые дорожные знаки.

Скорость движения автотранспорта вблизи мест производства работ не должна превышать 10км/час на прямых участках и на поворотах – 5 км/час.

Организация рабочих мест должна обеспечивать безопасность выполнения работ. Рабочие места должны быть оборудованы необходимыми лестницами, подмостями, ограждениями, защитными и предохранительными устройствами, приспособлениями и пр.

Освещение стройплощадки должно быть не менее 10 лк, согласно ГОСТ 12.01.046-85.

Все лица, находящиеся на строительной площадке обязаны носить защитные каски и получить средства индивидуальной защиты (спецодежда, обувь, предохранительный пояс, рукавицы, щитки и т.д.).

В случае возникновения на объекте опасных условий, вызывающих реальную угрозу жизни и здоровью работников лицо, осуществляющее строительство оповещает об этом всех участников строительства, и предпринять меры для вывода людей из опасной зоны.

ГУ «Управление энергетики города Астаны» \Асмурзакова А.С.

При разборке и демонтаже зданий и сооружений в процессе их реконструкции или сноса необходимо предусматривать меры по предупреждению воздействия на работников следующих опасных и вредных производственных факторов, связанных с характером выполняемых работ:

- самопроизвольное обрушение элементов конструкций зданий (сооружений) и падение вышерасположенных закрепленных конструкций, материалов, оборудования;
- движущиеся части строительных машин, перемещаемые ими предметы и грузы;
- повышенное содержание в воздухе рабочей зоны пыли или вредных веществ;
- расположение рабочего места вблизи перепада по высоте 1,3 м и более.

На границах зон постоянно действующих опасных производственных факторов должны быть установлены предохранительные защитные ограждения, а зон потенциально действующих опасных производственных факторов - сигнальные ограждения или знаки безопасности.

Материалы, конструкции, оборудование. Следует размещать на выровненных площадках, принимая меры против самопроизвольного смещения, просадки, осыпания и раскатывания складируемых материалов. При складировании материалов необходимо соблюдать установленные нормы и правила: кирпич укладывать в пакетах на поддонах не более чем в 2 яруса, в контейнерах в 1 ярус, без контейнеров – выстой не более 1,70м, плиты перекрытия укладывать в штабеля не более 2,50м на подкладках и прокладках.

Система обучения охраны труда и техники безопасности

В соответствии с действующим законодательством обязанности по обеспечению охраны труда в организации возлагаются на нанимателя.

Общее руководство по обеспечению охраны труда возлагается на руководителя организации или лицо, им уполномоченное.

Работники должны выполнять обязанности по охране труда в объеме требований их должностных инструкций или инструкций по охране труда, которые должны быть утверждены нанимателем.

Должностные инструкции и инструкции по охране труда должны быть доведены до работника (за подписью) при приеме на работу или назначении на должность, переводе на другую работу.

Приказами по организации должны быть назначены лица, ответственные за обеспечение охраны труда в пределах порученных им участков работ.

Для осуществления методического руководства и координации деятельности подразделений и должностных лиц по охране труда в организации должна быть создана служба охраны труда, входящая в штат организации или привлекаемая на договорной основе. Структура службы охраны труда, ее функции и задачи должны определяться согласно действующему законодательству и Типовому положению о службе безопасности и охраны труда в организации.

В организации должны периодически проводиться проверки, осуществляться контроль и оценка состояния охраны и условий безопасности труда в соответствии с Правилами организации и проведения государственного контроля в области безопасности и охраны труда.

При обнаружении нарушений норм и правил охраны труда работники должны принять меры к их устранению собственными силами, а в случае невозможности этого — прекратить работы и информировать должностное лицо.

ГУ «Управление энергетики города Астаны» АОмурзакова А.С.

Ответственность за выполнение мероприятий по технике безопасности, охране труда, пожарной и экологической безопасности возлагается на руководителей работ, назначенных приказом.

Охрана труда рабочих должна обеспечиваться выдачей администрацией необходимых средств индивидуальной защиты (специальной одежды, обуви и др.), выполнением мероприятий по коллективной защите рабочих (ограждения, освещение, вентиляция, защитные и предохранительные устройства и приспособления и т.д.), санитарно-бытовыми помещениями и устройствами в соответствии с действующими нормами и характером выполняемых работ. Рабочим должны быть созданы необходимые условия труда, питания и отдыха.

Решения по технике безопасности должны учитываться и находить отражение в организационно-технологических схемах на производство работ.

Сроки выполнения работ, их последовательность, потребность в трудовых ресурсах устанавливается с учетом обеспечения безопасного ведения работ и времени на соблюдение мероприятий, обеспечивающих безопасное производство работ, чтобы любая из выполняемых операций не являлась источником производственной опасности для одновременно выполняемых или последующих работ.

При разработке методов и последовательности выполнения работ следует учитывать опасные зоны, возникающие в процессе работ. При необходимости выполнения работ в опасных зонах должны предусматриваться мероприятия по защите работающих.

Все лица, находящиеся на строительной площадке, обязаны носить защитные каски, рабочие и инженерно-технические работники без защитных касок и других необходимых средств индивидуальной защиты к выполнению работ не допускаются. Выдаваемые работникам средства индивидуальной защиты должны соответствовать их полу, росту и размерам, характеру и условиям выполняемой работы и обеспечивать в течение заданного времени снижение воздействия вредных и опасных факторов производства. Работодатель должен организовать надлежащий уход за средствами индивидуальной защиты и их хранение, своевременно осуществлять химчистку, стирку, ремонт, обезвреживание и обеспыливание специальной одежды, специальной обуви и других средств индивидуальной защиты, а также устраиваются сушилки и камеры для обеспыливания для специальной одежды и обуви. Сушка и обеспыливание специальной одежды производятся после каждой смены, стирка или химчистка - по мере необходимости, но не реже двух раз в месяц.

Строительная площадка ограждается временным панельно-стоечным ограждением высотой 2.0 м по ГОСТ 23407-78 Ограждения инвентарные строительных площадок и участков производства строительно-монтажных работ технические условия.

Ширина проездов при одностороннем движении автотранспорта должна составлять не менее 3.5 м, при двустороннем движении – не менее 6.0 м, а для грузоподъемного крана – не менее 5.0 м.

Для правильной организации движения транспорта на территории строительной площадки устанавливаются указатели проездов, дорожные знаки с обозначением допустимой скорости, мест стоянок транспортных средств по ГОСТ 10807-78.

Котлованы и траншеи вдоль верхней кромки откоса должны быть ограждены предохранительным ограждением. Для прохода через вырытые траншеи и котлованы устанавливаются пешеходные мостики шириной не менее 0.8м с двусторонними перилами высотой 1.0м.

ГУ «Управление энергетики города Астаны» Абмуранова А. С.

Искусственное освещение рабочих мест, проходов и проездов осуществляется в соответствии с «Нормами электрического освещения строительно-монтажных работ».

В тёмное время суток строительная площадка освещается прожекторами ПКН-1000-2, установленными на реконструируемом здании и временных опорах.

Уточнение мероприятий по технике безопасности и контроль за их соблюдением осуществляется инженером по технике безопасности в соответствии с проектом производства работ.

При производстве работ выполнять требования ППБ 01-03"Правила пожарной безопасности", по технике безопасности при работе с электроинструментом, приспособлениями, средствами малой механизации и строительной технике (машин).

13.2 Аварийные ситуации

Возможными причинами возникновения аварийных ситуаций являются:

- сбой работы или поломка оборудования в результате отказов технологического оборудования из-за заводских дефектов, брака СМР, коррозии, физического износа, механического повреждения или температурной деформации, дефектов оснований резервуаров и т.д;
- ошибочные действия работающих по причинам нарушения режимов эксплуатации оборудования и механизмов, техники, резервуаров, ошибки при проведении чистки, ремонта и демонтажа (механические повреждения, дефекты сварочно-монтажных работ);
- внешние воздействия природного и техногенного характера: разряды от статического электричества, грозовые разряды, смерчи и ураганы, весенние паводки и ливневые дожди, снежные заносы и понижение температуры воздуха, оползни, попадание объекта и оборудования в зону действия поражающих факторов аварий, происшедших на соседних установках и объектах, военные действия.

При возникновении аварийной ситуации на объекте возможны выбросы загрязняющих веществ в атмосферу, также воспламенение и взрывы, утечки из систем трубопроводов, разливы ГСМ, загрязнение почвенного покрова, водных ресурсов, образование неплановых видов отходов. Возникновение аварийных ситуаций может привести как к прямому, так и к косвенному воздействию на окружающую среду.

Для снижения риска возникновения аварий и снижения негативного воздействия на окружающую среду должны быть приняты комплекс меры по предотвращению и ликвидации аварийных ситуаций:

- выполнение требований действующей нормативно-технической документации по промышленной и пожарной безопасности, требований органов государственного надзора;
- наличие модернизированной системы оповещения, системы аварийной остановки оборудования и механизмов на каждом участке;
- оснащение персонала средствами внутренней радиосвязи, возможность при-влечения к работе необходимого персонала при возникновении пожара на любом участке предприятия.
- функционирование подразделений по охране труда и технике безопасности, имеющих в своем составе аварийно-восстановительную бригаду, подразделения ОТ и ТБ, ЧС, службы экологического контроля, аварийно-медицинскую службу;
- регулярное проведение мер по проверке и техническому обслуживанию всех видов используемого оборудования, постоянный контроль за соблюдением принятых

ГУ «Управление энергетики города Астаны» АОмурзакова А.С.

требований по охране труда, окружающей среды и техники безопасности, проведение мероприятий по реагированию на чрезвычайные ситуации, реализация программы по подготовке и обучению всего персонала безопасной эксплуатации техники и оборудования, привлечение для работы на производственных объектах опытного квалифицированного персонала.

ГУ «Управление энергетики города Астаны» \АОмурзакова А.С.

14. ОХРАНА ОКРУЖАЮЩЕЙ СРЕДЫ

В соответствии с Экологическими требованиями к строительству и реконструкции предприятий, сооружений и других объектов Экологического кодекса Республики Казахстан строительно-монтажные работы осуществляются при наличии положительных заключений государственных экологической и санитарно-эпидемиологической экспертиз.

Мероприятия по охране окружающей среды направлены на предотвращение уничтожения, деградации, повреждения и истощения естественных экологических систем и природных ресурсов в период строительных работ и предусматривают:

- охрану атмосферного воздуха;
- охрану водных ресурсов;
- охрану земельных ресурсов;
- природоохранные мероприятия.
- При организации строительного производства необходимо осуществлять мероприятия и работы по охране окружающей природной среды, которые должны включать: рекультивацию земель, предотвращение потерь природных ресурсов, предотвращение или очистку вредных выбросов в почву, водоемы и атмосферу. Указанные мероприятия предусмотрены в проектной документации.
- Производство строительно-монтажных работ в пределах охранных, заповедных и санитарных зон и территории следует осуществлять в порядке, установленном специальными правилами и положениями о них.
- На территории строящегося объекта не допускается непредусмотренное проектной документацией сведение древесно-кустарниковой растительности.
- Выпуск воды со стройплощадок непосредственно на склоны без надлежащей защиты от размыва не допускается. При выполнении планировочных работ почвенный слой, пригодный для последующего использования, должен предварительно сниматься и складироваться в специально отведенных местах.
- Производственные и бытовые стоки, образующиеся на строительной площадке, должны очищаться и обезвреживаться в порядке, предусмотренном проектной документацией и проектом производства работ (ППР).
- При производстве строительно-монтажных работ на селитебных территориях должны быть соблюдены требования по предотвращению запыленности и загазованности воздуха. Не допускается при уборке отходов и мусора сбрасывать их с этажей зданий и сооружений без применения лотков, и бункеров-накопителей.
- Работы по ликвидации болот, балок, выработанных карьеров следует производить только при наличии соответствующей проектной документации, согласованной в установленном порядке с заинтересованными организациями и органами государственного надзора. Благоустройство и озеленение территории застройки выполнять в полном объеме согласно проекта и СН и СП.
- Исключать заражение почвы отходами горюче-смазочных и вредных материалов.
- Временные автодороги и другие пути и временные площадки складирования устраивать с учетом требований по максимальному сохранению зеленых насаждений и растительности.
- При выполнении работ по наружным сетям производится рекультивация земель: перемещение и планировка растительного грунта, посев трав.

ГУ "Управление энергетики города Астаны" АО Нурзакова А.С.

- Рабочий проект на строительство объекта должен пройти санэпидем – экологическую экспертизу и на обеспечение противопожарной безопасности конструктивов проекта.
- При организации строительного производства необходимо осуществлять мероприятия по охране окружающей природной среды, предотвращение или очистка вредных выбросов в почву, водоемы и атмосферу.
- Производство работ в пределах охранных, заповедных и санитарных зон и селитебных территорий следует осуществлять в порядке, установленном специальными правилами и СП РК.
- Во время строительства не допускается при уборке отходов, строительного мусора сбрасывать их с этажей здания без применения закрытых лотков и бункеров-накопителей.
- Производственные и бытовые стоки, образующиеся на стройплощадке, должны очищаться, обеззараживаться и вывозиться.
- Пылевидные материалы хранить в закрытых емкостях, принимая меры против распыления при погрузке и разгрузке.
- Исполнитель работ должен обеспечивать уборку территории стройплощадки и пятиметровой прилегающей зоны на все время строительства до сдачи объекта .
- Для улучшения экологической обстановки на строительной площадке и прилегающей к ней территории необходимо периодически осуществлять уборку территории, установить на выездах с площадки мойки для колес. Площадку с мусоросборочными контейнерами оградить глухим забором.

Во время проведения строительных работ будут использованы спецтехника и автотранспорт, перечень которых приводится в разделе 11. От строительной площадки при перемещении автотранспорта, при земляных, автотранспортных работах и при хранении грунта выделяется пыль неорганическая.

В процессе сварочных работ происходит выделение: оксида железа, оксида марганца, азота диоксида, оксида углерода, фтористых газообразных соединении, фториды и пыли неорганической.

При лакокрасочных работах в атмосферу выделяется: метилбензол.

При нанесении битума выделяются предельные углеводороды С12-С19.

При передвижении автотранспорта, при пересыпке инертных материалов в атмосферу будет выделяться пыль неорганическая (20-70% SiO_2).

Источниками загрязнения атмосферного воздуха при проведении строительных работ являются:

- дизельный генератор;
- выемка грунта;
- склад хранения грунта;
- обратная засыпка грунта;
- планировка территории;
- пересыпка инертных материалов;
- нанесение битума.

14.1 Мероприятия по снижению физических и шумовых факторов в производстве

К мероприятиям такого характера относятся:

ГУ «Управление энергетики города Астаны» \А.Оразакова А.С.

– оптимизация и регулирование транспортных потоков;
– уменьшение, по мере возможности, движения грузовых автомобилей большой грузоподъемности;
– создание дорожных обходов;
– использование звукопоглощающих материалов и индивидуальных средств защиты от шума.

14.2 Мероприятия по охране атмосферного воздуха

На период строительства объекта источниками выделения вредных веществ будут сварочные работы по монтажу металлических сооружений, площадка разгрузки сыпучих материалов и лакокрасочные работы.

К числу мероприятий, снижающих уровень негативного воздействия на окружающую среду выбросов вредных веществ в период строительства, следует отнести следующее:

– приведение и поддержание технического состояния строительных машин и механизмов, автотранспортных средств в соответствии с нормативными требованиями по выбросам вредных веществ;
– проведение технического осмотра и профилактических работ строительных машин, механизмов и автотранспорта с контролем выхлопных газов ДВС для проверки токсичности не реже одного раза в год (плановый), а также после каждого ремонта и регулирования двигателей;
– обеспечение оптимальных режимов работы, позволяющих снижение расхода топлива на 10-15% и соответствующее уменьшение выбросов вредных веществ;
– использование поливочных машин для подавления пыли;
– укрытие кузова машин тентами при перевозке сильно пылящих грузов;
– строгое соблюдение технологического цикла проведения работ;
– для ослабления пылевого переноса, особенно в жаркий период года, в местах проведения работ и интенсивного движения автотранспорта при необходимости будет производиться полив дорог, участков строительства;
– засыпка траншей трубопроводов с отсыпкой валика, обеспечивающего создание ровной поверхности после уплотнения грунта;
– распределение оставшегося грунта равномерным слоем;
– оформление откосов, насыпей, выемок, засыпка или выравнивание рытвин и ям;

14.3 Охрана земельных ресурсов

В процессе выполнения строительных работ и последующей эксплуатации проектируемого объекта возможно негативное воздействие на почву, поверхностные и подземные воды – это нарушение или снижение свойств растительного слоя и нарушение параметров поверхностного стока и гидрогеологических условий площадки строительства и прилегающей территории.

Мероприятия по восстановлению (рекультивации) земельного участка решены путем подсыпки растительного грунта слоем 15см под газоны и цветники, а также 100% засыпки посадочных ям под посадку кустарников и деревьев.

При строительстве проектируемого объекта вынимаемый из котлована грунт частично будет использован для обратной засыпки, неиспользованный объем вывозится в специально отведенные места (резерв города).

ГУ «Управление экологии города Астаны» АОмурзанова А. С.

Свободная от застройки и покрытий территория будет озеленена газоном, кустарниками, деревьями с учетом трассировки подземных инженерных сетей и соблюдением нормативных разрывов до зданий и сооружений.

Для исключения возможности загрязнения территории проектируемого объекта и прилегающих земель проектом предусмотрено:

- устройство дорожной одежды проездов и тротуаров с покрытием из мелкозернистого асфальтобетона;
- ограждение зон озеленения бордюрами, исключающими смыв грунта во время ливневых дождей на дорожные покрытия;
- в процессе выполнения строительных работ будет организовано складирование строительного мусора на специально отведенной площадке с последующим вывозом на свалку города.

14.4 Охрана водных ресурсов

При производстве строительно-монтажных работ будет осуществляться воздействие на водные ресурсы, недра, подземные воды.

Основными видами деятельности, при которых происходит выброс загрязняющих веществ являются следующие:

- водоотведение;
- мойка строительных машин, механизмов, автотранспорта.

В период строительства необходимо осуществлять водоотведение хозяйственно-бытовых сточных вод. Стоки от бытовых помещений, душевых сеток, моечных ванн сбрасывать в сборную емкость с последующим вывозом ассенизационной машиной на существующую станцию очистки сточных вод. Для работающих на стройплощадке предусмотрены биотуалеты, стоки которых вывозить по мере накопления ассенизационной машиной на существующую станцию очистки сточных вод.

По мере накопления взвешенных частиц в осадочном отделении, осадок периодически удалять из очистных сооружений с помощью переносной насосной установки.

Удаленный осадок с взвешенными веществами собирается и вывозится ассенизационной машиной за пределы стройплощадки.

15. ОРГАНИЗАЦИЯ СВЯЗИ

Систему оперативно-диспетчерской связи на этапе производства работ, намечается реализовать средствами УКВ радиосвязи и с использованием действующих сетей сотовой связи имеющей выход на общегосударственную сеть связи. Средствами радиосвязи должны быть обеспечены лица, ответственные за проведение работ не менее 1-го устройства радиосвязи и 1-го устройства сотовой связи на 1-го человека. При проведении опасных видов работ на высоте, проведении испытаний, пусконаладочных работах средствами радиосвязи обеспечить исполнителей не менее 1 устройства радиосвязи на 5 человек. Так же средствами радиосвязи должны быть обеспечены все единицы строительной техники, задействованные в СМР на строительной площадке. Машины, задействованные в транспортировке и перевозке строительных материалов и конструкций за пределами строительной площадки обеспечиваются сотовой и радио связью. Лица ответственные за транспортировку и сопровождающие груз так же должны быть обеспечены средствами сотовой связи. В обязательном порядке устройствами радиосвязи, сотовой и стационарной телефонной связи должны быть обеспечены лица

ГУ «Управление энергетики города Астаны» \Асмурзакова А.С.

ответственные за пожарную безопасность, ответственные за оказание первой медицинской помощи.

ГУ «Управление энергетики города Астаны» \АОмурзакова А.С.

ПРИЛОЖЕНИЯ

Приложение 1 Ведомость основных машин и механизмов

№ п/п	Наименование	Трудоемк, маш.-ч	Количество
1	2	3	4
1	Автобетононасосы, производительность 65 $м^3$/ч	230,0	1
2	Автогидроподъемники высотой подъема 12 м	14,6	1
3	Автогрейдеры среднего типа мощностью от 88,9 до 117,6 кВт (от 121 до 160 л.с.), массой от 9,1 до 13 т	34,3	1
4	Автоматы сварочные номинальным сварочным током 450-1250 А	129,6	1
5	Автомобили бортовые грузоподъёмностью до 5 т	4 708,2	4
6	Автомобили бортовые грузоподъёмностью до 8 т	44,0	1
7	Автопогрузчики, грузоподъёмность 5 т	935,9	1
8	Агрегаты окрасочные высокого давления для окраски поверхностей конструкций, 1 кВт	1 034,1	1
9	Агрегаты окрасочные высокого давления для окраски поверхностей конструкций, 2 кВт	2 632,6	2
10	Агрегаты электронасосные с регулированием подачи вручную для строительных растворов, подача 2 $м^3$/ч, напор 150 м	216,3	1
11	Аппарат для газовой сварки и резки	5 881,8	4
12	Аппарат для сварки полиэтиленовых труб, диаметры свариваемых труб свыше 100 до 355 мм	51,7	1
13	Аппараты для ручной сварки пластиковых труб диаметром до 110 мм	8 374,7	6
14	Асфальтоукладчики, типоразмер 3	13,8	1
15	Бадьи 2 $м^3$	275,3	1
16	Бетононасосы стационарные производительностью 20 $м^3$/ч	10 643,5	7
17	Бульдозеры-рыхлители на гусеничном ходу, легкого класса мощностью от 37 до 66 кВт, массой от 7,8 до 8,5 т	70,0	1
18	Бульдозеры-рыхлители на гусеничном ходу, легкого класса мощностью свыше 66 до 96 кВт, массой свыше 8,5 до 14 т	278,9	1
19	Вибратор глубинный	11 113,4	8
20	Вибратор поверхностный	12 355,1	8
21	Виброплита с двигателем внутреннего сгорания	22,0	1
22	Выпрямители сварочные однопостовые с номинальным сварочным током 315-500 А	163,3	1
23	Вышки телескопические, высота подъёма 25 м	95,7	1
24	Гайковерт электрический	204,6	1
25	Горелки газопламенные	280,6	1
26	Домкраты гидравлические грузоподъёмностью свыше 50 до 63 т	1 554,6	1
27	Дрели электрические	3 645,0	3
28	Катки дорожные прицепные кулачковые массой 8 т	322,0	1
29	Катки дорожные самоходные гладкие массой 8 т	322,0	1
30	Катки дорожные самоходные комбинированные больших типоразмеров с рабочей массой от 8,8 до 9,2 т	18,7	1

ГУ «Управление энергетики города Астаны» АОмурзаева А. С.

31	Катки дорожные самоходные на пневмоколесном ходу массой 30 т	164,6	1
32	Катки дорожные самоходные тандемные больших типоразмеров с рабочей массой от 9,1 до 10,1 т	37,4	1
33	Катки прицепные кольчатые 1 т	17,6	1
34	Компрессоры передвижные с двигателем внутреннего сгорания давлением до 686 кПа (7 атм), производительность 5 $м^3$/мин	2 171,4	2
35	Компрессоры передвижные с электродвигателем давлением 600 кПа (6 атм), производительность 0,5 $м^3$/мин	11,9	1
36	Котлы битумные передвижные, 400 л	1 793,4	2
37	Краны башенные максимальной грузоподъёмностью 10 т, высота подъема до 75 м, максимальный вылет стрелы до 65 м	4 237,0	3
38	Краны башенные максимальной грузоподъёмностью 8 т, высота подъема до 41,5 м, максимальный вылет стрелы до 55 м	9 372,8	7
39	Краны козловые при работе на монтаже технологического оборудования грузоподъёмностью 32 т	38,2	1
40	Краны на автомобильном ходу максимальной грузоподъёмностью 10 т	1 424,0	1
41	Краны на автомобильном ходу максимальной грузоподъёмностью 16 т	47,8	1
42	Краны на автомобильном ходу максимальной грузоподъёмностью 25 т	24,9	1
43	Краны на автомобильном ходу при работе на монтаже технологического оборудования максимальной грузоподъёмностью 10 т	27,4	1
44	Краны на гусеничном ходу максимальной грузоподъёмностью 25 т	802,4	1
45	Краны на гусеничном ходу максимальной грузоподъёмностью до 16 т	401,5	1
46	Краны на пневмоколесном ходу максимальной грузоподъёмностью 25 т	100,7	1
47	Краны-манипуляторы, грузоподъёмность 16 т	28,8	1
48	Лебедки ручные и рычажные тяговым усилием 31,39 кН (3,2 т)	1 729,0	2
49	Лебедки электрические тяговым усилием до 5,79 кН (0,59 т)	42,4	1
50	Лебедки электрические тяговым усилием свыше 12,26 до 19,62 кН (2 т)	60,2	1
51	Лебедки электрические тяговым усилием свыше 122,62 до 156,96 кН (16 т)	1 554,6	1
52	Лебедки электрические тяговым усилием свыше 19,62 до 31,39 кН (3,2 т)	757,6	1
53	Лебедки электрические тяговым усилием свыше 31,39 до 49,05 кН (5 т)	56,6	1
54	Лебедки электрические тяговым усилием свыше 5,79 до 12,26 кН (1,25 т)	666,5	1
55	Люлька одноместная самоподъемная, грузоподъёмность 120 кг	78,7	1

ГУ «Управление энергетики города Астаны» \АОмурзакова А.С.

56	Машины бетоноотделочные двухроторные, 900 мм	437,6	1
57	Машины бетоноотделочные однороторные, 600 мм	128,3	1
58	Машины бетоноотделочные однороторные, 900 мм	201,2	1
59	Машины бурильно-крановые с глубиной бурения 3,5 м на автомобиле	29,2	1
60	Машины мозаично-шлифовальные	1 423,9	1
61	Машины поливомоечные 6000 л	201,0	1
62	Машины шлифовальные угловые	1 244,3	1
63	Машины шлифовальные электрические	102,6	1
64	Молотки бурильные легкие при работе от передвижных компрессорных станций	106,9	1
65	Нарезчик швов	317,5	1
66	Ножницы электрические	391,2	1
67	Перфоратор электрический	25 016,8	17
68	Пила дисковая электрическая	2 421,6	2
69	Пистолеты строительно-монтажные	193,3	1
70	Погрузчики одноковшовые универсальные фронтальные пневмоколесные грузоподъёмностью 3 т	39,2	1
71	Подъемники мачтовые высотой подъема 50 м	2 614,4	2
72	Пресс гидравлический с электроприводом	418,8	1
73	Пресс-ножницы комбинированные	48,3	1
74	Пылесосы промышленные	2 111,1	2
75	Растворосмесители передвижные, 65 л	71,3	1
76	Скреперы прицепные с гусеничным трактором ковш 8 м^3	243,6	1
77	Смесители проточные передвижные для сухих смесей, 25-80 л/мин	4 363,0	3
78	Станки для гнутья ручные	133,6	1
79	Станки для резки арматуры	337,9	1
80	Станки с абразивным кругом	80,4	1
81	Тракторы на гусеничном ходу мощностью 59 кВт (80 л.с.)	13,7	1
82	Тракторы на гусеничном ходу мощностью 79 кВт (108 л.с.)	322,0	1
83	Трамбовки пневматические при работе от компрессора	3 939,0	3
84	Установка для гидравлических испытаний трубопроводов, давление нагнетания от 0,1 МПа (1 кгс/см2) до 10 МПа (100 кгс/см2)	1 181,5	1
85	Установки для изготовления бандажей, диафрагм, пряжек	209,1	1
86	Установки постоянного тока для ручной дуговой сварки	26 780,9	18
87	Шприцы электрические для заделки стыков	202,9	1
88	Шуруповерты строительно-монтажные	10 239,0	7
89	Экскаваторы одноковшовые дизельные на гусеничном ходу ковш свыше 0,15 до 0,25 м^3, масса свыше 5 до 6,5 т	48,3	1
90	Экскаваторы одноковшовые дизельные на гусеничном ходу ковш свыше 0,5 до 0,65 м^3, масса свыше 10 до 13 т	617,2	1
91	Электромиксер строительный ручной, мощность до 1400 Вт, число оборотов до 810 об/мин	2 022,8	2
92	Электроплиткорез	321,3	1
93	Электростанции переносные, мощность до 4 кВт	51,1	1

ГУ «Управление энергетики города Астаны» \АОмурзакова А.С.

Приложение 2 Ведомость основных материалов и конструкций

Прим.смотреть раздел сметная документация.

ГУ «Управление энергетики города Астаны» \АОмурзакова А.С.

Приложение 3 Ведомость объемов работ

См.раздел Сметная документация.

ГУ «Управление энергетики города Астаны» \АОмурзакова А.С.

СХЕМЫ СТРОПОВКИ ГРУЗОВ И ПРАВИЛА ЭКСПЛУАТАЦИИ МОНТАЖНЫХ УСТРОЙСТВ

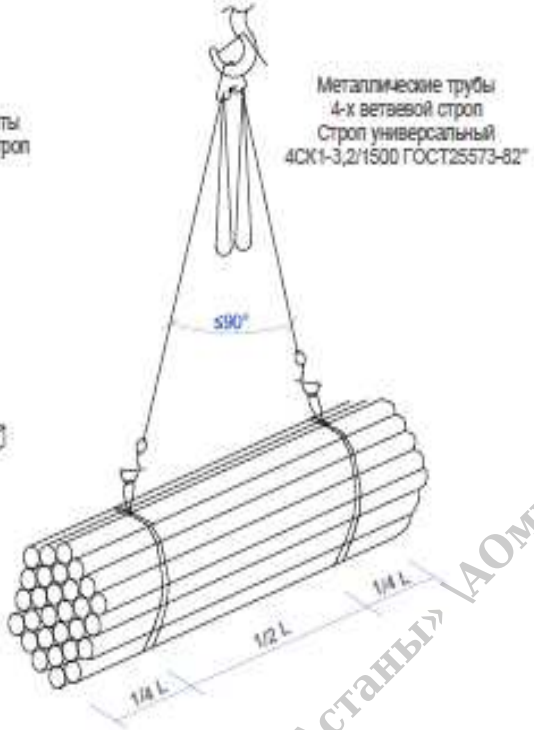

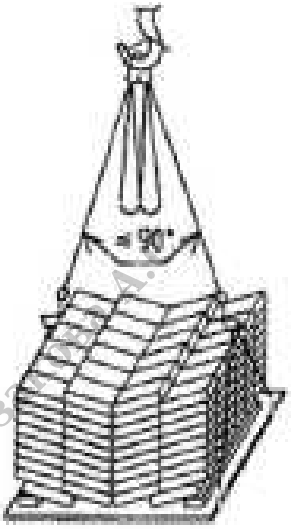

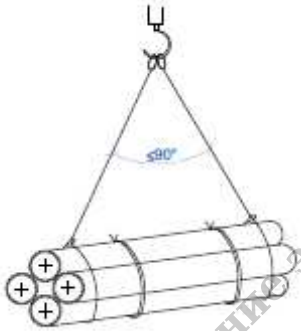

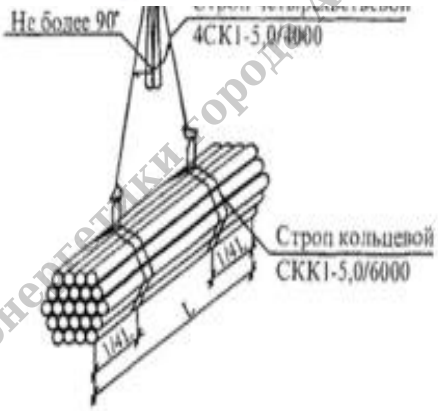

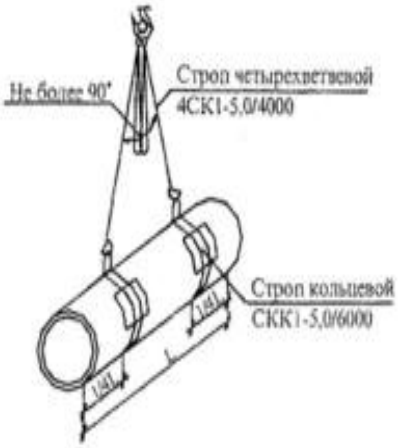

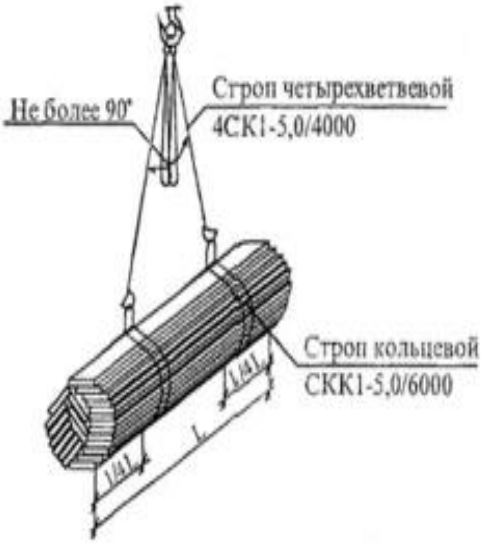

Филиал «Объединенная энергетики города Астаны» АОмурзаева А.

СПОСОБЫ СКЛАДИРОВАНИЯ МАТЕРИАЛОВ И КОНСТРУКЦИЙ И МАТЕРИАЛОВ

арматурной сетки в штабеле

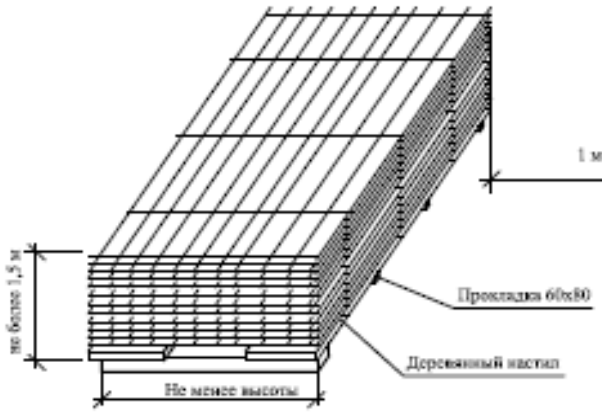

труб малого диаметра (57-133 мм)

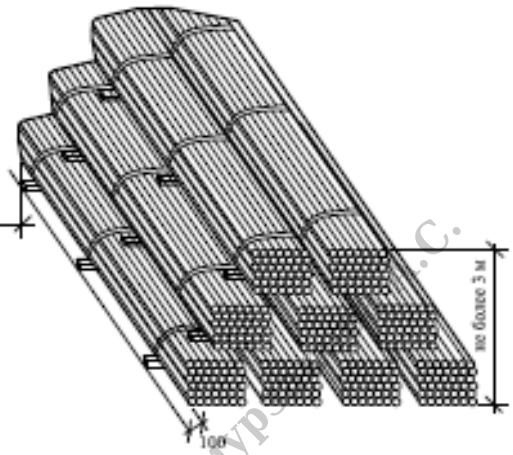

ДЕРЕВЯННЫЕ ЩИТЫ НАСТИЛА, ОПАЛУБКИ

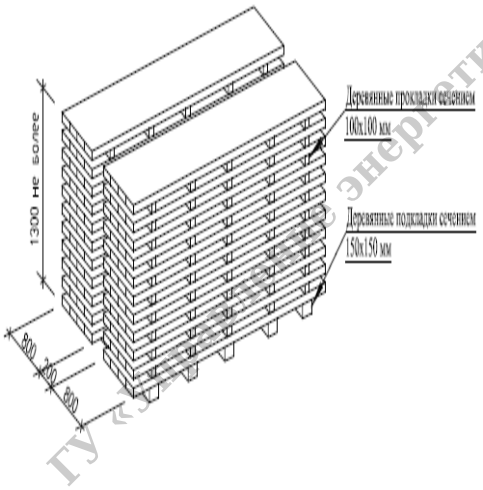

Трубы раструбные Ду до 300 мм

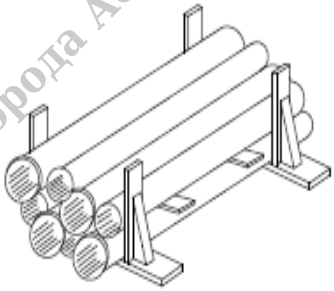

Трубы раструбные Ду до 300 мм

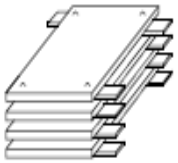

Ду до 300мм

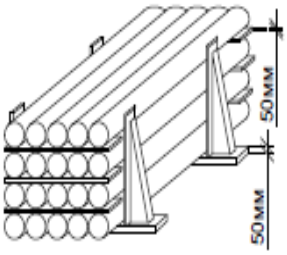

Ду более 300 мм

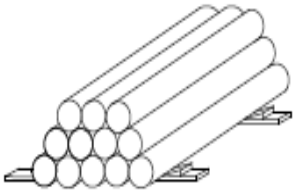

ГУ «Управление энергетики города Астаны» \АОМУРЗАЕВ С.С.

Взам. инв. №	
Подп. и дата	
Инв.№ подл.	

Изм.	Кол.у	Лист	№	Подпись	Дата	-ПОС	Лис 94

Транспортно-логистическая схема доставки материалов, оборудования

ГУ «Управление энергетики города Астаны» \А.Омурзакова А.С.

Транспортирование – операция перемещения груза по определенному маршруту от места погрузки до места разгрузки или перегрузки.

Цикл транспортного процесса – производственный процесс по перевозке груза, который охватывает этапы подачи подвижного состава под погрузку, транспортирование и разгрузку.

Процесс перевозки – совокупность операций от подготовки груза к отправлению до его получения, связанных с перемещением груза в пространстве без изменения его геометрических форм, размеров и физико-химических свойств.

Процесс перемещения – совокупность погрузочных операций в пункте погрузки, перегрузочных операций в пунктах передачи груза с одного вида транспорта на другой, промежуточного его хранения, транспортирования и разгрузочных операций в пункте разгрузки.

Транспортный процесс – это совокупность операций погрузки в погрузочном и перегрузочном пунктах, транспортирования, разгрузочных операций в пунктах передачи груза с одного вида транспорта на другой и пункте разгрузки и подачи подвижного состава под погрузку.

Календарный план строительства

№ п/п	Наименование работ	Продолжительность в мес.	I год строительства – 2025 год			II год строительства – 2026 год					
			IV квартал			I квартал			II квартал		
	«Перевод объектов медицинского кластера в квадрате улиц пр. Мәңгілік Ел -ул. Хусейн бен Талал -пр.Қабанбай батыр -ул. Тұрар Рысқұлов на централизованное теплоснабжение»		1			2			3		
	Котельная №1,2										
1.	Подготовительный период • согласование о начале и сроках проведения строительных работ • подготовка технологических площадок; • установку временных дорожных знаков по утвержденным схемам ограждения мест проведения работ; • произвести заготовку строительных материалов и железобетонных конструкций.	0,5									
2.	Земляные работы	1,5									
3.	Пристройка котельной Прокладка подземной канальной и бесканальной изолированных пенополиуретаном в заводских условиях стальных трубопроводов Опорожение трубопроводов в дренажные колодцы Монтажные работы Установка разгрузочных плит Резка труб Укладка труб Испытание и прочность Промывка трубопроводов Подготовка и сдача объекта	5,0									

Начало строительства – IV квартал ноябрь, 2025 года.

Общая продолжительность строительства - 7,0 месяцев, в том числе подготовительный период – 0,5 мес.

ГУ «Управление энергетики города Астаны» \АОмурзакова А.С.

Приложение 4 Письмо о начале строительства

ГУ «Управление энергетики города Астаны» \АОмурзакова А.С.

Сводная ведомость потребности основных материалов, изделий, конструкций и оборудования

№№ п.п.	Наименование материала	Ед. изм.	Количество
1	2	3	4
I. Строительные материалы, изделия и конструкции			
1	**Песок строительный**	**т**	**0,56906**
211-402-0101	Песок кварцевый строительный	т	0,56906
	Песок строительный	**м3**	**0,2472**
211-401-0102	Песок ГОСТ 8736-2014 природный для строительных работ 1 и 2 класса	м3	0,2472
2	**Щебень**	**м3**	**131,18188**
211-201-0601	Щебень из плотных горных пород для строительных работ М1000 СТ РК 1284-2004 фракция 5-10 мм	м3	23,81654
211-201-0607	Щебень из плотных горных пород для строительных работ М1000 СТ РК 1284-2004 фракция 40-80 (70) мм	м3	82,126
211-201-0604	Щебень из плотных горных пород для строительных работ М1000 СТ РК 1284-2004 фракция 10-20 мм	м3	7,39134
211-201-0606	Щебень из плотных горных пород для строительных работ М1000 СТ РК 1284-2004 фракция 20-40 мм	м3	17,848
3	**Бетоны**	**м3**	**175,54629**
212-101-0901	Бетон тяжелый класса В25 ГОСТ 7473-2010 без добавок	м3	103,50157
212-101-0401	Бетон тяжелый класса В10 ГОСТ 7473-2010 без добавок	м3	71,11032
212-101-1501	Бетон тяжелый класса В3,5, сульфатостойкий ГОСТ 7473-2010 без добавок	м3	0,1224
212-101-2009	Бетон тяжелый класса В15, сульфатостойкий ГОСТ 7473-2010 F100, W6	м3	0,812
4	**Растворы**	**м3**	**0,14824**
212-401-0102	Раствор кладочный цементный ГОСТ 28013-98 марки М50	м3	0,108
212-401-0104	Раствор кладочный цементный ГОСТ 28013-98 марки М100	м3	0,04024
	Растворы	**т**	**0,01584**
236-104-0107	Ацетон	т	0,01584
5	**Кирпич керамический и силикатный**		
6	**Бетонные изделия**		
7	**Конструкции и изделия из железобетона**		
8	**Изделия из гипса (гипсокартон)**		
9	**Изделия из облегченного бетона**		
10	**Асфальтобетон**		
11	**Краски и лаки**	**т**	**0,06038**
236-104-0102	Уайт-спирит ГОСТ 3134-78	т	0,00597
236-101-0107	Грунтовка глифталевая ГФ-021 СТ РК ГОСТ Р 51693-2003	т	0,00579
236-104-0103	Растворитель Р-4 ГОСТ 7827-74	т	0,01003

ГУ «Управление энергетики города Астаны» АОмурзакова А.С.

236-203-0105	Эмаль атмосферостойкая СТ РК 3262-2018 ХВ-124	т	0,00004
236-203-0109	Эмаль атмосферостойкая СТ РК 3262-2018 ПФ-115	т	0,03855
	Краски и лаки	**кг**	**16,724**
236-104-0101	Олифа "Оксоль" ГОСТ 32389-2013	кг	0,824
261-201-0328	Белила литопонные густотертые, марка МА-021 ГОСТ 10503-71	кг	1
261-201-0361	Лак электроизоляционный 318 ГОСТ Р 52165-2003	кг	0,12
236-202-1013	Краска серебристая БТ-177 ГОСТ 5631-79	кг	12,15
261-201-0332	Краски маркировочные МКЭ-4	кг	0,96
236-202-1014	Краска масляная МА-15 ГОСТ 10503-71	кг	1,67
12	**Сухие строительные смеси**	**т**	**0,02738**
216-102-0301	Известь строительная негашеная комовая ГОСТ 9179-2018 сорт 1	т	0,02538
216-103-0101	Гипсовое вяжущее ГОСТ 125-2018 марки Г-3	т	0,002
13	**Плитки и плиты керамические**		
14	**Окна, двери застекленные и их рамы из пластмасс**	**м2**	**10,08**
223-207-0101	Блок дверной стальной с замкнутой коробкой ГОСТ 31173-2003 утепленный, однопольный	м2	5,04
261-104-0121	Блоки дверные	м2	5,04
15	**Трубы из пластмасс**	**шт.**	**40,26**
241-216-0314	Хомут для крепления труб диаметром 108-116, с резиновым уплотнителем	шт.	13,2
241-216-0307	Хомут для крепления труб диаметром 48-53, с резиновым уплотнителем	шт.	6,6
241-216-0312	Хомут для крепления труб диаметром 88-94, с резиновым уплотнителем	шт.	20,46
16	**Изделия кровельные и гидроизоляционные**	**кг**	**15,486**
235-201-0204	Мастика битумно-гидроизоляционная холодного применения для фундамента ГОСТ 30693-2000	кг	12,816
235-201-0101	Праймер битумный ГОСТ 30693-2000 эмульсионный	кг	2,67
	Изделия кровельные и гидроизоляционные	**шт.**	**202,70088**
235-202-0119	Герметик ГОСТ 25621-83 силиконовый 310 мл	шт.	201,79368
235-202-0118	Герметик ГОСТ 25621-83 полиуретановый однокомпонентный 750 мл(монтажная пена)	шт.	0,9072
17	**Санитарно-технические изделия из керамики**		
18	**Материалы теплоизоляционные (минвата, стекловата, базальтовая вата)**	**1000 м**	**1,83679**
261-201-0612	Лента герметизирующая самоклеящаяся Герлен-Д, ширина 100 мм	1000 м	1,83679
	Материалы теплоизоляционные (минвата, стекловата, базальтовая вата)	**рулон**	**32,7**
234-304-2701	Самоклеящаяся лента из вспененного каучука, t от -200°С до +105°С СТ РК 3364-2019 шириной 15 мм, толщиной 3 мм, длиной 10 м	рулон	32,7
	Материалы теплоизоляционные (минвата, стекловата, базальтовая вата)	**1000 м2**	**0,48722**

ГУ «Управление энергетики города Астаны» \АОмурзакова А.С.

235-104-0301	Пленка полиэтиленовая ГОСТ 10354-82 толщина 0,15 мм	1000 м2	0,48722
19	**Напольные покрытия**	**кг**	**482,3444**
233-301-0105	Грунтовка двухкомпонентная эпоксидная для эпоксидного и полиуретанового жидкого напольного покрытия	кг	108,392
233-301-0103	Покрытие жидкое напольное двухкомпонентное полиуретановое для внутренних и наружных бетонных полов, толщина покрытия от 1 до 3 мм	кг	373,9524
20	**Лесоматериалы**	**м3**	**4,40502**
215-203-0503	Доска необрезная хвойных пород длиной до 6,5 м, любой ширины, толщиной 44 мм и более ГОСТ 8486-86 сорт 3	м3	0,38676
215-204-0303	Доска обрезная хвойных пород длиной до 6,5 м, шириной от 75 мм до 150 мм, толщиной 25 мм ГОСТ 8486-86 сорт 3	м3	0,00216
215-101-0102	Лесоматериал круглый хвойных пород для строительства ГОСТ 9463-2016 толщиной от 140 мм до 240 мм, длиной от 3 м до 6,5 м, сорт 2	м3	0,0104
215-202-0503	Брусок обрезной хвойных пород длиной от 4 м до 6,5 м, шириной от 75 мм до 150 мм, толщиной от 40 мм до 75 мм ГОСТ 8486-86 сорт 3	м3	0,00029
215-101-0301	Лесоматериал круглый лиственных пород для строительства толщиной от 120 мм до 240 мм, длиной от 4 м до 6,5 м, сорт 3 ГОСТ 9462-2016	м3	2,91828
215-202-0501	Брусок обрезной хвойных пород длиной от 4 м до 6,5 м, шириной от 75 мм до 150 мм, толщиной от 40 мм до 75 мм ГОСТ 8486-86 сорт 1	м3	0,61094
215-204-0503	Доска обрезная хвойных пород длиной до 6,5 м, шириной от 75 мм до 150 мм, толщиной 44 мм и более ГОСТ 8486-86 сорт 3	м3	0,47397
215-202-0603	Брусок обрезной хвойных пород длиной от 2 м до 3,75 м, шириной от 75 мм до 150 мм, толщиной от 40 мм до 75 мм ГОСТ 8486-86 сорт 3	м3	0,00222
	Лесоматериалы	**м2**	**44,51701**
218-101-0101	Щиты из досок, толщина 25 мм	м2	41,924
218-101-0102	Щиты из досок, толщина 40 мм	м2	1,95106
215-301-0902	Фанера ламинированная толщиной 21 мм	м2	0,64195
	Лесоматериалы	**м**	**2,05424**
218-101-0201	Балки опалубки двутавровые клееные фанерно-деревянные окрашенные	м	2,05424
21	**Металлопрокат (арматура, уголки, швеллеры)**	**кг**	**13,92028**
214-209-0507	Проволока сварочная легированная для сварки (наплавки) ГОСТ 2246-70 с неомедненной поверхностью диаметром 4 мм	кг	0,55
214-209-0104	Проволока стальная термически обработанная, без покрытия ГОСТ 3282-74 диаметром 1,1 мм	кг	12,06866
214-209-0802	Проволока сварочная легированная марки СВ-10НМА с неомедненной поверхностью ГОСТ 2246-70 диаметром 4 мм	кг	1,30162
	Металлопрокат (арматура, уголки, швеллеры)	**м2**	**3,08136**
214-402-0301	Сетка проволочная тканая с квадратными ячейками из нержавеющей стали ГОСТ 3826-82 диаметром 0,3 мм	м2	3,08136
	Металлопрокат (арматура, уголки, швеллеры)	**10 м**	**0,31268**

ГУ «Управление энергетики города Астаны» \АОмурзакова А.С.

214-214-0108	Канат стальной двойной свивки типа ТК конструкции 6х37(1+6+12+18)+1 о.с., оцинкованный, из проволоки марки В, маркировочная группа 1770 Н/мм2, диаметром 5 мм	10 м	0,31268
	Металлопрокат (арматура, уголки, швеллеры)	**т**	**5,13876**
214-210-0502	Сталь арматурная периодического профиля для железобетонных конструкций класса А500С ГОСТ 34028-2016 диаметром от 12 до 40 мм	т	2,0778
214-210-0101	Сталь арматурная гладкого профиля класса А-I (А240) СТ РК 2591-2014 диаметром от 6 до 12 мм	т	1,10948
214-210-0501	Сталь арматурная периодического профиля для железобетонных конструкций класса А500С ГОСТ 34028-2016 диаметром от 4 до 10 мм	т	1,906
214-210-0201	Сталь арматурная периодического профиля класса А-III (А400) СТ РК 2591-2014 диаметром от 6 до 12 мм	т	0,00372
214-203-0103	Швеллер горячекатаный с внутренним уклоном граней полок из углеродистой стали ГОСТ 8240-97 № 22У-40У	т	0,03244
214-405-0201	Поковки из квадратных заготовок	т	0,00932
22	**Материалы верхнего строения пути (за исключением балласта)**	**кг**	**2,00804**
251-305-0110	Прокладки резиновые (пластина техническая прессованная)	кг	2,00804
23	**Металлоконструкции строительные**	**комплект/м2 опалубки**	**0,89873**
218-101-0302	Металлические поддерживающие и несущие элементы мелкощитовой опалубки	комплект/м2 опалубки	0,89873
	Металлоконструкции строительные	**т**	**17,32656**
222-504-0101	Конструкции стальные из одного профиля ГОСТ 23118-2012	т	0,7
222-509-0801	Конструкции стальные индивидуальные решетчатые ГОСТ 23118-2012 сварные массой до 0,1 т	т	0,012
222-509-1005	Закладные детали и детали крепления ГОСТ 23118-2012 массой не более 50 кг с преобладанием профильного проката с отверстиями	т	0,02
222-525-0101	Отдельные конструктивные элементы зданий и сооружений с преобладанием горячекатаных профилей средняя масса сборочной единицы до 0,1 т	т	16,512
222-525-0102	Отдельные конструктивные элементы зданий и сооружений с преобладанием горячекатаных профилей средняя масса сборочной единицы от 0,1 до 0,5 т	т	0,08256
	Металлоконструкции строительные	**м2**	**526,02378**
222-502-0104	Панели металлические трехслойные стеновые с утеплителем из минераловатных плит с открытым креплением ГОСТ 32603-2012 толщиной 100 мм	м2	229,311
222-502-0304	Панели металлические трехслойные кровельные с утеплителем из минераловатных плит ГОСТ 32603-2012 толщиной 100 мм	м2	296,71278
24	**Радиаторы, ванны чугунные и стальные**		
25	**Трубы чугунные**		
26	**Трубы стальные**	**м**	**216,19**
241-101-0204	Труба стальная сварная водогазопроводная обыкновенная ГОСТ 3262-75 размерами 32х3,2 мм	м	10
241-102-0153	Труба стальная электросварная прямошовная диаметром от 15 до 114 мм ГОСТ 10705-80 размерами 76х3,5 мм	м	46

ГУ «Управление энергетики города Астаны» \АОмурзакова А.С.

241-101-0207	Труба стальная сварная водогазопроводная обыкновенная ГОСТ 3262-75 размерами 40х3,5 мм	м	10
241-102-0161	Труба стальная электросварная прямошовная диаметром от 15 до 114 мм ГОСТ 10705-80 размерами 89х3,5 мм	м	16
241-102-0242	Труба стальная электросварная прямошовная диаметром от 127 до 630 мм ГОСТ 10705-80 размерами 325х8,0 мм	м	55,8
241-102-0177	Труба стальная электросварная прямошовная диаметром от 15 до 114 мм ГОСТ 10705-80 размерами 108х4,0 мм	м	40
241-102-0235	Труба стальная электросварная прямошовная диаметром от 127 до 630 мм ГОСТ 10705-80 размерами 273х7,0 мм	м	33,48
241-102-0248	Труба стальная электросварная прямошовная диаметром от 127 до 630 мм ГОСТ 10705-80 размерами 377х9,0 мм	м	1,88
241-417-0116	Труба стальная электросварная прямошовная в ППМ изоляции ГОСТ 10704-91 размерами 530х8-55 мм, Ст20	м	3,03
	Трубы стальные	**шт.**	**151,0548**
241-116-0220	Фланец плоский приварной PN 10 ГОСТ 33259-2015 диаметром 600 мм	шт.	1,0548
241-116-0312	Фланец плоский приварной PN 16 ГОСТ 33259-2015 диаметром 150 мм	шт.	4
241-116-0209	Фланец плоский приварной PN 10 ГОСТ 33259-2015 диаметром 80 мм	шт.	6
241-116-0210	Фланец плоский приварной PN 10 ГОСТ 33259-2015 диаметром 100 мм	шт.	6
241-116-0310	Фланец плоский приварной PN 16 ГОСТ 33259-2015 диаметром 100 мм	шт.	4
241-116-0314	Фланец плоский приварной PN 16 ГОСТ 33259-2015 диаметром 250 мм	шт.	12
241-406-0413	Тройник с шаровым краном воздушника изолированный пенополиуретаном в полиэтиленовой оболочке тип 1 ППУ-ПЭ ГОСТ 30732-2020 размерами 426х32 мм	шт.	2
241-405-0111	Отвод стальной на 90° изолированный пенополиуретаном в полиэтиленовой оболочке тип 1 ППУ-ПЭ ГОСТ 30732-2020 размерами 273х7,0 мм	шт.	56
241-413-0111	Элемент трубопровода стальной с кабелем вывода изолированный пенополиуретаном в полиэтиленовой оболочке тип 1 ППУ-ПЭ ГОСТ 30732-2020 диаметром 273 мм	шт.	60
	Трубы стальные	**т**	**0,2637**
261-301-0254	Фасонные части стальные сварные, d до 800 мм	т	0,2637
27	**Кабели и провода на напряжение не более 1000 В**	**м**	**12**
243-122-0302	Кабель силовой с изоляцией и оболочкой из поливинилхлоридного пластиката, число жил 3, напряжение 0,66 кВ ГОСТ 31996-2012, марки NYM-J 3х1,5 (ок)-0,66	м	4
243-122-0502	Кабель силовой с изоляцией и оболочкой из поливинилхлоридного пластиката, число жил 5, напряжение 0,66 кВ ГОСТ 31996-2012, марки NYM-J 5х1,5 (ок)-0,66	м	8
28	**Кабели на напряжение более 1000 В**		
29	**Аппаратура осветительная**		
30	**Монтажные и электроустановочные материалы и изделия**	**шт.**	**14**

ГУ «Управление энергетики города Астаны» АОмурзакова А.С.

261-404-0478	Наконечники кабельные медные соединительные ГОСТ Р 51177-2017	шт.	8
252-207-3979	Перемычки гибкие, тип ПГС-50	шт.	6
	Монтажные и электроустановочные материалы и изделия	**комплект**	**12**
243-906-2102	Комплект удлинения пятижильного кабеля системы ОДК	комплект	8
243-906-2101	Комплект удлинения трехжильного кабеля системы ОДК	комплект	4
	Монтажные и электроустановочные материалы и изделия	**кг**	**0,24**
247-216-1102	Изолента ПВХ	кг	0,24
31	**Арматура для трубопроводов и водозаборная**	**шт.**	**16,0879**
245-706-0210	Расходомер-счетчик электромагнитный, без индикатора, N 5 Вт модели ЭРСВ-440Л В, присоединение сэндвич, Qv 637 м3/ч, DN 150	шт.	4
242-309-0506	Клапан предохранительный латунный муфтовый, пружинный, регулируемый, прямого действия, Т до +150°С, PN 16 ГОСТ 31294-2005 DN 50	шт.	6
242-208-0602	Кран шаровый стальной полнопроходной под приварку в 2-ППУ-ПЭ изоляции, с удлиненным штоком высотой 1000 мм, для воды и пара, Т до +200, PN 25 ГОСТ 30732-2020 Ст 89-4-2-ППУ-ПЭ-ПП, DN 80	шт.	6
261-701-0112	Задвижки ГОСТ 5762-2002	шт.	0,0879
	Арматура для трубопроводов и водозаборная	**комплект**	**2**
245-710-0320	Тепловычислитель модели ТСР 033, Q 637 м3/ч, на два расходомера, DN 150	комплект	2
	Арматура для трубопроводов и водозаборная	**кг**	**3,294**
241-703-0401	Прокладка паронитовая ГОСТ 481-80 ПОН 0,4-1,5	кг	3,294
32	**Материалы и изделия для систем водоснабжения, канализации и водостоков**	**шт.**	**22**
245-403-0101	Ковер наземный КНЗ системы ОДК	шт.	16
245-403-0203	Терминал коммутационный системы ОДК КТ-12/Ш	шт.	2
245-403-0207	Терминал коммутационный системы ОДК КТ-15/Ш	шт.	2
245-403-0202	Терминал коммутационный системы ОДК КТ-12	шт.	2
33	**Материалы и изделия для систем теплоснабжения**	**шт.**	**86**
242-207-0603	Кран шаровый латунный, муфтовый (В-В) с рычажной рукояткой, для воды, пара, нейтральных жидкостей, Т до +150°С, PN 25 ГОСТ 21345-2005 DN 25	шт.	16
242-207-0606	Кран шаровый латунный, муфтовый (В-В) с рычажной рукояткой, для воды, пара, нейтральных жидкостей, Т до +150°С, PN 25 ГОСТ 21345-2005 DN 50	шт.	4
242-207-0602	Кран шаровый латунный, муфтовый (В-В) с рычажной рукояткой, для воды, пара, нейтральных жидкостей, Т до +150°С, PN 25 ГОСТ 21345-2005 DN 20	шт.	6

ГУ «Управление энергетики города Астаны» \АОмурзакова А.С.

242-207-0601	Кран шаровый латунный, муфтовый (В-В) с рычажной рукояткой, для воды, пара, нейтральных жидкостей, Т до +150°С, PN 25 ГОСТ 21345-2005 DN 15	шт.	4
242-401-2409	Трубка импульсная для клапана, Т до +150°С, на PN 16 DN 200	шт.	4
242-404-0309	Фильтр сетчатый чугунный фланцевый Y-образный, со сливным краном,для систем водоснабжения, Т до +200°С, PN 16 СТ РК ГОСТ Р 50553-2010 DN 100	шт.	2
242-310-0412	Клапан регулирующий универсальный двухходовой, чугунный фланцевый, для воды, Т до +200°С, PN 16 ГОСТ 30815-2002 DN 200 пропускной способностью 320 м3/ч	шт.	2
242-208-0111	Кран шаровый стальной неполнопроходной под приварку в 1-ППУ-ПЭ изоляции, для систем теплоснабжения, Т до +200, PN 16 ГОСТ 30732-2020 Ст 250-273-1-ППУ-ПЭ-НП	шт.	4
242-310-0109	Клапан регулирующий двухходовой чугунный фланцевый, для воды, Т до +150°С, PN 16/25 ГОСТ 30815-2002 DN 100 пропускной способностью 160 м3/ч	шт.	2
242-304-1105	Клапан обратный фланцевый с осевым диском, корпус из ВЧШГ, с аксиальным затвором, Т до +100°С, PN 16 ГОСТ 33423-2015 DN 100	шт.	2
242-304-1109	Клапан обратный фланцевый с осевым диском, корпус из ВЧШГ, с аксиальным затвором, Т до +100°С, PN 16 ГОСТ 33423-2015 DN 250	шт.	6
242-401-0704	Блок регулирующий давление "после себя", стальной, на клапан диаметром от 15 до 250 мм ГОСТ 30815-2002 диапазон настройки давления от 0,15 до 1,5 бар	шт.	2
242-310-0111	Клапан регулирующий двухходовой чугунный фланцевый, для воды, Т до +150°С, PN 16/25 ГОСТ 30815-2002 DN 150 пропускной способностью 400 м3/ч	шт.	2
242-404-0109	Фильтр сетчатый фланцевый Y-образный, корпус из серого чугуна, для систем водоснабжения, Т до +200°С, PN 16 СТ РК ГОСТ Р 50553-2010 DN 100	шт.	2
242-404-0313	Фильтр сетчатый чугунный фланцевый Y-образный, со сливным краном,для систем водоснабжения, Т до +200°С, PN 16 СТ РК ГОСТ Р 50553-2010 DN 250	шт.	10
245-713-0101	Термометр технический жидкостный ГОСТ 28498-90 прямой в оправе с бобышкой	шт.	16
245-404-0109	Грязевик абонентский вертикальный полной комплектации модели ТС 569, PN 16, Tmax 150°С DN 250	шт.	2
34	**Материалы и изделия для систем газоснабжения**		
35	**Высоковольтное электрическое оборудование (трансформаторы, коммутационная аппаратура и др.)**		
	II. Инженерное оборудование		
36	**Лифты пассажирские и грузовые**		
37	**Насосы электрические**		
38	**Вентиляторы и кондиционеры**	**шт.**	**17**
245-703-0102	Датчик температуры отопления накладной для регулятора	шт.	4
245-601-0801	Гильза из нержавеющей стали длиной 100 мм	шт.	2
245-601-0701	Датчик температуры наружного воздуха ESMT	шт.	2

ГУ «Управление энергетики города Астаны» \АОмурзакова А.С.

245-601-0202	Электронный регулятор температуры ECL 210 с дисплеем и поворотной кнопкой, ~230В	шт.	2
245-601-0601	Панель клеммная для регуляторов температуры ECL Comfort 210/310	шт.	2
245-601-0705	Датчик погружной ESMU длиной 100 мм (медь)	шт.	5
	Вентиляторы и кондиционеры	**комплект**	**52**
261-302-0273	Манометры общего назначения с трехходовым краном ОБМ1-100	комплект	52
	III. Технологическое оборудование		
39	**Оборудование промышленных предприятий**		
40	**Мебель и инвентарь**		
41	**Прочие**	**100 шт.**	**1,47**
261-107-0224	Дюбели распорные полипропиленовые	100 шт.	0,084
261-107-0961	Бирки маркировочные	100 шт.	1,386
	Прочие	**кг**	**778,00144**
217-605-0304	Смазка для опалубки	кг	0,03312
261-107-0955	Электроды УОНИ 13/55 ГОСТ 9466-75	кг	207,76
261-107-0914	Вазелин технический	кг	0,12
261-107-0450	Шпагат бумажный ГОСТ 17308-88	кг	0,024
261-107-0953	Электроды МР-3 ГОСТ 9466-75	кг	0,36
261-107-0458	Нитки швейные ГОСТ 6309-93	кг	0,012
261-107-0968	Припои оловянно-свинцовые бессурьмянистые марки ПОС61 ГОСТ 21931-76	кг	0,02
217-301-0105	Электрод типа Э38, Э42, Э46, Э50 ГОСТ 9467-75, марки АНО-4 диаметром 4 мм	кг	47,03968
217-302-0105	Электрод типа Э42А, Э46А, Э50А ГОСТ 9467-75, марки УОНИ-13/45 диаметром 4 мм	кг	30,956
217-701-0308	Очес льняной	кг	0,824
217-605-0104	Пропан-бутан, смесь техническая ГОСТ Р 52087-2018	кг	337,22827
217-101-0401	Болт анкерный ГОСТ ISO 8992-2015 оцинкованный	кг	1,9661
217-101-0101	Болт с гайкой и шайбой ГОСТ ISO 8992-2015 оцинкованный	кг	1,8048
217-105-0102	Дюбель полипропиленовый универсальный с шурупами	кг	0,7392
217-108-0101	Гвоздь ГОСТ 283-75 строительный	кг	17,10627
261-107-0987	Шайбы оцинкованные ГОСТ 11371-78	кг	0,008
218-103-0201	Ветошь	кг	132
	Прочие	**т**	**0,82645**
261-107-0571	Электроды, d=5 мм, Э42 ГОСТ 9466-75	т	0,02426
261-107-0397	Ксилол нефтяной марки А ГОСТ 9410-78	т	0,00186
261-107-0567	Электроды, d=4 мм, Э42 ГОСТ 9466-75	т	0,46678

ГУ «Управление энергетики города Астаны» \АОмурзакова А.С.

261-107-0576	Электроды, d=4 мм, Э46 ГОСТ 9466-75	т	0,00075
261-107-0577	Электроды, d=6 мм, Э42 ГОСТ 9466-75	т	0,00009
218-103-0207	Канаты пеньковые пропитанные ГОСТ 30055-93	т	0,00167
217-605-0201	Масло моторное ГОСТ 17479.1-2015 для дизельных двигателей	т	0,01912
217-101-0107	Болт с гайкой и шайбой ГОСТ ISO 8992-2015 строительный	т	0,10108
274-104-0202	Отвод нестандартный стальной изолированный пенополиуретаном в полиэтиленовой оболочке тип 1 ППУ-ПЭ ГОСТ 30732-2020	т	0,054
217-101-0105	Болт с гайкой и шайбой ГОСТ ISO 8992-2015 для санитарно-технических работ	т	0,10324
217-701-0103	Мел природный молотый ГОСТ 17498-72	т	0,0536
	Прочие	**м2**	**50,16**
261-107-0422	Салфетки хлопчатобумажные	м2	23,76
218-103-0203	Бумага шлифовальная двухслойная с зернистостью 40/25 ГОСТ 13344-79	м2	26,4
	Прочие	**л**	**3,5534**
261-107-0837	Очиститель клея для изоляции из вспененного каучука	л	0,436
217-701-0219	Клей для изоляции из вспененного каучука марки К 414	л	3,1174
	Прочие	**шт.**	**1488,51201**
245-501-0901	Реле давления (прессостат) KPI-35, диапазон настройки -0,2-8,0 бар, для воды, воздуха, масла, допустимое давление 18 бар.	шт.	2
247-306-1009	Деталь анкерная закладная типа ЗДФ 1,0-А,высотой 1000 мм, размер фланца 300х300 мм, (КМД4330000)	шт.	24
245-601-0406	Ключ программирования A 266 Danfoss, для одной системы отопления (вентиляции) и одной системы ГВС	шт.	2
274-202-0101001	Кран шаровый стальной, стандартнопроходной, под приварку с рукояткой, для воды и водогликолевых смесей, Т до +180°С, PN 25 типа Danfoss Jip Premium WW DN 65 модели Jip Premium WW	шт.	8
274-202-0102005	Кран шаровый стальной, стандартнопроходной, под приварку с рукояткой для воды и водогликолевых смесей, Т до +180°С, PN 40 типа Danfoss Jip Premium WW DN 40 модели Jip Premium WW	шт.	2
274-202-0102002	Кран шаровый стальной, стандартнопроходной, под приварку с рукояткой для воды и водогликолевых смесей, Т до +180°С, PN 40 типа Danfoss Jip Premium WW DN 20 модели Jip Premium WW	шт.	4
274-202-0103003	Кран шаровый стальной, стандартнопроходной, под приварку с ручным редукторным приводом, для воды и водогликолевых смесей, Т до +180°С, PN 25 типа Danfoss Jip Premium WW DN 250 модели Jip Premium WW	шт.	28
274-202-0102004	Кран шаровый стальной, стандартнопроходной, под приварку с рукояткой для воды и водогликолевых смесей, Т до +180°С, PN 40 типа Danfoss Jip Premium WW DN 32 модели Jip Premium WW	шт.	2
274-202-0101003	Кран шаровый стальной, стандартнопроходной, под приварку с рукояткой, для воды и водогликолевых	шт.	4

ГУ «Управление энергетики города Астаны» \АОмурзакова А.С.

	смесей, Т до +180°С, PN 25 типа Danfoss Jip Premium WW DN 100 модели Jip Premium WW		
541-104-205170	Насос циркуляционный типа Grundfos модели TPE 125-310/2 S-A-F-A-BQQE	шт.	6
245-405-2556	Привод электрический AME 655, с ручным позиционированием и указателем положения, развиваемое усилие 2000 Н, напряжение питания 24 В, типа Danfoss	шт.	4
513-204-134	Бак расширительный, мембранный для систем отопления WRV 3000, Wester (1-14-0320) V±3000 л., присоединение резьбовое - DN 65, Pmax±10 бар, Т от 0°С до 100°С, горизонтального типа	шт.	6
С ПРАЙС	Полиэтиленовый мат 2000х1400х45	шт.	180
С ПРАЙС	Предупредительная табличка на стойке	шт.	9
С ПРАЙС	Блок стабилизированного питания U±9-12в,i±500ма	шт.	2
541-801-8502001	Детектор повреждений типа Термолайн стационарный ДПС-2АМ/ТВ	шт.	2
541-902-101001	Кран шаровый стальной, стандартнопроходной, под приварку с ручным редукторным приводом, для воды и водогликолевых смесей, Т до +180°С, PN 25 типа Danfoss Jip Premium WW DN 300 модели Jip Premium WW	шт.	20
С ПРАЙС	Дорожный маркер	шт.	10
С ПРАЙС	Предупредительная табличка на здании	шт.	2
С ПРАЙС	Указательные бирки в колодцах	шт.	12
С ПРАЙС	Ящик металлический (275х320х130) с запорным устройством и монтажным комплектом(ковер навесной)	шт.	2
241-419-0120	Тройниковое ответвление Ст 273х7-89х4-1/2-ППУ-ПЭ S=7 H=44 L=1800 l=1770 Нв=390	шт.	3
241-419-0119	Тройниковое ответвление Ст 273х7-89х4-1/2-ППУ-ПЭ S=7 H=44 L=1800 l=2080 Нв=390	шт.	3
274-104-0601011	Металлическая заглушка изоляции изолированная пенополиуретаном в полиэтиленовой оболочке тип 1 ППУ-ПЭ ГОСТ 30732-2020 диаметром 273 мм	шт.	4
218-101-0402	Фиксатор "Конус" ПВХ	шт.	229,8181
218-101-0403	Фиксатор арматуры для защитного слоя бетона вертикальных поверхностей	шт.	123,2544
217-107-0102	Саморез для сэндвич-панелей ГОСТ 1147-80 размерами 5,5 мм х 140-190 мм	шт.	792,43951
247-301-0402	Модем для подключения к трехфазному электронному счетчику с наличием блока для передачи данных 485/232 GPRS-терминал TELEOFIS WRX708-R4 (rel.5.0)	шт.	2
	Прочие	**м**	**1072,70946**
273-403-0101027	Цилиндр теплоизоляционный из минеральной ваты на органическом связующем толщиной от 20 до 120 мм, плотностью 80 кг/м3 типа ТЕХНО 80 типа ТЕХНО 80 диаметром 324 мм	м	66
273-403-0101016	Цилиндр теплоизоляционный из минеральной ваты на органическом связующем толщиной от 20 до 120 мм, плотностью 80 кг/м3 типа ТЕХНО 80 типа ТЕХНО 80 диаметром 76 мм	м	50,6
273-403-0101026	Цилиндр теплоизоляционный из минеральной ваты на органическом связующем толщиной от 20 до 120	м	39,6

ГУ «Управление энергетики города Астаны» \АОмурзакова А.С.

	мм, плотностью 80 кг/м3 типа ТЕХНО 80 типа ТЕХНО 80 диаметром 273 мм		
273-403-0101007	Цилиндр теплоизоляционный из минеральной ваты на органическом связующем толщиной от 20 до 120 мм, плотностью 80 кг/м3 типа ТЕХНО 80 типа ТЕХНО 80 диаметром 38 мм	м	11
273-403-0101019	Цилиндр теплоизоляционный из минеральной ваты на органическом связующем толщиной от 20 до 120 мм, плотностью 80 кг/м3 типа ТЕХНО 80 типа ТЕХНО 80 диаметром 108 мм	м	44
273-403-0101018	Цилиндр теплоизоляционный из минеральной ваты на органическом связующем толщиной от 20 до 120 мм, плотностью 80 кг/м3 типа ТЕХНО 80 типа ТЕХНО 80 диаметром 89 мм	м	17,6
273-403-0101010	Цилиндр теплоизоляционный из минеральной ваты на органическом связующем толщиной от 20 до 120 мм, плотностью 80 кг/м3 типа ТЕХНО 80 типа ТЕХНО 80 диаметром 48 мм	м	11
217-202-0601	Лента армирующая малярная, 50 мм	м	110,28886
С ПРАЙС	Ф3-14	м	66,33
С ПРАЙС	Ф3-26	м	10,42
С ПРАЙС	Ф3-7	м	66,73
С ПРАЙС	Ф3-3	м	12,26
С ПРАЙС	Ф3-1	м	200,19
С ПРАЙС	Ф3-8	м	66,73
С ПРАЙС	Ф3-5	м	66,73
С ПРАЙС	Ф3-25	м	10,42
С ПРАЙС	Ф3-45	м	51,78
С ПРАЙС	Ф3-33	м	51,17
С ПРАЙС	Ф3-49	м	50,53
218-101-0501	Трубка защитная ПВХ для опалубки	м	69,3306
	Прочие		**6**
555-101-0200	Теплообменик пластинчатый для системы теплоснабжения "Danfoss" Q±11688.15 кВт T1/T2-110/70; T11/T21-90/65 XFG 65-IS16-535-TKTM12 1 рабочий, 1 резервный		4
555-101-0200	Вентиль соленоидный типа EV 220B Danfoss		2
	Прочие	**компл.**	**4**
С ПРАЙС	DTU WIRELESS COM интерфейс RS 485 (для промежуточных терминалов)	компл.	4
	Прочие	**м3**	**388,25387**
217-605-0108	Ацетилен технический газообразный ГОСТ 5457-75	м3	0,7662
217-605-0101	Кислород технический газообразный ГОСТ 5583-78	м3	186,63684
217-603-0104	Вода техническая	м3	36,65267
217-603-0103	Вода питьевая ГОСТ 2874-82	м3	164,19816
	Прочие	**рулон**	**2,37522**
218-103-0202	Скотч прозрачный клейкий 230 м	рулон	2,37522
	Прочие	**10 м2**	**14,935**

ГУ «Управление энергетики города Астаны» \АОмурзакова А.С.

218-103-0206	Ткань мешочная ГОСТ 30090-93	10 м2	14,935

ГУ «Управление энергетики города Астаны» \АОмурзакова А.С.