Форма
в редакции приказа Министра
индустрии и инфраструктурного
развития Республики Казахстан
от 8 февраля 2021 года
№ 53

Утвержден
приказом Министра
по инвестициям и развитию
Республики Казахстан
от 24 апреля 2017 года
№ 234

Акт приемки объекта в эксплуатацию N 83

«28» 12 2021 г.

Заказчик **ГУ "Управление энергетики и развития инфраструктуры города Шымкент" Руководитель Булатбеков Боранбай Нигметович, БИН:130940007709 тел. +7(7252)393180, индекс 160011 г. Шымкент, Аль-Фарабийский район, улица Т.Орынбаева №33/2**

фамилия, имя, отчество (при его наличии) ИИН, телефон – для физических лиц, наименование организации – для юридических лиц, БИН, телефон, почтовый индекс, область, город, район, населенный пункт, наименование улицы, номер дома/здания (стационарного помещения)

на основании:

Декларации о соответствии (прилагается)
от 2021г., Консорциум ТОО «Компания НурайСтрой», директор Акмагамбетов Жанат Канатович, Республика Казахстан, Восточно-Казахстанская область, город Усть-Каменогорск, ул. Мызы, дом 13, н.п. 1в, БИН 040840003535, тел.: 87172517070; ТОО «Зи-Дан», директор Бисенов Дидар Закиржанович, РК г. Алматы, пр. Аль-Фараби, БЦ «Нурлы-Тау», корпус 3Б офис 1001, БИН 021140006454, тел.: 87272311-51-70

дата подписания декларации, наименование подрядной (генподрядной) организации, фамилия, имя, отчество (при его наличии) руководителя, юридический адрес, БИН, телефон

Заключения о качестве строительно-монтажных работ (прилагается) **от 2021г., ТОО «IT-Invest company», эксперт Мамбеталиев Абилхан Сеитович, №KZ37VJE00031929 от 31.10.2017г., БИН 151240009111, Тел.:+7 725 2433193**

дата подписания заключения, наименование организации, фамилия, имя, отчество (при его наличии) экспертов технического надзора, № и дата получения аттестатов, БИН, телефон

Заключения о соответствии выполненных работ проекту (прилагается) **от 2021г., ТОО «Проектно-строительный институт КазНур», эксперт авторского надзора Албай Аскар Садуакасұлы, Приказ №7 от 05.12.2019г., БИН 920840001286**

дата подписания заключения, наименование организации, фамилия, имя, отчество (при его наличии) экспертов авторского надзора, № и дата получения аттестатов, БИН, телефон

произведя осмотр готовности предъявленного подрядчиком (генеральным подрядчиком) к приемке в эксплуатацию объекта:

«Строительство магистральной тепловой сети от ТК №2 до РК №1 в г. Шымкент. (участок теплотрассы от улиц Аргынбекова - Сухе Батора до ограждения территории РК-1)»; технически сложный II (нормальный) уровень ответственности

наименование объекта, вид строительства (новое, расширение, реконструкция, техническое перевооружение, модернизация, капитальный ремонт), уровень ответственности, техническая и технологическая сложность объекта, по адресу

г. Шымкент, участок теплотрассы от улиц Аргынбекова - Сухе Батора до ограждения территории РК-1

(область, район, населенный пункт, микрорайон, квартал, улица, номер дома (корпуса)

проверив комплектность исполнительной технической документации, в том числе посредством электронного модуля исполнительной технической документации "_____" _____ 2021 года, дата ознакомления подтверждает что:

1. Строительство объекта осуществлено на основании:

1) правоустанавливающего документа на земельный участок от "05" июля 2017 года №612 (распоряжение постановление акимата города Шымкент ЮКО); Акт выбора земельного участка 15/34 заключение №1134 от 03.09.2012г.

документ, подтверждающий наступление юридических фактов (юридических составов), на основании которых возникают, изменяются или прекращаются права на земельный участок, в том числе договоры, решения судов, правовые акты исполнительных органов, свидетельство о праве на наследство, передаточный акт или разделительный баланс при реорганизации негосударственных юридических лиц, владеющих земельным участком на праве собственности или выкупивших право временного возмездного землепользования (аренды).

либо решения о реконструкции (перепланировке, переоборудовании) помещений (отдельных частей) существующих зданий от "___"_____20___года №_____;

наименование органа вынесшего решение

2) талона о приеме уведомления о начале строительно-монтажных работ

ГУ " Управление энергетики и развития инфраструктуры города Шымкент", KZ87REA00155764 от 13.12.2019г.

наименование органа принявшего уведомление, дата и № принятия талона

3) проекта (проектно-сметной документации)

ТОО «Проектно-строительный институт Каз Нур», РП «Строительство магистральной тепловой сети от ТК №2 до РК №1 в г. Шымкент. (участок теплотрассы от улиц Аргынбекова - Сухе Батора до ограждения территории РК-1)», №193-2016

наименование проектной организации, номер проекта

утвержденного(й)

ГУ «Управление энергетики и развития инфраструктуры города Шымкент». Приказ КДСиЖКХ МИР РК от 14 ноября 2017 года №249-нк;

дата и номер проекта, наименование организации утвердившей (переутвердившей) проект и дата утверждения

2. Строительно-монтажные работы осуществлены в сроки:

начало работ **декабрь 2019 года;**

окончание работ **декабрь 2021 года;**

при продолжительности строительства, **месяц**:

по норме или по проекту организации строительства, месяц: **13;**

фактически, месяц: **24;**

3. Объект (комплекс) имеет следующие основные технико-экономические показатели (мощность, производительность, производственная площадь, протяженность, вместимость, объем, пропускная способность, провозная способность, число рабочих мест и тому подобное, заполняется по всем объектам (кроме жилых домов) в единицах измерения соответственно целевой продукции или основным видам услуг):

		По проекту		Фактически	
Мощность, производительность и так далее	Единица измерения	общая (с учетом ранее принятых)	в том числе пускового комплекса или очереди	общая (с учетом ранее принятых)	в том числе пускового комплекса или очереди
Общая тепловая нагрузка на отопление	Гкал/ч	159,895		159,895	
Общая протяженность тепловых сетей из предизолированных трубопроводов по ГОСТ 30732-2006	м	5860		5860	
Протяженность КЛ-0,4кВ и освещения	м	66		66	

Выпуск продукции (оказания услуг), предусмотренной проектом в объеме, соответствующем нормам освоения проектных мощностей в начальный период _____;
факт начала выпуска продукции с указанием объема
Жилой дом имеет следующие показатели:

Показатели	Единица измерения	По проекту	Фактически
Общая площадь	метр в квадрате (далее – м2)		
Число этажей	этаж		
Общий строительный объем	метр в кубе (далее – м3)		
В том числе подземной части	м3		
Площадь встроенных, встроенно-пристроенных и пристроенных помещений	м2		

Показатели	По проекту			Фактически		
	число квартир	площадь квартир, м2		число квартир	площадь квартир, м2	
		общая	жилая		общая	жилая
Всего квартир, в том числе: однокомнатных двухкомнатных трехкомнатных четырехкомнатных и более						

4.**Технологические и архитектурно-строительные решения**: Система теплоснабжения выбрана двухтрубная закрытая.

Тепловые сети выполнены подземными, в железобетонных лотках марки КЛ нескользящих опорах по железобетонным опорным подушкам - в непроходных каналах.

В качестве трубопроводов для тепловых сетей приняты предизолированные трубы по ГОСТ 30732-2006 диаметром 720х8 мм протяженностью труб 5860,0 м.

Конструкция предизолированных труб заводского изготовления включает в себя стальной (рабочий) трубопровод, теплоизолирующий слой из жесткого пенополиуретана (ППУ) и внешнюю защитную оболочку из оцинкованной стали.

В верхних точках сети предусмотрены штуцера с запорной арматурой для сброса воздуха. Уклон трубопроводов в сторону тепловых камер. В нижних точках предусмотрен
дренаж сетевой воды. Для компенсации тепловых удлинений трубопроводов применены углы поворотов трассы, П-образные компенсаторные узлы и сильфонные осевые компенсаторы по ГОСТ 27036-86.

По трассе предусмотрена секционирующая задвижка диаметром 800 мм с электроприводом расположенной в теплофикационной камере УТ2. А также в УТ2 предусмотрены перемычка диаметром 200 мм с установкой задвижки.

Неподвижные опоры по трассе приняты щитовые предизолированные неподвижные опоры по ГОСТ 30732-2006. В качестве скользящих опоров приняты скользящие опоры по ГОСТ 30732-2006. Перед линзовыми компенсаторами предусмотрены направляющие скользящие опоры.

В местах примыкания канала к тепловым камерам предусмотрены деформационные швы.

На пересечениях теплотрассы с магистральными улицами прокладка трубопроводов предусмотрена в футлярах из стальных труб. При пересечении тепловыми сетями действующих сетей водопровода, канализации и газопроводов, расположенных над трубами тепловых сетей предусмотрено устройство футляров на трубопроводах водопровода, канализации и газа на длине 2,0 м по обе стороны от пересечения (в свету).

На футлярах предусмотрено защитное покрытие от коррозии. На пересечениях теплотрассы с существующими газопроводами предусмотрена установка в теплотрассе контрольных трубок под ковер, с двух сторон теплотрассы, для определение аварийных утечек газа.

Для контроля за влажностным состоянием пенополиуретана в предварительно изолированных трубах предусмотрена система дистанционного контроля СОДК для контроля за состоянием трубопроводов.

После монтажа произвести гидравлическую опрессовку давлением 1,25 рабочего, но не ниже 1,6 МПа, а также предусмотреть промывку трубопроводов

Строительные решения. Лотковые элементы для прокладки трубопроводов приняты сборные железобетонные:

Лотки размерами 1.5х1.5(h) – сборные железобетонные по типовой серии 3.006.1-2.87. в.2; плиты перекрытий каналов сборные железобетонные по серии 3.006.1-2.87.В2.

Тепловые камеры ТК-2, ТК-3, ТК-4 – решены монолитные железобетонные. Перекрытие камеры предусмотрено сборными железобетонными плитами по серии 3.006.1- 2.87. В.2,6.

Неподвижные опоры – монолитные железобетонные.

Тепловой и гидравлический режим работы сетей. Тепловой и гидравлический режимы работы тепловых сетей разработаны согласно главам СП РК 4.02-104-2013 «Тепловые сети», СН РК 4.02-04-2013 «Тепловые сети».

Диаметры и трассировка трубопроводов приняты на основании гидравлического расчета.

Электроснабжение. Внеплощадочные сети электроснабжения выполняются 2-мя кабельными линиями (Л1, Л2), проложенными в траншее. Кабели приняты типа АВВГ-1. Кабели прокладываются в траншее на глубине 0,7 м от поверхности земли. В местах пересечения трассы с подземными коммуникациями, вводов в здания и прохождения под асфальтом кабели прокладываются в ДКС трубах диаметром 110мм.

Автоматика. Система ОДК представляет собой комплекс приборов и вспомогательного оборудования, с помощью которого осуществляется контроль за состоянием трубопровода. Все трубопроводы и фасонные изделия на этапе заводского изготовления, оснащаются двумя сигнальными проводниками, которые закрепляются между полиэтиленовой защитной оболочкой и металлической трубой. Прибором-детектором повреждений, замеряется сопротивление изоляции между смонтированными на заводе медными проводами и стальной трубой. В случае аварийного намокания изоляции на трубопроводе, показатель сопротивления опускается ниже порогового значения. Изменение сопротивления на участке трубопровода, ограниченном двумя терминалами измеряется детектором повреждений, а конкретное место аварии определяется переносным рефлектометром. Для снятия детектором показаний, в характерных точках трубопровода установлены терминалы, к которым подключается переносной двухканальный детектор. Стационарный детектор подводом к нему питания 220В. устанавливается в начальной точке теплотрассы в УТ2. Терминалы установлены в наземных коверах. Наземные коверы представляют собой специальные металлические трубы с крышкой и местом для установки терминала. Наземные коверы установлены на открытом пространстве и укрепляются в грунте. К каждому терминалу, от каждого трубопровода подводится кабель NYM, который проложен в стальной ВГП трубе каждый, в земляной траншее, на глубине 0,7 м от поверхности земли.

краткие технические характеристики по особенностям его размещения, по основным материалам и конструкциям, инженерному и технологическому оборудованию

5. На объекте установлено предусмотренное проектом оборудование в количестве согласно актам о его приемке после индивидуального испытания и комплексного опробования;

6. Наружные инженерные коммуникации (холодное и горячее водоснабжение, канализация, теплоснабжение, газоснабжение, электроснабжение и связь) обеспечивают нормальную эксплуатацию объекта (здания, сооружения, помещения) и приняты городскими эксплуатационными организациями;

7. Сметная стоимость по утвержденному проекту (проектной-сметной документации): всего **2 597 729,415** тысяч тенге, в том числе строительно-монтажных работ **2 306 429,879** тысяч тенге, оборудования, инструмента и инвентаря **12 971,384** тысяч тенге;

8. Сметная стоимость основных фондов, принимаемых в эксплуатацию **2 428 877.003** тысяч тенге, в том числе: стоимость строительно-монтажных работ **2 306 429,879** тысяч тенге; стоимость оборудования, инструмента и инвентаря **12 971,384** тысяч тенге;

9. Доля местного содержания предусмотрена в проектно-сметной документации **100%** и фактически применено **92%** (на объектах, финансируемых за счет государственных инвестиций и средств квазигосударственного сектора);

10. Класс энергоэффективности здания _____;

11. Объект построен в соответствии с утвержденным проектом (проектно-сметной документацией) и требованиями государственных нормативных документов в области архитектуры, градостроительства и строительства.

РЕШИЛ:

««Строительство магистральной тепловой сети от ТК №2 до РК №1 в г. Шымкент. (участок теплотрассы от улиц Аргынбекова - Сухе Батора до ограждения территории РК-1)»;»

наименование объекта (комплекса)

принять в эксплуатацию.

Заказчик **ГУ "Управление энергетики и развития инфраструктуры города Шымкент" Руководитель Булатбеков Боранбай Нигметович**

фамилия, имя, отчество (при его наличии), подпись руководителя

Место печати (при наличии)

Технический надзор:

1) аттестованный (-ые) эксперт (-ы)

эксперт Мамбеталиев Абилхан Сеитович, №KZ37VJE00031929 от 31.10.2017г.,

(фамилия, имя, отчество (при его наличии) эксперта, специализация аттестата, подпись, дата

Место печати (при наличии)

2) аккредитованная организация **ТОО «IT-Invest company», директор Мамбеталиев Абилхан Сеитович**

(наименование организации) имеющей в своем составе аттестованного (-ых) эксперта (-ов), фамилия, имя, отчество (при его наличии) руководителя, подпись, дата

Место печати (при наличии)

Мамбеталиев Абилхан Сеитович, аттестат эксперта №KZ03VJE00030504 от 15.09.2017г.,

(фамилия, имя, отчество (при его наличии) эксперта, специализация аттестата), подпись, дата

Место печати (при наличии)

Авторский надзор:

1) разработчик проекта

ТОО «Проектно-строительный институт КазНур» Заместитель директора Рысдаулетов Кыдыр Аманбаевич

(наименование организации, фамилия, имя, отчество (при его наличии), должность), подпись, дата

Место печати (при наличии)

2) организация **ТОО «Проектно-строительный институт КазНур», ГИП Албай Аскар Садуакасулы**

_____,
(наименование организации) имеющей в своем составе аттестованного (-ых) эксперта (-ов),
фамилия, имя, отчество (при его наличии) руководителя, подпись, дата
Место печати (при наличии)

эксперт авторского надзора Албай Аскар Садуакасулы, Приказ №7 от 05.12.2019г
(фамилия, имя, отчество (при его наличии) эксперта, специализация аттестата), подпись, дата

Место печати (при наличии)

Подрядчик (генеральный подрядчик)
Консорциум ТОО «Компания НурайСтрой»,
директор Акмагамбетов Жанат Канатович

_____.
фамилия, имя, отчество (при его наличии), подпись руководителя

Место печати (при наличии)

ТОО «Зи-Дан»
Бисенов Дидар Закиржанович

_____.
фамилия, имя, отчество (при его наличии), подпись руководителя

Место печати (при наличии)

Приложение 14 к акту приемки объекта в эксплуатацию форма

Технические характеристики объекта (тепловая трасса)

№ п/п	Наименование	Единицы измерения	Количество, протяженность	Примечание
1	Протяженность тепловой трассы	м	5860	
	Протяженность воздушной прокладки:	м		
	1) на эстакадах	м	-	
	2) на опорах	м	-	
	Количество опор:	шт	-	
	Неподвижная опора Ст 720-1100х50-ППУ-ОЦ ГОСТ30732-2006	шт	46	
	Опора скользящая 720-1-ППУ-ОЦ ГОСТ30732-2006	шт	552	
	Опора направляющая 720-1-ППУ-ОЦ ГОСТ30732-2006	шт	52	
	Протяженность подземной прокладки:	м		
	1) в проходных каналах	м	-	
	2) в полупроходных каналах	м	-	
	3) бесканальная прокладка: Труба Ст 720х8-ППУ-ОЦ ГОСТ30732-2006	м	5860,0	
2	Количество колодцев (камер)	шт	3	
3	Количество компенсаторов	шт	26	
4	Количество отводов	шт	38	
5	Количество задвижек	шт	11	

Горизонтальный разрез колодца (камеры)	Вертикальный разрез колодца (камеры)
Масштаб _____	Масштаб _____
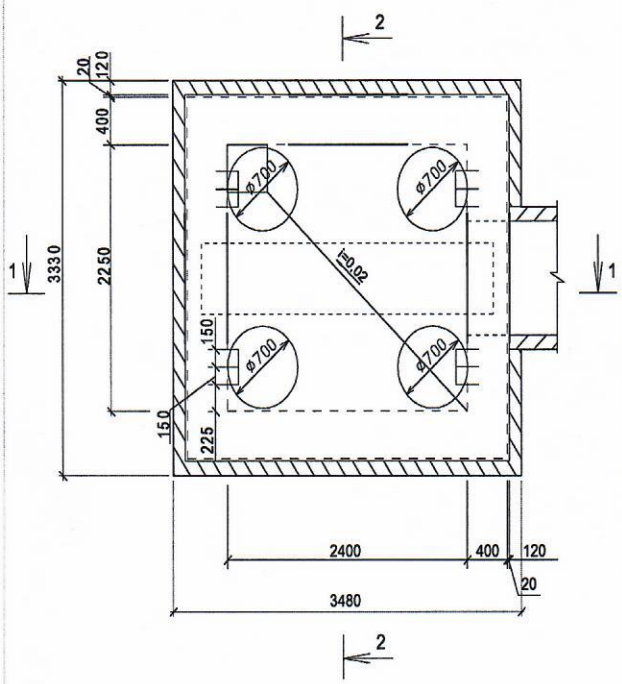	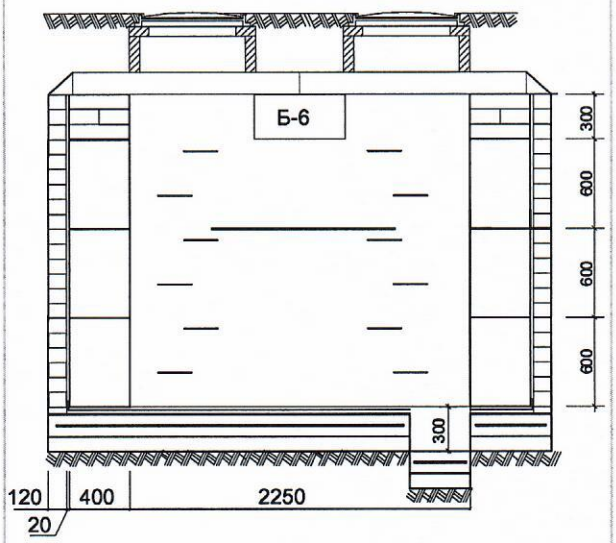

Спецификация

№ п/п	Наименование	Марка	Материал	Диаметр (размеры) (мм)	Количество	Примечание
1	Кольца стеновые	КС7-3	ж/б	д-700	243	
2	Кольца опалубочные	КЦО1	ж/б	д-580	3	
7	Плиты перекрытий	ПО-2	ж/б		3	
10	Кольцо стеновое	КЦ 20.9	ж/б	д-2000 (Н-890)	17	
11	Кольцо стеновое	КЦ 7-9	ж/б		3	
12	Люк чугунный типа "Л"		ж/б	ГОСТ 3634-99	138	
	Колодец дренажный	Ø 2000, Н=6600	ж/б		3	

Схема привязки колодца (камеры) к постоянным точкам-ориентирам

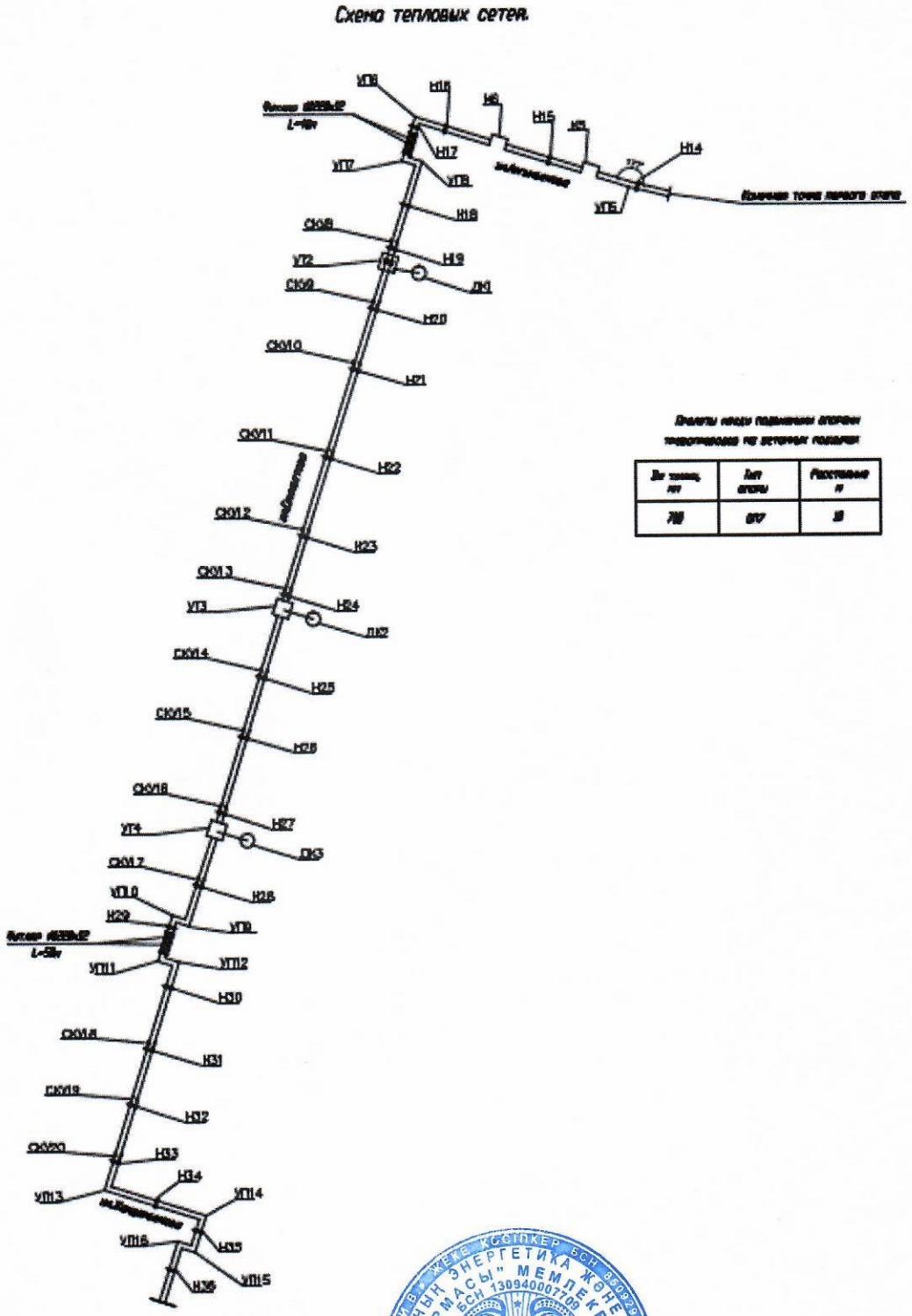

Диаметры каждого подающего и обратного трубопроводов на участках головного		
Dн трубопр. мм	Длит. участка	Расстояние м
700	017	18

Заказчик _____

фамилия, имя, отчество (при его наличии), подпись руководителя

Место печати (при наличии) _____

Авторский надзор _____

фамилия, имя, отчество (при его наличии), подпись эксперта

Место печати (при наличии) _____