Утвержден приказом
Министра по инвестициям и развитию
Республики Казахстан от 24 апреля 2017
года № 234. Зарегистрирован в
Министерстве юстиции Республики
Казахстан 25 мая 2017 года № 15141.
Утвержден приказом Министра
индустрии и инфраструктурного развития
Республики Казахстан от 08.02.2021 № 53
форма

Акт приемки объекта в эксплуатацию

«28» 12 2023 г.

Заказчик Государственное учреждение «Управление строительства Павлодарской области» г.Павлодар, площадь Победы,5б, БИН 140340017022, тел.: 87182327348
Руководитель Сатиев Кадылжан Каирбекович

фамилия, имя, отчество (при его наличии) ИИН, телефон – для физических лиц, наименование организации – для юридических лиц, БИН,телефон, почтовый индекс, область, город, район, населенный пункт, наименование улицы, номер дома/здания (стационарного помещения)

на основании: договора №4 от 24 января 2023 года
Декларации о соответствии (прилагается), «21» 12 2023 года. ТОО «Life Stroy Invest» г.Караганда, Проспект Бухар Жырау, 57а, БИН 171040017278 тел: 87212567040
Директор -Аткенов Берик Байкенбаевич

дата подписания декларации, наименование подрядной (генподрядной) организации, фамилия, имя, отчество (при его наличии) руководителя, юридический адрес, БИН, телефон

Заключения о качестве строительно-монтажных работ (прилагается), «21» 12 2023 года. ТОО «Дирекция строящихся предприятий» СТРОЙИНТЕГРАЦИЯ», г.Алматы Пр.Аль-Фараби 15, БЦ «Нурлы Тау», блок 4В, офис 1804 БИН: 080340021473, тел. 8727311-53-18
Генеральный директор Маратова Акжарқын Саламатқызы
1) Кожахметов Жанат Калкаманович – инженер по техническому надзору, аттестат эксперта № KZ96VJE00054826 от 26.05.2020. на основании Договора №8 от 23 января 2023 года.

дата подписания заключения, наименование подрядной (генподрядной) организации, фамилия, имя, отчество (при его наличии) экспертов технического надзора, № и дата получения аттестатов, БИН, телефон.

Заключения о соответствии выполненных работ по проекту (прилагается), «21» 12 2023 года ТОО «Казахстанский проектно-исследовательский институт «КАЗАХСТАНПР'ОЕКТ» г. Павлодар, улица Едыге Би, 76 БИН 950940000029 тел. 88718255-36-86, 8718255-44-20
Технический директор Альжанов Мурат Исаевич
Эксперты:
1) Эксперт – Марилов Игорь Алексеевич, на основании договора №19 от 07.02.2023г.

дата подписания заключения, наименование подрядной (генподрядной) организации, фамилия, имя, отчество (при его наличии) экспертов авторского надзора, № и дата получения аттестатов, БИН, телефон,

произведя осмотр готовности предъявленного подрядчиком (генеральным подрядчиком) к приемке в эксплуатацию объекта: «Строительство инфраструктуры специальной экономической зоны «Павлодар». Строительство хозяйственно-питьевого водопровода (участка №1 -по северному техническому коридору)»; Объект относится к второй – нормальный уровню ответственности.Технически сложный объект.

наименование объекта, вид строительства (новое, расширение, реконструкция, техническое перевооружение, модернизация, капитальный ремонт), уровень ответственности, техническая и технологическая сложность объекта

по адресу: Северная промышленная зона, город Павлодар, Павлодарская область.

(область, район, населенный пункт, микрорайон, квартал, улица, номер дома (корпуса)

проверив комплектность исполнительной технической документации, в том числе посредством электронного модуля исполнительной технической документации "____"_____20____ года, дата ознакомления подтверждает что:

1. Строительство объекта осуществлено на основании:

1) правоустанавливающего документа на земельный участок от "___" _____ 20__ года №

документ, подтверждающий наступление юридических фактов (юридических составов), на основании которых возникают, изменяются или прекращаются права на земельный участок, в том числе договоры, решения судов, правовые акты исполнительных органов, свидетельство о праве на наследство, передаточный акт или разделительный баланс при реорганизации негосударственных юридических лиц, владеющих земельным участком на праве собственности или выкупивших право временного возмездного землепользования

аренды).
либо решения о реконструкции (перепланировке, переоборудовании) помещений (отдельных частей) существующих зданий от "_____"_____20_____года
наименование органа вынесшего решение

2) талона о приеме уведомления о начале строительно-монтажных работ
Уведомление № KZ67REA00326359 от 11.04.2023 года
Уведомление № KZ66REA00352082 от 15.09.2023года
Государственное учреждение «Управление государственного архитектурно-строительного контроля Павлодарской области»
наименование органа принявшего уведомление, дата и № принятия талона

3) проекта (проектно-сметной документации): ТОО «КПИИ» «КАЗАХСТАНПР'ОЕКТ» Рабочий проект № 081/21-21
наименование проектной организации, номер проекта

утвержденного(й): Задание на проектирование от 07 июня 2021 года и Постановление акимата города Павлодара №1267/5 от 12 июля 2021 года «О предоставлении права временного безвозмездного землепользования на земельный участок государственному учреждению «Управление строительства Павлодарской области»
дата и номер проекта, наименование организации утвердившей (переутвердившей) проект и дата утверждения

2. Строительно-монтажные работы осуществлены в сроки:
начало работ: апрель 2023г.
месяц, год
окончание работ: декабрь 2023г.
месяц, год
при продолжительности строительства, месяц:___ месяцев;
по норме или по проекту организации строительства, месяц: 4 месяцев;
фактически, месяц: 8 месяцев;
месяц, год

3. Объект (комплекс) имеет следующие основные технико-экономические показатели (мощность, производительность, производственная площадь, протяженность, вместимость, объем, пропускная способность, провозная способность, число рабочих мест и тому подобное, заполняется по всем объектам (кроме жилых домов) в единицах измерения соответственно целевой продукции или основным видам услуг):

Мощность, производительность и так далее	Единица измерения	По проекту		Фактически	
		общая (с учетом ранее принятых)	в том числе пускового комплекса или очереди	общая (с учетом ранее принятых)	в том числе пускового комплекса или очереди
Наружные водопроводные сети					
Строительство наружных водопроводных сетей из полиэтиленовых труб SDR 21 д-315х15,0мм -5102,3 метров в две нити; д-63х3,0 мм -16 метров;	метр	10220,5		10220,5	
Ж/бетонные колодцев и камер д- 2000 мм- 4 шт, д-1500 мм- 4 шт, камера -8шт. из них: д-4000х4000 мм - 1шт. д-4500х4000 мм - 1шт. д-3500х3500 мм - 2 шт д-3000х3000 мм - 1шт д-3500х3000 мм - 1шт д-3500х2500 мм - 2 шт	шт	16		16	
Стальные футляры: д-530х10мм -474м.	шт/метр	18/474м.		18/474м.	

Выпуск продукции (оказания услуг), предусмотренной проектом в объеме, соответствующем нормам освоения проектных мощностей в начальный период

_____;

факт начала выпуска продукции с указанием объема

Жилой дом имеет следующие показатели:

Показатели	Единица измерения	По проекту	Фактически
Общая площадь	метр в квадрате (далее – $м^2$)		
Число этажей	этаж		
Общий строительный объем	метр в кубе (далее – $м^3$)		
В том числе подземной части	$м^3$		
Площадь встроенных, встроенно-пристроенных и пристроенных помещений	$м^2$		

Показатели	По проекту			Фактически		
	число квартир	площадь квартир, $м^2$		число квартир	площадь квартир, $м^2$	
		общая	жилая		общая	жилая
Всего квартир, в том числе: однокомнатных двухкомнатных трехкомнатных четырехкомнатных и более						

4. Технологические и архитектурно-строительные решения по объекту характеризуется следующими данными: Водопроводная сеть запроектирована в две нитки из полиэтиленовых труб ПЭ100 SDR21 д-315х15,0 мм протяженностью 5102,3 метров с монтажом колодцев и камер из железобетонных колец, с установкой задвижек. В местах пересечения водопровода с автодорогой и эстакадой для электрокабеля водопровод прокладывается в футлярах из стальных электросварных труб по ГОСТ 10704-91 с антикоррозионной изоляцией конструкции 2 (двухслойное полимерное на основе экструдированного полиэтилена). Пересечение футлярами автодороги и эстакады выполняется методом ГНБ. При пересечении автодороги по обеим сторонам предусмотрены колодцы с переключающими задвижками, а также сбросные колодцы. Футляры укладываются с уклоном в сторону сбросных колодцев, низовые концы футляров заведены в колодцы и не заделываются. Для протаскивания и центрирования рабочей трубы в футлярах запроектированы опорно-центрирующие кольца (ОПН), которые расположены по длине трубопровода. Пространство между верховыми концами футляров и рабочей трубой изолируется герметизирующими манжетами.

краткие технические характеристики по особенностям его размещения, по основным материалам и конструкциям, инженерному и технологическому оборудованию

5. На объекте установлено предусмотренное проектом оборудование в количестве согласно актам о его приемке после индивидуального испытания и комплексного опробования;

6. Наружные инженерные коммуникации (холодное и горячее водоснабжение, канализация, теплоснабжение, газоснабжение, электроснабжение и связь) обеспечивают нормальную эксплуатацию объекта (здания, сооружения, помещения) и приняты городскими эксплуатационными организациями;

7. Сметная стоимость по утвержденному проекту (проектно-сметной документации): всего 441891,664 тыс. тенге, в том числе строительно-монтажных работ 376704,327 тыс. тенге, оборудования, инструмента и инвентаря 17841,802 тысяч тенге;

8.Сметная стоимость основных фондов, принимаемых в эксплуатацию 439020,32 тыс. тенге, стоимость строительно-монтажных работ _____ тыс. тенге; стоимость оборудования, инструмента и инвентаря _____ тысяч тенге;

9. Доля местного содержания предусмотрена в проектно-сметной документации 100% и фактически применено 100% (на объектах, финансируемых за счет государственных инвестиций и средств квазигосударственного сектора);

10. Класс энергоэффективности здания _____;

11. Объект построен в соответствии с утвержденным проектом (проектно-сметной документацией) и требованиями государственных нормативных документов в области архитектуры, градостроительства и строительства.

РЕШИЛ: объект «Строительство инфраструктуры специальной экономической зоны «Павлодар». Строительство хозяйственно-питьевого водопровода (участка №1 – по северному техническому коридору)».

наименование объекта (комплекса)

принять в эксплуатацию.

Заказчик ГУ «Управление строительства Павлодарской области»
Руководитель Сатиев Кадылжан Каирбекович

фамилия, имя, отчество (при его наличии), подпись руководителя Место печати (при наличии)

Технический надзор:

1) аттестованный (-ые) эксперт (-ы) ТОО «ДСП» СТРОЙИНТЕГРАЦИЯ»
Генеральный директор Маратова Акжаркын Саламаткызы

(фамилия, имя, отчество (при его наличии) эксперта, специализация аттестата, подпись, дата Место печати (при наличии)

2) аккредитованная организация ТОО «ДСП» СТРОЙИНТЕГРАЦИЯ»
Кожахметов Жанат Калкаманович

(наименование организации) имеющей в своем составе аттестованного (-ых) эксперта (-ов), фамилия, имя, отчество (при его наличии) руководителя, подпись, дата Место печати (при наличии)

(фамилия, имя, отчество (при его наличии) эксперта, специализация аттестата), подпись, дата Место печати (при наличии)

Авторский надзор:

1) разработчик проекта ТОО «КПИИ «КАЗАХСТАНПРОЕКТ»
Технический директор Альжанов Мурат Исаевич

(наименование организации, фамилия, имя, отчество (при его наличии), должность), подпись, дата Место печати (при наличии)

2) организация _____

(наименование организации) имеющей в своем составе аттестованного (-ых) эксперта (-ов), фамилия, имя, отчество (при его наличии) руководителя, подпись, дата Место печати (при наличии)

(фамилия, имя, отчество (при его наличии) эксперта, специализация аттестата), подпись, дата. Место печати (при наличии)

3) аттестованный (-ые) эксперт (-ы) ТОО «КПИИ «КАЗАХСТАНПРОЕКТ»
Марилов Игорь Алексеевич

(фамилия, имя, отчество (при его наличии) эксперта, специализация аттестата), подпись, дата Место печати (при наличии)

Подрядчик (генеральный подрядчик) Аткенов Берик Байкенбаевич

фамилия, имя, отчество (при его наличии), подпись руководителя Место печати (при наличии)

Приложение 13
к акту приемки объекта в эксплуатацию
форма

Технические характеристики объекта (сети, водоводы, коллекторы и тому подобное)

№ п/п	Наименование	Единицы измерения	Количество, протяженность	Примечание
1	2	3	4	5
Водопровод				
	Водоводы (общая протяженность)	м		
	1) из стальных труб	м		
	2) из чугунных труб	м		
	3) из асбестоцементных труб	м		
	4) из железобетонных труб	м		
2	Распределительная –сеть (общая протяженность)	м		
	1) из стальных труб	м		
	2) из чугунных труб	м		
	3) из асбестоцементных труб	м		
	4) из полиэтиленовых труб	м	10220,5	
	5) из железобетонных труб (футляр)	м	18/474	
3	Прочие устройства			
	Смотровой колодец	шт.	16	
	Задвижка d-300мм	шт.	40	
	d-80мм	шт.	14	
	d-50мм	шт.	16	
	Воздушный клапан d-80мм	шт.	14	
	Водомерный узел d-15мм	шт.		
	Вентиль	шт.		
	Гидрант	шт.		
	Водопроводный ввод	шт.		
	Водоразборная колонка	шт.		
	Питьевой фонтанчик	шт.		
Канализация				
1	Коллекторы (общая протяженность)	м		
	1) из керамических труб	м		
	2) из чугунных труб	м		
	3) из бетонных труб	м		
	4) из асбестоцементных труб	м		
	5) из железобетонных труб	м		
2	Канализационная сеть (общая протяженность)	м		
	1) из керамических труб	м		
	2) из чугунных труб	м		
	3) из бетонных труб	м		
	4) из асбестоцементных труб	м		
	5) полиэтиленовых труб	м		
	6) из железобетонных труб (эстакада и футляры)	м		
3	Прочие устройства			
	Смотровой колодец	шт.		
Горизонтальный разрез колодца		Вертикальный разрез колодца		
Масштаб 1:5		Масштаб 1:50		

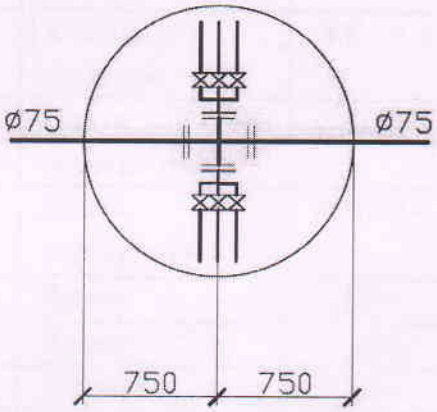

Рисунок 1

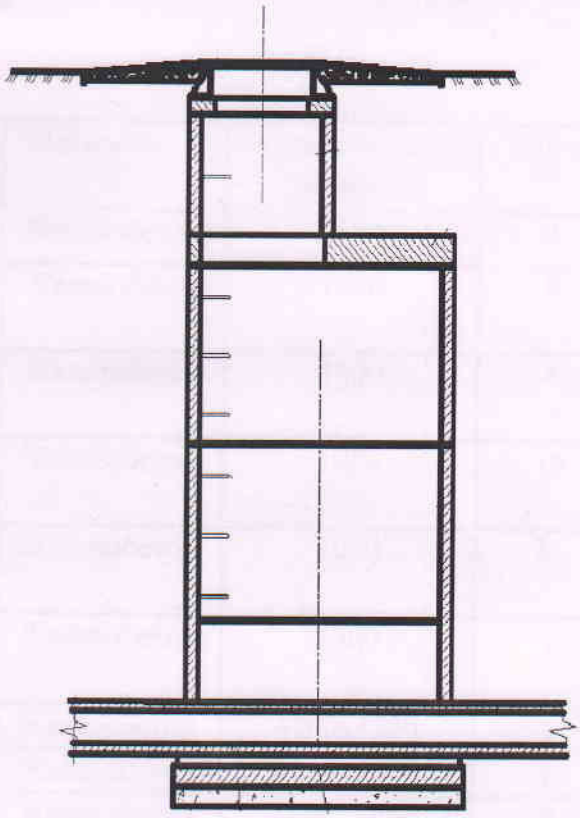

Рисунок 3

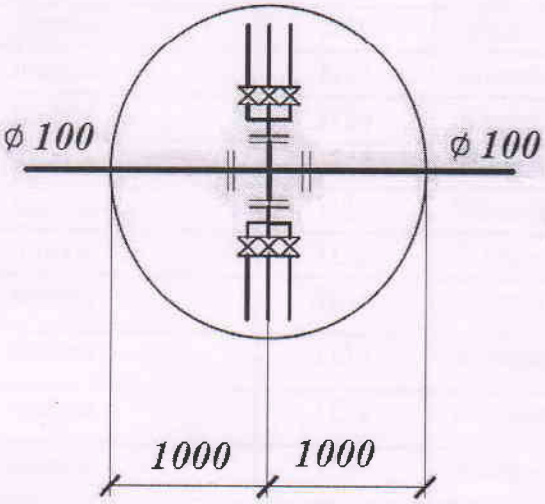

Рисунок 2

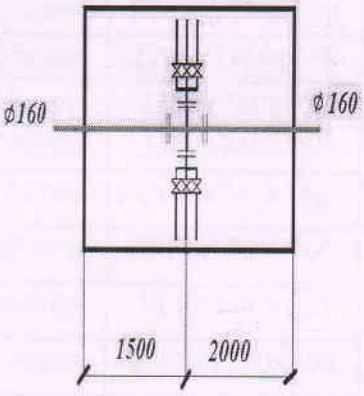

Рисунок 4

Спецификация

№ п/п	Наименование	Марка	Материал	Диаметр (мм) (размеры)	Кол-во	Примечание
1	Плита днища	ПН 15	Железобетон	1500	4	
2	Кольцо стеновое	КС 15.9	Железобетон	1500	8	
3	Кольцо стеновое	КС 15.9а	Железобетон	1500	4	
4	Кольцо стеновое	КС 10.3	Железобетон	1000	16	
5	Плита перекрытия	ПП10-1	Железобетон	1000	24	
6	Плита перекрытия	3ПП15-1	Железобетон	1500	4	
7	Днище	П16	Железобетон	4500x4500	1	
8	Днище	П17	Железобетон	5000x4500	1	
9	Днище	П13	Железобетон	4000x4000	2	
10	Днище	П9	Железобетон	3500x3500	1	
11	Днище	П6	Железобетон	4000x3000	2	
12	Днище	П10	Железобетон	4000x3500	1	
13	плиты	П27	Железобетон	3200x1350x200	1	
14	плиты	П28	Железобетон	3200x1200x200	3	
15	плиты	П24	Железобетон	2700x1350x180	4	
16	плиты	П31	Железобетон	3380x740x200	1	
17	плиты	П30	Железобетон	2780x740x180	2	
18	плиты	П35	Железобетон	2160x740x150	12	
19	плиты	П39	Железобетон	2300x1500x200	4	
20	плиты	П34	Железобетон	1840x740x120	12	
21	плиты	П40	Железобетон	2300x1500x200	4	
22	плиты	П32	Железобетон	740x2780x180	2	
23	плиты	П33	Железобетон	3380x740x200	2	
24	балки	Б4	Железобетон	2150x300x300	4	
25	балки	Б8	Железобетон	4250x600x450	5	
26	Кольцо опорное	КО6	Железобетон	600	24	
27	Плита днища	ПН 20	Железобетон	2000	4	
28	Кольцо стеновое	КС 20.6	Железобетон	2000	4	
29	Кольцо стеновое	КС 20.9	Железобетон	2000	10	
30	Кольцо стеновое	КС 20.9б	Железобетон	2000	4	
31	Плита перекрытия	2ПП20-1	Железобетон	2000	4	
32	Люк чугунный	ЛВ	Чугунный	600	24	

Схема привязки колодца к постоянным точкам-ориентирам.

Заказчик
Сатиев К.К. _____

фамилия, имя, отчество (при его наличии), подпись руководителя Место печати (при наличии)

Авторский надзор
Марилов И.А. _____

фамилия, имя, отчество (при его наличии), подпись эксперта Место печати (при наличии)