Исх. №ТКРР-12-11-05 от 11.12.2024г.
(6259-1)

Заказчик: ТОО «SD Проект Консалтинг”
Объект: «Реконструкция насосных фекальных станций г. Аксу»

ТЕХНИКО-КОММЕРЧЕСКОЕ ПРЕДЛОЖЕНИЕ
КНС-1

Исполнитель
Исп. Джакупова Диана
Тел.: 8 771 103 91 61, 8 (7172) 911-284
E-mail: project10@ecolos.kz

РЕСПУБЛИКА КАЗАХСТАН, АСТАНА
ПЕР.ТАСШОКЫ 2 НП 4
8 800 080 40 55
8 707 708 88 99
OFFICE@ECOLOS.KZ
ECOLOS.KZ

О группе компаний «Эколос»

ТОО «Торговый дом Эколос» более 10 лет выполняет полный комплекс работ по очистке и перекачке сточных вод на территории Казахстана: подбор оборудования, производство, монтаж и шефмонтажные и пусконаладочные работы, гарантийное и сервисное обслуживание, аудит очистных сооружений.

В июне 2015 г. в г. Астана был открыт завод полного цикла площадью 5 000 кв.м. по производству оборудования для очистки и перекачки сточных вод. Научно-технический потенциал компании позволяет решать технологически сложные задачи. Являясь производителем, ТОО «Торговый дом Эколос» может гарантировать лучшее качество и минимальные сроки поставки комплектных канализационных насосных станций (КНС), ливневых очистных сооружений, ёмкостей, жироуловителей, автоматизированных очистных сооружений, а также станций биологической очистки сточных вод (в том числе с применением мембранных технологий).

Все отгружаемое оборудование проходит несколько этапов контроля: от механической прочности изделия до технологических параметров работы.

В настоящее время успешно введено в эксплуатацию оборудование на более чем 300 объектах — в населенных пунктах, на различных предприятиях промышленности, торговых центрах, пунктах питания, сетях АЗС. Очистные сооружения успешно запущены в с. Денисовка (Кустанайская обл.), в пос. Жетысай (Южно-Казахстанская область), пос. Жанажол (Актюбинская обл.), пос. Шардара (Южно-Казахстанская область), пос. Шаульдер (Южно-Казахстанская область), пос.Шульбинск (ВКО) и других населенных пунктах, а также на таких предприятиях как АО Транснациональная компания «КАЗХРОМ», «Актюбинский завод ферросплавов», объектах ТОО «Корпорация Казахмыс» и т.д.

Оборудование является продукцией полной заводской готовности, не требует больших затрат на монтаж и последующее обслуживание. Применение оборудования производства ТОО «Торговый дом Эколос» позволяет сократить площадь очистных сооружений, уменьшить сроки проектирования и повысить качество очистки сточных вод.

Наличие собственной производственной площадки позволило получить сертификаты о казахстанском содержании от 76%, снизить транспортные и налоговые расходы, что существенно отразилось на снижении стоимости продукции, сократить сроки производства, а самое главное, создать комфортные условия для казахстанских заказчиков.

ТОО «Торговый дом Эколос» имеет Индустриальный сертификат, Декларацию соответствия таможенному регламенту Таможенного союза, Сертификат о местном содержании СТ KZ, сертификаты ISO 9001, 14001, 45001. Этот статус наряду с программой Президента Республики Казахстан по поддержке казахстанского бизнеса позволил охватить новые сферы работы: государственные закупки, тендеры, гос.заказчики и крупные корпорации.

В 2020 году ТОО «Торговый дом Эколос» успешно запатентовало свои разработки и имеет охранные документы на способы производства и всю линейку оборудования.

Ваш персональный менеджер
Джакупова Диана
Тел.: 8 771 103 91 61, 8 (7172) 911-284
E-mail: project10@ecolos.kz

ТОО «Торговый дом Эколос» имеет собственный отдел проектирования, который уже успешно спроектировал такие крупные объекты, как «ТЭО «Разработка Национального технико-экономического обоснования Объекта «Строительство канализационных очистных сооружений №2 г. Нур-Султан»» производительностью 118 000 м3/сут», «Разработка псд на «строительство канализационных очистных сооружений № 2 (кос-2) г. Актау» производительностью 40 000 м3/сут» и прочие.

С начала работы компании по сегодняшний день приоритетом развития является обеспечение всего комплекса услуг в области очистки и перекачки сточных вод. Нацеленность на решение поставленных задач заказчика, помимо изготовления качественного оборудования по доступной цене, является основной философией компании.

ТОО «Торговый дом Эколос» производит следующее оборудование:

- Бытовые очистные сооружения локальные
- Биологическая очистка хозяйственно-бытовых сточных вод
- Ливневые очистные сооружения
- Оборудование для перекачки сточных вод
- Станции биологической очистки с погружным мембранным биореактором ЛОС-МБР
- Емкостное и резервуарное оборудование
- Жироуловители
- Технологические павильоны
- Оборудование для очистных сооружений
- Колодцы
- Системы регулирования сточных вод «Победа»

А также всю линейку дополнительного и вспомогательного оборудования для очистных сооружений и насосных станций, такие как шнековый обезвоживатель, механическа очистка, комплекс реагентного хозяйства, насосное оборудование, скиммеры, тангенциальные песколовки и т.д.

ТОО «Торговый дом Эколос» имеет исключительно положительные отзывы от заказчиков и не имеет нареканий по уже реализованным объектам.

Являясь производителем, мы можем гарантировать

лучшее качество и минимальные сроки поставки!

Ваш персональный менеджер
Джакупова Диана
Тел.: 8 771 103 91 61, 8 (7172) 911-284
E-mail: project10@ecolos.kz

РЕСПУБЛИКА КАЗАХСТАН, АСТАНА
ПЕР.ТАСШОКЫ 2 НП 4
8 800 080 40 55
8 707 708 88 99
OFFICE@ECOLOS.KZ
ECOLOS.KZ

ПРИНЦИПИАЛЬНАЯ СХЕМА ПРЕДЛАГАЕМОГО ОБОРУДОВАНИЯ

Сточные воды по подводящему трубопроводу поступают в корпус КНС.

На входе в станцию (поз.6) установлена сороулавливающая корзина (показана на рисунке 1), либо водоотбойная стенка, либо измельчитель (решетка дробилка). В нижней части резервуара установлены насосные агрегаты погружного типа (поз.3). Насосы устанавливаются на трубную муфту (поз.4), которая крепится ко дну емкости шпильками и в свою очередь, позволяет крепить насос к трубному узлу без болтовых соединений, а также обеспечивает перемещение насосного агрегата по штанговым направляющим (поз.5), что значительно облегчает монтаж/демонтаж насоса.

Включение/выключение насосных агрегатов происходит по сигналу датчиков уровня. В КНС применяются либо поплавковые выключатели, либо гидростатический датчик уровня.

Управление и питание насосов осуществляется от панели управления. Сточные воды подаются насосами в напорный трубопровод (поз.2), который выводит их за пределы насосной станции. Количество напорных трубопроводов зависит от проектных данных, либо от пожеланий заказчика. Для возможности регулирования производительности насосов в корпусе предусмотрено размещение запорно-регулирующей арматуры. Монтаж и демонтаж насосных агрегатов осуществляется с помощью цепи вручную или грузоподъемным механизмом.

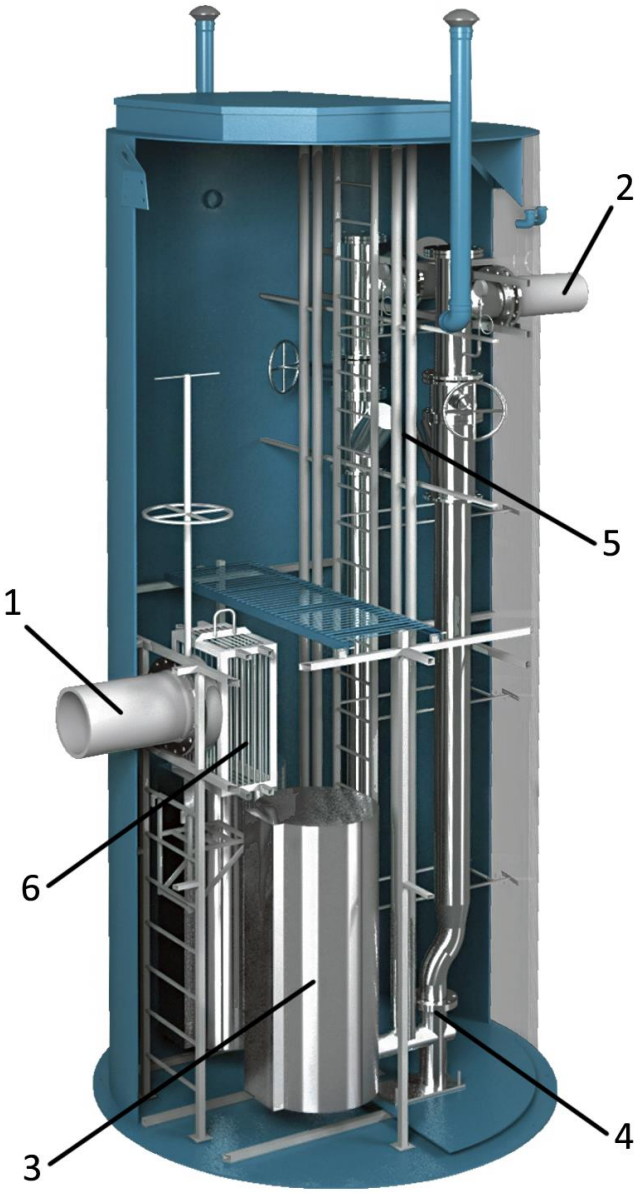

Рисунок 1. *Общий вид КНС*

Ваш персональный менеджер
Джакупова Диана
Тел.: 8 771 103 91 61, 8 (7172) 911-284
E-mail: project10@ecolos.kz

РЕСПУБЛИКА КАЗАХСТАН, АСТАНА
ПЕР.ТАСШОКЫ 2 НП 4
8 800 080 40 55
8 707 708 88 99
OFFICE@ECOLOS.KZ
ECOLOS.KZ

Уважаемый Заказчик!

С благодарностью за Ваше обращение в ГК «ЭКОЛОС» направляем технико-коммерческое предложение на производство и поставку оборудования.

ИСХОДНЫЕ ДАННЫЕ

ТЕХНИЧЕСКИЕ ПАРАМЕТРЫ КАНАЛИЗАЦИОННОЙ НАСОСНОЙ СТАНЦИИ

Наименование параметра	Значение
Производительность, $м^3/ч$	200
Общий напор КНС, м.в.ст.	20
Размещение сооружений	Подземное
Материал корпуса сооружений	Стеклопластик
Режим поступления сточной воды	Самотечный
Количество насосов:	Рабочих – 1 Резервных – 1 На склад - 0
Перекачиваемая среда	Бытовые сточные воды
Глубина заложения подводящего трубопровода, мм	2500
Количество и расположение (в плане)*	Штук - 1 Часов – 12
Диаметр подводящего трубопровода, мм	300
Глубина заложения напорного трубопровода, мм	2000
Количество и расположение (в плане)*	Штук – 1 Часов -3
Диаметр напорного трубопровода на выходе из КНС	200
Диаметр подземного резервуара, мм	3000
Высота подземного резервуара, мм	4400
Дополнительные требования	-

*При изменении данных будет производиться пересчет оборудования

Ваш персональный менеджер
Джакупова Диана
Тел.: 8 771 103 91 61, 8 (7172) 911-284
E-mail: project10@ecolos.kz

РЕСПУБЛИКА КАЗАХСТАН, АСТАНА
ПЕР.ТАСШОКЫ 2 НП 4
8 800 080 40 55
8 707 708 88 99
OFFICE@ECOLOS.KZ
ECOLOS.KZ

КОМПЛЕКТАЦИЯ ОБОРУДОВАНИЯ КНС

Состав оборудования для перекачки сточных вод представлен в таблице

№ п/п	Наименование оборудования	Ед. изм.	Кол-во
1	**Канализационная насосная станция КНС-200/20С/3,0– 4,4/2,5** Корпус выполнен методом автоматизированной спирально-перекрестной намоткой стекловолокна (с пропиткой полиэфирным связующим), на станке с ЧПУ. Диаметр корпуса 3000 мм, высота подземной части 4400мм, высота полная 4600 мм. В комплекте: крышка; стационарная лестница; вентиляционный стояк для естественной вентиляции с дефлектором (материал - ПВХ); анкерные болты крепления корпуса к бетонному фундаменту.	Шт.	1
1.1	Ввод силового кабеля.	компл.	1
1.2	Напорный трубный узел DN150/200 из нержавеющей стали в комплекте с фланцами для монтажа запорной арматуры.	Шт.	2/1
1.3	Направляющие трубы из нержавеющей стали, предназначенные для подъема/опускания насосов.	Компл.	2
1.4	**Шаровой обратный клапан** DN200 PN10. Материал: чугун.	Шт.	2
1.5	**Задвижка клиновая** DN200 PN10. Материал: чугун.	Шт.	2
1.6	Крючки крепления поплавковых датчиков уровня.	Шт.	4
1.7	**Цепь** для монтажа насосного оборудования	Шт.	2
1.8	**Манометр** в комплекте: кран трехходовой; трубка импульсная; адаптер вварной	Компл.	2
1.9	**Сороулавливающая корзина** в комплекте с цепью и направляющими для монтажа/демонтажа корзины	Шт.	1
2	**Погружной канализационный насос Flyght NP 3171 MT 3~ 432 арт. SA24-1210(4) мощностью 18,5kW, в комплекте с контрольно-силовым кабелем и многоразовым датчиком утечки FLS**	Шт.	2
2.1	**Шкаф управления 2-мя насосами SASCP-2S037, плавного пуска, наружной установки, GSM.**	Шт.	1
2.2	**Поплавковые выключатели**	Шт.	4
3	**Трубопровод взмучивания донного осадка**	Компл.	1
СТОИМОСТЬ ОСНОВНОГО ОБОРУДОВАНИЯ, ТЕНГЕ (с НДС 12%)		**90 963 975₸***	

Примечания:

**- предложение выдано с учетом курса ЕВРО на 11.12.2024 г. В случае отклонения курса ЕВРО от курса на момент выдачи предложения более чем на 5% - предложение требует обновления*

ОБЩАЯ СТОИМОСТЬ

Общая стоимость оборудования составляет **90 963 975 ₸ тенге**. Стоимость включает в себя шеф-монтажные, пуско-наладочные работы. Стоимость включает в себя доставку до объекта

Ваш персональный менеджер
Джакупова Диана
Тел.: 8 771 103 91 61, 8 (7172) 911-284
E-mail: project10@ecolos.kz

РЕСПУБЛИКА КАЗАХСТАН, АСТАНА
ПЕР.ТАСШОКЫ 2 НП 4
8 800 080 40 55
8 707 708 88 99
OFFICE@ECOLOS.KZ
ECOLOS.KZ

СРОКИ ПОСТАВКИ

Срок изготовления оборудования, готового к монтажу – от 8-10 рабочих недель.
Срок поставки насосного оборудования 12-14 рабочих недель.

ГАРАНТИЙНЫЕ ОБЯЗАТЕЛЬСТВА

Гарантия на сооружения, выполненные из стеклопластика – 5 лет,

Гарантия на сооружения, выполненные из стали с антикоррозионной обработкой – 3 года.

ОБРАЩАЕМ ВАШЕ ВНИМАНИЕ:

Примечание 1: *поставщик оставляет за собой право вносить изменения в состав оборудования. Данные по стоимости могут быть скорректированы при согласовании схемы размещения оборудования на территории объекта строительства.*

Примечание 2: *при наличии грунтовых вод в месте установки сооружений выше отметки дна корпуса, необходимо предусмотреть пригруз для предотвращения их всплытия. Расчет пригруза не входит в стоимость оборудования и выполнятся проектной организацией.*

Примечание 3: *для размещения оборудования под проезжей частью необходимо предусматривать разгрузочную плиту или ж/б саркофаг, в зависимости от нагрузок. Разработка данных мероприятий осуществляется проектными организациями. Стоимость данных мероприятий не входит в стоимость КП.*

Предложение действительно до 18.12.2024 г.

С уважением,
ТОО ТД «ЭКОЛОС» **Джакупова Д.С.**

Ваш персональный менеджер
Джакупова Диана
Тел.: 8 771 103 91 61, 8 (7172) 911-284
E-mail: project10@ecolos.kz

1. Тауарды өндіруші (атауы және пошталық мекен-жайы)
Производитель товара (наименование и почтовый адрес)
ТОО "Завод инженерного оборудования"
Казахстан, город Нур-Султан, район
Сарыарка, улица Орлыкөл, здание 10,
ВП-3, почтовый индекс 010000

KZ 3 101 00488
4. № .....

ТАУАРДЫҢ ШЫҒУ ТЕГІ ТУРАЛЫ СЕРТИФИКАТ
СЕРТИФИКАТ О ПРОИСХОЖДЕНИИ ТОВАРА

СТ-KZ НЫСАНЫ
ФОРМА СТ-KZ

2. Тауарды алушы (атауы және пошталық мекен-жайы)
Получатель товара (наименование и почтовый адрес)

Қазақстан Республикасында ..... **берілді**
(елдің атауы)

Выдан в..... Республике Казахстан .....
(наименование страны)

3. Тауардың шығу тегі туралы сертификатты алу мақсаты
Цель получения сертификата о происхождении товара
Для подтверждения страны происхождения
товара и доли внутристрановой ценности

5. Қызметтік ескертулер үшін
Для служебных отметок
Выдан на серийное производство. Срок
действия сертификата о происхождении
товара составляет двенадцать месяцев со
дня выдачи

6. №	**7.** Орындар саны және қаптама түрі Количество мест и вид упаковки	**8.** Тауардың сипаттамасы Описание товара	**9.** Шығу тегінің өлшемдері Критерии происхождения	**10.** Брутто/нетто салмағы (кг) Вес (кг) брутто/нетто
1		Емкости ЛОС-ЕМ (Ecolos). СТ ТОО-14064000 6236-01-2020 Емкости, камеры, колодцы, аван камеры, короб компрессора технологические. Технические условия Код ТН ВЭД 3925100000 Код КП ВЭД 22.23.13 Кол-во: 25 Ед.изм: шт	"Д3925" 76% ДВЦ	
2		Камеры общего назначения ЛОС-К (Ecolos). СТ ТОО-140640006236-01-2020 Емкости, камеры, колодцы, аванкамеры, короб компрессора технологические. Технические условия Код ТН ВЭД 3925100000 Код КП ВЭД 22.23.13 Кол-во: 25	"Д3925" 76% ДВЦ	

11. Куәлік. Осы арқылы өтініш берушінің декларациясы шындыққа сәйкес келетіні куәландырылады
Удостоверение. Настоящим удостоверяется, что декларация заявителя соответствует действительности
Региональная палата предпринимателей города
Астана, 010000, Республика Казахстан, г.
Астана, пр. Бауыржан Момышулы, 2/11, тел. , +7
(7172) 919081.

Атауы/Наименование ..... Мекен-жайы/ Адрес
Акимова А. М.
Аты-жөні/Ф.И.О. Қолы/Подпись
12.10.2023
Күні/Дата Мөрі/Печать

12. Өтініш берушінің декларациясы: Төменде қол қоюшы жоғарыда көрсетілген мәліметтер шындыққа сәйкес келетінін, барлық тауарлар толығымен
Қазақстан Республикасында
(елдің атауы)
өндірілгенін немесе жеткіліктi өңдеуден/қайта өңдеуден өткенін және олардың барлығы да осындай тауарларға қатысты белгіленген шығу тегінің талаптарына сәйкес екендігін мәлімдейді.
Декларация заявителя: Нижеподписавшийся заявляет, что вышеприведенные сведения соответствуют действительности, что все товары полностью произведены или подвергнуты достаточной обработке/переработке/ в
Республике Казахстан
(наименование страны)
и, что все они отвечают требованиям происхождения, установленным в отношении таких товаров.
Клюшин В. В.
Аты-жөні/Ф.И.О. Қолы/Подпись
12.10.2023
Күні/Дата Мөрі/Печать

2210222

«СТ-KZ» НЫСАНЫНДАҒЫ ТАУАРДЫҢ ШЫҒУ ТЕГІ ТУРАЛЫ № _____ KZ 3 101 00488
СЕРТИФИКАТҚА ҚОСЫМША ПАРАК
ДОПОЛНИТЕЛЬНЫЙ ЛИСТ СЕРТИФИКАТА № _____ KZ 3 101 00488
О ПРОИСХОЖДЕНИИ ТОВАРА ФОРМЫ «СТ-KZ»

6. №	**7.** Орындар саны және қаптама түрі Количество мест и вид упаковки	**8.** Тауардың сипаттамасы Описание товара	**9.** Шығу тегінің өлшемдері Критерии происхождения	**10.** Брутто/нетто салмағы (кг) Вес (кг) брутто/нетто
3		Ед.изм: шт Пескоуловители ЛОС-П (Ecolos). СТ ТОО-140 640006236-03-2020 Установки для очистки по верхностных сточных вод производительность ю от 1 до 100 л/сек. ЛОС-П (Ecolos), ЛОС-Н (Е colos), ЛОС-Ф (Ecolos), ЛОС-КПН (Ecolos). Те хнические условия Код ТН ВЭД 8421290009 Код КП ВЭД 28.29.12 Кол-во: 25	"Д8421" 76% ДВЦ	
4		Ед.изм: шт Нефтеуловители ЛОС-Н (Ecolos). СТ ТОО-140 640006236-03-2020 Установки для очистки по верхностных сточных вод производительность ю от 1 до 100 л/сек. ЛОС-П (Ecolos), ЛОС-Н (Е colos), ЛОС-Ф (Ecolos), ЛОС-КПН (Ecolos). Те хнические условия Код ТН ВЭД 8421290009 Код КП ВЭД 28.29.12 Кол-во: 25	"Д8421" 76% ДВЦ	
5		Ед.изм: шт Фильтры сорбционные безнапорные ЛОС-Ф (Ecolos). СТ ТОО-140640006236-03-2020 Устан овки для очистки поверхностных сточных вод производительностью от 1 до 100 л/сек. ЛОС-П (Ecolos), ЛОС-Н (Ecolos), ЛОС-Ф (Ecolos), ЛО С-КПН (Ecolos). Технические условия Код ТН ВЭД 8421290009 Код КП ВЭД 28.29.12 Кол-во: 25	"Д8421" 76% ДВЦ	

11. Куәлік. Осы арқылы өтініш берушінің декларациясы шындыққа сәйкес келетіні куәландырылады
Удостоверение. Настоящим удостоверяется, что декларация заявителя соответствует действительности
Региональная палата предпринимателей города
Астана, 010000, Республика Казахстан, г.
Астана, пр. Бауыржан Момышулы, 2/11, тел. , +7
(7172) 919081.

Атауы/Наименование ..... Мекен-жайы/ Адрес
Акимова А. М.
Аты-жөні/Ф.И.О. Қолы/Подпись
12.10.2023
Күні/Дата Мөрі/Печать

12. Өтініш берушінің декларациясы: Төменде қол қоюшы жоғарыда көрсетілген мәліметтер шындыққа сәйкес келетінін, барлық тауарлар толығымен
Қазақстан Республикасында
(елдің атауы)
өндірілгенін немесе жеткіліктi өңдеуден/қайта өңдеуден өткенін және олардың барлығы да осындай тауарларға қатысты белгіленген шығу тегінің талаптарына сәйкес екендігін мәлімдейді.
Декларация заявителя: Нижеподписавшийся заявляет, что вышеприведенные сведения соответствуют действительности, что все товары полностью произведены или подвергнуты достаточной обработке/переработке/ в
Республике Казахстан
(наименование страны)
и, что все они отвечают требованиям происхождения, установленным в отношении таких товаров.
Клюшин В. В.
Аты-жөні/Ф.И.О. Қолы/Подпись
12.10.2023
Күні/Дата Мөрі/Печать

2300485

«СТ-KZ» НЫСАНЫНДАҒЫ ТАУАРДЫҢ ШЫҒУ ТЕГІ ТУРАЛЫ № KZ 3 101 00488
СЕРТИФИКАТҚА ҚОСЫМША ПАРАК KZ 3 101 00488
ДОПОЛНИТЕЛЬНЫЙ ЛИСТ СЕРТИФИКАТА № _____
О ПРОИСХОЖДЕНИИ ТОВАРА ФОРМЫ «СТ-KZ»

6. №	7. Орындар саны және қаптама түрі Количество мест и вид упаковки	8. Тауардың сипаттамасы Описание товара	9. Шығу тегінің өлшемдері Критерии происхождения	10. Брутто/нетто салмағы (кг) Вес (кг) брутто/нетто
9		Установка для очистки сточных вод производительностью от 1 до 30000 м3/сутки ЛОС-Р (Ecolos). СТ ТОО-140640006236-04-2020 Установки для очистки сточных вод ЛОС-БИО (Ecolos), ЛОС-Р (Ecolos). Технические условия Код ТН ВЭД 8421290009 Код КП ВЭД 28.29.12 Кол-во: 25 Ед.изм: шт	"Д8421" 76% ДВЦ	
10		Жироуловители ЛОС-Ж (Ecolos). СТ ТОО-140640006236-05-2020 Жироуловители ЛОС-Ж (Ecolos) производительностью 1-30 л/с. Технические условия Код ТН ВЭД 8421290009 Код КП ВЭД 28.29.12 Кол-во: 25 Ед.изм: шт	"Д8421" 76% ДВЦ	
11		Технологический павильон (Ecolos). СТ ТОО 140640006236-09-2022. Технологический павильон. Технические условия Код ТН ВЭД 9406909009 Код КП ВЭД 25.11.10 Кол-во: 25 Ед.изм: шт	"Д9406" 76% ДВЦ	
12		Аванкамера ЛОС-АК. СТ ТОО-140640006236-01-2020 Емкости, камеры, колодцы, аванкамеры, короб компрессора технологические. Технические условия Код ТН ВЭД 8421290009 Код КП ВЭД 28.29.12	"Д8421" 76% ДВЦ	

11. Куәлік. Осы арқылы өтініш берушінің декларациясы шындыққа сәйкес келетіні куәландырылады
Удостоверение. Настоящим удостоверяется, что декларация заявителя соответствует действительности

Региональная палата предпринимателей города
Астана, 010000, Республика Казахстан, г.
Астана, пр. Бауыржан Момышулы, 2/11, тел. , +7
(7172) 919081.

Атауы/Наименование: Акимова А. М.
Аты-жөні/Ф.И.О.
Мекен-жайы/Адрес
Қолы/Подпись
12.10.2023
Күні/Дата
Мөрі/Печать

12. Өтініш берушінің декларациясы: Төменде қол қоюшы жоғарыда көрсетілген мәліметтер шындыққа сәйкес келетінін, барлық тауарлар толығымен

Қазақстан Республикасында
(елдің атауы)

өндірілгенін немесе жеткілікті өңдеуден/қайта өңдеуден өткенін және олардың барлығы да осындай тауарларға қатысты белгіленген шығу тегінің талаптарына сәйкес екендігін мәлімдейді.
Декларация заявителя: Нижеподписавшийся заявляет, что вышеприведенные сведения соответствуют действительности, что все товары полностью произведены или подвергнуты достаточной обработке/переработке/ в

Республике Казахстан
(наименование страны)

и, что все они отвечают требованиям происхождения, установленным в отношении таких товаров.

Клюшин В. В.
Аты-жөні/Ф.И.О.
Қолы/Подпись
12.10.2023
Күні/Дата
Мөрі/Печать

2300487

«СТ-KZ» НЫСАНЫНДАҒЫ ТАУАРДЫҢ ШЫҒУ ТЕГІ ТУРАЛЫ № KZ 3 101 00488
СЕРТИФИКАТҚА ҚОСЫМША ПАРАК KZ 3 101 00488
ДОПОЛНИТЕЛЬНЫЙ ЛИСТ СЕРТИФИКАТА № _____
О ПРОИСХОЖДЕНИИ ТОВАРА ФОРМЫ «СТ-KZ»

6. №	7. Орындар саны және қаптама түрі Количество мест и вид упаковки	8. Тауардың сипаттамасы Описание товара	9. Шығу тегінің өлшемдері Критерии происхождения	10. Брутто/нетто салмағы (кг) Вес (кг) брутто/нетто
		Ед.изм: шт		
6		Комбинированные песко - нефтеуловители ЛОС-КПН (Ecolos). СТ ТОО-140640006236-03-2020 Установки для очистки поверхностных сточных вод производительностью от 1 до 100 л/сек. ЛОС-П (Ecolos), ЛОС-Н (Ecolos), ЛОС-Ф (Ecolos), ЛОС-КПН (Ecolos). Технические условия Код ТН ВЭД 8421290009 Код КП ВЭД 28.29.12 Кол-во: 25 Ед.изм: шт	"Д8421" 76% ДВЦ	
7		Канализационная насосная станция КНС (Ecolos). СТ ТОО-140640006236-02-2020 Канализационная насосная станция из металла, стеклопластика или полиэтилена низкого давления с трубной обвязкой, запорной арматурой и погружными насосными агрегатами КНС (Ecolos). Технические условия Код ТН ВЭД 8421290009 Код КП ВЭД 28.29.12 Кол-во: 25 Ед.изм: шт	"Д8421" 76% ДВЦ	
8		Установка биологической очистки ЛОС-БИО (Ecolos). СТ ТОО-140640006236-04-2020 Установки для очистки сточных вод ЛОС-БИО (Ecolos), ЛОС-Р (Ecolos). Технические условия Код ТН ВЭД 8421290009 Код КП ВЭД 28.29.12 Кол-во: 25 Ед.изм: шт	"Д8421" 76% ДВЦ	

11. Куәлік. Осы арқылы өтініш берушінің декларациясы шындыққа сәйкес келетіні куәландырылады
Удостоверение. Настоящим удостоверяется, что декларация заявителя соответствует действительности

Региональная палата предпринимателей города
Астана, 010000, Республика Казахстан, г.
Астана, пр. Бауыржан Момышулы, 2/11, тел. , +7
(7172) 919081.

Атауы/Наименование: Акимова А. М.
Аты-жөні/Ф.И.О.
Мекен-жайы/Адрес
Қолы/Подпись
12.10.2023
Күні/Дата
Мөрі/Печать

12. Өтініш берушінің декларациясы: Төменде қол қоюшы жоғарыда көрсетілген мәліметтер шындыққа сәйкес келетінін, барлық тауарлар толығымен

Қазақстан Республикасында
(елдің атауы)

өндірілгенін немесе жеткілікті өңдеуден/қайта өңдеуден өткенін және олардың барлығы да осындай тауарларға қатысты белгіленген шығу тегінің талаптарына сәйкес екендігін мәлімдейді.
Декларация заявителя: Нижеподписавшийся заявляет, что вышеприведенные сведения соответствуют действительности, что все товары полностью произведены или подвергнуты достаточной обработке/переработке/ в

Республике Казахстан
(наименование страны)

и, что все они отвечают требованиям происхождения, установленным в отношении таких товаров.

Клюшин В. В.
Аты-жөні/Ф.И.О.
Қолы/Подпись
12.10.2023
Күні/Дата
Мөрі/Печать

2300486

KZ 3 101 00488

«СТ-KZ» НЫСАНЫНДАҒЫ ТАУАРДЫҢ ШЫҒУ ТЕГІ ТУРАЛЫ № _____
СЕРТИФИКАТҚА ҚОСЫМША ПАРАК

KZ 3 101 00488

ДОПОЛНИТЕЛЬНЫЙ ЛИСТ СЕРТИФИКАТА № _____
О ПРОИСХОЖДЕНИИ ТОВАРА ФОРМЫ «СТ-KZ»

6. №	7. Орындар саны және қаптама түрі Количество мест и вид упаковки	8. Тауардың сипаттамасы Описание товара	9. Шығу тегінің өлшемдері Критерии происхождения	10. Брутто/нетто салмағы (кг) Вес (кг) брутто/нетто
		Кол-во: 25 Ед.изм: шт		

11. Куәлік. Осы арқылы өтініш берушінің декларациясы шындыққа сәйкес келетіні куәландырылады
Удостоверение. Настоящим удостоверяется, что декларация заявителя соответствует действительности

Региональная палата предпринимателей города Астана, 010000, Республика Казахстан, г. Астана, пр. Бауыржан Момышулы, 2/11, тел. , +7 (7172) 919081.

Атауы/Наименование — Мекен-жайы/Адрес

Акимова А. М.

Аты-жөні/Ф.И.О. — Қолы/Подпись

12.10.2023

Күні/Дата — Мөрі/Печать

12. Өтініш берушінің декларациясы: Төменде қол қоюшы жоғарыда көрсетілген мәліметтер шындыққа сәйкес келетінін, барлық тауарлар толығымен

Қазақстан Республикасында
(елдің атауы)

өндірілгенін немесе жеткілікті өңдеуден/қайта өңдеуден өткенін және олардың барлығы да осындай тауарларға қатысты белгіленген шығу тегінің талаптарына сәйкес екендігін мәлімдейді.
Декларация заявителя: Нижеподписавшийся заявляет, что вышеприведенные сведения соответствуют действительности, что все товары полностью произведены или подвергнуты достаточной обработке/переработке/ в

Республике Казахстан
(наименование страны)

и, что все они отвечают требованиям происхождения, установленным в отношении таких товаров.

Клюшин В. В.

Аты-жөні/Ф.И.О. — Қолы/Подпись

12.10.2023

Күні/Дата — Мөрі/Печать

2300488

ҚР ҰКП НПП РК
АТАМЕКЕН

ИНДУСТРИАЛЬНЫЙ СЕРТИФИКАТ
№ 101 0 00082

1. Дата регистрации в реестре отечественных производителей товаров, работ, услуг: 02.10.2020

2. Наименование заявителя: ТОО "Завод инженерного оборудования"

3. ИИН/БИН: 140640006236

4. Вид деятельности: 28292

5. Юридический адрес: Казахстан, город Нур-Султан, район Сарыарка, улица Орлыкөл, здание 10, ВП-3, почтовый индекс 010000

6. Почтовый (фактический) адрес: Казахстан, город Нур-Султан, район Сарыарка, улица Орлыкөл, здание 10, ВП-3, почтовый индекс 010000

7. Почтовый (фактический) адрес материально-технической базы: Қазақстан, Нұр-Сұлтан қаласы, Сарыарқа ауданы, көшесі Орлыкөл, ғимарат 10, ВП-3, пошта индексі 010000

8 Телефон:	**9. Электронный адрес:**
+77710852775	office@ecolos.kz

10. Web – сайт: -

Палата предпринимателей города Нур-Султан подтверждает, что ТОО "Завод инженерного оборудования" является отечественным производителем товара, работ, услуг по наименованию, указанному в Реестре отечественных производителей товаров, работ, услуг.

11. Дата обновления сведений в реестр отечественных производителей товаров, работ, услуг:

12. Дата выдачи: 02.10.2020

13. Удостоверение:
Подписано и удостоверено Положительный результат проверки цифровой подписи (Владелец ЭЦП:ДЖУНУСОВ АЛМАТ Тип ЭЦП:Файл)

ҚР ҰКП НПП РК
АТАМЕКЕН

№ 101 0 00082
ИНДУСТРИЯЛЫҚ СЕРТИФИКАТ

1. Тауарларды, жұмыстар мен көрсетілетін қызметтерді отандық өндірушілердің тізілімінде тіркелген күні: 02.10.2020

2. Өтініш берушінің атауы: "Завод инженерного оборудования" ЖШС

3. ЖСН/БСН: 140640006236

4. Қызмет түрі: 28292

5. Заңды мекенжайы: Қазақстан, Астана қаласы, Сарыарка ауданы, Орлыкөл көшесі, ғимарат 10, ВП-3

6. Пошталық (нақты) мекенжайы: Казахстан, город Нур-Султан, район Сарыарка, улица Орлыкөл, здание 10, ВП-3, почтовый индекс 010000

7. Материалдық-техникалық базаның пошталық (нақты) мекенжайы: Қазақстан, Нұр-Сұлтан қаласы, Сарыарқа ауданы, көшесі Орлыкөл, ғимарат 10, ВП-3, пошта индексі 010000

8. Телефоны:	**9. Электронды мекенжайы:**
+77710852775	office@ecolos.kz

10. Web-сайт: -

Нұр-Сұлтан қаласының кәсіпкерлер палатасы "Завод инженерного оборудования" ЖШС тауарларды, жұмыстар мен көрсетілетін қызметтерді отандық өндірушілердің тізілімінде көрсетілген атауы мен саны бойынша тауарларды, жұмыстар мен көрсетілетін қызметтерді отандық өндіруші болып табылатынын растайды.

11. Тауарларды, жұмыстар мен көрсетілетін қызметтерді отандық өндірушілердің тізілімінде мәліметтердің жаңартылған күні:

12. Берілген күні: 02.10.2020

13. Куәлік:
Қол қойылды және куәландырылды Положительный результат проверки цифровой подписи (Владелец ЭЦП:ДЖУНУСОВ АЛМАТ Тип ЭЦП:Файл)

ЕВРАЗИЙСКИЙ ЭКОНОМИЧЕСКИЙ СОЮЗ
ДЕКЛАРАЦИЯ О СООТВЕТСТВИИ

Заявитель Товарищество с ограниченной ответственностью "Завод инженерного оборудования"
Место нахождения: Казахстан, 010000, город Нур-Султан, ул.Орлыколь 10, ВП-3
Бизнес идентификационный номер 140640006236
Телефон: +77172918346 Адрес электронной почты: snab1@ecolos.kz
в лице Директора Клюшина Всеволода Вячеславовича

заявляет, что Машины и оборудование для коммунального хозяйства: Канализационная насосная станция (КНС), типы: КНС-С, КНС-М, КНС-П.
Изготовитель Товарищество с ограниченной ответственностью "Завод инженерного оборудования"
Место нахождения: Казахстан, 010000, город Нур-Султан, ул.Орлыколь 10, ВП-3
Код (коды) ТН ВЭД ЕАЭС: 8413
Серийный выпуск

соответствует требованиям
Технического регламента Таможенного союза ТР ТС 010/2011 "О безопасности машин и оборудования"

Декларация о соответствии принята на основании
Протокола испытаний № ППГК/10-0108 от 11.10.2019 года, выданного Обществом с ограниченной ответственностью "Гарант Качества" (регистрационный номер аттестата аккредитации РОСС RU.32001.04ИБФ1.ИЛ08)
Схема декларирования соответствия: 1д

Дополнительная информация
раздел 2 ГОСТ 12.2.003-91 "Система стандартов безопасности труда. Оборудование производственное. Условия хранения продукции в соответствии с ГОСТ 15150-69 "Машины, приборы и другие технические изделия. Исполнения для различных климатических районов. Категории, условия эксплуатации, хранения и транспортирования в части воздействия климатических факторов внешней среды". Условия хранения конкретного изделия, срок хранения (службы) указываются в прилагаемой к продукции товаросопроводительной и/или эксплуатационной документации.

Декларация о соответствии действительна с даты регистрации по 10.10.2024 включительно.

(подпись) Клюшин Всеволод Вячеславович
(Ф.И.О. заявителя)

Регистрационный номер декларации о соответствии: ЕАЭС N RU Д-KZ.AH03.B.12100/19

Дата регистрации декларации о соответствии: 11.10.2019

ЕВРАЗИЙСКИЙ ЭКОНОМИЧЕСКИЙ СОЮЗ
ДЕКЛАРАЦИЯ О СООТВЕТСТВИИ

Заявитель Товарищество с ограниченной ответственностью "Завод инженерного оборудования"
Место нахождения: Казахстан, 010000, город Нур-Султан, ул.Орлыколь 10, ВП-3
Бизнес идентификационный номер 140640006236
Телефон: +77172918346 Адрес электронной почты: snab1@ecolos.kz
в лице Директора Клюшина Всеволода Вячеславовича

заявляет, что Машины и оборудование для коммунального хозяйства: Очистные сооружения поверхностного стока: пескоуловитель, модель: ЛОС-П, нефтеуловитель, модель: ЛОС-Н, фильтр сорбционный безнапорный, модель: ЛОС-Ф, комбинированный песко-нефтеуловитель, модель ЛОС-КПН, Станции биологической очистки сточных вод, модели: ЛОС-БИО, ЛОС-Р, ЛОС-МБР.
Изготовитель Товарищество с ограниченной ответственностью "Завод инженерного оборудования"
Место нахождения: Казахстан, 010000, город Нур-Султан, ул.Орлыколь 10, ВП-3
Код (коды) ТН ВЭД ЕАЭС: 8421210009
Серийный выпуск

соответствует требованиям
Технического регламента Таможенного союза ТР ТС 010/2011 "О безопасности машин и оборудования"

Декларация о соответствии принята на основании
Протокола испытаний № ППГК/10-0109 от 11.10.2019 года, выданного Обществом с ограниченной ответственностью "Гарант Качества" (регистрационный номер аттестата аккредитации РОСС RU.32001.04ИБФ1.ИЛ08)
Схема декларирования соответствия: 1д

Дополнительная информация
раздел 2 ГОСТ 12.2.003-91 "Система стандартов безопасности труда. Оборудование производственное. Условия хранения продукции в соответствии с ГОСТ 15150-69 "Машины, приборы и другие технические изделия. Исполнения для различных климатических районов. Категории, условия эксплуатации, хранения и транспортирования в части воздействия климатических факторов внешней среды". Условия хранения конкретного изделия, срок хранения (службы) указываются в прилагаемой к продукции товаросопроводительной и/или эксплуатационной документации.

Декларация о соответствии действительна с даты регистрации по 10.10.2024 включительно.

(подпись) Клюшин Всеволод Вячеславович
(Ф.И.О. заявителя)

Регистрационный номер декларации о соответствии: ЕАЭС N RU Д-KZ.AH03.B.12101/19

Дата регистрации декларации о соответствии: 11.10.2019

План фундамента

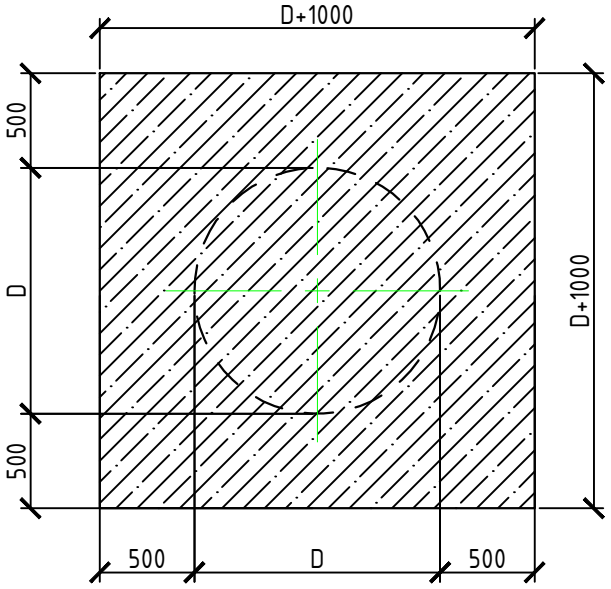

№ п/п	D, мм	Отметка верха плиты, м	Вес без воды, т	Вес с водой, м
КНС-1	3000	-4,4	2,88	16,23

1. Запрещается размещение вблизи сооружений проезжей части ближе чем на 3-5 метров от края корпуса
2. Фундаментная плита поставляется Заказчиком
3. Расчет фундаментой плиты выполняется проектной организацией
4. При наличии грунтовых вод предусмотреть пригруз для защиты установок от всплытия. Расчет на всплытие и пригруз выполняется проектной компанией

Согласовано

Взам. инв. №

Подпись и дата

Инв. № подл.

Изм.	Кол. уч.	Лист	№ док.	Подп.	Дата
Разработал		Джакупова			
Проверил		Садвакасов			

6259-1

"Реконструкция насосных фекальных станций г. Аксу"

Канализационная насосная станция

Стадия	Лист	Листов
РП	2	2

Задание на фундаменты

ТОО "Ecolos Engineering"
2024 г.

Формат А4

План на отм. 0.000

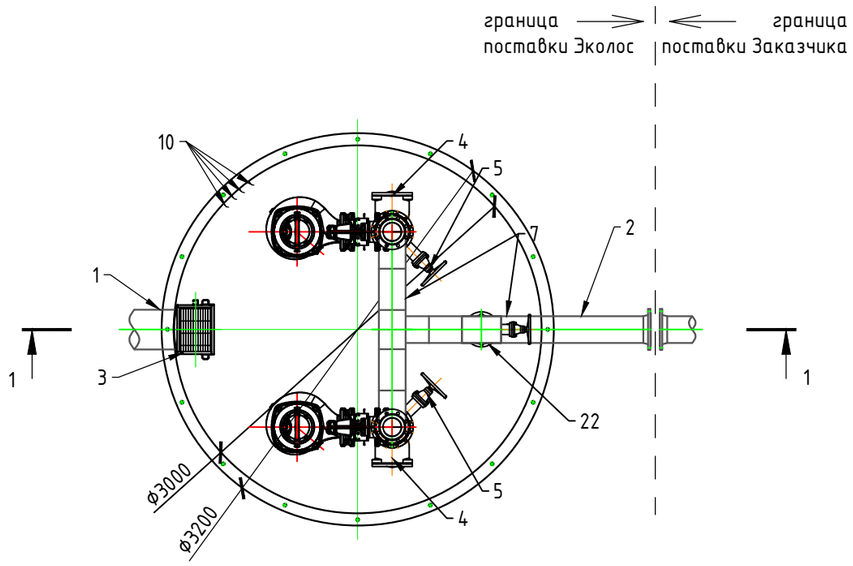

Разрез 1-1

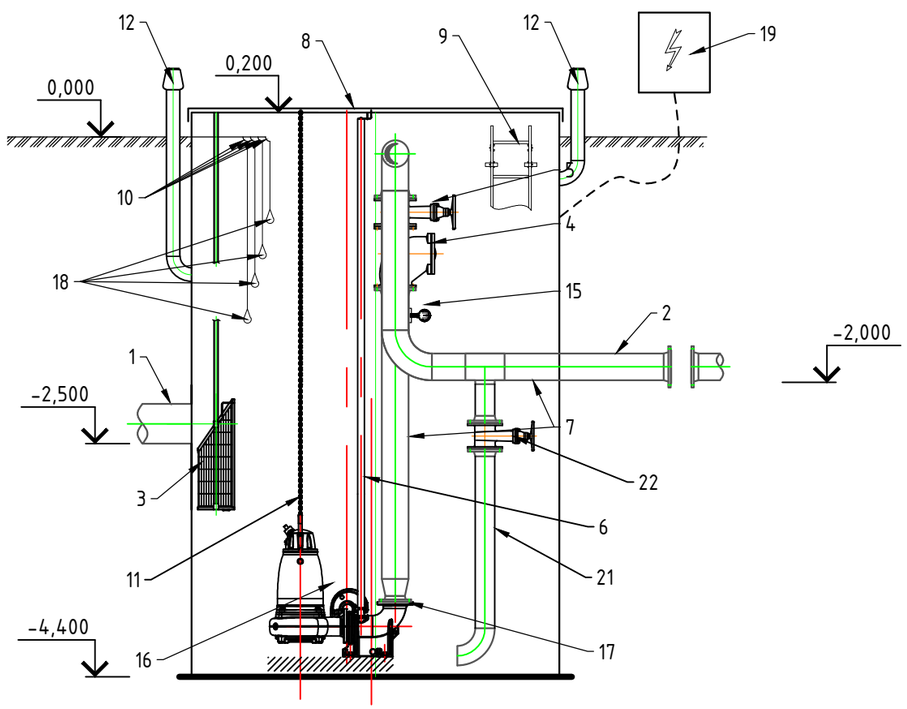

	A	B	C	D
1	Спецификация оборудования			
2	Поз.	Наименование	Ед. изм.	Значение
3		Оборудование		
4		КНС		КНС-200/20С/3,0-4,4/2,5
5		Материал корпуса		Стеклопластик
6		Габариты установки		Ф3000 мм, Нподз.= 4400мм
7				Нполн. = 4600 мм
8		Спецификация оборудования		
9	1	Подводящий трубопровод, Ф	мм	315х11,2
10		Материал трубопровода		ПЭ100 SDR 17
11	2	Отводящий трубопровод, Ф	мм	250х14,8
12		Материал трубопровода		ПЭ100 SDR17
13	3	Сороулавливающая корзина в комплекте с цепью и направляющими для монтажа/демонтажа корзины.	шт.	1
14	4	Обратный клапан Ф200мм PN10	шт.	2
15	5	Задвижка Ф200мм PN10	шт.	2
16	6	Направляющие трубы из н/ж стали для подъема и опускания насоса NP 3171 MT 3~ 432	компл.	2
17	7	Напорный трубный узел из нержавеющей стали DN 150/200мм с фланцем PN10	компл.	2/1
18	8	Крышка стеклопластиковая	компл.	1
19	9	Лестница	шт.	1
20	10	Крючки крепления поплавковых датчиков уровня	шт.	4
21	11	Цепь для насоса	шт.	1
22	12	Вентиляционный стояк ПВХ Ф110	шт.	2
23	13	Ввод силового кабеля	компл.	1
24	14	Анкерные болты	компл.	1
25	15	Манометр. В комплекте с: кран трехходовой; трубка импульсная; адаптер вварной.	компл.	2
26	16	Погружной насосный агрегат NP 3171 MT 3~ 432	шт.	2
27	17	Напорный патрубок насосного агрегата с верхним держателем направляющих	компл.	2
28	18	Поплавковые выключатели	шт.	4
29	19	Шкаф управления насосами	шт.	1
30	20	Площадка обслуживания (условно не показана)	шт.	1
31	21	Трубопровод взмучивания донного осадка	шт.	1
32	22	Задвижка Ф150мм PN10	шт.	1

Примечание: Оборудование поставляется с открытой гильзой на подводящий трубопровод и с фланцем PN 10 на отводящий трубопровод.
При наличии грунтовых вод предусмотреть пригруз для защиты установок от всплытия. Расчет на всплытие и пригруз выполняется проектной компанией.
Запрещается размещение вблизи сооружений проезжей части ближе чем на 3-5 метров от края корпуса.
Фундаментная плита поставляется Заказчиком.

Изм.	Кол. уч.	Лист	№ док.	Подп.	Дата
Разработал		Джакупова			
Проверил		Садвакасов			

6259-1

"Реконструкция насосных фекальных станций г. Аксу"

Канализационная насосная станция КНС-1

Стадия	Лист	Листов
РП	1	2

План на отм. 0.000
Разрез 1-1

ТОО "Ecolos Engineering"
2024 г.

Согласовано

Взам. инв. №

Подпись и дата

Инв. № подл.

Формат А3