Разработчик: ТОО "SD ПРОЕКТ Консалтинг"
Гослицензия № 14001827

Реконструкция фекальных насосных станций в городе Аксу Павлодарской области (ФНС № 1 в поселке Аксу)

Том 3. Альбом 9. Генеральный план и благоустройство

2024 г.

ВЕДОМОСТЬ ЧЕРТЕЖЕЙ ОСНОВНОГО КОМПЛЕКТА

№ п/п	Наименование	Примечание
1	Общие данные	
2	Генеральный план. Разбивочный чертеж. М 1:500	
3	Сводный план инженерных сетей.	
4	План благоустройства территории. План покрытий.	

ГЕНЕРАЛЬНЫЙ ПЛАН

Генеральный план выполнен в соответствии с заданием на проектирование и чертежами смежных разделов. Реконструируемое здание поселковой ФНС расположено на участке, расположено в юго-восточной части селитебной зоны поселка Аксу.

На участке размещены следующие здания и сооружения: фекальная насосная станция, приемно-аварийная камера, площадка для контейнеров ТБО, зарезервированная КНС и площадка для отдыха.

Территория объекта ограждена по всему периметру, ограждение выполнено по серии 3.017-1 высотой 1.70 м. из сетчатых панелей по железобетонным столбам.

На территорию объекта предусмотрен въезд. Покрытие принято из асфальтобетона по щебеночному основанию облегченного типа.

На земельном участке выделены следующие зоны: площадка отдыха и хозяйственная площадка.

ОХРАНА ОКРУЖАЮЩЕЙ СРЕДЫ

Данным проектом предусмотрены следующие мероприятия относящиеся к природоохранным:

- предусмотрен сброс канализационных стоков в городскую каналиацию;
- предусмотрен организованный отвод дождевых и талых вод с проектируемой территории;
- созданы зеленые зоны вокург фекальной насосной станции.

Для текущего сбора мусора у входов в здания, в местах отдыха установлены урны.

Бытовые отходы предусматривается складировать специально отведенное место в металлический контейнер.

Вывоз ТБО обеспечивается спецмашинами согласно договора с соответствующими службами.

Весь комплекс мероприятий создает полноценную среду обитания, исключает нарушения экологического равновесия.

ПРОТИВОПОЖАРНЫЕ МЕРОПРИЯТИЯ

Проект благоустройства территории выполнен с учетом обеспечения подъезда средств пожаротушения к зданию.

Двери на путях эвакуации открываются по направлению к выходу из здания.

Для отделки помещений использованы (согласно СНиП РК 2.02-05-2005) строительные материалы не горючие и слабо горючие.

Технические решения, принятые в рабочей документации, соответствуют требованиям экологических, санитарно-гигиенических, противопожарных и других норм, действующих на территории Республики Казахстан и обеспечивают безопасную для жизни и здоровья людей эксплуатацию объекта при соблюдении мероприятий, предусмотренных рабочими чертежами.

Главный инженер проекта Касенов

Согласовано ВК

Согласовано ТХ АС ЭЛ

Взам. инв. №

Подп. и дата

Инв. № подл.

Изм	Кол.уч	Лист	N°док	Подпись	Дата
ГИП		Касенов			
Разраб.		Мамонов			

ГП

Реконструкция фекальных насосных станций в городе Аксу Павлодарской области (ФНС № 1 в поселке Аксу)

ФНС №1

Стадия	Лист	Листов
РП	1	

Общие данные

ТОО "SD ПРОЕКТ Консалтинг" ГСЛ №14001827

Формат А3

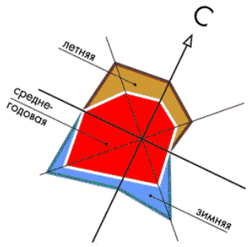

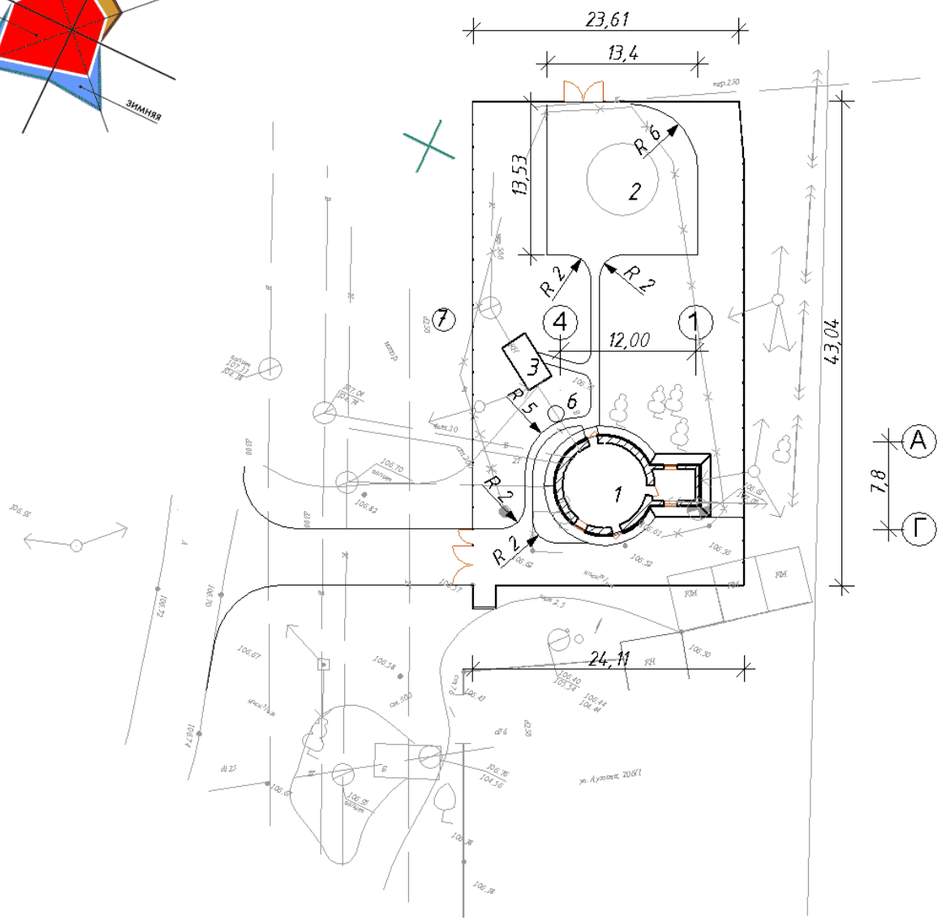

СИТУАЦИОННАЯ СХЕМА

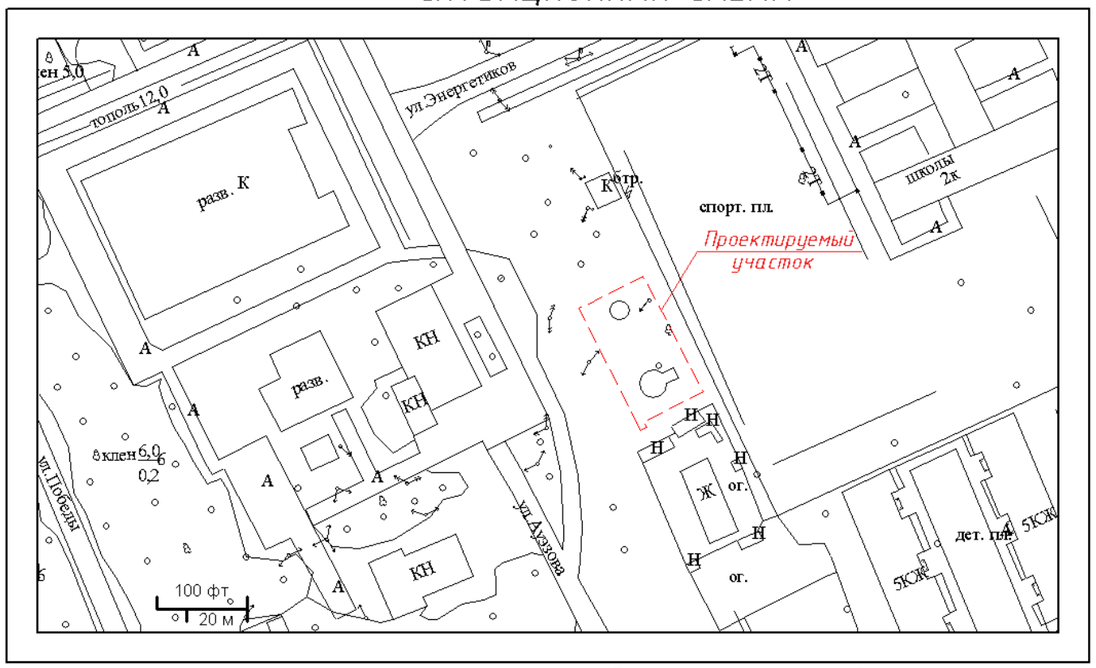

ЭКСПЛИКАЦИЯ ЗДАНИЙ И СООРУЖЕНИЙ

№ П/П	Наименование здания (сооружения)	Номер типового проекта	Примечание
1	Фекальная насосная станция (поселковая)	проект.	
2	Законсервированная КНС	сущ.	
3	Приемно-аварийная камера	сущ.	
4	Площадка для отдыха	проект.	
5	Площадка для контейнера ТБО	проект.	
6	Колодец с сороудерживающей решеткой	проект.	
7	Резервная насосная станция (модульная)	проект.	

ПРИМЕЧАНИЯ:

1. Топографической основой для генплана является геодезическая съемка М 1:500, выполненная в 2012 г.
2. Все размеры указаны в метрах.
3. В балансе территории дана площадь благоустраиваемого участка.
4. Существующий рельеф проектными решениями не меняется;
5. План земляных масс не разрабатывается из за малых объемов работ, до 146 $м^3$.

БАЛАНС ТЕРРИТОРИИ

Наименование	Показатели		Примечание
	$м^2$	%	
Площадь участка	1131,3	100	
в том числе			
Площадь застройки	78,8	7	
Площадь озеленения	581,3	51	
Площадь покрытия	471,2	42	
в том числе			
Отмостка	35,8		

Изм	Кол.уч	Лист	N°док	Подпись	Дата
Разраб.		Мамонов			

ГП

Реконструкция фекальных насосных станций в городе Аксу Павлодарской области (ФНС № 1 в поселке Аксу)

ФНС №1

Стадия	Лист	Листов
РП	2	

Генеральный план. Разбивочный чертеж

ТОО "SD ПРОЕКТ Консалтинг" ГСЛ №14001827

Взам. инв. №

Подп. и дата

Инв. № подл.

Формат А3

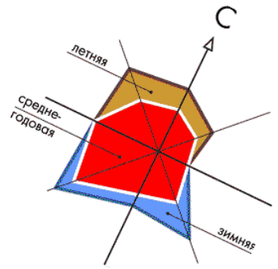

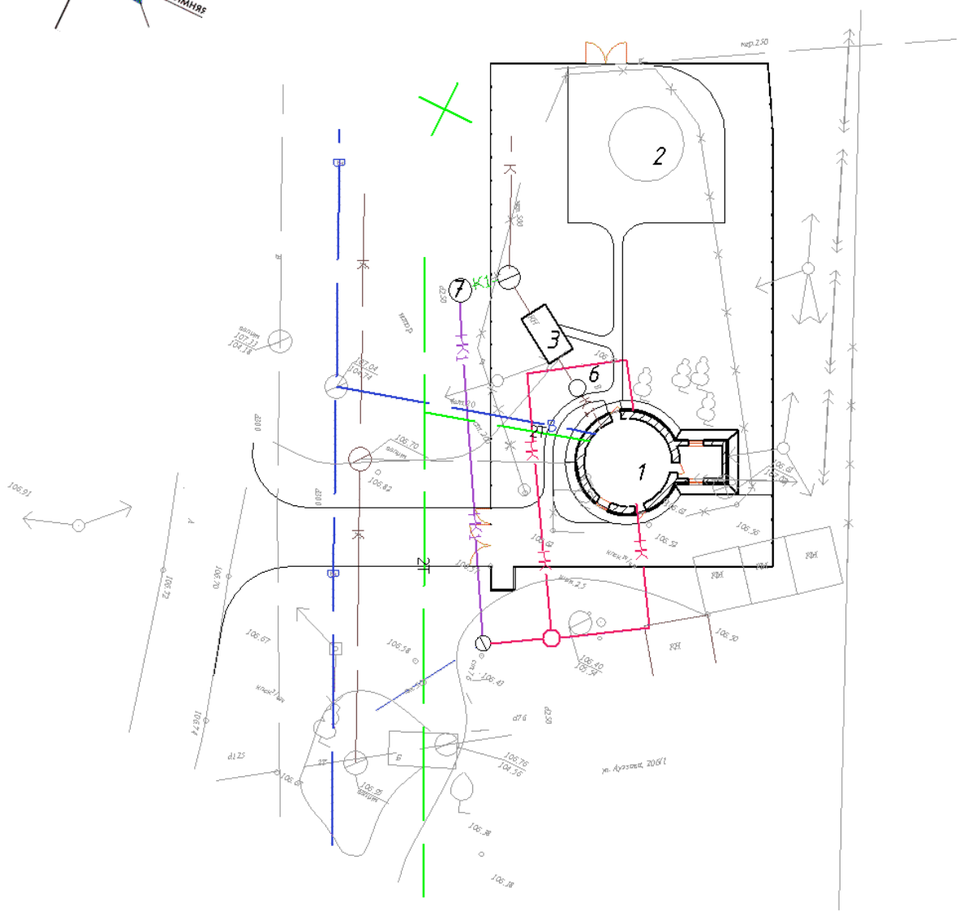

СИТУАЦИОННАЯ СХЕМА

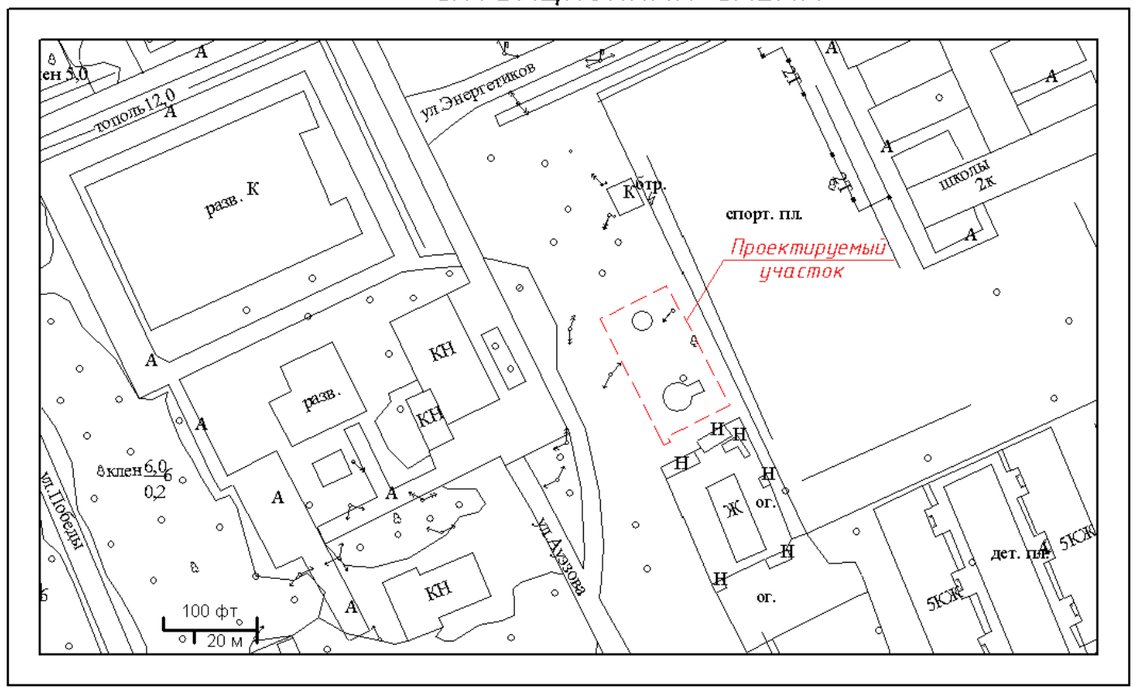

ЭКСПЛИКАЦИЯ ЗДАНИЙ И СООРУЖЕНИЙ

№ П/П	Наименование здания (сооружения)	Номер типового проекта	Примечание
1	Фекальная насосная станция (поселковая)	проект.	
2	Законсервированная КНС	сущ.	
3	Приемно-аварийная камера	сущ.	
4	Площадка для отдыха	проект.	
5	Площадка для контейнера ТБО	проект.	
6	Колодец с сороудерживающей решеткой	проект.	
7	Резервная насосная станция (модульная)	проект.	

ПРИМЕЧАНИЕ:

Сводный план инженерных сетей составлен на основании плана инженерных сетей НВК.

УСЛОВНОЕ ОБОЗНАЧЕНИЕ:

- К1 — самотечная канализационная сеть
- НК — напорная канализационная сеть (существующая)
- К1 — (одводная) самотечная канализационная сеть
- НК1 — (одводная) напорная канализационная сеть

Изм	Кол.уч	Лист	N°док	Подпись	Дата	ГП			
						Реконструкция фекальных насосных станций в городе Аксу Павлодарской области (ФНС № 1 в поселке Аксу)			
						ФНС №1	Стадия	Лист	Листов
							РП	3	
Разраб.		Мамонов				Сводный план инженерных сетей	ТОО "SD ПРОЕКТ Консалтинг" ГСЛ №14001827		

Формат А3

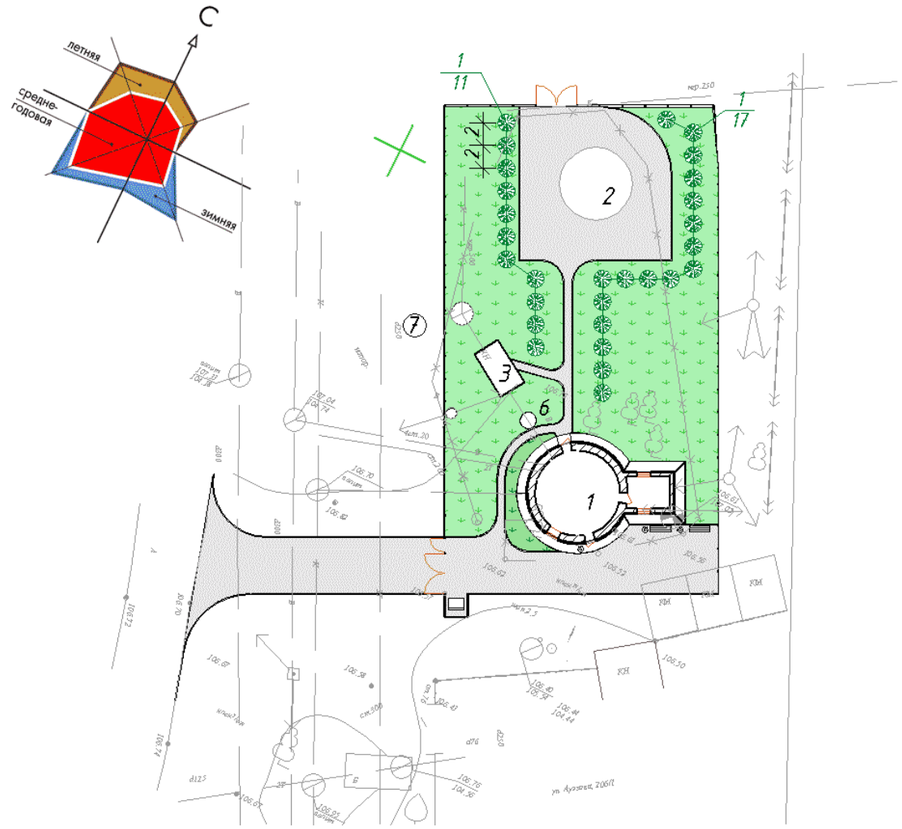

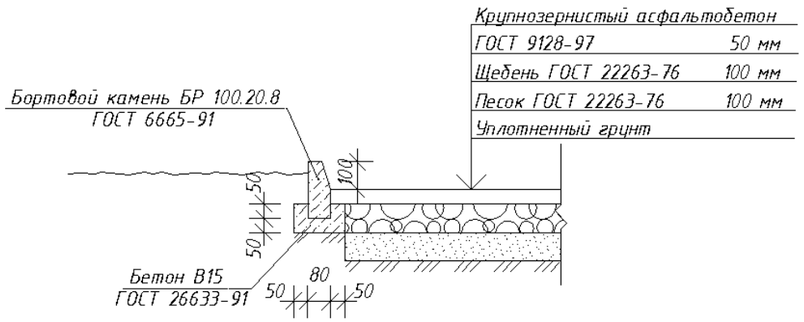

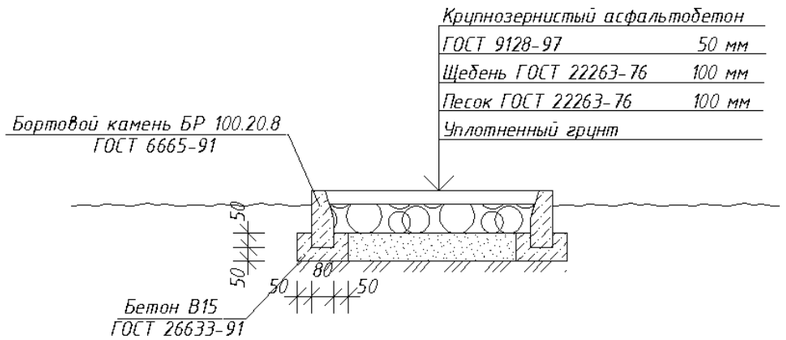

ВЕДОМОСТЬ ТРОТУАРОВ, ДОРОЖЕК И ПЛОЩАДОК

Условное изображение	Наименование	Длина м	Шир. м	Площадь покрытия $м^2$	Бордюр из бортового камня	
					тип	кол. м
	Асфальтовое покрытие облегченного типа			435,4	БР 100.20.8	147

ВЕДОМОСТЬ ЭЛЕМЕНТОВ ОЗЕЛЕНЕНИЯ

№	Наименование породы и вида насаждения	Возраст лет	Количество		Примечание
			$м^2$	шт	
1.	Береза повислая	3		28	без кома
2.	Газон		570,7		

ВЕДОМОСТЬ МАЛЫХ ФОРМ АРХИТЕКТУРЫ

№	Условное обозначение	Наименование	Кол. шт
1.		Скамья,	2
2.		Урна металлическая, вариант II	3
3.		Контейнер для ТБО, тип 2	1
4.		Ограда,	128
5.		Ворота,	2
6.		Калитка,	1

ПРИМЕЧАНИЯ:

1. Экспликацию зданий и сооружений см. на листе ГП-2;
2. Саженцы садить в ямы 0,7х0,7х0,6м со 100% заменой грунта;
3. Посев газона производить из смеси семян газонных трав: мятник луговой - 45%, овсяница красная - 30%, овсяница луговая - 10%, клевер белый - 5%, тимофеевка луговая - 10%;
4. Норма высева 25 гр семян на 1кв.м;
5. На газонах необходима подсыпка растительной земли слоем 0,20 м.

						ГП			
Изм	Кол.уч	Лист	N°док	Подпись	Дата	Реконструкция фекальных насосных станций в городе Аксу Павлодарской области (ФНС № 1 в поселке Аксу)			
						ФНС №1	Стадия	Лист	Листов
							РП	4	
Разраб.		Мамонов				План благоустройства	ТОО "SD ПРОЕКТ Консалтинг" ГСЛ №14001827		

Формат А3