Разработчик: ТОО "SD ПРОЕКТ Консалтинг"
Гослицензия № 14001827

Реконструкция фекальных насосных станций в городе Аксу Павлодарской области (ФНС № 1 в поселке Аксу)

Том 3. Альбом 7. Пожарная сигнализация

2024 г.

Ведомость рабочих чертежей основного комплекта

Лист	Наименование	Примечание
1,2	Общие данные (начало, окончание)	
3	Схема расположения сетей пожарной сигнализации	
4	План сетей пожарной сигнализации на отм.0.000	
5	План сетей пожарной сигнализации на отм.-5.300	

Ведомость ссылочных и прилагаемых документов

Обозначение	Наименование	Примечание
	Ссылочные документы	
СНиП РК 2.02-05-2009	Пожарная безопасность зданий и сооружений	
СН РК 2.02-11-2002*	Нормы оборудования зданий, помещений и	
	сооружений системами автоматической пожарной	
	сигнализации, автоматическими установками	
	пожаротушения и оповещения людей о пожаре	
СНиП РК 2.02-15-2003	Пожарная автоматика зданий и сооружений	
	Перечень пожарно-технической продукции, допущенной	
	к применению на территори РК для обеспечения	
	пожарной безопасности	
	Прилагаемые документы	
049-214-17-ПС.С	Спецификация.	на 1 листе

Основные показатели проекта

N п/п	Наименование	Примечание
	Пожарная сигнализация	
1	Емкость приемной станции, лучей.	8
2	Количество занятых лучей	5
3	Оповещение о пожаре:	
	Звонковая сигнализация	4

Ведомость объемов строительных и монтажных работ

	Наименование	Ед.изм.	Кол-во	Прим.
1	Пробивка отв. диам.20мм в стенах /Тоже, через перекрытие отв.40мм	шт./шт.	10/1	
2	Прокладка кабеля по стенам и потолку	м	150,0	
3	Прокладка кабеля в кабельном канале	м	70,0	
4	Прокладка кабеля на тросе	м	30,0	
5	Прозвонка кабелей	пар	8	

Согласовано

ВК

Согласовано

ТХ АС

Взам. инв. №

Подп. и дата

Инв. № подл.

Технические решения, принятые в рабочей документации, соответствуют требованиям экологических, санитарно-гигиенических, противопожарных и других норм, действующих на территории Республики Казахстан и обеспечивают безопасную для жизни и здоровья людей эксплуатацию объекта при соблюдении мероприятий, предусмотренных рабочими чертежами.

Главный инженер проекта *Касенов*

Изм	Кол.уч	Лист	N°док	Подпись	Дата
ГИП		Касенов			
Разраб.		Жумабеков			

ПС

Реконструкция фекальных насосных станций в городе Аксу Павлодарской области (ФНС № 1 в поселке Аксу)

ФНС №1	Стадия	Лист	Листов
	РП	1	

Общие данные (начало)

ТОО "SD ПРОЕКТ Консалтинг" ГСЛ №14001827

Формат А3

Общие указания

Проектом предусматриваются работы по устройству внутренних сетей автоматической пожарной сигнализации.

Проект разработан на основании архитектурно-строительных чертежей, строительных норм и правил действующих на территории РК, см. ведомость ссылочных и прилагаемых документов.

Пожарная сигнализация предназначена для подачи сигнала о возникновении очага пожара в одном из защищаемых помещений объекта.

С этой целью на потолке устанавливаются автоматические дымовые , а на стене ручные извещатели ИПР 513-10, которые включаются в шлейфы блокировок контрольного прибора "Гранит-8" расположенного в комнате техперсонала на высоте 1.5м от пола.

В машинном зале устанавливаются дымовые извещатели типа ИП 212-41М, которые закрепляются непосредственно на тросе.

Дымовые датчики закрепляются непосредственно на потолке с помощью саморезов.

Ручные пожарные извещатели ИПР устанавливаются возле выхода на высоте 1,5 м от уровня пола.

Размещение автоматических пожарных извещателей предусмотрено с учетом нормативных требований СНиП 2.02-15-2003 и с учетом их технических характеристик, высоты и конструктивных особенностей защищаемых помещений.

При срабатывании одного автоматического пожарного извещателя сигнал о пожаре передается на приемно-контрольный прибор "Гранит-8", при этом на сработавшем пожарном извещателе загорается красный светодиод, а на приемно-контрольном приборе загорается светодиод "Внимание" соответствующего шлейфа и включается встроенный зуммер.

При срабатывании второго пожарного извещателя этого же шлейфа, на приемно-контрольном приборе загорается светодиод "Пожар" выдается сигнал на включение сирен системы оповещения людей о пожаре.

Все пожарные извещатели подключаются в шлейфы последовательно и устанавливаются на расстоянии не более 4,5 м и 2,5 м от стен и не менее 0,5 м от электросветильников.

Выбор проводов и кабелей для шлейфов пожарной сигнализации и системы оповещения выполнен в соответствии с требованиями ПУЭ РК 2008 г. и технической документацией на оборудование.

Сеть пожарной сигнализации выполняется проводом марки КПСВ 4х 0,5 мм, открыто по потолку и стенам, *спуск к ручным пожарным извещателям выполняется скрыто в кк.15х10.*

Согласно норм СН РК 2.02-11-2002 * принимается 2-ой тип оповещения людей о пожаре, что обеспечивается установкой системы свето-звонкового(сирены) оповещения-табличек "Выход"со встроенной сиреной и звонковой сигнализации. Звонковая сеть оповещения о пожаре выполняется кабелем ВВГ2х1.5мм и прокладывается в кабельном канале 15х10. На отм.-1.780,-4.200, 0.000, предусмотрены звонки громкого боя типа МЗМ-1 на высоте 1.80м от пола.

Условные обозначения

Выход	Оповещатель световой (указатель Выход со встроенной сиреной)
	Прибор ПС
	Извещатель пожарный ручной
1/1	Извещатель пожарный дымовой (номер шлейфа в приборе,номер датчика в шлейфе)
	Коробка ответвительная
	Резистор
	Трасса прокладки сетей пожарной сигнализации
	Сигнальное устройство
	Блок ББП
	Щиток ЩК1101
КЗПО	Кнопка к эл. звонку
МЗМ-1	Звонок электрический

Согласовано

ВК

Согласовано

ТХ

АС

Взам. инв. №

Подп. и дата

Инв. № подл.

Изм	Кол.уч	Лист	N°док	Подпись	Дата	ПС		
						Реконструкция фекальных насосных станций в городе Аксу Павлодарской области (ФНС № 1 в поселке Аксу)		
						ФНС №1	Стадия	Лист	Листов
							РП	2	
Разраб.		Жумабеков				Общие данные (окончание)	ТОО "SD ПРОЕКТ Консалтинг" ГСЛ №14001827		

Формат А3

Схема расположения сетей пожарной сигнализации

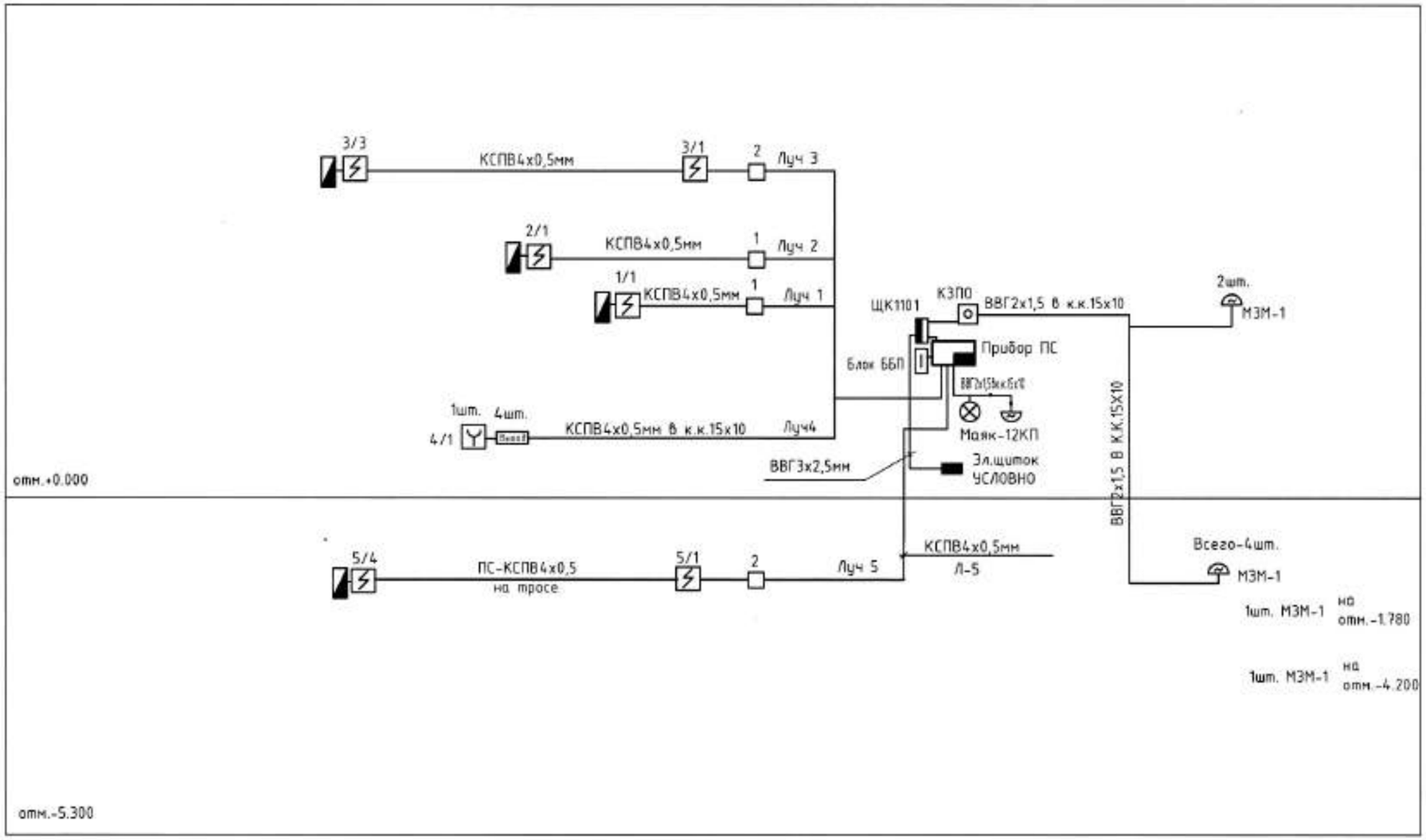

						ПС		
						Реконструкция фекальных насосных станций в городе Аксу Павлодарской области (ФНС № 1 в поселке Аксу)		
Изм	Кол.уч	Лист	N°док	Подпись	Дата			
						ФНС №1	Стадия	Лист	Листов
							РП	3	
Разраб.		Жумабеков				Схема расположения сетей пожарной сигнализации	ТОО "SD ПРОЕКТ Консалтинг" ГСЛ №14001827		

Взам. инв. №

Подп. и дата

Инв. № подл.

Формат А3

(М1:100)

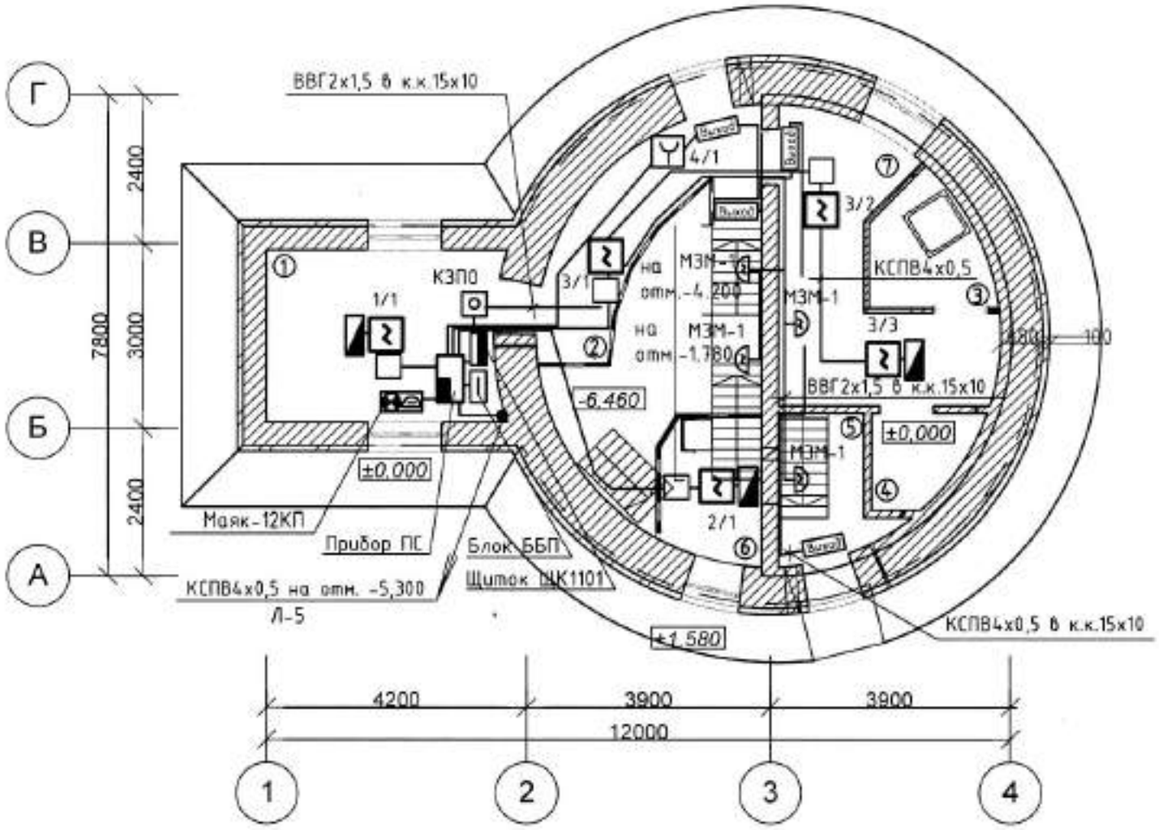

Экспликация помещений

Номер помещения	Наименование	Площадь, м²	Кат. помещения
1	Комната машиниста	18,5	
2	Коридор	7,3	
3	Душевая	14,5	
4	Санузел	2,3	
5	Тамбур	3,5	
6	Осмотровая площадка	3,9	
7	Коридор	10,3	

Изм	Кол.уч	Лист	N°док	Подпись	Дата				
						ПС			
						Реконструкция фекальных насосных станций в городе Аксу Павлодарской области (ФНС № 1 в поселке Аксу)			
						ФНС №1	Стадия	Лист	Листов
							РП	4	
Разраб.		Жумабеков				План сетей пожарной сигнализации на отм.0,000	ТОО "SD ПРОЕКТ Консалтинг" ГСЛ №14001827		

Формат А3

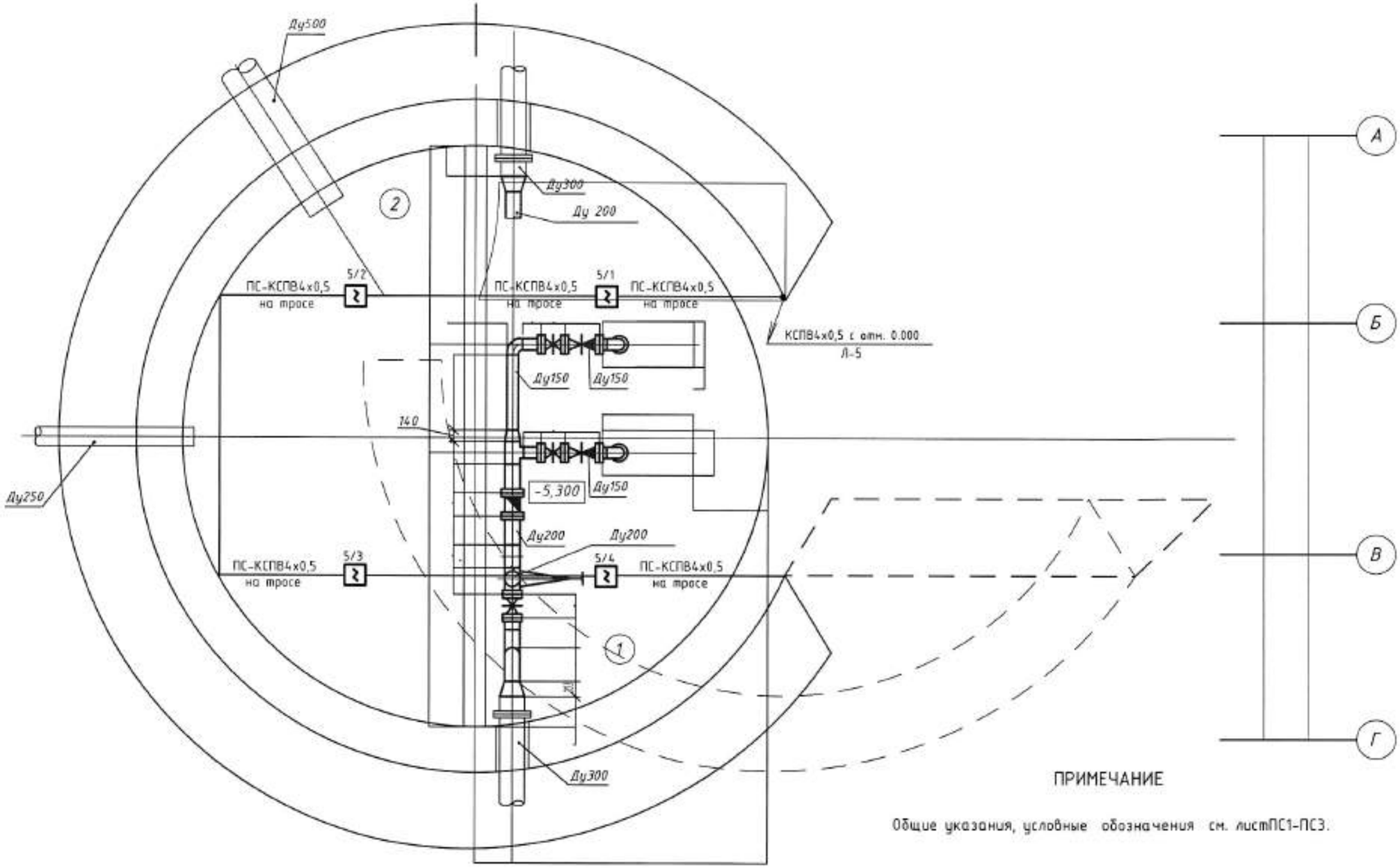

ПРИМЕЧАНИЕ

Общие указания, условные обозначения см. листПС1-ПС3.

Экспликация помещений

Номер помещения	Наименование	Площадь, $м^2$	Кат. помещения
1	Машинный зал	21,00	Д
2	Приемная камера	21,00	Д

Изм	Кол.уч	Лист	N°док	Подпись	Дата	ПС		
						Реконструкция фекальных насосных станций в городе Аксу Павлодарской области (ФНС № 1 в поселке Аксу)		
						ФНС №1	Стадия	Лист	Листов
							РП	5	
Разраб.		Жумабеков				План сетей пожарной сигнализации на отм.-5,300	ТОО "SD ПРОЕКТ Консалтинг" ГСЛ №14001827		

Формат А3

Позиция	Наименование и техническая характеристика	Тип, марка, обозначение документа, опросного листа	Код оборудования, изделия, материала	Завод изготовитель	Единица измерения	Количество	Масса единицы, кг (запас)	Примечание
1	2	3	4	5	6	7	8	9
	Оборудование							
	Пожарная сигнализация							
	Прибор приемно-контрольный охранно-пожарный на 8зон	Гранит-8			шт.	1		
	Резистор МЛТ 05-2кОм				шт.	4		
	Блок бесперебойного питания ББП20				шт.	1		
	Электрический щиток ЩК-1101				шт.	1		
	Сигнальное устройство"Маяк-12КП"/Аккумулятор свинцовый СА1270 12В				шт./шт.	1/2		
	Материалы							
	Извещатель дымовой ИП 212-41М				шт.	9	1	
	Кабель КСПВ4х0,5мм				км	0,200		
	Кнопка к электрическому звонку	КЗП0			шт.	1		
	Дюбель-гвоздь ДГ 4,5х40	ТУ36-941-79			шт.	100		
	Трубка ПВХ диаметром 16мм	ТУ6.19-215-83			м	2,0		
	Извещатель ручной ИПР 513-10				шт.	1	1	
	Табло световое "ШЫГУ/ВЫХОД" со встроенной сиреной12В,100дБ,20мА	НБО 12В-01К"Люкс"			шт.	4		
	Кабельный канал 15х10				м	70,0		
	Звонок электрический громкого боя	МЗМ-1			шт.	4		
	КабельВВГ2х1,5мм	ТУ36-941-79			км	0,025		
	Кабель ВВГ3х2,5мм				км	0,015		
	Кабель ВВГ2х2,5мм				км	0,005		
	Коробка ответвительная УК-2П	ТУ45-86			шт.	11		
	Провод стальной диам.5мм(трос)				м	30,0		
	Труба ПВХ-25мм				м	1,0		

Взам.инв. N°

Подпись и дата

Инв. N°подп.