Приложение 1
к приказу Министра индустрии
и инфраструктурного развития
Республики Казахстан
от 9 августа 2019 года № 632
Утвержден
приказом Министра
по инвестициям и развитию
Республики Казахстан
от «24» апреля 2017 года
№234 форма

**Акт приемки объекта в эксплуатацию**

«5» ноября 2021 г.

КГУ "Управление энергоэффективности и инфраструктурного развития"города Алматы
050000, г.Алматы, пл. Республики, 4
Руководитель Управления – Пак Е.Г.
*фамилия, имя, отчество (при наличии) – для физических лиц, наименование организации – для юридических лиц, почтовый индекс, область, город, район, населенный пункт, наименование улицы, номер дома/здания (стационарного помещения)*
на основании: договора №040740002533/180137/00 от 16 июля 2018 года

Декларации о соответствии (прилагается), «3» 11 2021 года. ТОО «АЛВИС»
БИН 911040000428 г. Алматы ул. Лазарева д.37 оф. 6 тел. 87273030859
Директор - Билялов Нариман Ермакович
*дата подписания декларации, наименование подрядной (генподрядной) организации, фамилия, имя, отчество (при его наличии) руководителя, юридический адрес, БИН, телефон*

Заключения о качестве строительно-монтажных работ(прилагается), «1» 11 2021 года.
ТОО "Музтау", БИН: 050840001510 Республика Казахстан Алматинская область
Жамбылский район, село Каргалы, ул Иле 1, БИН: 050840001510, тел. 8717233-33-79
Заместитель директора Боскымбаев Даниял
Болгабекович
1) Мадиханов Аман Есенгалиевич – инженер эксперт по надзору за строительством, аттестат эксперта № KZ09VJE00040387 от 15.08.2018г. на основании приказа № 64 п/п от 24.09.2019г.
*дата подписания заключения, наименование организации, фамилия, имя, отчество (при его наличии) экспертов технического надзора, № и дата получения аттестатов, БИН, телефон*
Заключения о соответствии выполненных работ по проекту (прилагается), 29.10. 2021 года
ТОО "Asker-Project", БИН: 050640022695 г. Алматы, ул. Казыбаева , строение №262
Директор Ким В.С.
Эксперты:
1) Эксперт – Ким В.С. на основании приказа №3-Л/С от 19.11.20г.
*дата заключения, наименование организации, фамилия, имя, отчество (при наличии) экспертов авторского надзора, № и дата получения аттестатов*
произведя осмотр готовности предъявленного подрядчиком (генеральным подрядчиком) к приемке в эксплуатацию объекта: "Строительство магистральных сетей водопровода и канализации в поселке"Кайрат "; Объект относится к второй – нормальный уровню ответственности. Технически не сложный.
*наименование объекта, вид строительства (новое, расширение, реконструкция, техническое перевооружение, модернизация, капитальный ремонт), уровень ответственности, техническая и технологическая сложность объект*
по адресу: город Алматы
*(область, район, населенный пункт, микрорайон, квартал, улица, номер дома (корпуса)*
проверив комплектность исполнительной технической документации, в том числе посредством электронного модуля исполнительной технической документации
"____"_____20____ года, дата ознакомления подтверждает что:

1. Строительство объекта осуществлено на основании:
1) правоустанавливающего документа на земельный участок от "27" сентября 2016 года
Постановление Акимата города Алматы " О строительстве и реконструкции объектов города Алматы" №3/461

документ, подтверждающий наступление юридических фактов (юридических составов), на основании которых возникают, изменяются или прекращаются права на земельный участок, в том числе договоры, решения судов, правовые акты исполнительных органов, свидетельство о праве на наследство, передаточный акт или разделительный баланс при реорганизации негосударственных юридических лиц, владеющих земельным участком на праве собственности или выкупивших право временного возмездного землепользования (аренды).

либо решения о реконструкции (перепланировке, переоборудовании) помещений (отдельных частей) существующих зданий от "_____"_____20_____года

наименование органа вынесшего решение

2) талона о приеме уведомления о начале строительно-монтажных работ KZ37REA00104672 от 10.08.2018г.; KZ82REA00158667 от 14.01.2020г. "Управление градостроительного контроля города Алматы"

*наименование органа принявшего уведомление, дата и № принятия талона*

3) проекта (проектно-сметной документации): ТОО "Asker-Project" г. Алматы, Проект №2016-270-С1,С2-НВК

*наименование проектной организации, номер проекта*

утвержденного(й): Постановление Акимата города Алматы " О строительстве и реконструкции объектов города Алматы" от 27 сентября 2016 г. №3/461

*дата и номер проекта, наименование организации утвердившей (переутвердившей) проект и дата утверждения*

2. Строительно-монтажные работы осуществлены в сроки:

начало работ: июль 2018 г.

окончание работ: октябрь 2021 г.

при продолжительности строительства, месяц: 15 месяцев;

по норме или по проекту организации строительства, месяц: 15 месяцев;

фактически, месяц: 39 месяцев;

3. Объект (комплекс) имеет следующие основные технико-экономические показатели (мощность, производительность, производственная площадь, протяженность, вместимость, объем, пропускная способность, провозная способность, число рабочих мест и тому подобное, заполняется по всем объектам (кроме жилых домов) в единицах измерения соответственно целевой продукции или основным видам услуг):

| Мощность, производительность и так далее | Единица измерения | По проекту | | Фактически | |
|---|---|---|---|---|---|
| | | общая (с учетом ранее принятых) | в том числе пускового комплекса или очереди | общая (с учетом ранее принятых) | в том числе пускового комплекса или очереди |
| Наружные водопроводные сети | | | | | |
| Строительство наружных водопроводных сетей из полиэтиленовых труб PE100 SDR 17 д-315х18,7мм протяженностью 3700метра; д-225х13,4мм протяженностью 27300метра; д-110х6,6мм протяженностью 40метра; д-63х3,8мм протяженностью 2800метра; д-32х3,0мм протяженностью | метр | 43040 | | 43040 | |

| | | | | | |
|---|---|---|---|---|---|
| 9200метра; | | | | | |
| Пожарные гидранты | шт | 148 | | 148 | |
| Ж/бетонные колодцев<br>д- 2000 мм- 62 шт,<br>д-1500 мм- 900 шт,<br>д-1000 мм – 10 шт | шт | 972 | | 973 | |
| Стальные футляры:<br>д-530х8,0мм -66м.<br>д-426х6,0мм -811,8м.<br>д-273х6,0мм -94м. | шт/метр | 52/971,8 | | 52/971,8 | |
| Наружные канализационные сети | | | | | |
| Строительство наружных канализационных сетей из труб полиэтиленовых PE100 SDR 21<br>д-160х7,7мм протяженностью 16311,5 метров;<br>д-225х10,8мм протяженностью 6463,5 метров;<br>д-315х15мм протяженностью 1278 метров;<br>д-400х19,1мм протяженностью 2994метров; | метр | 27047 | | 27047 | |
| Канализационные сети из стальных труб в две нити д-426х10мм (эстакада) | | 326 | | 326 | |
| Ж/бетонные колодцев и камер<br>д-2000мм - 17 шт;<br>д-1500мм- 1049 шт;<br>камеры разм.3000х2000- 2 шт. | шт | 1068 | | 1068 | |
| Стальные футляры:<br>д-820х14 мм -300м (эстакада)<br>д-630х10мм -86,5м.<br>д-426х10мм-22м.<br>д-377х8мм-316м.<br>д-110х4,0мм-20м. | шт/метр | 22/744,5 | | 22/744,5 | |
| Шиберные задвижки д-400мм | | 4 | | 4 | |

Выпуск продукции (оказания услуг), предусмотренной проектом в объеме, соответствующем нормам освоения проектных мощностей в начальный период

_____;

*факт начала выпуска продукции с указанием объема*

Жилой дом имеет следующие показатели:

| Показатели | Единица измерения | По проекту | Фактически |
|---|---|---|---|
| Общая площадь | метр в квадрате (далее – $м^2$) | | |
| Число этажей | этаж | | |
| Общий строительный объем | метр в кубе (далее – $м^3$) | | |

| | | | |
|---|---|---|---|
| В том числе подземной части | $м^3$ | | |
| Площадь встроенных, встроенно-пристроенных и пристроенных помещений | $м^2$ | | |

| Показатели | По проекту | | | Фактически | | |
|---|---|---|---|---|---|---|
| | число квартир | площадь квартир, $м^2$ | | число квартир | площадь квартир, $м^2$ | |
| | | общая | жилая | | общая | жилая |
| Всего квартир, в том числе: однокомнатных двухкомнатных трехкомнатных четырехкомнатных и более | | | | | | |

4. Технологические и архитектурно-строительные решения по объекту характеризуется следующими данными: Водопроводная сеть построена из полиэтиленовых труб SDR17 д-315х18,7мм ,д-225х13,4мм, д-110х6,6мм,д-63х3,8мм ,д-32х3,0мм с монтажом колодцев из железобетонных колец, с установкой задвижек и гидрантов. Прокладка сетей канализации из полиэтиленовых труб SDR21 д-225х10,8мм, д-315х15мм, д-400х19,1мм д-160х7,7мм. В местах пересечения с реками М.Алматинка и Жарбулак канализационные трубы прокладываются в футлярах . На участке пересечения канализации р. М.Алматинка, лог глубиной 9 метров переход предусмотрен по эстакаде в две нити из стальных труб д- 426х10мм в футляре д-820х14,0мм протяженностью 150 метров. Перед и за эстакадой производят монтаж двух камер К1-151, К1-152

*краткие технические характеристики по особенностям его размещения, по основным материалам и конструкциям, инженерному и технологическому оборудованию*

5. На объекте установлено предусмотренное проектом оборудование в количестве согласно актам о его приемке после индивидуального испытания и комплексного опробования;
6. Наружные инженерные коммуникации (холодное и горячее водоснабжение, канализация, теплоснабжение, газоснабжение, электроснабжение и связь) обеспечивают нормальную эксплуатацию объекта (здания, сооружения, помещения) и приняты городскими эксплуатационными организациями;
7. Сметная стоимость по утвержденному проекту (проектно-сметной документации):
всего 2 683 305,215 тыс. тенге,
в том числе строительно-монтажных работ 2 660 537,148 тыс. тенге,
оборудования, инструмента и инвентаря 22 768,066 тыс. тенге;
8.Сметная стоимость основных фондов, принимаемых в эксплуатацию 2 414 974,696 тыс. тенге,
стоимость строительно-монтажных работ 2 394 483,436 тыс. тенге;
стоимость оборудования, инструмента и инвентаря 20 491,259 тыс. тенге;
9. Доля местного содержания предусмотрена в проектно-сметной документации 99,54% и фактически применено 99,54% (на объектах, финансируемых за счет государственных инвестиций и средств квазигосударственного сектора);
10. Класс энергоэффективности здания _____;
11. Объект построен в соответствии с утвержденным проектом (проектно-сметной документацией) и требованиями государственных нормативных документов в области архитектуры, градостроительства и строительства.

РЕШИЛ: объект "Строительство магистральных сетей водопровода и канализации в поселке"Кайрат "г.Алматы

*наименование объекта (комплекса)*

**принять в эксплуатацию.**

Заказчик КГУ "Управление энергоэффективности и инфраструктурного развития"

Руководитель Пак Е.Г.

*фамилия, имя, отчество (при его наличии), подпись руководителя Место печати (при наличии)*

Технический надзор:

1) аттестованный (-ые) эксперт (-ы) ТОО «Музтау» Мадиханов А. Е.

*(фамилия, имя, отчество (при его наличии) эксперта, специализация аттестата, подпись, дата Место печати (при наличии)*

2) аккредитованная организация

*(наименование организации) имеющей в своем составе аттестованного (-ых) эксперта (-ов), фамилия, имя, отчество (при его наличии) руководителя, подпись, дата Место печати (при наличии)*

*(фамилия, имя, отчество (при его наличии) эксперта, специализация аттестата), подпись, дата Место печати (при наличии)*

Авторский надзор:

1) разработчик проекта ТОО "Asker-Project" Директор Ким В.С.

*(наименование организации, фамилия, имя, отчество (при его наличии), должность), подпись, дата Место печати (при наличии)*

2) организация

*(наименование организации) имеющей в своем составе аттестованного (-ых) эксперта (-ов), фамилия, имя, отчество (при его наличии) руководителя, подпись, дата Место печати (при наличии)*

*(фамилия, имя, отчество (при его наличии) эксперта, специализация аттестата), подпись, дата. Место печати (при наличии)*

3) аттестованный (-ые) эксперт (-ы) Ким В.С. эксперт авторского надзора

*(фамилия, имя, отчество (при его наличии) эксперта, специализация аттестата), подпись, дата Место печати (при наличии)*

Подрядчик (генеральный подрядчик) Билялов Н.Е.

*фамилия, имя, отчество (при его наличии), подпись руководителя Место печати (при наличии)*

*Приложение 13*
*к акту приемки объекта в эксплуатацию*
*форма*

**Технические характеристики объекта (сети, водоводы, коллекторы и тому подобное)**

| № п/п | Наименование | Единицы измерения | Количество, протяженность | Примечание |
|---|---|---|---|---|
| 1 | 2 | 3 | 4 | 5 |
| Водопровод | | | | |
| | Водоводы (общая протяженность) | м | | |
| | 1) из стальных труб | м | | |
| | 2) из чугунных труб | м | | |
| | 3) из асбестоцементных труб | м | | |
| | 4) из железобетонных труб | м | | |
| 2 | Распределительная –сеть (общая протяженность) | м | | |
| | 1) из стальных труб | м | | |
| | 2) из чугунных труб | м | | |
| | 3) из асбестоцементных труб | м | | |
| | 4) из полиэтиленовых труб | м | 43040 | |
| | 5) из железобетонных труб (футляр) | м | 971,8 | |
| 3 | Прочие устройства | | | |
| | Смотровой колодец | шт. | 973 | |
| | Задвижка d-300мм | шт. | 9 | |
| | d- 200мм | шт. | 112 | |
| | d-100мм | шт. | 10 | |
| | d-50мм | шт. | 22 | |
| | Вантуз d-50мм | шт. | 2 | |
| | Водомерный узел d-15мм | шт. | | |
| | Гидрант | шт. | 148 | |
| | Водопроводный ввод | шт. | | |
| | Водоразборная колонка | шт. | | |
| | Питьевой фонтанчик | шт. | | |
| Канализация | | | | |
| 1 | Коллекторы (общая протяженность) | м | | |
| | 1) из керамических труб | м | | |
| | 2) из чугунных труб | м | | |
| | 3) из бетонных труб | м | | |
| | 4) из асбестоцементных труб | м | | |
| | 5) из железобетонных труб | м | | |
| 2 | Канализационная сеть (общая протяженность) | м | | |
| | 1) из керамических труб | м | | |
| | 2) из чугунных труб | м | | |
| | 3) из бетонных труб | м | | |
| | 4) из асбестоцементных труб | м | | |
| | 5) полиэтиленовых труб | м | 27 047 | |
| | 6) из железобетонных труб (эстакада и футляры ) | м | 1 070,5 | |

| | | | | |
|---|---|---|---|---|
| 3 | Прочие устройства | | | |
| | Смотровой колодец | шт. | 1068 | |
| | Задвижка | шт. | 4 | |
| Горизонтальный разрез колодца | | Вертикальный разрез колодца | | |
| Масштаб 1:5 | | Масштаб 1:50 | | |

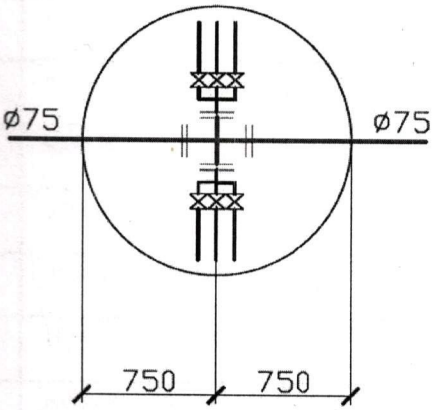


**Рисунок 1**

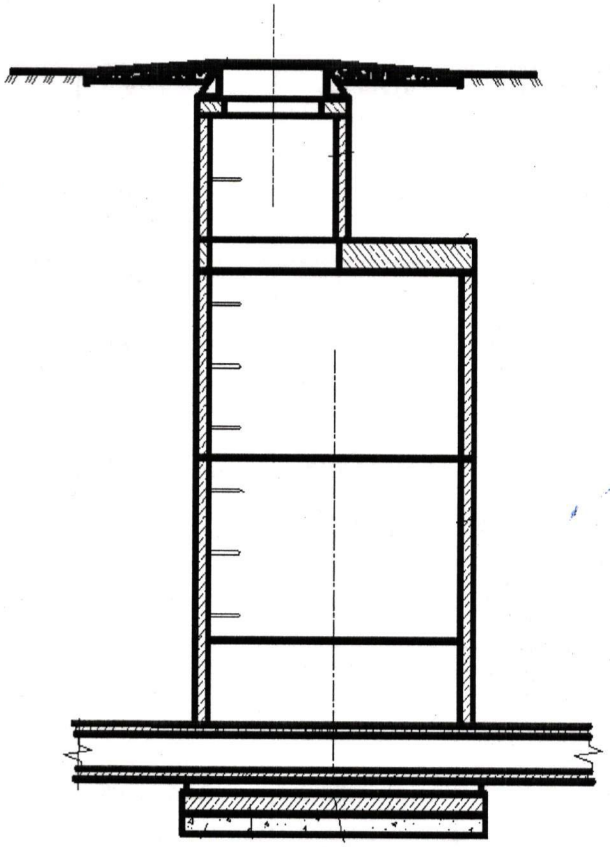

**Рисунок 3**

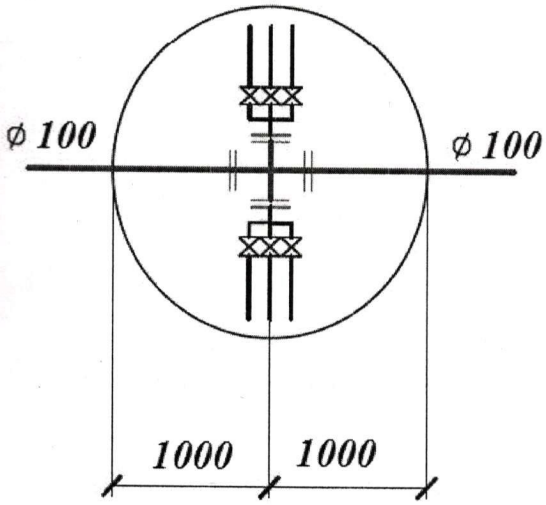


**Рисунок 2**

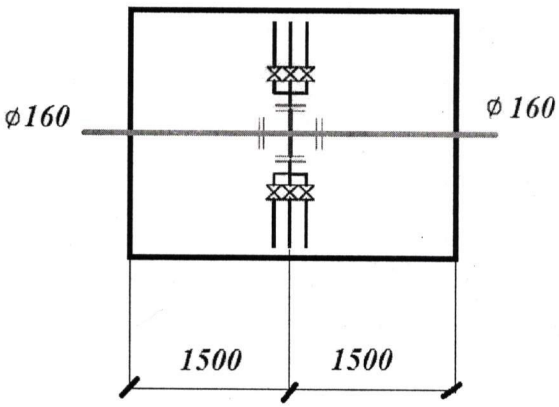


**Рисунок 4**

Спецификация

| № п/п | Наименование | Марка | Материал | Диаметр (мм) (размеры) | Количество | Примечание |
|---|---|---|---|---|---|---|
| 1 | Плита днища | ПН 15 | Железобетон | 1500 | 1 | |
| 2 | Кольцо стеновое | КС 15.6 | Железобетон | 1500 | 2 | |
| 3 | Кольцо стеновое | КС 15.9 | Железобетон | 1500 | 1 | |
| 4 | Плита перекрытия | 1ПП15-1 | Железобетон | 1500 | 1 | |
| 5 | Днище | П8 | Железобетон | 4500х2500 | 1 | |
| 6 | плиты | П24 | Железобетон | 4500х2500 | 2 | |
| 7 | плиты | П25 | Железобетон | 4500х2500 | 1 | |
| 8 | плиты | П30 | Железобетон | 4500х2500 | 2 | |
| 9 | Кольцо опорное | КО6 | Железобетон | 600 | 2 | |
| 10 | Плита днища | ПН 20 | Железобетон | 2000 | 1 | |
| 11 | Кольцо стеновое | КС 20.6 | Железобетон | 2000 | 2 | |
| 12 | Кольцо стеновое | КС 20.9 | Железобетон | 2000 | 1 | |
| 13 | Плита перекрытия | 1ПП20-1 | Железобетон | 2000 | 1 | |
| 14 | Кольцо стеновое | КС7,3 | Железобетон | 700 | 1 | |
| 15 | Люк полимерно-песчаный Тип-Л СТ РК 2384-2013 | СТ РК 2384-2013 | Полимер-песок | 600 | 1 | |

Схема привязки колодца к постоянным точкам-ориентирам.

| | | | |
|---|---|---|---|
| | | | |
| | | | |
| | | | |
| | | | |
| | | | |
| | | | |
| | | | |

Заказчик
Пак Е.Г. _____

*фамилия, имя, отчество (при его наличии), подпись руководителя Место печати (при наличии)*

Авторский надзор
Ким В.С. _____

*фамилия, имя, отчество (при его наличии), подпись эксперта Место печати (при наличии)*