"RB Engineering Group"
ГСЛ №22009226

"Капитальный ремонт административного здания ГККП "Культурно-досуговый центр" отдела культуры и спорта Майского района Жумыскерского сельского клуба с. Жумыскер Майский район, Павлодарская область"

Стадия: РП
Заказ: №17

ТОМ II

Альбом 1

Архитектурно-строительное решение (АС)

Усть-Каменогорск, 2024

"RB Engineering Group"
ГСЛ №22009226

Состав рабочего проекта:

Том 1. Пояснительная записка (ПЗ, ПП);

Том 2. Альбом 1. Архитектурно-строительное решение (АС);
Альбом 2. Водоснабжение и канализация (ВК);
Альбом 3. Отопление и вентиляция (ОВ);
Альбом 4. Электротехническое решение (ЭОМ);
Альбом 5. Пожарная сигнализация (ПС);
Альбом 6. Наружный водопровод и канализация (НВК);
Альбом 7. Тепломеханические решения (ТМ)
Альбом 8. Генеральный план

Том 3. Сметная документация (СД).

Директор ТОО "RB Engineering Group" Кунафиянова А.Б.

ГИП Нуржакипов Д.Т.

Усть-Каменогорск, 2024

Ведомость чертежей основного комплекта

Лист	Наименование	Примечание
1	Общие данные	
2	План первого этажа на отметке ±0.000 м	
3	План второго этажа на отметке +2.500 м	
4	Разрез 1-1	
5	Фасад по оси А, Фасад по оси В	
6	Фасад по оси 1, Фасад по оси 3	
7	Схема устройства сцены	
8	Устройство проема УП-1 в кирпичной кладке	
9	Кладочный план первого этажа	
10	План кровли	
11	Схема расположения элементов стропильной системы, Схема расположения элементов лежней, мауэрлатов, стоек	
12	Узлы I-V	
13	Узлы VI-IX	
14	Спецификации элементов устройства кровли	
15	Схема устройства кровельного ограждения КО-1 и снегозадержателя	
16	Устройство лестницы Л-1	
17	Схема элементов организованного водостока	
18	Слуховое окно. Спецификация элементов слухового окна	
19	Схема устройства инженерных отверстий	
20	Фундаментная плита Фп-1 под резервуар V=5,0 м3	
21	Схема устройства ж/б приямка	
22	Фундаментная плита Фп-1 под блочно-модульную котельную	

Общие данные

Рабочий проект "Капитальный ремонт административного здания ГККП "Культурно-досуговый центр" отдела культуры и спорта Майского района Жумыскерского сельского клуба с. Жумыскер Майский район, Павлодарская область" разработан на основании договора №990340006112/240014/17 от 01.04.2024 г., актом технического обследования выполненного ТОО "STROYCORP", дефектного акта и задания на проектирования утвержденного заказчиком.

Здание сельского клуба находится в эксплуатации с 1965 года.

Условия площадки характеризуется следующими показателями:

- уровень ответственности здания: II (не сложный);
- степень огнестойкости здания: II;
- температура воздуха наиболее хол. суток хол. периода года: -40,1°С;
- температура воздуха наиболее хол. пятидневки хол. периода года: -34,6°С;
- продолжительность отопительного периода: 205 суток;
- скоростной напор ветра: 0,77 кПа;
- нормативная снеговая нагрузка: 1,2 кПа;
- климатический район: IIIА;
- сейсмичность площадки: 5 балл.

Антикоррозионные мероприятия

Антикоррозионные мероприятия приняты в соответствии с требованиями СН РК 2.01.01-2013 «Защита строительных конструкций от коррозии».

Защитные слои арматуры монолитных железобетонных конструкций приняты в соответствии СНиП РК 5.03-34-2005 «Бетонные и железобетонные конструкции».

Закладные, соединительные металлические элементы и металлоконструкции, после очистки окрашиваются масляной краской: 2 слоями эмали ПФ115 ГОСТ 6465-76* по слою грунтовки ГФ-021 ГОСТ 25129-82*.

Конструктивная характеристика существующего здания:

Существующее здание имеет прямоугольную форму в плане. Габаритные размеры в осях составляют 31,500х15,630 м. Подвальные помещения отсутствуют.

Конструктивная схема - продольные и поперечные несущие кирпичные стены.
Фундаменты - ленточные, монолитные.
Наружные стены - кирпичные, толщиной 640 мм.
Цоколь - кирпичный, толщиной 640 мм.
Внутренние стены - кирпичные, толщиной 380 мм.
Перегородки - кирпичные, толщиной 120 мм.
Полы - бетонные, деревянные настил по лагам.
Окна - деревянные, металлопластиковые.
Двери - деревянные и металлические.
Наружная отделка - штукатурка по кирпичной кладке.
Внутренняя отделка - штукатурка цементно-песчаным раствором с окраской.
Кровля - скатная из металлочерепицы.
Отмостка здания - бетонная.

Проектные решения

Перед выполнением строительно-монтажных работ выполнить демонтажные работы согласно дефектному акту.

Фасад:
- устройство фасада из термопанелей.
- устройство цоколя из гранитной плитки.

Перегородка:
- устройство перегородки на первом выполнять из кирпичной кладкой из КР-р-по 250х120х65/1НФ/100/2,0/50 на цементно-песчаном растворе М25.

Усиление дверного проема:
- усиление дверного проема металлическими швеллером и уголком.

Крыша:
- устройство стропильной системы крыши.
- устройство чердачной, двухскатной крыши из металлочерепицы.
- устройство слуховых окон.
- устройство организованного водостока.
- устройство снегозадержателя и ограждения крыши.

Выход на кровлю - через приставную лестницу.

В качестве утеплителя плит покрытия приняты высококачественные негорючие теплоизоляционные плиты из минеральной ваты марки "Isoterm ППЖ-200", t=200 мм по СТ950240000073-ТОО-05-2017 толщиной 200 мм. Плиты теплоизоляционные в прикарнизной части изолировать от увлажнения 1 слоем рубероида марки РКП-350Б по ГОСТ 10923-93. "Рубероид. Технические условия" на ширину 1 м.

Инженерные отверстия:
- устройство металлической рамы из уголков для укладки инженерных отверстий в кирпичной стене.

Приямок:
- устройство железобетонного приямка.
- устройство металлической крышки приямка.

Железобетонная плита под резервуар:
- устройство железобетонной плиты Фп-1 под резервуар V=5,0 м3.

Железобетонная плита под блочно-модульную котельную:
- устройство железобетонной плиты под блочно-модульную котельную.

Двери:
- устройство металлических дверных блоков;
- устройство деревянных дверных блоков;
- устройство дверных доводчиков в металлических дверных блоков.
- устройство дверных откосов акриловй водно- дисперсионная окраской светлых тонов за 2 раза

Потолок:
- окраска акриловой водно-дисперсионной краской за 2 раза по слою выравнивания сухими смесями за 2 раза.
- подвесной потолок типа "Армстронг"

Стены:
- окраска акриловой водно-дисперсионной краской за 2 раза по слою выравнивания сухими смесями (по штукатурке);
- облицовка керамических плиток светлых тонов на растворе до потолка.

Пол:
- устройство полов из керамических плиток;
- устройство полов из керамогранитных плиток;
- устройство полов из линолеума;
- устройство керамогранитных/керамических/бетонных/пластиковых плинтусов;
- устройство гидроизоляций в мокрых помещениях.
- устройство сцены.

Технико-экономические показатели

Поз.	Наименование	Ед. из-мерения	Примечания
1	Общая площадь	$м^2$	470,4
2	Площадь застройки	$м^2$	531,4
3	Объём здания	$м^3$	2763,3
4	Этажной здания	этаж	2

Ведомость основных комплектов рабочих чертежей

Обозначение	Наименование	Примечание
АР	Архитектурно-планировочные решения	
АС	Архитектурно-строительные решения	
ВК	Водопровод и канализация	
ОВ	Отопление и вентиляция	
ЭОМ	Электротехнические решения	
ПС	Пожарная сигнализация	

Противопожарные мероприятия

Эвакуация из здания проходит через общий коридор к выходам.

Отделка помещений на путях эвакуации выполнена в соответствие с нормативными противопожарными документами.

Уровень ответственности - II (нормальный) технически не сложный.

Степень огнестойкости - II.

Класс конструктивной пожарной опасности - С0.

Класс функциональной пожарной опасности - Ф4,3

Противопожарные мероприятия предусмотрены в соответствии с требованиями СН РК 2.02-01-2014, СП РК 2.02-101-2014 «Пожарная безопасность зданий и сооружений», технический регламент «Общие требования к пожарной безопасности» № 439 от 23.06.2017 г:

- основные конструкции запроектированы не сгораемыми;
- технические помещения отделены противопожарными перегородками 1 типа с устройством в них противопожарных дверей;
- деревянные элементы кровли предусмотрено защитить огнебиозащитным составом "ТХЭФ-ПТ", СП РК2.01-01-2013. Потеря массы образца древесины, обработанной пропиточным составом, при испытании на определение огнезащитных свойств по ГОСТ 16363 должна составлять не более 25% для группы Г2.
- эвакуация людей обеспечивается за счет выходов из помещений наружу;
- трубопроводы в местах пересечения со строительными конструкциями прокладываются в гильзах, расположенных на 30 мм выше поверхности пола. Заделка зазоров и отверстий в местах прокладки трубопроводов запроектирована негорючими материалами, обеспечивая нормативный предел огнестойкости.
- обеспеченность объекта первичными средствами пожаротушения предусмотрена в соответствии с «Правилами пожарной безопасности» и Техническим регламентом «Общие требования к пожарной безопасности».

Настоящий проект выполнен в соответствии с экологическими, санитарно-гигиеническими, противопожарными требованиями и другими нормами и правилами и обеспечивает безопасную для жизни и здоровья людей эксплуатацию объекта при соблюдении предусмотренных рабочими чертежами мероприятий.

Главный инженер проекта _____ Мусин М.

Изм.	Кол.у.	Лист	№док	Подпись	Дата
Разработал		Асылканов			
Проверил		Мусин			
ГИП		Мусин			
Н. контроль		Асылканов			

Договор №990340006112/240014/17-АС

Капитальный ремонт административного здания ГККП "Культурно-досуговый центр" отдела культуры и спорта Майского района Жумыскерского сельского клуба с. Жумыскер Майский район, Павлодарская область

Архитектурно-строительные решения

Стадия	Лист	Листов
РП	1	-

Общие данные

ТОО "RB Engineering Group" ГСЛ №22009226

Согласовано

Взам. инв. №

Подпись и дата

Инв. № подл.

Формат А2а

План первого этажа на отметке ±0.000 м

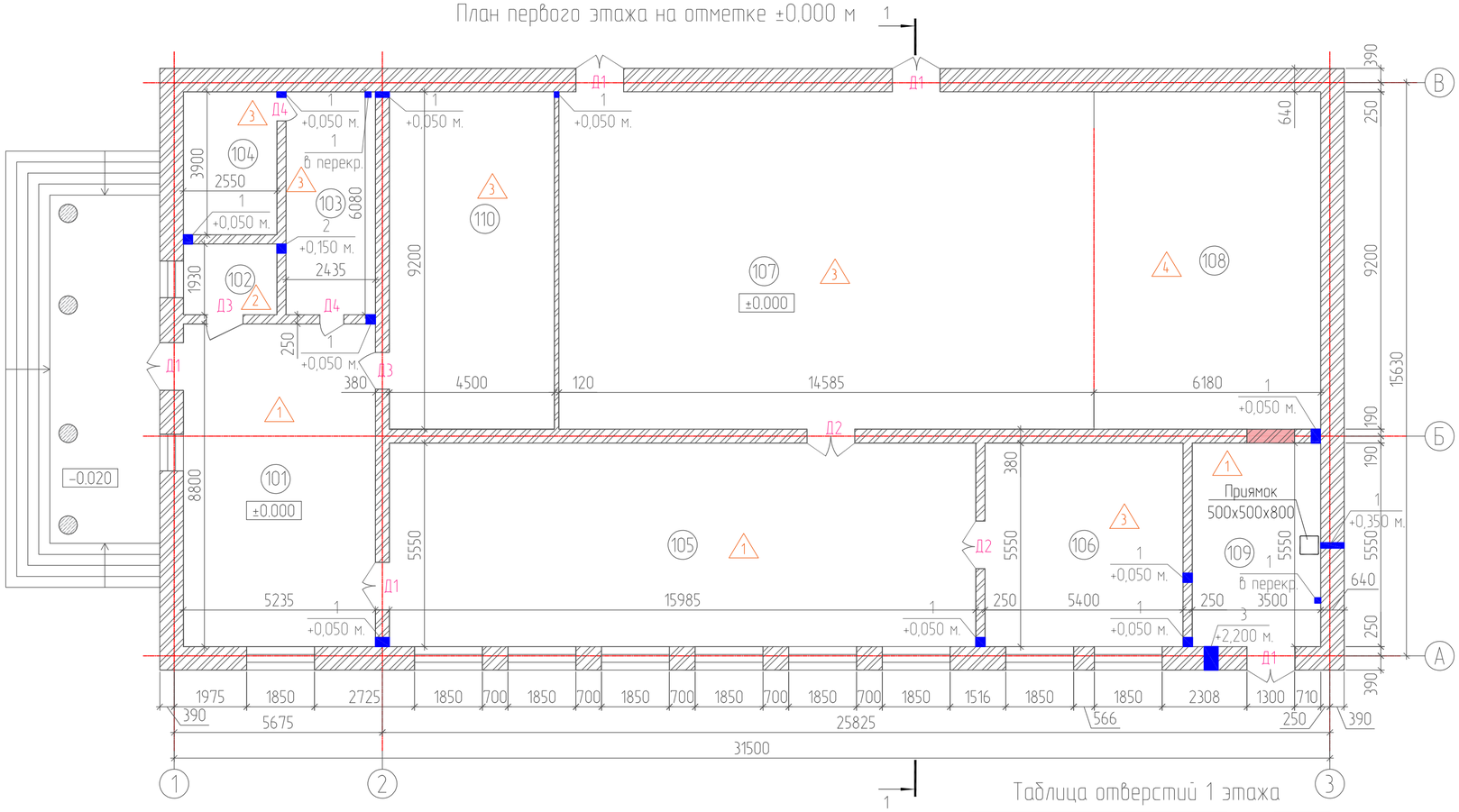

Экспликация помещений

Номер поме-щения	Наименование	Площадь, м²	Катег. помещ.
101	Тамбур	46,07	Д
102	Санузел	4,93	Д
103	Подсобное помещение	14,81	Д
104	Лестничная клетка	9,95	Д
105	Фойе	88,72	Д
106	Кабинет	29,97	Д
107	Зрительный зал	134,19	Д
108	Сцена	57,35	Д
109	Подсобное помещение	19,43	Д
110	Складское помещение	41,40	Д
	ВСЕГО:	446,82	

Примечания:

1) Общие данные см. лист АС-1.
2) До начала строительно-монтажных работ выполнить демонтажные работы.
3) Дверной проем между помещениями 108 и 109 заложить кирпичной кладкой из КР-р-по 250х120х65/1НФ/100/2,0/50. Объем – 1,1 м³.
4) Для доступа МГН в санузлы предусмотреть уширение проема УП-1. Смотреть АС-8.
5) Устройство перегородки выполнить из кирпичной кладкой из КР-р-по 250х120х65/1НФ/100/2,0/50. Смотреть АС-9.
6) В здании на путях эвакуации не допускается применять материалы поверхностных слоев конструкций с более высокой пожарной опасностью, чем:
– Г1, В1, Д2, Т2 – для отделки стен, потолков и заполнения подвесных потолков в вестибюлях, лестничных клетках, лифтовых холлах.
– Г2, В2, Д3, Т3 или Г2, В3, Д2, Т2 – для отделки стен, потолков и заполнения подвесных потолков в коридорах, холлах и фойе.
7) Все отделочные материалы должны иметь сертификаты соглосно СП "Санитарно-эпидемиологические требования к объектам здравоохранения", утв. Приказом МЗ РК ДСМ-96/2020 от 11.08.2020 г.
8) При расшивке швов керамических плиток применить эпоксидные затирки, которые способны выдержать воздействие влаги и химических (моющих) средств.
9) Во всех помещениях кроме коридоров, также мокрых помещений выполнить устройство ПВХ галтелей. Расход –183,3 п.м.
10) Для керамогранитных полов предусмотреть керамогранитные плинтусы. Для керамических полов предусмотреть керамические плинтуса. Для полов из линолеума предусмотреть устройство коннелюрных плинтусов. Ширина плинтусов принять равным 100 мм. Всего расход керамогранитных плинтусов – 92,7 п.м, керамических плинтусов – 9,5 п.м, коннелюрных плинтусов – 132,5 п.м.
11) В здании на путях эвакуации не допускается применять материалы поверхностных слоев конструкций с более высокой пожарной опасностью, чем:
– Г2, РП2, Д2, Т2 – для покрытий пола в вестибюлях, лестничных клетках, лифтовых холлах.
– В2, РП2, Д3, Т2 – для покрытий пола в общих коридорах, холлах и фойе.
12) Керамогранитные плитки брать износостойкие (класс плитки PEI V по стандарту EN 154) и не скользкие.
13) При расшивке швов применить эпоксидные затирки, которые способны выдержать воздействие влаги и химических веществ.
14) Некоторые детали пола из серии поменяны на современные материалы в связи усовершенствованием технологии производства работ.
15) Устройство пола предусмотреть бесшовным и без перепадов. Также предусмотреть устройство дверных блоков без порога для обеспечения комфорта при передвижении тележки-каталог.
16) Размеры дверных блоков уточнить по месту.
17) Во всех стальных дверных блоков предусмотреть дверные доводчики (АГСК 223-502-0102). Общий расход – 4 шт.
18) Согласно пункту 6.2.11 СНиП РК 2.02-05-2009* двери эвакуационных выходов не должны иметь запоров, препятствующих их свободному открыванию изнутри вручную без ключа и без электромеханического или электромагнитного устройства.
19) При устройстве деревянных дверных блоков предусмотреть замки (АГСК 223-502-0303) – 7 шт, ручки (АГСК 223-502-0903) – 10 шт, петли (АГСК 223-504-0302) – 20 шт, наличники (АГСК 223-503-0102) – 36,5 п.м, порог для пола из линолеума (АГСК 233-204-0201) – 7,1 п.м.

Таблица отверстий 1 этажа

№ п/п	Размеры	Количество	Примечание
1	150х150(h) мм	13	стена/перек.
2	200х200(h) мм	1	стена
3	400х400(h) мм	1	стена

Ведомость полов первого этажа

Номер помещения	Тип пола по проек-ту	Схема пола или пип пола по серии	Элементы пола и их толщина	Площадь пола, м²
101, 105, 109	1	Серия 2.244-1.6-49 выпуск 6, часть 2 деталь ТД376	– Керамогранитная плитки по СТ РК 1954-2017, t=10 мм (матовый); – Слой плиточного клея для укладки керамогранитных плиток, t=15 мм; – Подстилающий слой из бетона класса В 7,5, t=80 мм; – Грунт основания с втрамбованным щебнем или гравием крупностью 250 мм.	156,39
102	2	Серия 2.244-1.6-49 выпуск 6, часть 2 деталь ТД400	– Керамические плитки по ГОСТ 6787-2001, t=10 мм (матовый); – Слой плиточного клея для укладки керамических плиток, t=15 мм; – Стяжка из легкого бетона М150, t=20 мм; – Слой гидроизоляции: 2 слоя гидроизола на битумной мастике; – Стяжка из ЦПР М150 по уклону, t=20 мм; – Подстилающий слой из бетона класса В 7,5, t=80 мм; – Грунт основания с втрамбованным щебнем или гравием крупностью 250 мм.	5,18
103, 104, 106, 107, 110	3	Серия 2.244-1.6-49 выпуск 6, часть 2 деталь ТД555	– Коммерческий гетерогенный линолеум ACCZENT PRO толщиной – 2,0 мм. Класс износостойкости линолеума 34 (по ISO 10874); – Прослойка из клеящей мастики; – Плита OSB-3, t=10 мм; – Цементно-песчаная стяжка марки М100, t=40 мм; – Грунт основания с втрамбованным щебнем или гравием крупностью 250 мм.	233,47
108	4	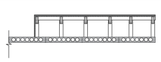	см. Лист АС-7	57,35

Ведомость отделки первого этажа

Номер поме-щения	Вид отделки элементов интерьеров					
	Потолок	Площ. м²	Стены	Площ. м²	Откосы	Площ. м²
103, 104, 106, 109, 110	– сплошное выравнивание сухими смесями за 2 раза; – акриловая водно-дисперсионная окраска светлых тонов за 2 раза	115,56	– Штукатурка (улучшенная); – сплошное выравнивание сухими смесями; – акриловая водно-дисперсионная окраска светлых тонов за 2 раза	392,5	– сплошное выравнивание сухими смесями; – акриловая водно-дисперсионная окраска светлых тонов за 2 раза	6,65
101, 105, 107, 108	– подвесной потолок типа "Армстронг" t=12мм.	326,33	– Штукатурка (улучшенная); – сплошное выравнивание сухими смесями; – акриловая водно-дисперсионная окраска светлых тонов за 2 раза	701,1	– сплошное выравнивание сухими смесями; – акриловая водно-дисперсионная окраска светлых тонов за 2 раза	14,03
102	– сплошное выравнивание сухими смесями за 2 раза; – акриловая водно-дисперсионная окраска светлых тонов за 2 раза	4,93	– Штукатурка (простая) – керамическая плитка светлых тонов на растворе ГОСТ 6141-91 на высоту до 1,8 м от уровня пола.	23,75	– сплошное выравнивание сухими смесями; – акриловая водно-дисперсионная окраска светлых тонов за 2 раза	1,3

Спецификация заполнения дверных проемов первого этажа

Поз.	Обозначение	Наименование	Кол-во	Приме-чание
Д1	ГОСТ 31173-2003	ДН 2100h-1300	4	
Д2	СТ РК 943-92	ДВ Г Бпр Оп Р 2100h-1300	3	
Д3	СТ РК 943-92	ДВ Г Бпр Оп Р 2100h-1000	2	
Д4	СТ РК 943-92	ДВ Г Бпр Оп Р 2100h-600	2	

Согласовано

Взам. инв. №

Подпись и дата

Инв. № подл.

Изм.	Кол.у.	Лист	№док	Подпись	Дата
Разработал		Асылканов			
Проверил		Мусин			
ГИП		Мусин			
Н. контроль		Асылканов			

Договор №990340006112/240014/17-АС

Капитальный ремонт административного здания ГККП "Культурно-досуговый центр" отдела культуры и спорта Майского района Жумыскерского сельского клуба с. Жумыскер Майский район, Павлодарская область

Архитектурно-строительные решения

Стадия	Лист	Листов
РП	2	–

План первого этажа на отметке ±0.000 м

ТОО "RB Engineering Group" ГСЛ №22009226

Формат А2а

План второго этажа на отметке +2.500 м

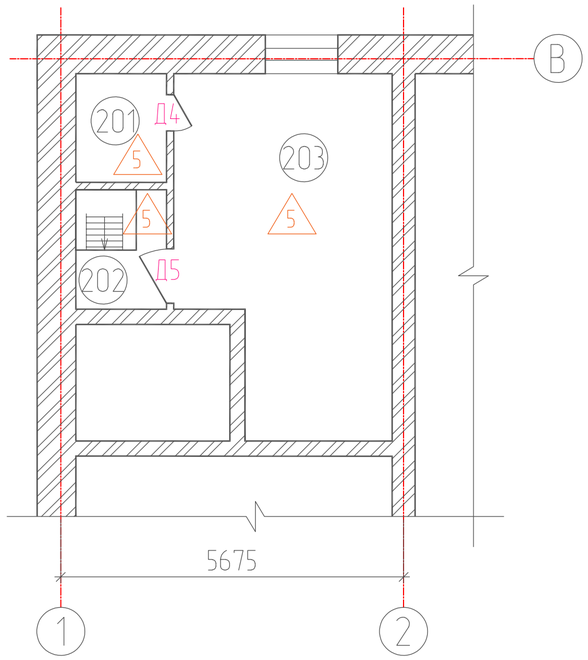

Примечания:

1) Данный лист читать совместно с листами АС-2, 4.

2) До начала строительно-монтажный работы выполнить демонтажные работы согласно дефектному акту.

4) В здании на путях эвакуации не допускается применять материалы поверхностных слоев конструкций с более высокой пожарной опасностью, чем:

- Г1, В1, Д2, Т2 - для отделки стен, потолков и заполнения подвесных потолков в вестибюлях, лестничных клетках, лифтовых холлах.
- Г2, В2, Д3, Т3 или Г2, В3, Д2, Т2 - для отделки стен, потолков и заполнения подвесных потолков в коридорах, холлах и фойе.

6) При расшивке швов керамических плиток применить эпоксидные затирки, которые способны выдержать воздействие влаги и химических (моющих) средств.

7) Во всех помещениях кроме коридоров, также мокрых помещений выполнить устройство ПВХ галтелей. Расход - 33,5 п.м.

8) Для керамогрантиных полов предусмотреть керамогранитные плинтусы. Для полов из линолеума предусмотреть устройство коннелюрных плинтусов. Ширина плинтусов принять равным 100 мм. Всего расход: коннелюрных плинтусов - 33,6 п.м.

9) В здании на путях эвакуации не допускается применять материалы поверхностных слоев конструкций с более высокой пожарной опасностью, чем:

- Г2, РП2, Д2, Т2 - для покрытий пола в вестибюлях, лестничных клетках, лифтовых холлах.
- В2, РП2, Д3, Т2 - для покрытий пола в общих коридорах, холлах и фойе.

10) Керамогранитные плитки брать износостойкие (класс плитки PEI V по стандарту EN 154) и не скользкие.

11) При расшивке швов применить эпоксидные затирки, которые способны выдержать воздействие влаги и химических веществ.

12) Некоторые детали пола из серии поменяны на современные материалы в связи усовершенствованием технологии производства работ.

13) Устройство пола предусмотреть бесшовным и без перепадов. Также предусмотреть устройство дверных блоков без порога для обеспечения комфорта при передвижении тележки-каталог.

14) Размеры дверных блоков уточнить по месту.

15) Согласно пункту 6.2.11 СНиП РК 2.02-05-2009* двери эвакуационных выходов не должны иметь запоров, препятствующих их свободному открыванию изнутри вручную без ключа и без электромеханического или электромагнитного устройства.

16) При устройстве деревянных дверных блоков предусмотреть замки (АГСК 223-502-0303) - 2 шт., ручки (АГСК 223-502-0903) - 2 шт., петли (АГСК 223-504-0302) - 4 шт., наличники (АГСК 223-503-0102) - 9,9 п.м., порог для пола из линолеума (АГСК 233-204-0201) - 1,5 п.м.

Экспликация помещений

Номер поме-щения	Наименование	Площадь, м²	Катег. помещ.
201	Подсобное помещение	2,70	Д
202	Лестничная клетка	2,97	Д
203	Подсобное помещение	19,41	Д
	ВСЕГО:	23,19	

Ведомость отделки второго этажа

Номер поме-щения	Вид отделки элементов интерьеров					
	Потолок	Площ. м²	Стены	Площ. м²	Откосы	Площ. м²
201, 202, 203	- сплошное выравнивание сухими смесями за 2 раза; - акриловая водно-дисперсионная окраска светлых тонов за 2 раза	25,08	- Штукатурка (улучшенная); - сплошное выравнивание сухими смесями; - акриловая водно-дисперсионная окраска светлых тонов за 2 раза	77,28	- сплошное выравнивание сухими смесями; - акриловая водно-дисперсионная окраска светлых тонов за 2 раза (см. лист АР-8, примечание 16)	2,6

Ведомость полов

Номер помещения	Тип пола по проек-ту	Схема пола или пип пола по серии	Элементы пола и их толщина	Площадь пола, м²
201, 202, 203	5	Серия 2.244-1.6-49 выпуск 6, часть 2 деталь ТД346	- Коммерческий гетерогенный линолеум ACCZENT PRO толщиной - 2,0 мм. Класс износостойкости линолеума 34 (по ISO 10874); - Прослойка из клеящей мастики; - Плита OSB-3, t=10 мм; - Стяжка из легкого бетона М150 t=20 мм; - Стяжка из цементно - песчаного раствором марки М100, t=30 мм; - Железобетонная плита перекрытия (сущ)	25,26

Спецификация заполнения дверных проемов второго этажа

Поз.	Обозначение	Наименование	Кол-во	Приме-чание
Д4	СТ РК 943-92	ДВ Г Бпр Оп Р 2100h-600	1	
Д5	СТ РК 943-92	ДВ Г Бпр Оп Р 2100h-900	1	

Изм.	Кол.у.	Лист	№док	Подпись	Дата
Разработал		Асылканов			
Проверил		Мусин			
ГИП		Мусин			
Н. контроль		Асылканов			

Договор №990340006112/240014/17-АС

Капитальный ремонт административного здания ГККП "Культурно-досуговый центр" отдела культуры и спорта Майского района Жумыскерского сельского клуба с. Жумыскер Майский район, Павлодарская область

Архитектурно-строительные решения	Стадия	Лист	Листов
	РП	3	-

План второго этажа на отметке +2.500 м

ТОО "RB Engineering Group" ГСЛ №22009226

Согласовано

Взам. инв. №

Подпись и дата

Инв. № подл.

Формат А3а

Разрез 1-1

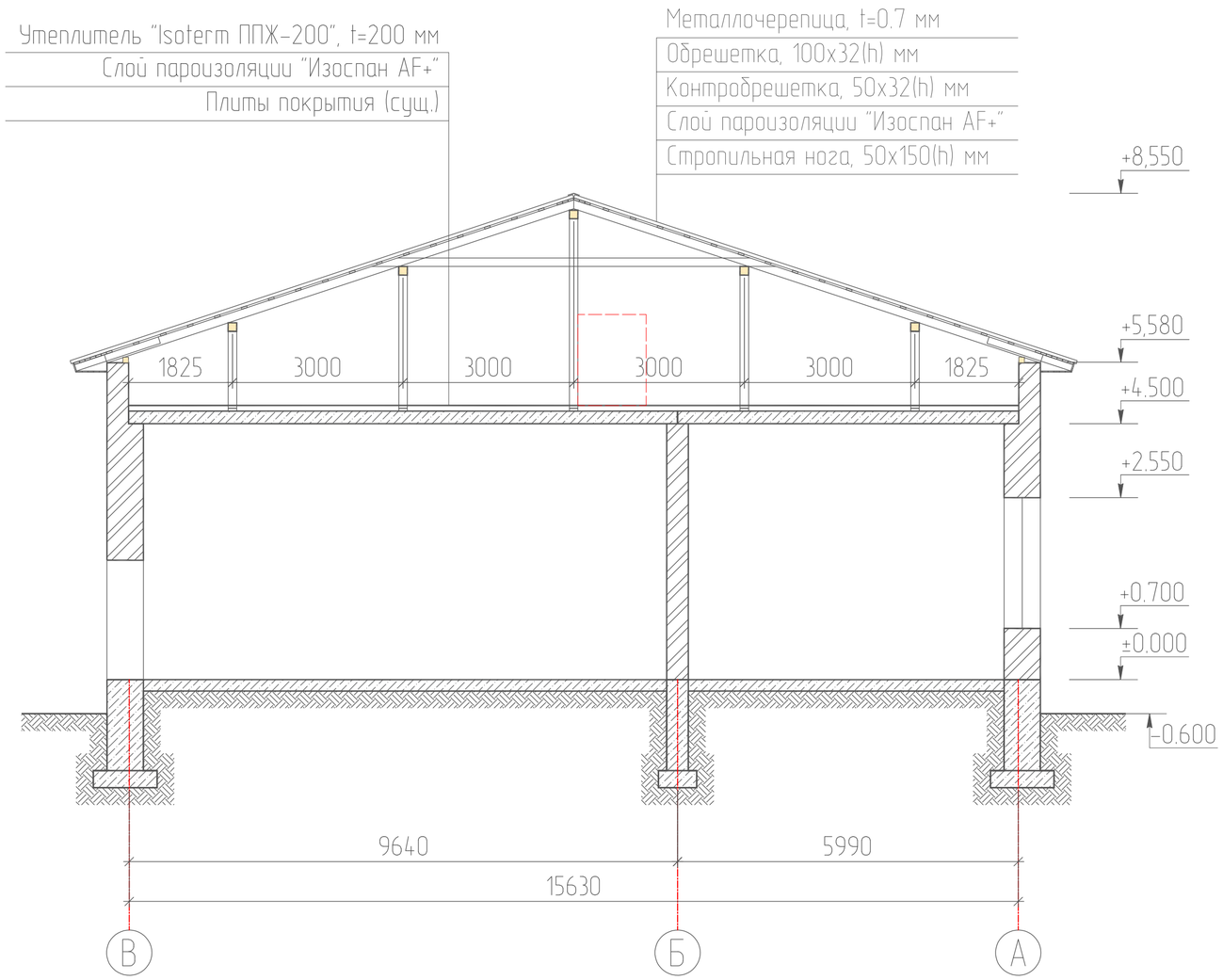

Узел отмостки

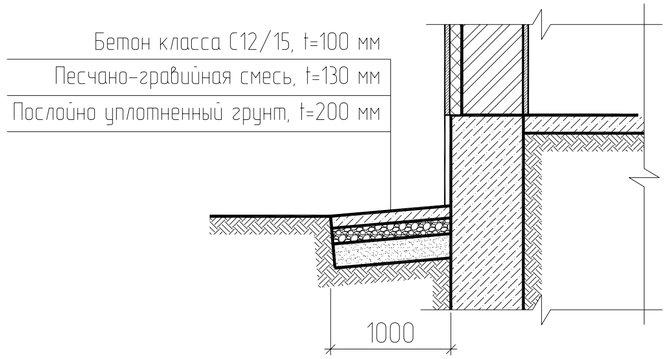

Спецификация устройства отмостки

Поз.	Обозначение	Наименование	Кол.	Масса, ед., кг	Приме-чание
		Устройство отмостки			
		Бетон класса С12/15, t=100 мм	101,4 м²		10,14 м³
		Песчано-гравиная смесь, t=130 мм	101,4 м²		13,19 м³
		Послойно уплотненный грунт, t=200	101,4 м²		20,28 м³

Изм.	Кол.у.	Лист	№док	Подпись	Дата
Разработал		Асылканов			
Проверил		Мусин			
ГИП		Мусин			
Н. контроль		Асылканов			

Договор №990340006112/240014/17-АС

Капитальный ремонт административного здания ГККП "Культурно-досуговый центр" отдела культуры и спорта Майского района Жумыскерского сельского клуба с. Жумыскер Майский район, Павлодарская область

Архитектурно-строительные решения	Стадия	Лист	Листов
	РП	4	–
Разрез 1-1	ТОО "RB Engineering Group" ГСЛ №22009226		

Согласовано

Взам. инв. №

Подпись и дата

Инв. № подл.

Формат А3а

Фасад по оси А

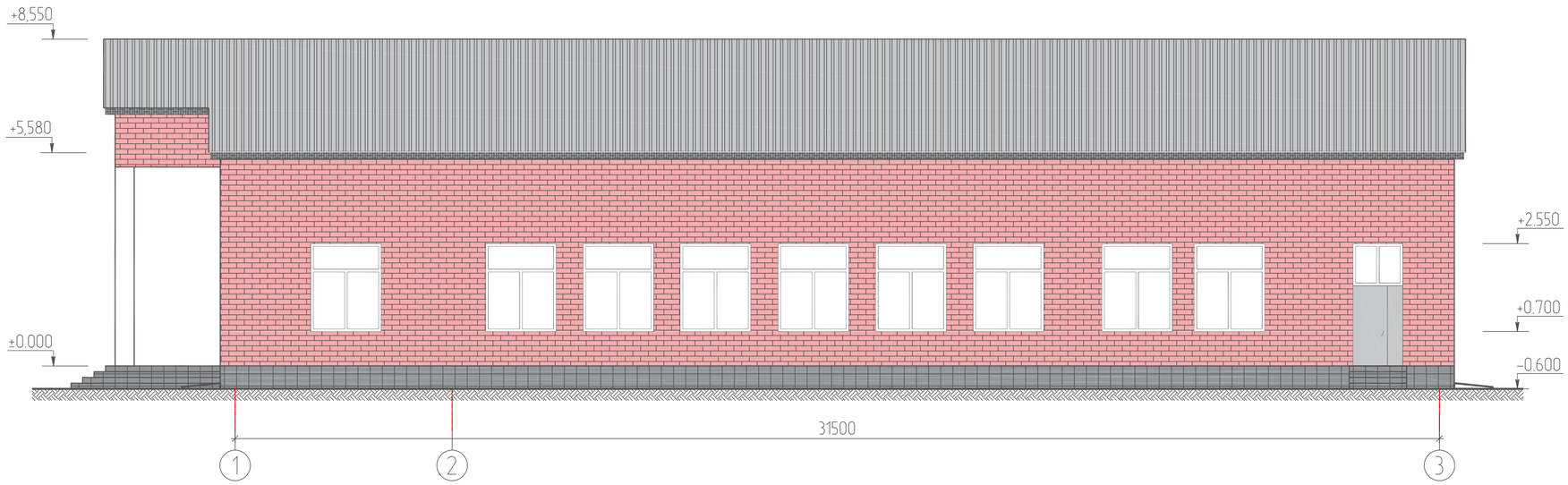

Фасад по оси В

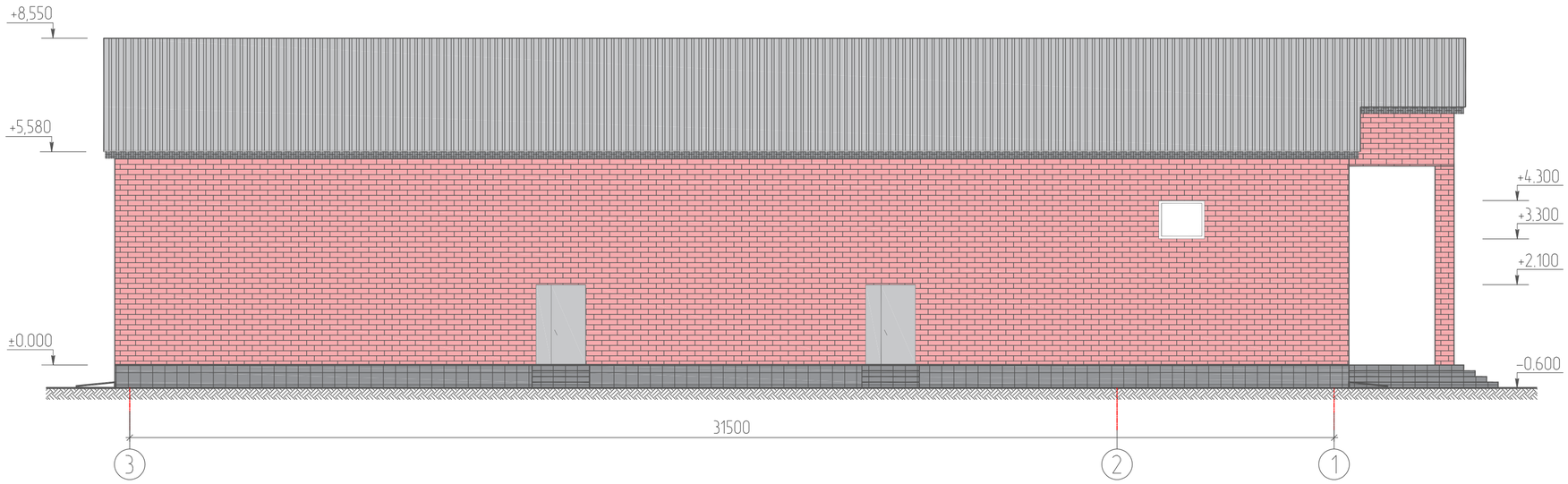

Примечания:

1) Данный лист читать с листом АС-1, АС-2, АС-6.

Изм.	Кол.уч.	Лист	№док	Подпись	Дата
Разработал		Асылканов			
Проверил		Мусин			
ГИП		Мусин			
Н. контроль		Асылканов			

Договор №990340006112/240014/17-АС

Капитальный ремонт административного здания ГККП "Культурно-досуговый центр" отдела культуры и спорта Майского района Жумыскерского сельского клуба с. Жумыскер Майский район, Павлодарская область

Архитектурно-строительные решения

Стадия	Лист	Листов
РП	5	–

Фасад по оси А,
Фасад по оси В

ТОО "RB Engineering Group"
ГСЛ №22009226

Согласовано

Взам. инв. №

Подпись и дата

Инв. № подл.

Формат А2а

Фасад по оси 1

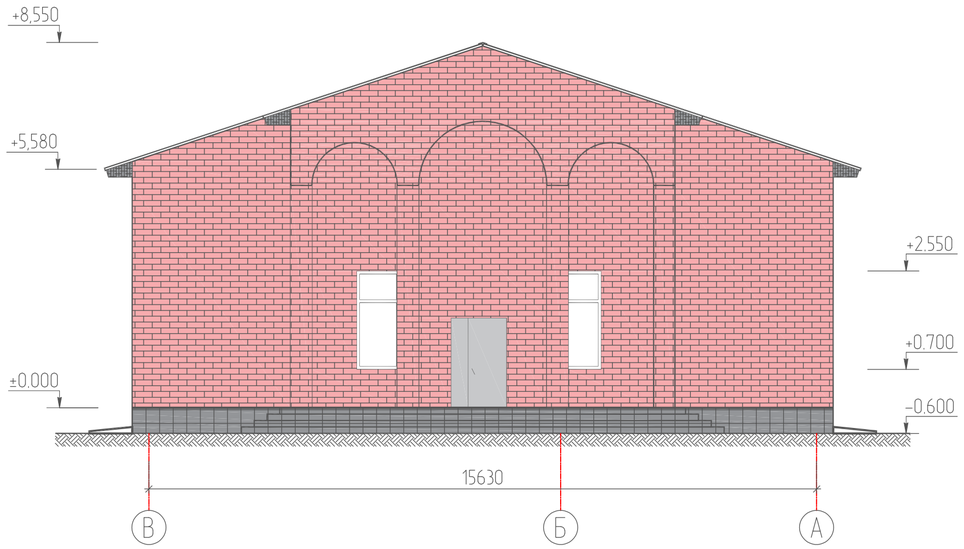

Фасад по оси 3

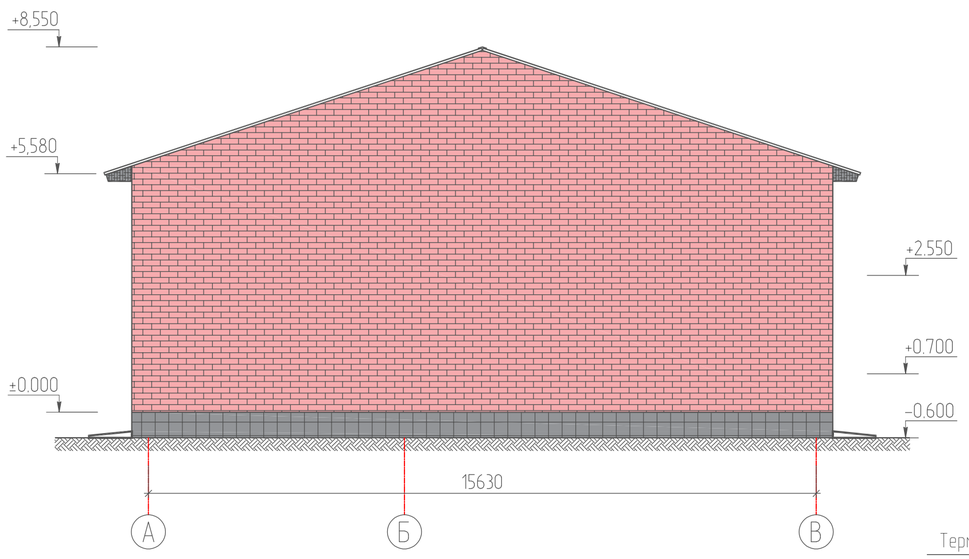

Узел утепления наружных стен

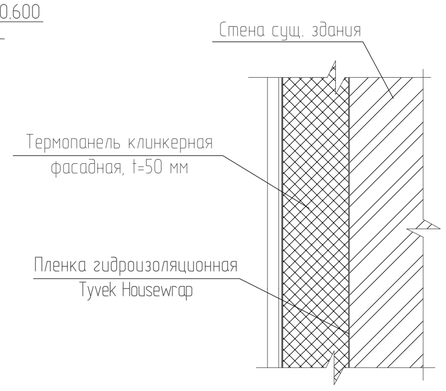

Спецификация цветового решения фасада

Поз.	Наименование	Вид отделки	Цвет RAL	Приме-чания
1	Стена	Термопанель клинкерная фасадная (под кирпич)	2012	
2	Окно	Поливинилхлоридные (белый)	9010	
3	Дверь	Металлические (Серое окно)	7040	
4	Цоколь	Плитка из гранита цокольная (транспортный серый В)	7043	
5	Кровля	Метталлочерепица	7024	

Спецификация элементов фасада

Поз.	Обозначение	Наименование	Кол.	Масса, ед., кг	Приме-чание
		Термопанель клинкерная фасадная (под кирпич), t=50 мм, $м^2$	650		с учетом нар. откосов
		Пленка гидроизоляционная Tyvek Housewrap (1,5х50м) $м^2$.	650		с учетом нар. откосов
		Плитка из гранита цокольная t=50мм, $м^2$	72		цоколь

Примечания:

1) Данный лист читать с листом АС-1, АС-2, АС-5.
2) Цвета покрытий соответствует натуральным в пределах возможностей цветопередачи полиграфического оборудования.
3) Цоколь здания дома культуры отделать плиткой из гранита t=50мм на цементном растворе, h=600мм.
4) Наружная отделка здания дома культуры выполняется согласно заданию на проектирования. Толщина теплоизоляционного слоя обусловлен теплотехническим расчетом.
5) Перед устройством наружной отделки выполнить удаления непрочной штукатурки и восстановления кирпичной кладки для плотного прилегания теплоизоляционных плит к стене и друг другу согласно пункту 14.1 и 8.5 СП РК 5.06-19-2012. Площадь восстановления 5% от пл. фасада - 32 $м^2$.
6) Гидроизоляционная пленки "Tyvek Housewrap" обусловлена пунктом 8.5 СП РК 5.06-19-2012. Согласно пункту паропроницаемость пароизоляционной пленки должны быть не менее 0,3 мг/(м·ч·Па).
7) Устройство термопанелей выполнят саманорезами (дюбели) - длиной 120 мм, Расход 8шт/$м^2$.
8) Стыки термопанелей выполнить из пена-клей баллонами. Расход 1 баллон - 12 $м^2$.
9) При выполнении устройства наружней отделки цветовые решения предварительно согласовать с заказчиком.
10) При отделке всех элементов фасадов применять материалы с классом пожарной опасности К0.

Изм.	Кол.у.	Лист	№док	Подпись	Дата
Разработал		Асылканов			
Проверил		Мусин			
ГИП		Мусин			
Н. контроль		Асылканов			

Договор №990340006112/240014/17-АС

Капитальный ремонт административного здания ГККП "Культурно-досуговый центр" отдела культуры и спорта Майского района Жумыскерского сельского клуба с. Жумыскер Майский район, Павлодарская область

Архитектурно-строительные решения

Стадия	Лист	Листов
РП	6	-

Фасад по оси 1, Фасад по оси 3

ТОО "RB Engineering Group" ГСЛ №22009226

Согласовано

Взам. инв. №

Подпись и дата

Инв. № подл.

Формат А2а

Схема устройство сцены

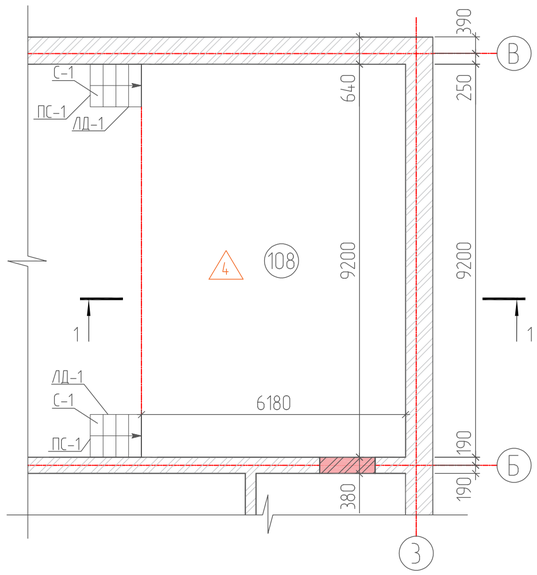

Схема устройство конструкций сцены

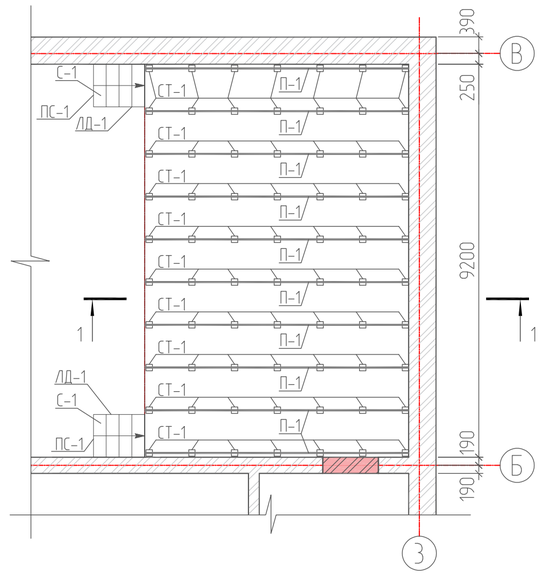

Разрез 1-1

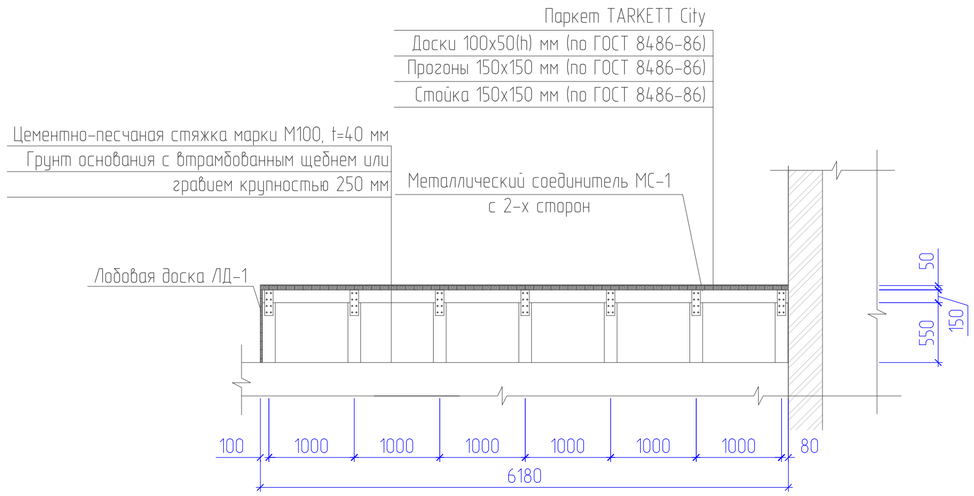

Спецификация устройства элементов сцены

Марка поз.	Обозначение	Наименование	Кол. шт.	Масса кг	Примечание
		Сцена			
Ст-1	ГОСТ 8486-86	Стойка 150х150х550 мм, шт.	70	0,016	1,120 $м^3$
П-1	ГОСТ 8486-86	Прогоны 150х150 мм, п.м.	61,8	0,023	1,422 $м^3$
Д-1	ГОСТ 8486-86	Доски 100х50(h) мм, $м^2$	56,9	0,050	2,845 $м^3$
ЛД-1	ГОСТ 8486-86	Лобовая доска 25х100(h) мм, $м^2$	8,7	0,025	0,218 $м^3$
С-1	ГОСТ 8486-86	Ступени 25х100(h) мм, $м^2$	2,4	0,025	0,060 $м^3$
ПС-1	ГОСТ 8486-86	Подступени 25х100(h) мм, $м^2$	1,2	0,025	0,030 $м^3$
МС-1	ГОСТ 19903-2015	— 100х300х4 мм	140	0,94	131,6 кг
		Материалы			
	ГОСТ 10923-93	Рубероид РКП-350Б (1 слой), 250х250 мм, шт.	70		
		Паркет TARKETT City, $м^2$	59,3		
		Цементно-песчаная стяжка марки М100, t=40 мм, $м^2$	56,9		2,226 $м^3$
		Грунт основания с втрамбованным щебнем или гравием крупностью 250 мм, $м^2$	56,9		14,225 $м^3$
	ГОСТ 5470-75	Покрытие лаком, $м^2$	9,9		
	ГОСТ 28451-90	Обработать морилкой, $м^2$	9,9		
		Грунтовка и окраска, $м^2$	8,9		

Примечания:

1) Данный лист читать с листом АС-1.

2) Все строительно-монтажные работы выполнить после демонтажных работ которые выполняются согласно дефектному акту.

3) Все деревянные конструкций подвергнуть глубокой пропитке огнебиовлагозащитным составом ТХЭЭФ-ПТ для огнезащиты согласно СП РК 2.02-101-2014 "Пожарная безопасность зданий и сооружений".

4) При выборе древесины для деревянных конструкций должна удовлетворять требования ГОСТ 24454-80 "Пиломатериалы хвойных пород. Размеры", а также следующие условия:

- Ширина годичных слоев в древесине должна быть не более 5 мм, а также содержание в них поздней древесины не менее 20%;

5) Перед устройством стоек Ст-1 выполнить горизонтальную гидроизоляцию рубероидом РКП-350Б. Расход см. спецификацию элементов устройства сцены.

6) Стойки Ст-1 к прогонам П-1 крепить с помощью металлического соединителя МС-1. Расход металла см. спецификацию элементов устройства сцены.

7) Поверхность металлического соединителя окрасить 3 слоями эмали ХВ-125 (ГОСТ 10144-74) по 2 слоям грунтовки ГФ-021 (ГОСТ 25129-82). Площадь окраски см. спецификацию элементов устройства сцены.

8) Покрытие пола сцены (доски Д-1) выполнить ровным, без перепадов. Расход материалов см. спецификацию элементов устройства сцены.

9) Перед покрытием лаком поверхности лобовых досок, подступеней, ступеней проморить водной морилкой. Расход см. спецификацию элементов устройства сцены.

10) Поверхности лобовых досок, подступеней, ступеней покрыть прозрачным нитролаком с матирующей отделкой после шлифовки (механизированным способом). Расход см. спецификацию эл. устройства сцены.

11) Для покрытия сцены из паркета предусмотреть пластиковые плинтусы. Общий расход - 21,6 п.м.

Изм.	Кол.уч.	Лист	№док	Подпись	Дата	Договор №990340006112/240014/17-АС		
						Капитальный ремонт административного здания ГККП "Культурно-досуговый центр" отдела культуры и спорта Майского района Жумыскерского сельского клуба с. Жумыскер Майский район, Павлодарская область		
Разработал		Асылканов				Архитектурно-строительные решения	Стадия	Лист	Листов
Проверил		Мусин					РП	7	-
ГИП		Мусин				Схема устройства сцены	ТОО "RB Engineering Group" ГСЛ №22009226		
Н. контроль		Асылканов							

Согласовано

Взам. инв. №

Подпись и дата

Инв. № подл.

Формат А2а

Устройство проема УП-2
($t_{стены}$=380 мм)

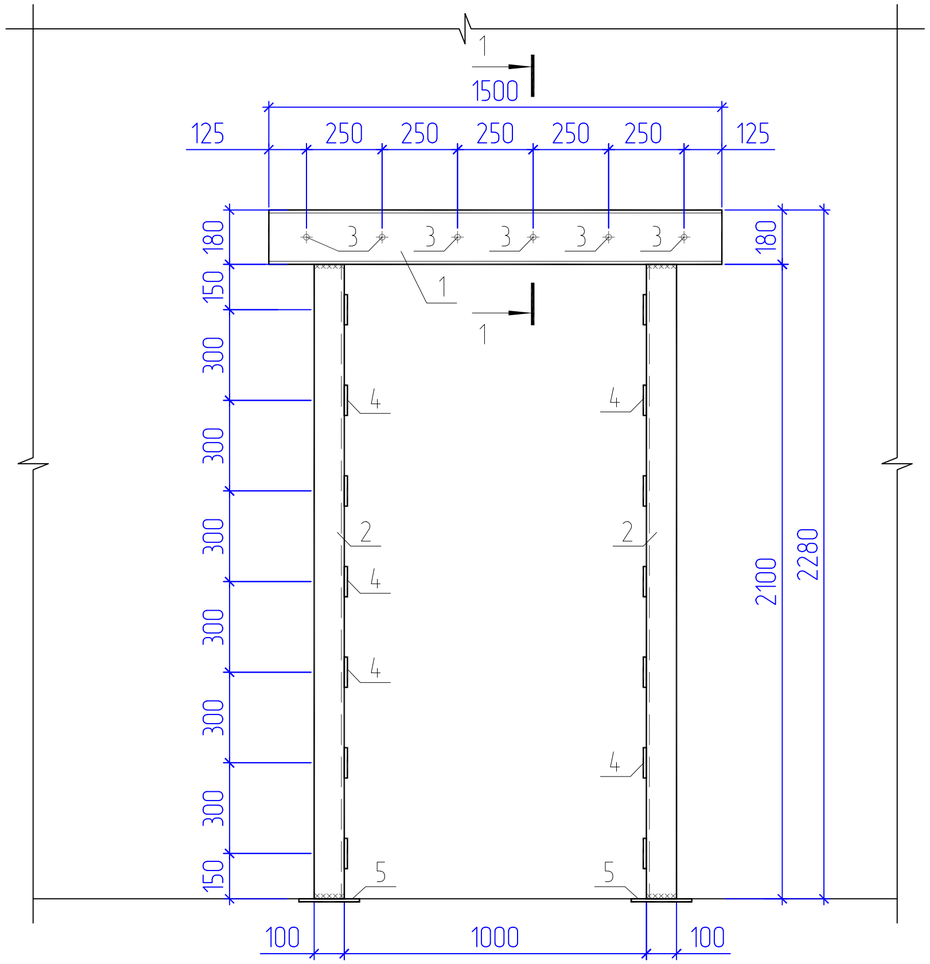

1–1
($t_{стены}$=380 мм)

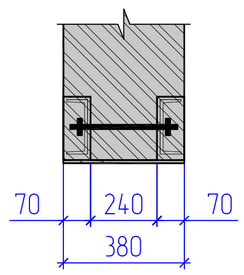

Спецификация элементов устройства проема

Поз.	Обозначение	Наименование	Кол.	Масса ед., кг	Приме-чание
		Усиление пр. УП-2 ($t_{стены}$=380 мм)	1	166,3	
1	ГОСТ 8240-97	[№18, L=1500 мм	2	24,45	48,9
2	ГОСТ 8240-97	∟ 100x7, L=2100 мм	4	22,66	90,64
3	ГОСТ 34028-2016	• ⌀8А400, L=520 мм	6	0,15	0,90
4	ГОСТ 19903-2015	— 280x70x5 мм	14	0,77	10,78
5	ГОСТ 19903-2015	— 480x200x10 мм	2	7,54	15,08
		Комплект метизов, комп.	12		
		Грунтовка и окраска, $м^2$	6,6		
		ЦПР, М75, t=30 мм, $м^3$	0,1		

Рекомендуемый порядок работы:
1) Произвести установку швеллеров (поз. 1), уголков (поз. 2) и пластин (поз. 5) на выравнивающий слой цементно-песчаного раствора М75. Расход ЦПР указан в спецификации.
2) Стянуть установленные швеллеры с стержнями (поз. 3).
3) Приварить пластины и швеллеры (поз. 5 – 2, поз. 2 – 4) между собой.
4) Работы выполнить последовательно в каждом из сечений установки соединительных элементов. Направление работ – снизу вверх.
5) Расклинить зазоры между горизонтальными/вертикальными элементами усиления и поверхностью стен.
6) Произвести тщательную зачеканку зазоров между элементами обоймы и поверхностью стены цементно-песчаным раствором марки М75.
7) Наружные поверхности металлических элементов окрасить после монтажа 3 слоями эмали ХВ-125 (ГОСТ 10144-74) по 2 слоям грунтовки ГФ-021 (ГОСТ 25129-82). Площади окраски указаны для каждой рамы в спецификации элементов устройства усиления проемов.

Примечания:
1) Общие данные см. лист АС-1.
2) Размеры всех проемов уточнять по месту.
3) Размеры железобетонных и металлических элементов уточнять по месту.
4) Все соединения металлических элементов выполнить на сварке электродами Э-46А по ГОСТ 9467-75*.

Согласовано

Взам. инв. №

Подпись и дата

Инв. № подл.

Изм.	Кол.уч.	Лист	№док	Подпись	Дата
Разработал		Асылканов			
Проверил		Мусин			
ГИП		Мусин			
Н. контроль		Асылканов			

Договор №990340006112/240014/17-АС

Капитальный ремонт административного здания ГККП "Культурно-досуговый центр" отдела культуры и спорта Майского района Жумыскерского сельского клуба с. Жумыскер Майский район, Павлодарская область

Архитектурно-строительные решения

Стадия	Лист	Листов
РП	8	–

Устройство проема УП-1 в кирпичной кладке

ТОО "RB Engineering Group" ГСЛ №22009226

Формат А3а

Кладочный план первого этажа

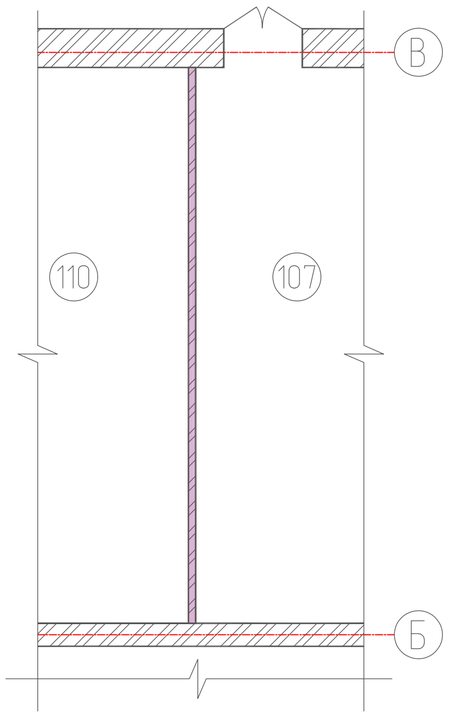

Спецификация элементов устройства перегородки

Поз.	Обозначение	Наименование	Кол.	Масса, ед., кг	Приме-чание
		Перегородки			
	ГОСТ 530-2012	КР-р-по 250х120х65/1НФ/100/2,0/50, $м^3$	15,4		
С-1	ГОСТ 23279-2012	4С $\frac{4Вр-1-50}{4Вр-1-50}$, $м^2$	27,4	4,14	113,52 кг

Примечания:

1) Общие данные см. лист АС-1.
2) Данный лист читать вместе с листами АС-2, 3.
3) Перед устройством проектируемых перегородок выполнить гидроизоляцию из рубероида РКП-350 шириной 200 мм. Общий расход - 9,2 п.м.
4) Проектируемые перегородки выполнить из кирпичной кладки на ЦПР М25. Горизонтальное армирование из арматурной сеткой С-1 с шагом 700 мм по высоте кладки. Расход. см. спецификацию элементов устройства перегородок.
5) Все соединения металлических элементов выполнить на сварке электродами Э-46А по ГОСТ 9467-75*
6) Размеры со знаком "*" уточнить по месту.

Согласовано

Взам. инв. №

Подпись и дата

Инв. № подл.

Изм.	Кол.у.	Лист	№док	Подпись	Дата
Разработал		Асылканов			
Проверил		Мусин			
ГИП		Мусин			
Н. контроль		Асылканов			

Договор №990340006112/240014/17-АС

Капитальный ремонт административного здания ГККП "Культурно-досуговый центр" отдела культуры и спорта Майского района Жумыскерского сельского клуба с. Жумыскер Майский район, Павлодарская область

Архитектурно-строительные решения	Стадия	Лист	Листов
	РП	9	-
Кладочный план первого этажа	ТОО "RB Engineering Group" ГСЛ №22009226		

Формат А3а

План кровли

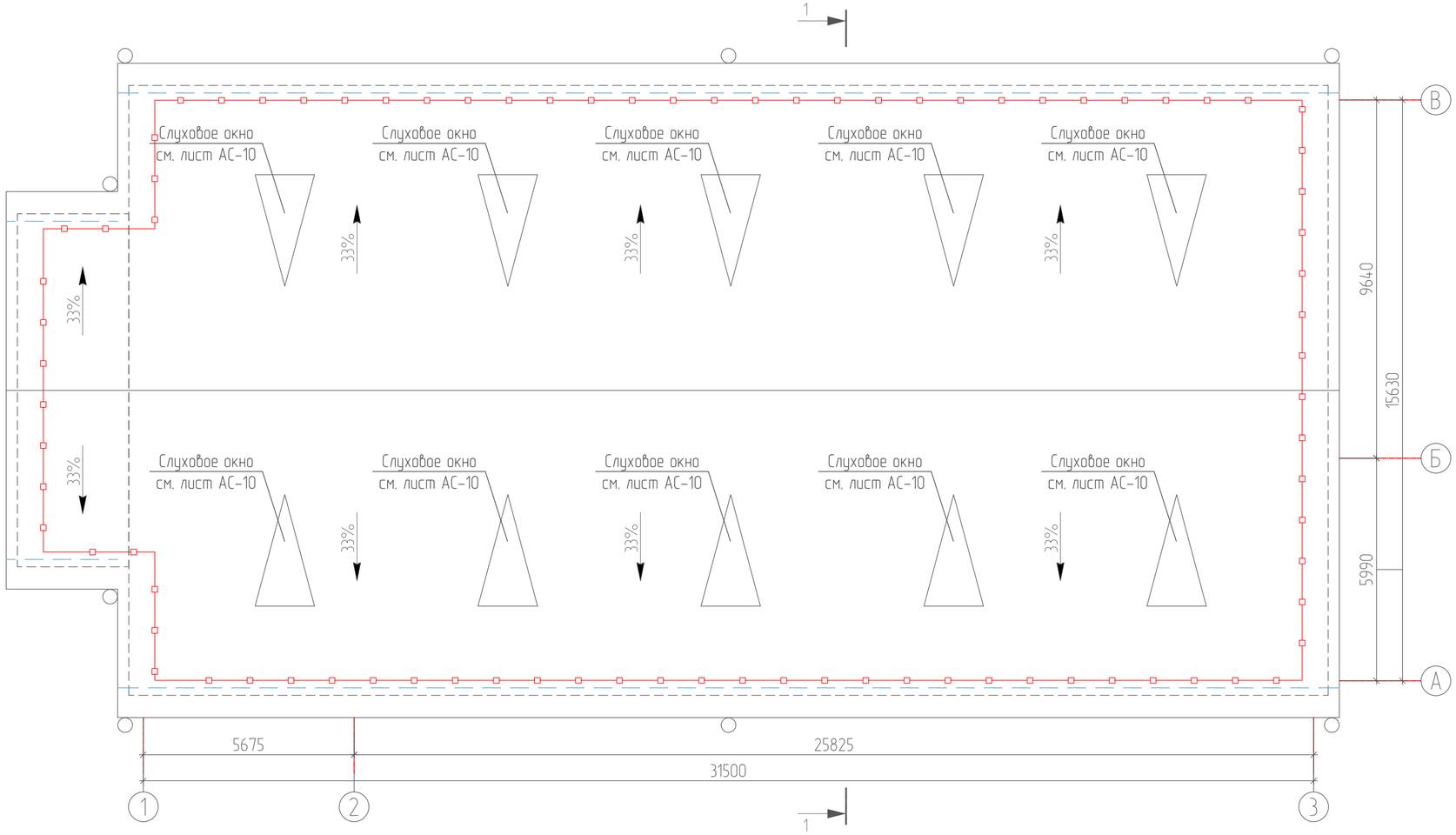

Условные обозначения:

33% – Уклон кровли (уклон указан в процентах);

– Контур здания по наружному периметру;

– Кровельное ограждение (см. лист АС-20);

– Снегозадержатель (см. лист АС-20);

Разрез 1-1

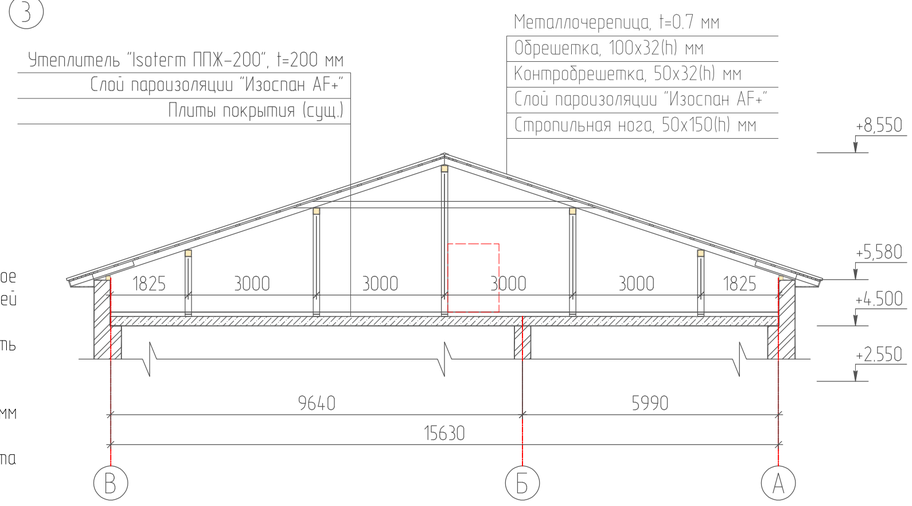

Примечания:

1) Данный лист читать совместно с листами АС11-18.
2) До начала строительно-монтажных работ выполнить демонтажные работы согласно дефектному акту.
3) При устройстве крыши руководствоваться правилами и указаниями СП РК 3.02-137-2013 "Крыши и кровли".
4) При выборе древесины для деревянных конструкций должна удовлетворять требования ГОСТ 24454-80, ГОСТ 24454-80 Пиломатериалы хвойных пород. Размеры, а также следующие условия:
– Ширина годичных слоев в древесине должна быть не более 5 мм, а содержание в них поздней древесины не менее 20%;
– В древесине стропил, балок, обрешетки не допускается применение сердцевины древесины.
5) Устройство крыши выполнять в сухую погоду при среднесуточной температуре наружного воздуха не ниже +5°С.
6) Все деревянные конструкций подвергнуть огнезащитной обработке огнебиовлагозащитным составом ТХЭФ-ПТ согласно СНиП 2.01-19-2014 "Пожарная безопасность".
7) При производстве работ длины дер-ных элементов уточнять по месту в ходе строительства.
8) Монтаж рекомендуется начинать с левого края, при этом следующий лист устанавливается под последнюю волну предыдущего листа покрытия.
9) Крепление осуществить шурупами не менее 4,8x28 мм уплотнительной шайбой, которое установить ниже поперечной волны. В местах нахлестки листов по длине, составляющей не менее 250 мм, крепление производить в каждую вторую волну.
10) Для стропил, прогонов, стоек, подкосов, обрешетки, контробрешетки применять древесину – сосна, категорией не ниже II, с максимальной влажностью не более 20%.
11) Край листа установить по карнизу выступом на 40 мм.
12) Вынос карниза принять равным 600 мм. На участке карниза на ширину 600 мм выполнить сплошной настил из досок толщиной 50 мм.
13) По верху утеплителя выполнить укладку ходовых досок для осмотра и ремонта чердачного пространства и кровли.
14) На карнизных свесах первую доску выполнить толще остальных на 15 мм.
15) Шаг стоек принять – 3,0 м, шаг стропил – 0,9 м.
16) Конек крыши закрыть коньковыми элементами после установки всех рядовых листов металлочерепицы и закрепить шурупами.
17) Предусмотреть сквозной проход размером 1,2x1,8(h) м согласно п. 5.2.5 СП РК "Крыши и кровли".
18) Металлочерепица произведена из тонколистовой оцинкованной стали, а толщина листа, а используемого в качестве исходного материала, не менее 0.7 м, толщина защитного покрытия от 22 мкм до 30 мкм.
19) Выход на чердак осуществляется через приставную лестницу.
20) Размеры со знаком "*" уточнять по месту.

Согласовано

Взам. инв. №

Подпись и дата

Инв. № подл.

Изм.	Кол.у.	Лист	№док	Подпись	Дата	Договор №990340006112/240014/17-АС			
						Капитальный ремонт административного здания ГККП "Культурно-досуговый центр" отдела культуры и спорта Майского района Жумыскерского сельского клуба с. Жумыскер Майский район, Павлодарская область			
Разработал		Асылканов				Архитектурно-строительные решения	Стадия	Лист	Листов
Проверил		Мусин					РП	10	–
ГИП		Мусин				План кровли	ТОО "RB Engineering Group" ГСЛ №22009226		
Н. контроль		Асылканов							

Формат листа А2а

Схема расположения элементов лежней, мауэрлатов, стоек

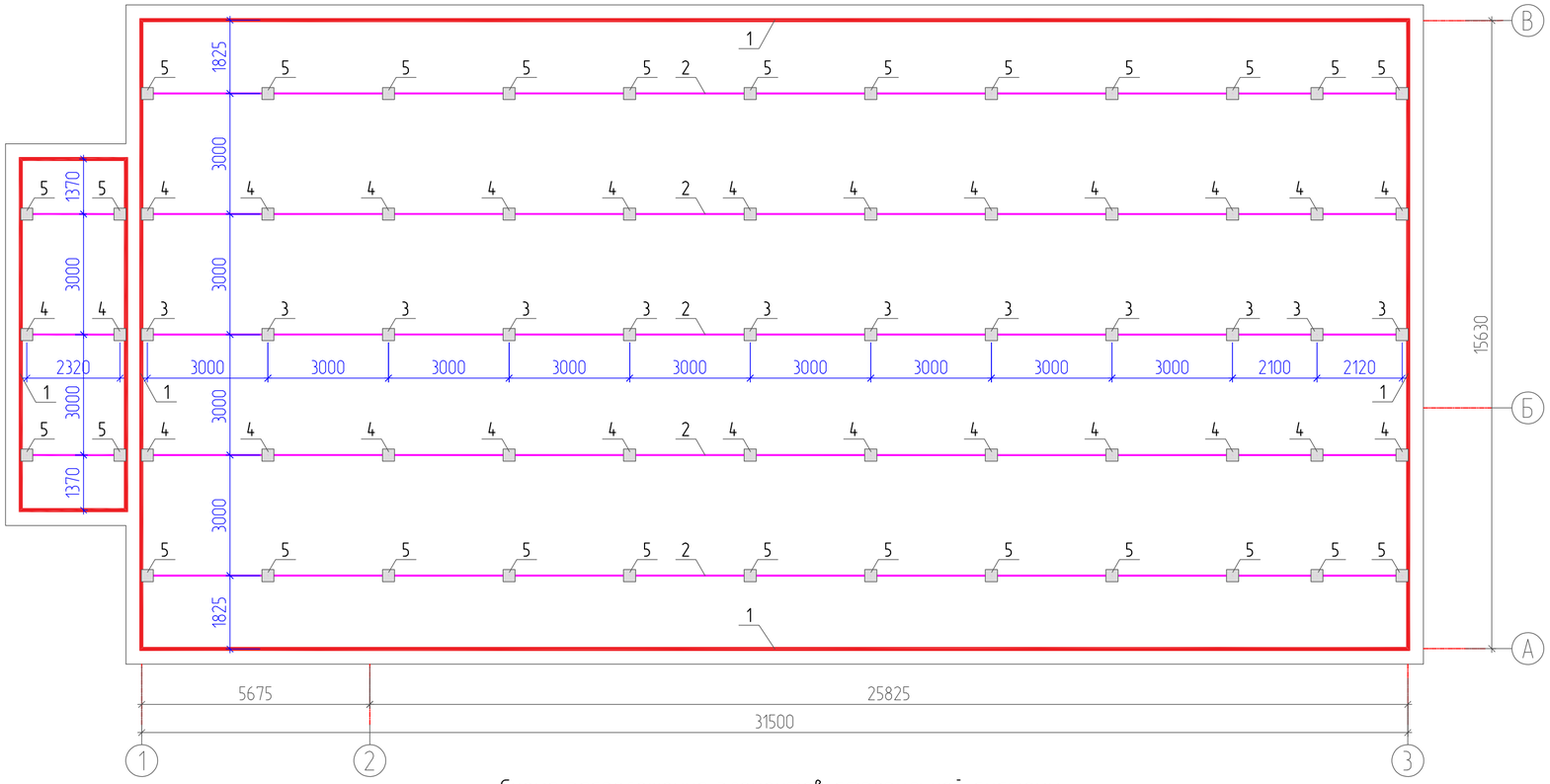

Схема расположения элементов стропильной системы

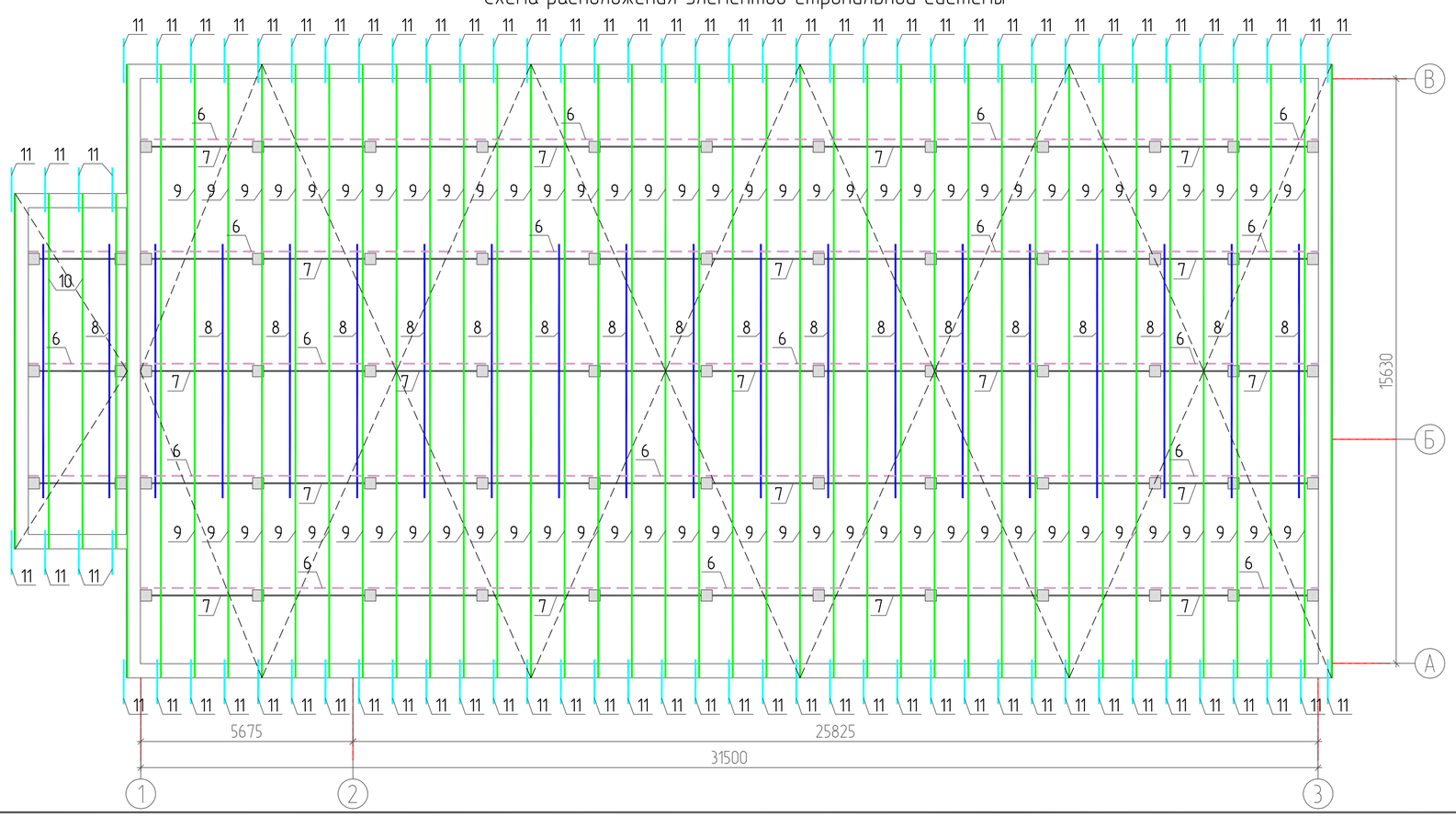

Примечания:

1. Данный лист читать совместно с листами АС10, АС12–18.
2. Для крепления конструкций должны применяться гвозди строительные по ГОСТ 4028-63* ϕ4 L=100 мм.
3. Лежень к основанию (к кирпичной кладке) крепить с помощью анкерных болтов А-2 (ϕ10А400, L=500).
4. Под лежни (в уровне стоек) предусмотреть устройство кирпичных столбиков размерами 380х380х350(h)мм из кирпича марки КР-л-по, КР-р-по 250х120х65/1НФ/100/2,0/50 по ГОСТ 530-2012 на смешанном цементно-песчаном растворе М100. Расход кирпича – 3,4 $м^3$.
5. Под кирпичные столбики предусмотреть 1 слой горизонтальной гидроизоляции рубероидом марки РКП-350Б. Расход – 9,5 $м^2$.
6. Для крепления деревянного мауэрлата необходимо в парапет установить анкерный болт А-1 (ϕ12А400, L=700 мм) с шагом 3 м. Расход металла приведен в спецификации металлических элементов кровли.
7. Утеплитель в прикарнизной части изолировать от увлажнения слоем рубероида марки РКП-350Б по ГОСТ 10923-93. "Рубероид. Технические условия" на ширину 1 м. Расход рубероида – 99,4 $м^2$.
8. В процессе эксплуатации регулярно производить очистку кровли, а также при обнаружении протечек или других дефектов кровли во время эксплуатации произвести вскрытие кровли и соответствующий ремонт.
9. При подсчете расхода деревянных элементов потери материалов и отходы при производстве работ не учитывались.
10. Сборка ограждения выполняется на сварке. Сварку вести дуговой ручной сваркой электродами типа Э-42А по ГОСТ 9467-75*. Высоту сварных швов принять по наименьшей толщине элементов.
11. Выполнить устройство слухового окна размерами 1200х1000 мм (см. лист АС-16).
12. В слуховом окне установить стационарную металлическую лестницу (см. лист АС-17).
13. Стыковку прогонов выполнить косым прирубом на расстоянии 0,2L от стоек.
14. Выполнить устройство фронтона кирпичом марки КР-л-по, КР-р-по 250х120х65/1НФ/100/2,0/50 по ГОСТ 530-2012 на смешанном цементно-песчаном растворе М50. Расход кирпича – 6,4 $м^3$.
15. Фронтон армировать сеткой из арматуры ϕ4Вр-I (ГОСТ 6727-80) 50х50 через 600 мм кладки по высоте. Расход сетки – 12,6 $м^2$, вес – 52,2 кг.

Согласовано

Взам. инв. №

Подпись и дата

Инв. № подл.

Изм.	Кол.уч.	Лист	№док	Подпись	Дата	Договор №990340006112/240014/17-АС			
						Капитальный ремонт административного здания ГККП "Культурно-досуговый центр" отдела культуры и спорта Майского района Жумыскерского сельского клуба с. Жумыскер Майский район, Павлодарская область			
Разработал		Асылканов				Архитектурно-строительные решения	Стадия	Лист	Листов
Проверил		Мусин					РП	11	–
ГИП		Мусин				Схема расположения элементов стропильной системы, Схема расположения элементов лежней, мауэрлатов, стоек	ТОО "RB Engineering Group" ГСЛ №22009226		
Н. контроль		Асылканов							

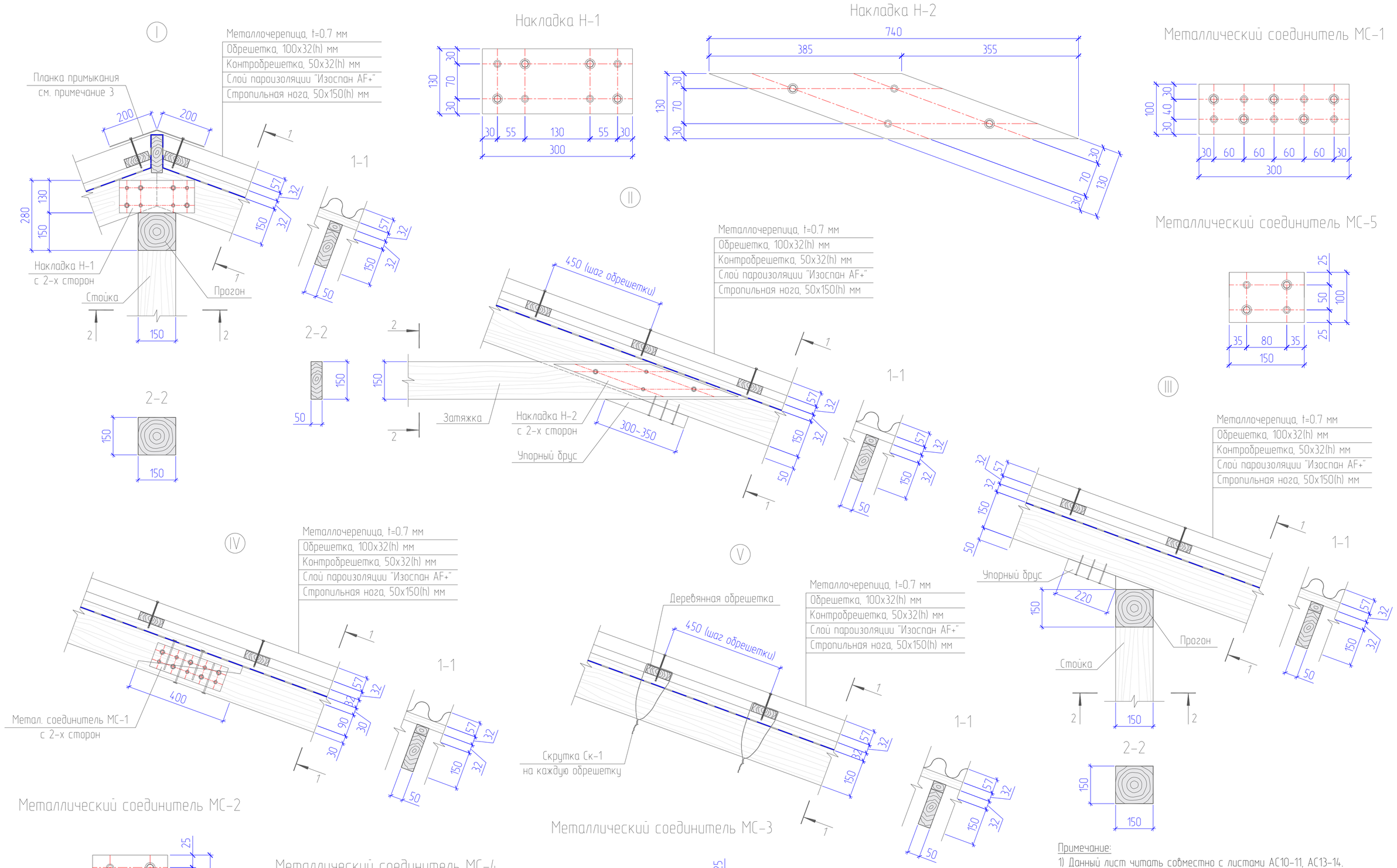

Примечание:

1) Данный лист читать совместно с листами АС10-11, АС13-14.

Изм.	Кол.у.	Лист	№док	Подпись	Дата	Договор №990340006112/240014/17-АС
						Капитальный ремонт административного здания ГККП "Культурно-досуговый центр" отдела культуры и спорта Майского района Жумыскерского сельского клуба с. Жумыскер Майский район, Павлодарская область
Разработал		Асылканов				Архитектурно-строительные решения
Проверил		Мусин				Стадия: РП; Лист: 12; Листов: –
ГИП		Мусин				Узлы I-V
Н. контроль		Асылканов				ТОО "RB Engineering Group" ГСЛ №22009226

Согласовано

Взам. инв. №

Подпись и дата

Инв. № подл.

Формат листа А2а

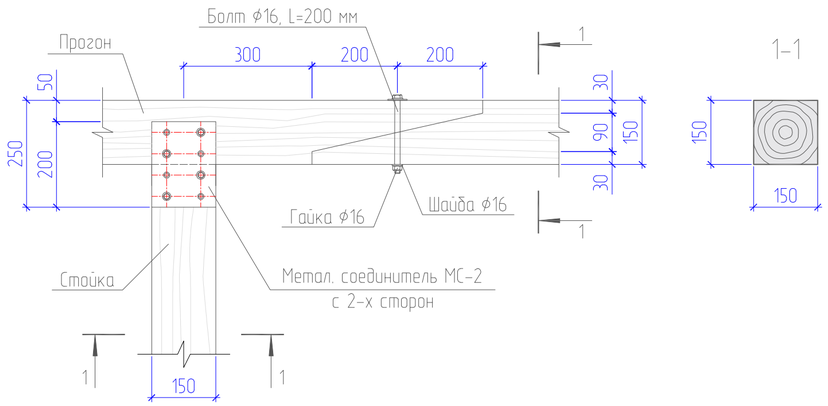

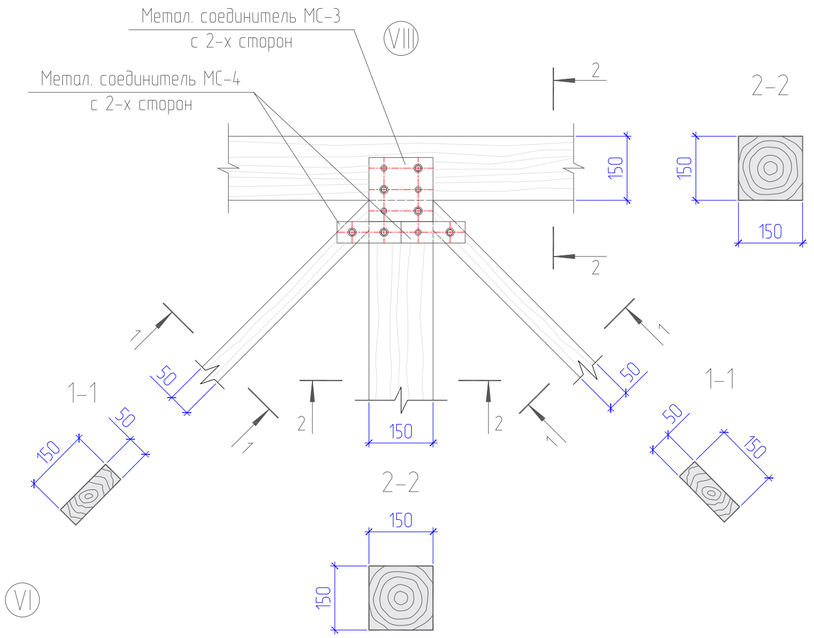

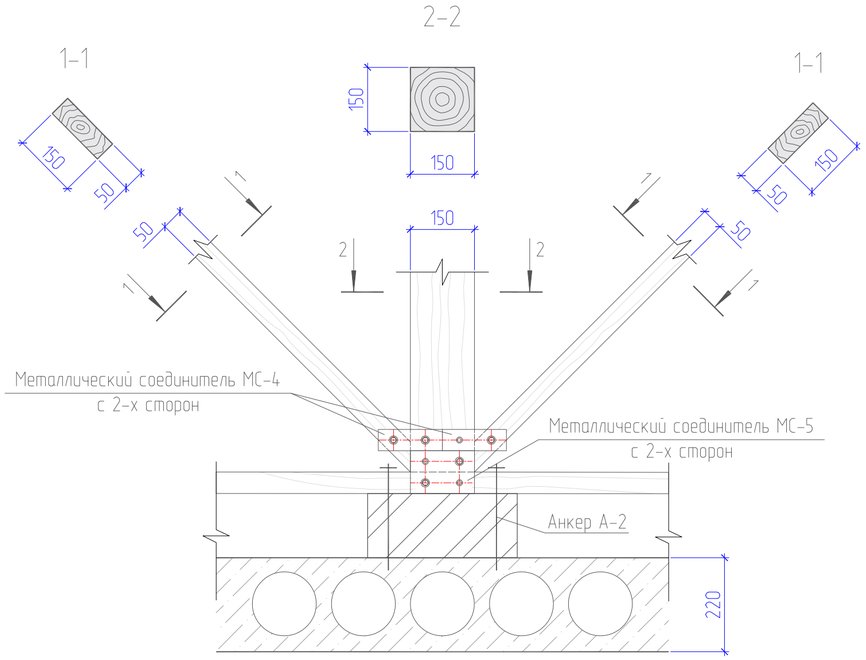

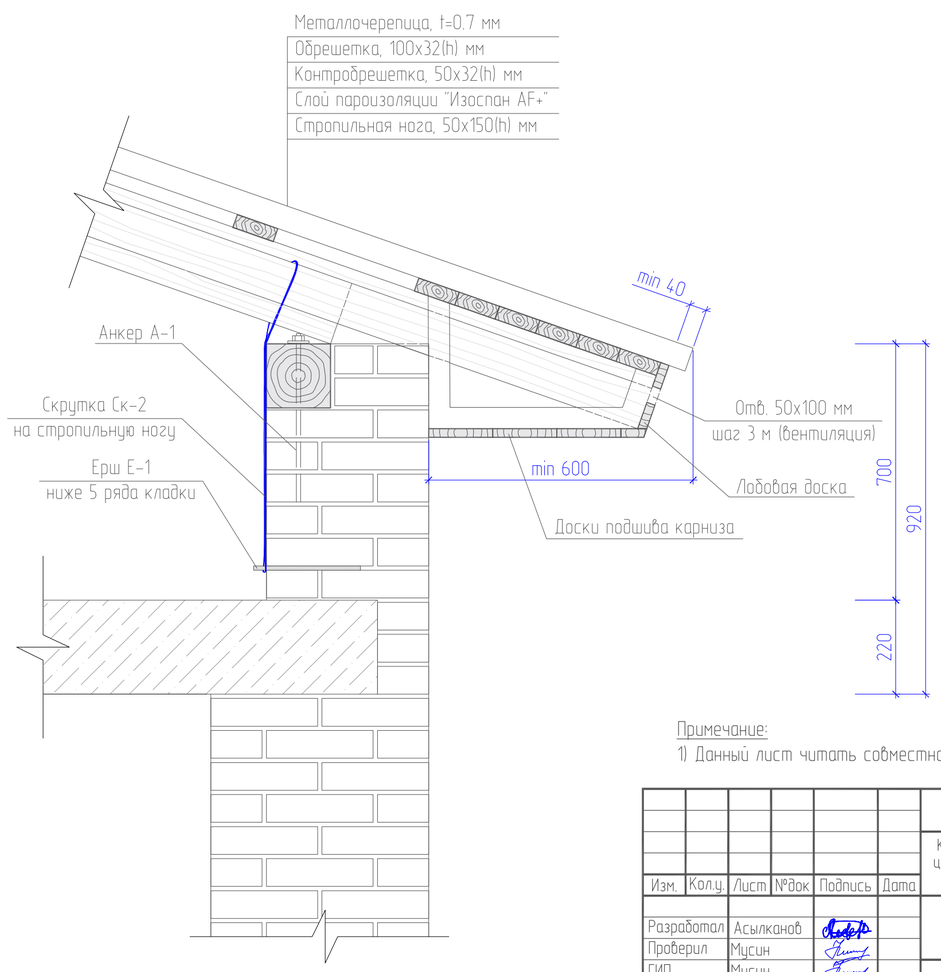

Примечание:

1) Данный лист читать совместно с листами АС10-12, АС14.

Изм.	Кол.у.	Лист	№док	Подпись	Дата	Договор №990340006112/240014/17-АС
						Капитальный ремонт административного здания ГККП "Культурно-досуговый центр" отдела культуры и спорта Майского района Жумыскерского сельского клуба с. Жумыскер Майский район, Павлодарская область
Разработал		Асылканов				Архитектурно-строительные решения — Стадия: РП; Лист: 13; Листов: –
Проверил		Мусин				
ГИП		Мусин				
Н. контроль		Асылканов				Узлы VI-IX — ТОО "RB Engineering Group" ГСЛ №22009226

Согласовано

Взам. инв. №

Подпись и дата

Инв. № подл.

Формат листа А2а

Спецификация деревянных элементов кровли

Марка, поз.	Наименование	Длина	Сечение	Кол. шт.	Объем ед. $м^3$	Объем всего. $м^3$	Примечание
1	Мауэрлат	п.м.	150x150	118	0,023	2,714	
2	Лежень	п.м.	150x50	165,5	0,008	1,324	
3	Стойка	3400	150x150	12	0,077	0,924	
4	Стойка	2450	150x150	26	0,056	1,456	
5	Стойка	1500	150x150	28	0,034	0,952	
6	Прогоны	п.м.	150x150	165,5	0,023	3,807	
7	Связи	п.м.	50x150	308,6	0,008	0,936	
8	Затяжка	6800	50x150	20	0,051	1,020	
9	Стропильная нога	8,750	50x150	74	0,066	4,884	
10	Стропильная нога	5,050	50x150	8	0,038	0,304	
11	Кобылка	1500	50x100	82	0,008	0,656	
12	Ветровые связи	п.м.	50x150	182,6	0,008	1,461	
13	Обрешетка	п.м.	100x32	1560,6	0.0032	4,994	
14	Контробрешетка	п.м.	50x32	810,9	0.0016	1,298	
	Упорный брус	шт.	50x75x400	238	0,0015	0,357	
	Ходовые доски (B=1,2 м)	$м^2$	32x100	82,9	0,032	2,653	
	Коньковый брус	п.м.	50x150	35,9	0,008	0,288	
	Лобовая доска	п.м.	300x25	107	0,008	0,856	
	Доски подшивки карниза (B=0,6 м)	$м^2$	200x25	52,9	0,025	1,323	
	Всего:					32,207	
	Неуч. эл.менты 10%					3,221	
	Итого:					35,428	

Спецификация металлических элементов кровли

Марка поз.	Обозначение	Наименование	Кол. шт.	Масса кг	Примечание
	ГОСТ 24045-2016	Металлочерепица, t=0.7 мм, $м^2$	648		
Н-1	ГОСТ 103-2006	— 300x140x4 мм (уз. I)	82	1,32	108,24
Н-2	ГОСТ 103-2006	— 750x130x4 мм (уз. II)	80	3,06	244,8
МС-1	ГОСТ 103-2006	— 300x100x4 мм (уз. IV)	164	0,94	154,16
МС-2	ГОСТ 103-2006	— 200x150x4 мм (уз. VII)	66	0,94	62,04
МС-3	ГОСТ 103-2006	— 150x150x4 мм (уз. VIII)	66	0,71	46,86
МС-4	ГОСТ 103-2006	— 150x50x4 мм (уз. VIII, IX)	264	0,24	63,36
МС-5	ГОСТ 103-2006	— 150x100x4 мм (уз. VIII, IX)	132	0,47	62,04
Ск-1	ГОСТ 6727-80	Скр. 2ф4Вр-I, L=500 мм (Уз. V)	1970	0,09	177,3
Ск-2	ГОСТ 6727-80	Скр. 2ф4Вр-I, L=1800 мм (Уз. VI)	82	0,33	27,06
Е-1	ГОСТ 34028-2016	• ф10А400, L=200 мм (Уз. VI)	82	0,19	15,58
А-1	ГОСТ 34028-2016	• ф12А400, L=700 мм (Уз. VI)	50	0,63	31,5
А-2	ГОСТ 34028-2016	• ф12А400, L=500 мм (Уз. IX)	132	0,45	59,4
	ГОСТ 14918-80*	Планка конька, b=600 мм, t=0.8 мм	35,9	3,77	135,35

Примечание:

1) Данный лист читать совместно с листами АС10-13.

2) Наружные поверхности металлических элементов окрасить после монтажа 3 слоями эмали ХВ-125 по двум слоям грунта ГФ-021. Расчетная площадь окрашиваемой поверхности - 55,64 $м^2$.

Спецификация элементов чердачного перекрытия

Марка поз.	Обозначение	Наименование	Кол. шт.	Масса кг	Примечание
		Слой рубероида РКП-350Б	547,2		м2
		Утеплитель "Isoterm ППЖ-200", t=200 мм	547,2		м2
		Слой пароизоляции "Изоспан AF+"	1195,2		м2

Согласовано

Взам. инв. №

Подпись и дата

Инв. № подл.

Изм.	Кол.уч.	Лист	№док	Подпись	Дата
Разработал		Асылканов			
Проверил		Мусин			
ГИП		Мусин			
Н. контроль		Асылканов			

Договор №990340006112/240014/17-АС

Капитальный ремонт административного здания ГККП "Культурно-досуговый центр" отдела культуры и спорта Майского района Жумыскерского сельского клуба с. Жумыскер Майский район, Павлодарская область

Архитектурно-строительные решения	Стадия	Лист	Листов
	РП	14	-
Спецификации элементов устройства кровли	ТОО "RB Engineering Group" ГСЛ №22009226		

Формат листа А3а

Ограждение КО1

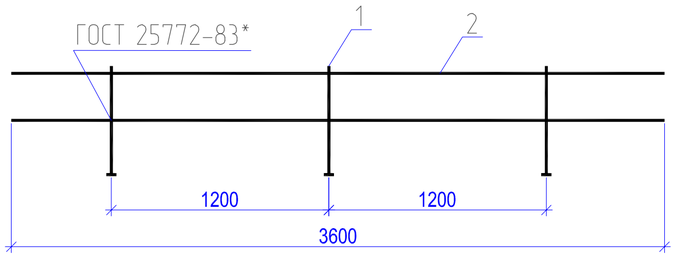

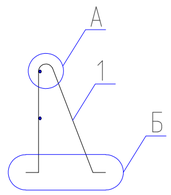

Спецификация на ограждение КО-1 и снегозадержателя

Поз.	Обозначение	Наименование	Кол.	Масса, ед. кг	Приме-чание
		Ограждение КО1	28	15,834	443,352
1	ГОСТ 34028-2016	⌀16 А240, L=1410 мм	3	2,225	6,875
2	ГОСТ 34028-2016	⌀14 А240, L=3600 мм	2	4,349	8,959
		Снегозадержатель			
		Оцинкованная сталь, п.м.	72		

Узел устройства снегозадержателя и кровельного ограждения

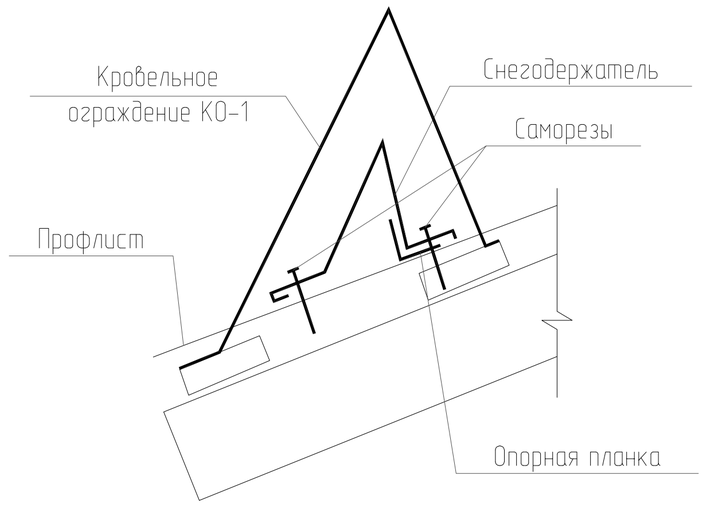

Поз. 1 – развертка

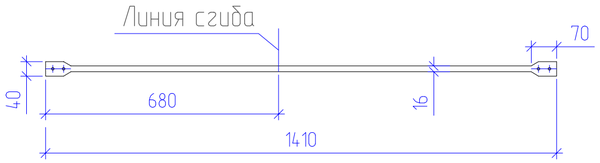

1-1

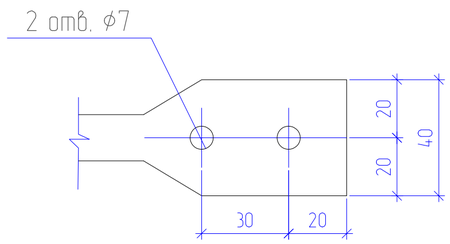

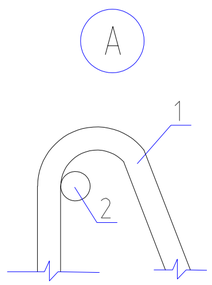

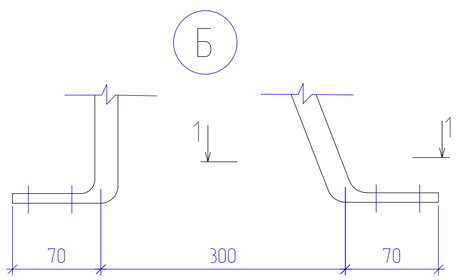

Примечание:

1. Данный лист читать совместно с АС10.
2. Сварку производить электродами Э-42 ГОСТ 9467-75, катет сварного шва по наименьшей толщине свариваемых элементов.
3. Наружные поверхности металлических элементов окрасить после монтажа 3 слоями эмали ХВ-125 (ГОСТ 10144-74) по двум слоям грунта ГФ-021 (ГОСТ 25129-82). Общий расход – 14,9 м^2.

Изм.	Кол.у.	Лист	№док	Подпись	Дата	Договор №990340006112/240014/17-АС		
						Капитальный ремонт административного здания ГККП "Культурно-досуговый центр" отдела культуры и спорта Майского района Жумыскерского сельского клуба с. Жумыскер Майский район, Павлодарская область		
Разработал		Асылканов				Архитектурно-строительные решения	Стадия	Лист	Листов
Проверил		Мусин					РП	15	–
ГИП		Мусин				Схема устройства кровельного ограждения КО-1 и снегозадержателя	ТОО "RB Engineering Group" ГСЛ №22009226		
Н. контроль		Асылканов							

Согласовано

Взам. инв. №

Подпись и дата

Инв. № подл.

Формат листа А3а

Спецификация к схеме расположения элементов Л1

Поз.	Обозначение	Наименование	Кол.	Масса, ед. кг	Приме-чание
		Л1	10	21,2	212,0
1	ГОСТ 8509-93	∟ 50х5, l=1550 мм	2	5,8	11,6 кг
2	ГОСТ 34028-2016	А400 ⌀ 20, L=640 мм	5	1,6	9,6 кг

Лестница Л1

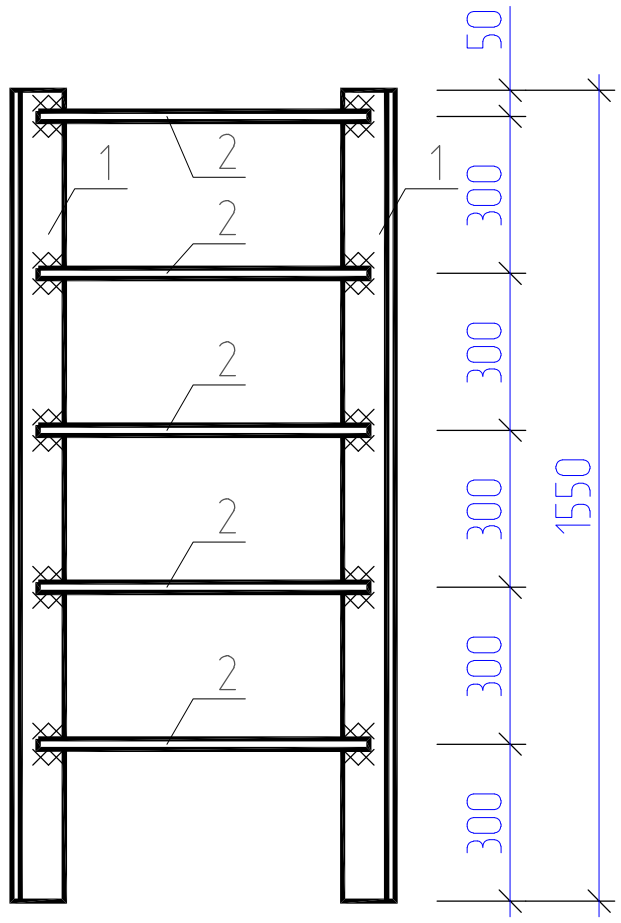

1. Данный лист читать совместно с листами АС-10.
2. Наружные поверхности металлических элементов окрасить после монтажа 3 слоями эмали ХВ-125 по двум слоям грунта ГФ-021. Расчетная площадь окрашиваемой поверхности, для лестницы Л1 – 3,3 м^2.
3. Размеры уточнить по месту.

Согласовано

Взам. инв. №

Подпись и дата

Инв. № подл.

Изм.	Кол.уч.	Лист	№док	Подпись	Дата

Разработал	Асылканов	
Проверил	Мусин	
ГИП	Мусин	
Н. контроль	Асылканов	

Договор №990340006112/240014/17-АС

Капитальный ремонт административного здания ГККП "Культурно-досуговый центр" отдела культуры и спорта Майского района Жумыскерского сельского клуба с. Жумыскер Майский район, Павлодарская область

Архитектурно-строительные решения	Стадия	Лист	Листов
	РП	16	–
Устройство лестницы Л-1	ТОО "RB Engineering Group" ГСЛ №22009226		

Формат А4к

Схема элементов организованного водостока

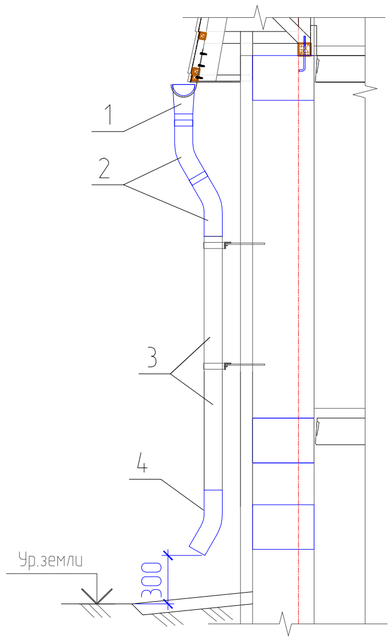

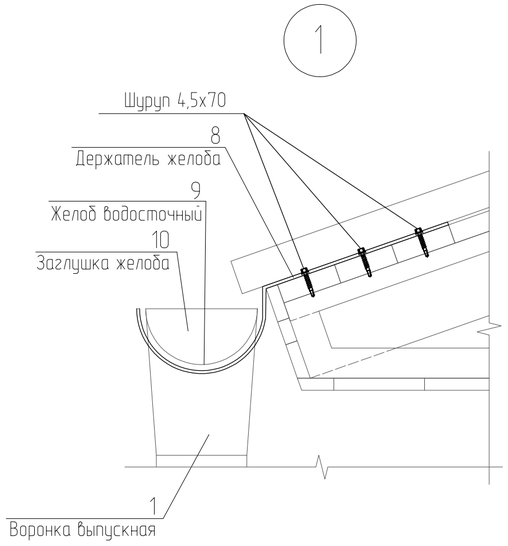

1-1

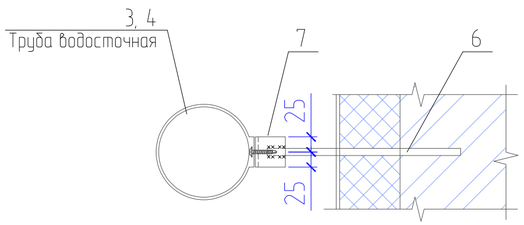

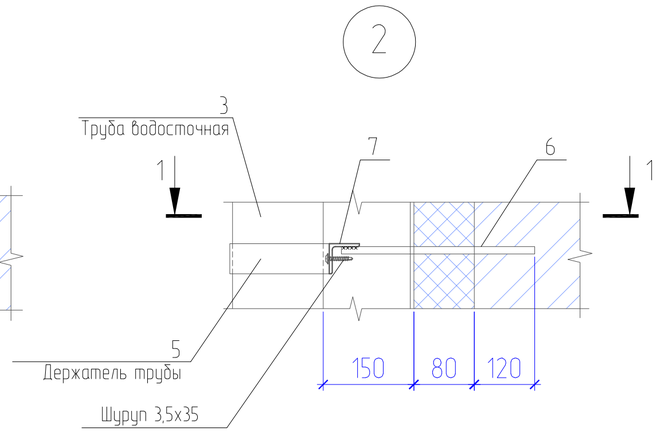

Спецификация элементов организованного водостока

Марка поз.	Обозначение	Наименование	Кол.	Масса ед., кг	Приме-чание
		Водоприемная труба ВТ-1	6		
1	Металл Профиль	Воронка выпускная D185/150	1		
2	Металл Профиль	Колено трубы D150, L=300 мм	2		
3	Металл Профиль	Труба водосточная D150, L=1000 мм	4		
4	Металл Профиль	Колено трубы сливное D150, L=300 мм	1		
5	Металл Профиль	Держатель трубы D150	5		
6	ГОСТ 34028-2016	• ⌀12А400, L=320 мм	5	0,28	1,4 кг
7	ГОСТ 8509-93	∟ 50х5, L=50 мм	5	0,19	0,95 кг
		Водоприемная труба ВТ-2	2		
1	Металл Профиль	Воронка выпускная D185/150	1		
2	Металл Профиль	Колено трубы D150, L=300 мм	2		
3	Металл Профиль	Труба водосточная D150, L=1000 мм	5		
4	Металл Профиль	Колено трубы сливное D150, L=300 мм	1		
5	Металл Профиль	Держатель трубы D150	6		
6	ГОСТ 34028-2016	• ⌀12А400, L=320 мм	6	0,28	1,68 кг
7	ГОСТ 8509-93	∟ 50х5, L=50 мм	6	0,19	1,14 кг
		Водоприемный лоток ВЛ-1			
8	Металл Профиль	Держатель желоба D185х300	76		
9	Металл Профиль	Желоб водосточный D185х3000	24		
10	Металл Профиль	Заглушка желоба D185	10		

Примечания:

1) Данный лист читать совместно с листом АС-10.
2) Поз. 6 забить в заранее просверленные отверстия.
3) Сварку вести дуговой ручной сваркой электродами типа Э-42А по ГОСТ 9467-75*. Высоту сварных швов принять по наименьшей толщине элементов.
4) После сварки стыки и поверхности металлических элементов (поз. 6, 7) зачистить от окалины и ржавчины, обезжирить, огрунтовать грунтовкой ГФ-021 по ГОСТ 25129-82 и окрасить эмалевой краской ПФ-115 по ГОСТ 6465-76* за два раза.

Изм.	Кол.уч.	Лист	№док	Подпись	Дата
Разработал		Асылканов			
Проверил		Мусин			
ГИП		Мусин			
Н. контроль		Асылканов			

Договор №990340006112/240014/17-АС

Капитальный ремонт административного здания ГККП "Культурно-досуговый центр" отдела культуры и спорта Майского района Жумыскерского сельского клуба с. Жумыскер Майский район, Павлодарская область

Архитектурно-строительные решения	Стадия	Лист	Листов
	РП	17	–
Схема элементов организованного водостока	ТОО "RB Engineering Group" ГСЛ №22009226		

Согласовано

Взам. инв. №

Подпись и дата

Инв. № подл.

Формат листа А3а

СЛУХОВОЕ ОКНО

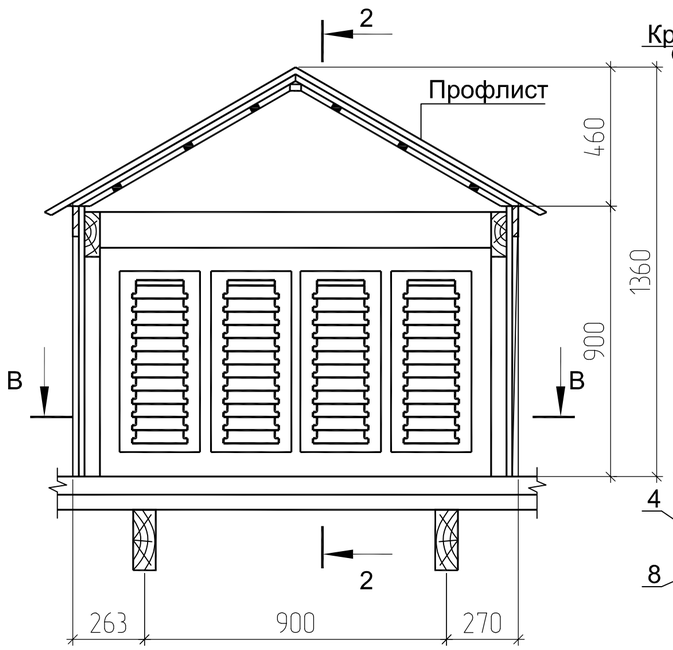

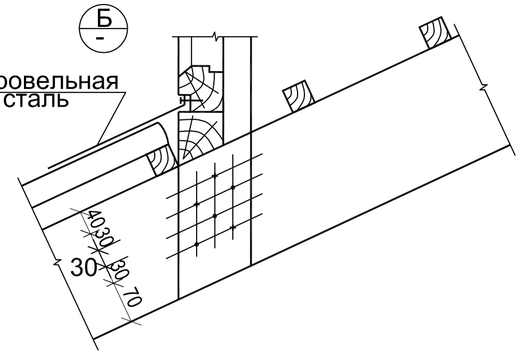

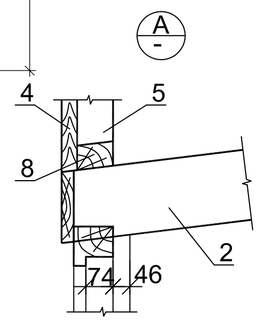

В-В

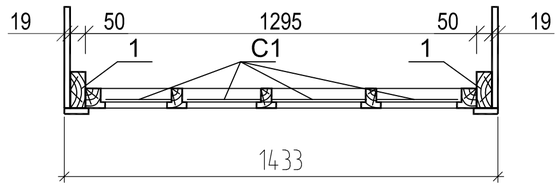

Сетка С1

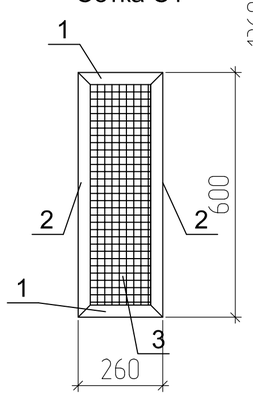

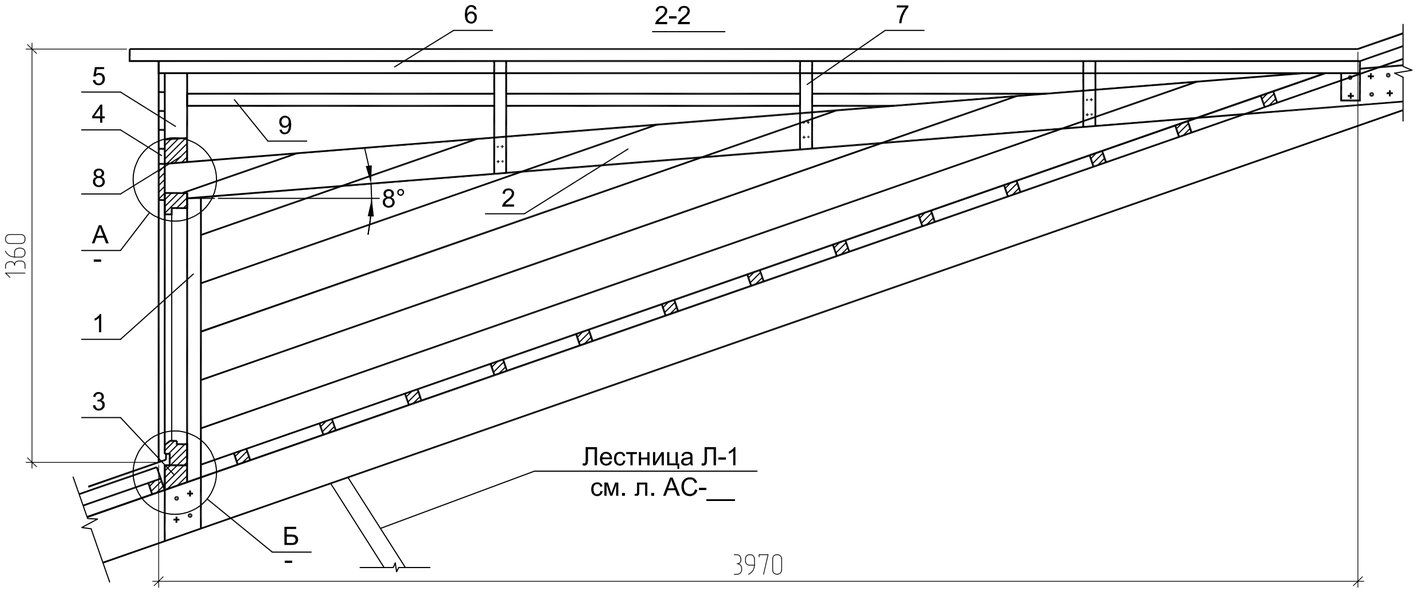

Спецификация деревянных элементов слухового окна

Марка, поз.	Наименование	Длина, мм	Сечение	Кол. шт.	Объем ед. м3	Объем всего, м3	Примечание
	Слуховое окно			10			
1	Стойки	1200	50x120	2	0,0072	0,0144	
2	Стропильные ноги	4800	50x120	2	0,0288	0,0576	
3	Обвязочный брусок	1295	70x100	1	0,0091	0,0091	
4	Обшивка стенок досками	—	19	—	—	0,1010	5,30 $м^2$
5	Стойка	300	50x120	1	0,0020	0,0020	
6	Прогон	4000	60x120	1	0,0030	0,0030	
7	Стропилы	—	50x120	—	—	0,0180	
8	Ригель	1440	80x100	2	0,0115	0,0230	
9	Обрешетка	—	60x60	—	—	0,0650	

1. Данный лист см. совместно с АС-10.
2. Все металлические элементы покрыть краской за 2 раза.
3. Сетку С-1 выполнить на сварке. Высоту сварного шва принять по наименьшей толщине свариваемого металла.

Спецификация металлических элементов слухового окна

Марка поз.	Обозначение	Наименование	Кол. шт.	Масса ед. кг	Приме-чание
		Сетка С1	4	4.62	18.48
1		L 40x4, ГОСТ8509-86, L=260	2	0.63	1.26
2		L 40x4, ГОСТ 8509-86, L=600	2	1.45	2.90
3	ГОСТ 5336-80	N12 , Ø1.6		2.92	1.05м2
4	Петля	ПН1 - 110-П ГОСТ 5088-2005	2		
2	Петля	ПН1 - 110-Л ГОСТ 5088-2005	2		

Согласовано

Взам. инв. №

Подпись и дата

Инв. № подл.

Изм.	Кол.уч.	Лист	№док	Подпись	Дата
Разработал		Асылканов			
Проверил		Мусин			
ГИП		Мусин			
Н. контроль		Асылканов			

Договор №990340006112/240014/17-АС

Капитальный ремонт административного здания ГККП "Культурно-досуговый центр" отдела культуры и спорта Майского района Жумыскерского сельского клуба с. Жумыскер Майский район, Павлодарская область

Архитектурно-строительные решения

Стадия	Лист	Листов
РП	18	–

Слуховое окно. Спецификация элементов слухового окна

ТОО "RB Engineering Group" ГСЛ №22009226

Формат А3а

Спецификация элементов усиления отверстий

Поз.	Обозначение	Наименование	Кол.	Масса ед., кг	Приме-чание
		Отверстие №1 (t=640)	1	32,80	
1	ГОСТ 8509-93	∟ 50х7, L=500 мм	8	2,58	20,64
2	ГОСТ 8509-93	∟ 50х7, L=590 мм	4	3,04	12,16
		Грунтовка и окраска, $м^2$	1,3		
		ЦПР, М75, t=30 мм, $м^2$	0,7		

Схема устройства отверстия №1

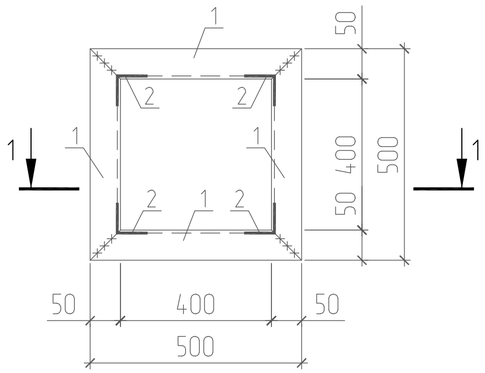

Разрез 1-1

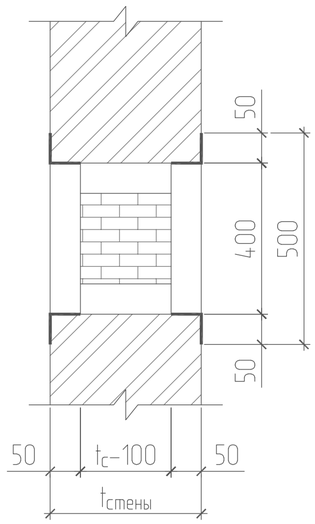

Примечания:

1) Общие данные смотреть лист АС-1.
2) Данный лист смотреть с листами АС-2.
3) Размеры металлических элементов уточнять по месту.
4) Сварные соединения варить электродами Э-46А ГОСТ 9467-75. Катет сварного шва принять по наименьшей толщине свариваемых элементов.
5) При работе по пробивке проемов в стенах и перекрытии предусмотреть дополнительные меры по обеспечению безопасности работающих. Объем пробиваемых проемов в стене – 0,2 $м^3$, в перекрытии – 0,01 $м^3$.
6) Отверстия в перекрытии выполнять по месту, не нарушая ребер жесткости и армирования плиты. отверстия в многопустотных плитах выполнять методом высверливания без нарушения структуры бетона смежных участков.
7) После установки труб, отверстия заполнить эластичным, водонепроницаемым материалом (гернит). Общий расход – 0,21 $м^3$.
8) Наружные поверхности металлических элементов окрасить после монтажа 3 слоями эмали ХВ-125 (ГОСТ 10144-74) по двум слоям грунта ГФ-021 (ГОСТ 25129-82). Общий расход см. спецификацию элементов устройства усиления отверстий.

Согласовано

Взам. инв. №

Подпись и дата

Инв. № подл.

Изм.	Кол.уч.	Лист	№док	Подпись	Дата
Разработал		Асылканов			
Проверил		Мусин			
ГИП		Мусин			
Н. контроль		Асылканов			

Договор №990340006112/240014/17-АС

Капитальный ремонт административного здания ГККП "Культурно-досуговый центр" отдела культуры и спорта Майского района Жумыскерского сельского клуба с. Жумыскер Майский район, Павлодарская область

Архитектурно-строительные решения	Стадия	Лист	Листов
	РП	19	–
Схема устройства инженерных отверстий	ТОО "RB Engineering Group" ГСЛ №22009226		

Фундаментная плита Фп-1
Опалубочный чертеж

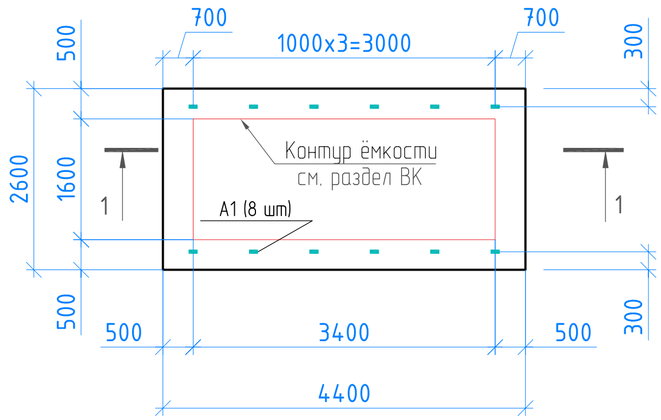

Схема армирования

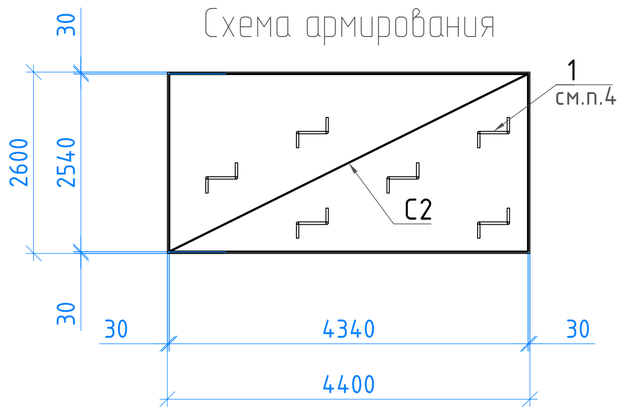

1 – 1

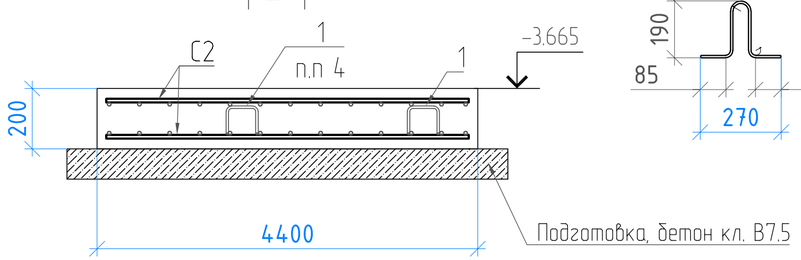

Ведомость деталей

Поз.	Эскиз
1	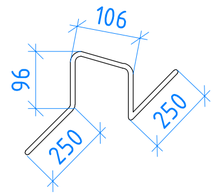

Сетка C2

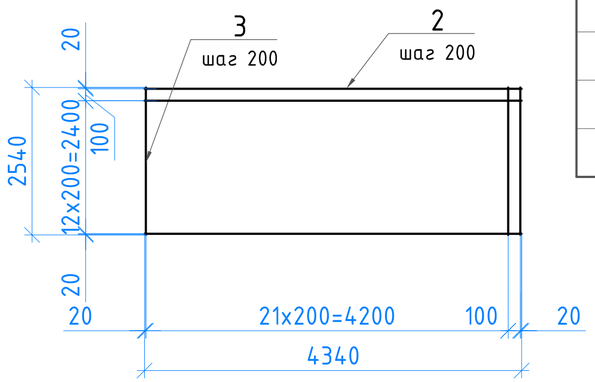

Узел устройства петли

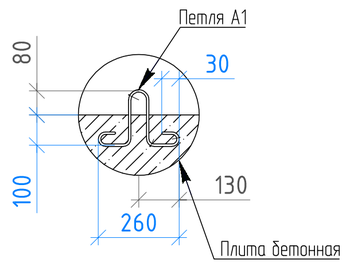

Петля A1

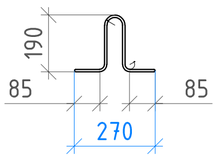

Спецификация элементов монолитной конструкции

Поз.	Обозначение	Наименование	Кол.	Масса ед. кг	Примечание
		Фундаментная плита Фп-1			
C2	Данный лист	Сетка C2	2	107,5	215,0
1	ГОСТ 34028-2016	⌀8-A240 L=800	18	0,32	5,76
A1	ГОСТ 34028-2016	Пруток 1ф-МД-16х700-А400	8	1,12	8,96
		Материалы:			
		Бетон класса С20/25 (В25)	2,3	м³	
		Бетон класса В7.5	1,3	м³	
		Сетка C2	1	107,5	
2	ГОСТ 34028-2016	12-А400 L=4340	14	3,9	54,6
3	ГОСТ 34028-2016	12-А400 L=2540	23	2,3	52,9

Примечания:

1) Общие данные см. на листе 1.
2) Данный лист читать с частью ВК.
3) Все объемы посчитаны на устройство одного резервуара.
4) Перед устройством фундамента под стеклопластиковый резервуар объемом V=10 м³ выполнить устройство котлована с размерами 4,4х2,6х2,3(h) м. Объем работы – 48,4 м³.
5) После устройства котлована днище уплотнить пневматической трамбовкой. Объем работы – 11,5 м².
6) Подготовку под фундаментную плиту выполнить из бетона кл. С8/10 и габаритами 4,4х2,6х0,1 м. Расход см. спецификацию элементов монолитной конструкции.
7) Перед устройством фундаментной плиты Фп-1 выполнить армирование (сетка С-1 и деталь 1) и закладку петли А-1. Расход см. спецификацию элементов монолитной конструкции.
8) Поз. 1 уст. шагом 600х600 в шахматном порядке.
9) Толщину защитного слоя рабочей арматуры принять не менее 30 мм.
10) После устройства фундаментной плиты ее поверхность соприкасающиеся с грунтом обмазать битумом за 2 раза. Площадь гидроизоляции – 14,3 м².
11) После устройства канализационного выпуска, также стеклопластикового резервуара выполнить обратную засыпку грунта. Объем работы – 39,35 м³.
12) Вывоз лишнего грунта выполнить после всех строительно-монтажных работ. Объем – 9,3 м³.
13) Все соединения металлических элементов выполнить на сварке электродами Э-46А по ГОСТ 9467-75*
14) За отметку ±0.000 принят уровень грунта.

Ведомость расхода стали, кг

Марка элемента	Изделия арматурные					
	Арматура класса					Всего
	А240		А400			
	ГОСТ 34028-2016					
	⌀8	Итого	⌀12	⌀16	Итого	
Фп-1	5,76	5,76	215,0	8,96	223,96	229,72

Ведомость деталей

Поз.	Эскиз
1	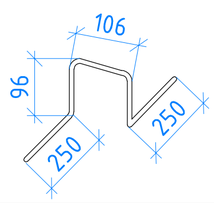

Изм.	Кол.уч.	Лист	№док	Подпись	Дата
Разработал		Асылканов			
Проверил		Мусин			
ГИП		Мусин			
Н. контроль		Асылканов			

Договор №990340006112/240014/17-АС

Капитальный ремонт административного здания ГККП "Культурно-досуговый центр" отдела культуры и спорта Майского района Жумыскерского сельского клуба с. Жумыскер Майский район, Павлодарская область

Архитектурно-строительные решения	Стадия	Лист	Листов
	РП	20	–

Фундаментная плита Фп-1 под резервуар V=5,0 м3

ТОО "RB Engineering Group" ГСЛ №22009226

Согласовано

Взам. инв. №

Подп. и дата

Инв. № подл.

Формат листа А3а

Устройства приямка

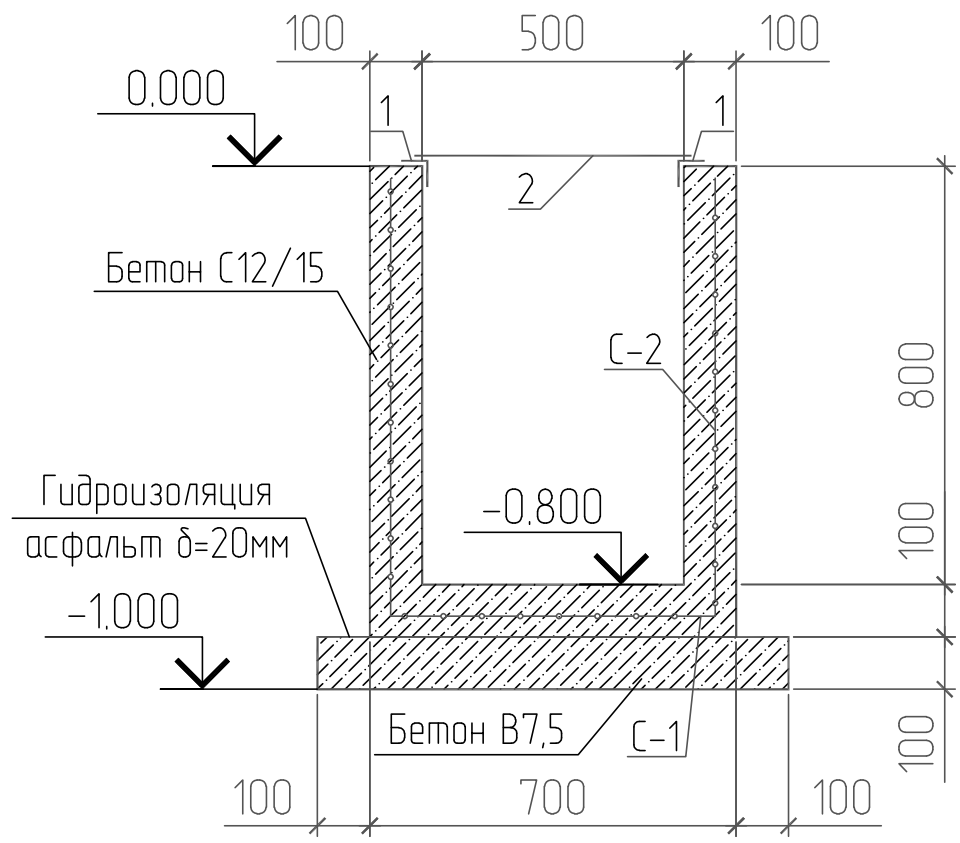

1. Данный лист читать совместно с листам АС-2.
2. Общее количество приямков – 1 шт.
3. Наружные поверхности обмазать горячим битумом за два раза. Площадь – 3,3 $м^2$.
4. Внутренние стенки приямка оштукатурить цементным раствором состава 1:2 с водостойкими добавками.
5. Приямок выполнен из бетона кл.С12/15.
6. Приямок закрыть крышкой инд.изготовления из уголка 50х5 (поз.1) и стального листа толщиной 8 мм (поз.2).

Спецификация элементов

Марка поз.	Обозначение	Наименование	Кол-во	Масса, ед.кг.	Приме-чание
С-1	ГОСТ 10922-2012	Сетка 4С $\frac{6А400-100}{6А400-100}$ 65х65	1	2,02	2,02
С-2	ГОСТ 10922-2012	Сетка 4С $\frac{6А400-100}{6А400-100}$ 65х85	4	2,62	10,48
		Материалы			
		Бетон кл. С12/15	$м^3$	0,3	
		Бетон кл. С8/10	$м^3$	0,09	
		Крышка			
1	ГОСТ 8509-93*	∟ 50х5, L=600 мм	4	2,27	9,08 кг
2	ГОСТ 19903-2015	— 530х530х8 мм	1	17,65	кг

Согласовано

Взам. инв. №

Подпись и дата

Инв. № подл.

Изм.	Кол.уч.	Лист	№док	Подпись	Дата

Договор №990340006112/240014/17-АС

Капитальный ремонт административного здания ГККП "Культурно-досуговый центр" отдела культуры и спорта Майского района Жумыскерского сельского клуба с. Жумыскер Майский район, Павлодарская область

Разработал	Асылканов	
Проверил	Мусин	
ГИП	Мусин	
Н. контроль	Асылканов	

Архитектурно-строительные решения

Стадия	Лист	Листов
РП	21	–

Схема устройства ж/б приямка

ТОО "RB Engineering Group"
ГСЛ №22009226

Формат листа А4к

Фундаментная плита Фп-2
Опалубочный чертеж

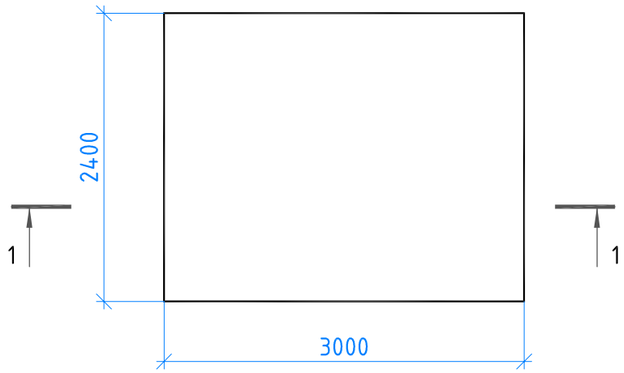

Сетка С-1

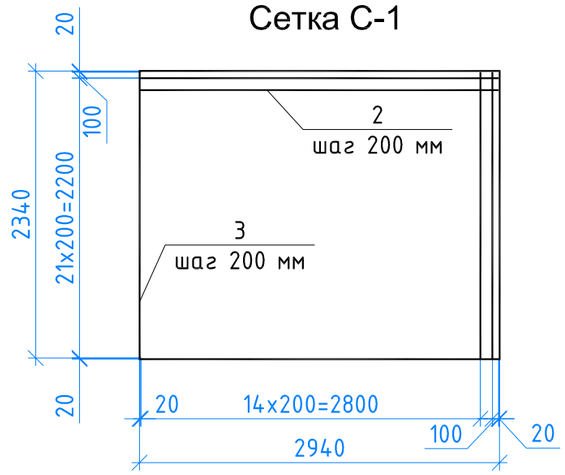

Схема армирования

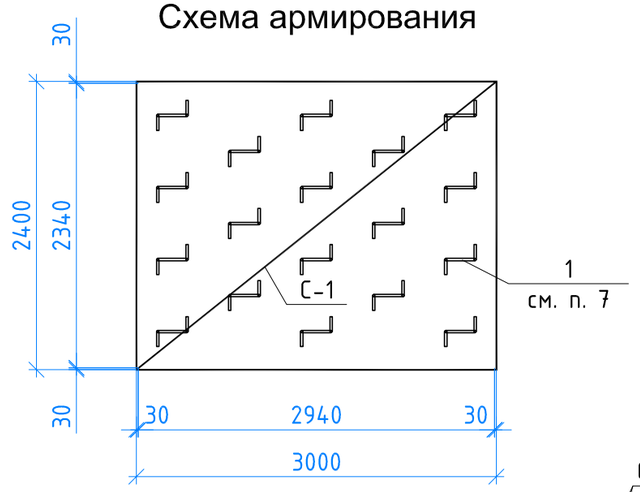

1-1

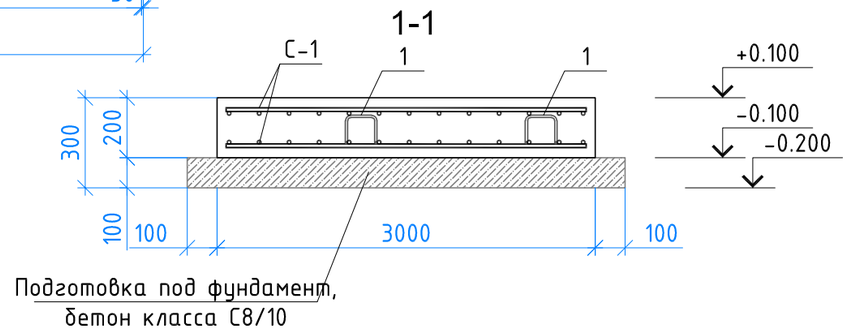

Спецификация элементов монолитной конструкции

Поз.	Обозначение	Наименование	Кол.	Масса, ед., кг	Приме-чание
		Фундаментная плита Фп-2			
С-1	Данный лист	Сетка С-1	2	67,34	134,68 кг
1	ГОСТ 34028-2016	• Ø8А240, L=800 мм	15	0,32	4,8 кг
		Материалы			
		Бетон класса С20/25, $м^3$	1,44		
		Бетон класса С8/10, $м^3$	0,84		
		Сетка С-1			
2	ГОСТ 34028-2016	• Ø12А400, L=2940 мм	13	2,62	34,06 кг
3	ГОСТ 34028-2016	• Ø12А400, L=2340 мм	16	2,08	33,28 кг

Примечания:

1) Общие данные см. на листе АС-1.
2) Все объемы посчитаны на устройство одной блочно-модульной конструкции.
3) Перед устройством фундамента основание уплотнить пневматической трамбовкой. Объем работы – 13,6 $м^2$.
4) Подготовку под фундаментную плиту выполнить из бетона кл. С8/10 и габаритами 7,4х4,4х0,1 м. Расход см. спецификацию элементов монолитной конструкции.
5) Перед устройством фундаментной плиты Фп-2 выполнить армирование (сетка С-1 и деталь 1). Расход см. спецификацию элементов монолитной конструкции.
6) Поз. 1 уст. шагом 600х600 в шахматном порядке.
7) Толщину защитного слоя рабочей арматуры принять не менее 30 мм.
8) После устройства фундаментной плиты ее поверхность соприкасающиеся с грунтом обмазать битумом за 2 раза. Площадь гидроизоляции – 3,5 $м^2$.
9) Все соединения металлических элементов выполнить на сварке электродами Э-46А по ГОСТ 9467-75*
10) Размеры со знаком "*" уточнить по месту.
11) За отметку ±0.000 принят уровень грунта.

Ведомость расхода стали, кг

Марка элемента	Изделия арматурные				
	Арматура класса				Всего
	А240		А400		
	ГОСТ 34028-2016				
	Ø8	Итого	Ø12	Итого	
Фп-3	4,8	4,8	134,68	134,68	139,48

Ведомость деталей

Поз.	Эскиз
1	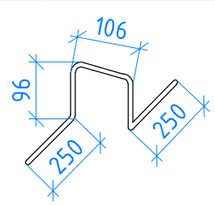

Изм.	Кол.уч.	Лист	№док	Подпись	Дата
Разработал		Асылканов			
Проверил		Мусин			
ГИП		Мусин			
Н. контроль		Асылканов			

Договор №990340006112/240014/17-АС

Капитальный ремонт административного здания ГККП "Культурно-досуговый центр" отдела культуры и спорта Майского района Жумыскерского сельского клуба с. Жумыскер Майский район, Павлодарская область

Архитектурно-строительные решения	Стадия	Лист	Листов
	РП	22	–

Фундаментная плита Фп-2 под блочно-модульную котельную

ТОО "RB Engineering Group" ГСЛ №22009226

Согласовано

Взам. инв. №

Подп. и дата

Инв. № подл.

Формат листа А3а