Приложение
к приказу Министра индустрии и
инфраструктурного развития РК
от «08» февраля 2021 года № 53
от «09» августа 2019 года № 632

Утвержден
приказом Министра
по инвестициям и развитию
Республики Казахстан
от 24 апреля 2017 года № 234,
форма

Акт приемки объекта в эксплуатацию

«03» 12 2025 года

Заказчик: **Государственное коммунальное предприятие на праве хозяйственного ведения «Алматы Су» Управления энергетики и водоснабжения города Алматы БИН080940004108 в лице директора департамента водоотведения Биманов Д. Е. г. Алматы, ул. Жарокова, 196**

(фамилия, имя, отчество (при его наличии) ИИН, телефон– для физических лиц, наименование организации для юридических лиц,,БИН, почтовый индекс ,область, город, район, населенный пункт, наименование улицы, номер дома/здания (стационарного помещения))

Декларации о соответствии **(прилагается) от «03» декабря 2025 года, представленной подрядчиком ТОО «РМ Компани ЛТД» БИН 200540018903 в лице руководителя Бугыбаева Р. Р. адрес: г. Алматы, ул. Д. Бабатайұлы, 56**

(дата подписания декларации, наименование подрядной (генподрядной) организации, фамилия, имя, отчество (при наличии)

Заключения о качестве строительно-монтажных работ**(прилагается от «03» декабря 2025 года представленной техническим надзором Государственное коммунальное предприятие на праве хозяйственного ведения«Алматы Су» Управления энергетики и водоснабжения города Алматы в лице директора департамента капитального строительства Мамонова Д. Г.**

Эксперты: **Табиев А. М. аттестат № KZ25VJE00088792 от 24. 09. 2024 г**
Жумуров А. Ш. аттестат № KZ83VJE00047397от 12.06.2019 г.
Қайырбеков Н. А .аттестат № KZ90VJE00081318 от 15.06.2023 г.

(дата подписания заключения, наименование организации, фамилия, имя, отчество (при его наличии) экспертов технического надзора, № и дата получения аттестатов, БИН, телефоны)

Заключения о соответствии выполненных работ проекту **(прилагается)**
от «03» декабря 2025 года представленного авторским надзором разработчиком рабочего проекта ТОО «ДУМ-Проект» БИН 070840009371 в лице директора Байболова А. С.

(дата подписания заключения, наименование организации, фамилия, имя, отчество (при его наличии) экспертов авторского надзора, № и дата получения аттестатов, БИН, телефон)

произведя осмотр готовности предъявленного подрядчиком (генеральным подрядчиком) **ТОО «РМ Компани ЛТД»** к приемке в эксплуатацию объекта: «**Реконструкция дворовой канализационной сети от жилых домов № 54, 56 по ул. Таирова в Жетысуском районе г. Алматы» объект второй нормальный технически несложный уровень ответственности**

(наименование объекта, видстроительства (новое, расширение, реконструкция, техническое перевооружение, модернизация, капитальный ремонт) уровень ответственности, техническая и технологическая сложность)

объекта по адресу: **г. Алматы, Жетысуский район, ул. Таирова, 54, 56**

(область, район, населенный пункт, микрорайон, квартал, улица, номер дома (корпуса))

проверив комплектность исполнительной технической документации в том числе электронного модуля исполнительной технической документации «___» _____202__ г

подтверждает, что:

1. Строительство объекта осуществлено на основании:

1**) правоустанавливающего документа на землю выдано от «12» января 2024 года № 08-07/10 согласно решения КГУ «»Управления энергетики и водоснабжения города Алматы**

(документ, подтверждающий наступление юридических фактов (юридических составов),на основании которых возникают, изменяются или прекращаются права на земельный участок, в том числе договоры, решения судов, правовые акты исполнительных органов, свидетельство о праве на наследство, передаточный акт или разделительный баланс при реорганизации негосударственных юридических лиц, владеющих земельным участкомна праве собственности или выкупивших право временного возмездного землепользования (аренды)).

либо решения о реконструкции (перепланировке, переоборудовании) помещений (отдельных частей) существующих зданий от «_____» _____ 202___года

_____

(наименование органа вынесшего решение)

2) талона о приеме уведомления о начале или прекращении осуществления деятельности или определенных действий **№ KZ86REA00469577 от 13.05.2025 г. № KZ45REA00493401 от 18.08.2025 г. выданных КГУ«Управление градостроительного контроля города Алматы»**

(наименование органа принявшего уведомление, дата выдачи талона)

3) проекта (проектно-сметной документации)

ТОО «ДУМ-Проект» РП 364-02-2024 КН

(наименование проектной организации, номер проекта)

утвержденного(й) **Государственное коммунальное предприятие на праве хозяйственного ведения «Алматы Су» Управления энергетики и водоснабжения города Алматы, Приказ № 03-02/22 от 10.01.2025 г.**

(наименование организации утвердившей (переутвердившей) проект и дата утверждения)

2. Строительно-монтажные работы осуществлены в сроки:

начало работ **май 2025 года;**

месяц, год

окончание работ **сентябрь 2025 года;**

месяц, год

при продолжительности строительства, месяц:

по норме или по проекту организации строительства, месяц:**3, 0 мес;**

фактически, месяц: **3, 8 мес.**

3. Объект (комплекс) имеет следующие основные технико-экономические показатели (мощность, производительность, производственная площадь, протяженность, вместимость, объем, пропускная способность, провозная способность, число рабочих мест и тому подобное, заполняется по всем объектам (кроме жилых домов) в единицах измерения соответственно целевой продукции или основным видам услуг):

Мощность, производительность и так далее	Единица измерения	По проекту		Фактически	
		общая (с учетом ранее принятых)	в том числе пускового комплекса или очереди	общая (с учетом ранее принятых)	в том числе пускового комплекса или очереди
Общая протяженность 135,8,9 м	метр	Канализационные сети Труба полиэтилен D=225 мм L= 64,2 м D=180 мм L= 67,7 м		Канализационные сети Труба полиэтилен D=225 мм L= 62 м D=180 мм L= 61 м D=110 мм L= 12,89 м	

Выпуск продукции (оказания услуг), предусмотренной проектом в объеме, соответствующем нормам освоения проектных мощностей в начальный период

(факт начала выпуска продукции с указанием объема)

Жилой дом имеет следующие показатели:

Показатели	Единица измерения	По проекту	Фактически
Общая площадь	метр в квадрате (далее – м2)		
Число этажей	этаж		
Общий строительный объем	метр в кубе (далее – м3)		
В том числе подземной части	м3		
Площадь встроенных, встроенно-пристроенных и пристроенных помещений	м2		

Показатели	По проекту			Фактически		
	число квартир	площадь квартир, м2		число квартир	площадь квартир, м2	
		общая	жилая		общая	жилая
Всего квартир, в том числе: однокомнатных двухкомнатных трехкомнатных четырехкомнатных и более						

4. Технологические и архитектурно-строительные решения по объекту характеризуются следующими данными: **Канализационная сеть выполнена из полиэтиленовых труб диаметром 225 мм, 180 мм, 110 мм с монтажом колодцев из железобетонных колец. Строительно-монтажные работы выполнены в соответствии со строительными нормами и правилами.**

(краткие технические характеристики по особенностям его размещения, по основным материалам и конструкциям, инженерному и технологическому оборудованию)

5. На объекте установлено предусмотренные проектом оборудование в количестве согласно актам о его приемке после индивидуального испытания и комплексного опробования;

6. Наружные инженерные коммуникации (холодное и горячее водоснабжение, канализация, теплоснабжение, газоснабжение, электроснабжение и связь) обеспечивают нормальную эксплуатацию объекта (здания, сооружения, помещения) и приняты городскими эксплуатационными организациями;

7. Сметная стоимость по утвержденному проекту (проектной-сметной документации):
всего **22 446,667** тысяч тенге, в том числе строительно-монтажных работ **19 220,761** тысяч тенге, прочие затраты _____тысяч тенге;

8. Сметная стоимость основных фондов, принимаемых в эксплуатацию **18 836, 346** тысяч тенге в том числе:
стоимость строительно-монтажных работ____тысяч тенге
стоимость оборудования, инструмента и инвентаря-_____тысяч тенге

9. Доля местного содержания предусмотрена в проектно-сметной документации **100%** и фактически применено **89,4%** (на объектах финансируемых за счет государственных инвестиций и средств квазигосударственного сектора);

10. Класс энергоэффективности здания _____;

11. Объект построен в соответствии с утвержденным проектом (проектно-сметной документацией) и требованиями государственных нормативных документов в области архитектуры, градостроительства и строительства.

РЕШИЛ «**Реконструкция дворовой канализационной сети от жилых домов № 54, 56 по ул. Таирова в Жетысуском районе г. Алматы»**

(наименование объекта (комплекса))

Принять в эксплуатацию

Заказчик:

Директор департамента водоотведения ГКП на ПХВ «Алматы Су» УЭи В г.Алматы Биманов Д. Е.

(фамилия, имя, отчество (при его наличии), подпись руководителя) М.П.

Директор департамента капитального строительства ГКП на ПХВ «Алматы Су» УЭи В г.Алматы Мамонов Д. Г.

(фамилия, имя, отчество (при его наличии), подпись руководителя) М.П.

эксперт(ы) по техническому надзору **Табиев А. М.**

аттестат № KZ25VJE00088792 от 24. 09. 2024 г

(фамилия, имя, отчество (при наличии) эксперта (экспертов) № аттестатов)

Авторский надзор:

Директор ТОО «ДУМ-Проект»

Байболов А. С.

(фамилия, имя, отчество (при его наличии), должность), подпись руководителя) М.П.

Подрядчик (генеральный подрядчик):

Руководитель ТОО «РМ Компани ЛТД»

Бугыбаев Р.Р.

(фамилия, имя, отчество (при его наличии), должность), подпись руководителя) М.П.

Приложение 13 к акту приемки
объекта в эксплуатацию
форма

Технические характеристики объекта (сети, водоводы, коллекторы и тому подобное)

№ п/п	Наименование	Единицы измерения	Количество, протяженность	Примечание
1	2	3	4	5
Водопровод				
1	**Водоводы** (общая протяженность)	м		
	1) из стальных труб	м		
	2) из чугунных труб	м		
	3) из асбестоцементных труб	м		
	4) из железобетонных труб	м		
	5) из полиэтиленовых труб	м		
2	**Распределительная сеть** (общая протяженность)	м		
	1) из стальных труб	м		
	2) из чугунных труб	м		
	3) из асбестоцементных труб	м		
	4) из полиэтиленовых труб	м		
3	Прочие устройства			
	Смотровой колодец	шт		
	Задвижки	шт		
	" d-	шт		
	" d-	шт		
	Вентили	шт		
	" d-	шт		
	" d-	шт		
	Кран	шт		
	" d-	шт		
	" d-	шт		
	Гидрант	шт		
	Водопроводный ввод	шт		
	Водоразборная колонка	шт		
	Стальной футляр			
Канализация				
1	**Коллекторы (общая протяженность)**	м		
	1) из керамических труб	м		
	2) из чугунных труб	м		
	3) из полиэтиленовых труб	м		
	4) из асбестоцементных труб	м		
2	**Канализационная сеть (общая протяженность)**	м	135,89	
	5) из керамических труб	м		
	6) из чугунных труб	м		
	7) из полиэтиленовых труб	м	135,89	
	8) из асбестоцементных труб	м		
3	**Прочие устройства**			
	Смотровой колодец	шт	13	
	Выпуск	шт		
	Восстановительный ремонт камеры			

Горизонтальный разрез колодца **Вертикальный разрез колодца**

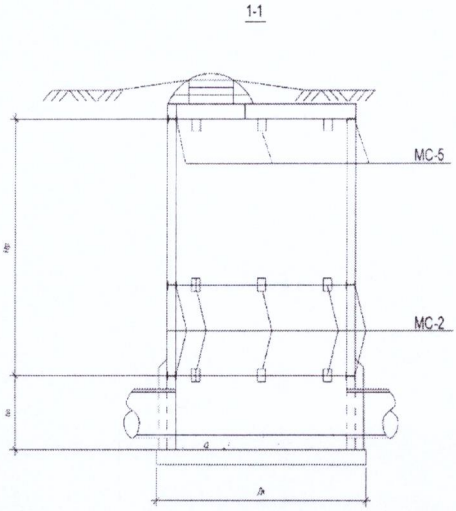

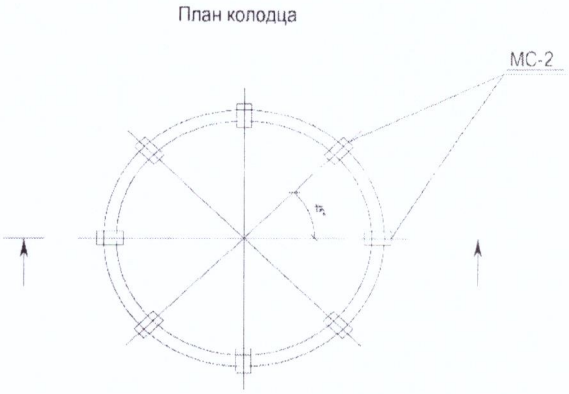

Спецификация

№ п/п	Наименование	Марка	Материал	Диаметр (мм) (размеры)	Кол-во	Примечание
1	Колодцы круглые из сборного железобетона Д=1 500мм	ТПР 902-09-22.84	Железо бетон	1500	10	
	Колодцы круглые из сборного железобетона Д=1 000мм	ТПР 902-09-22.84	Железо бетон	1 000	3	

Схема привязки колодца к постоянным точкам-ориентирам

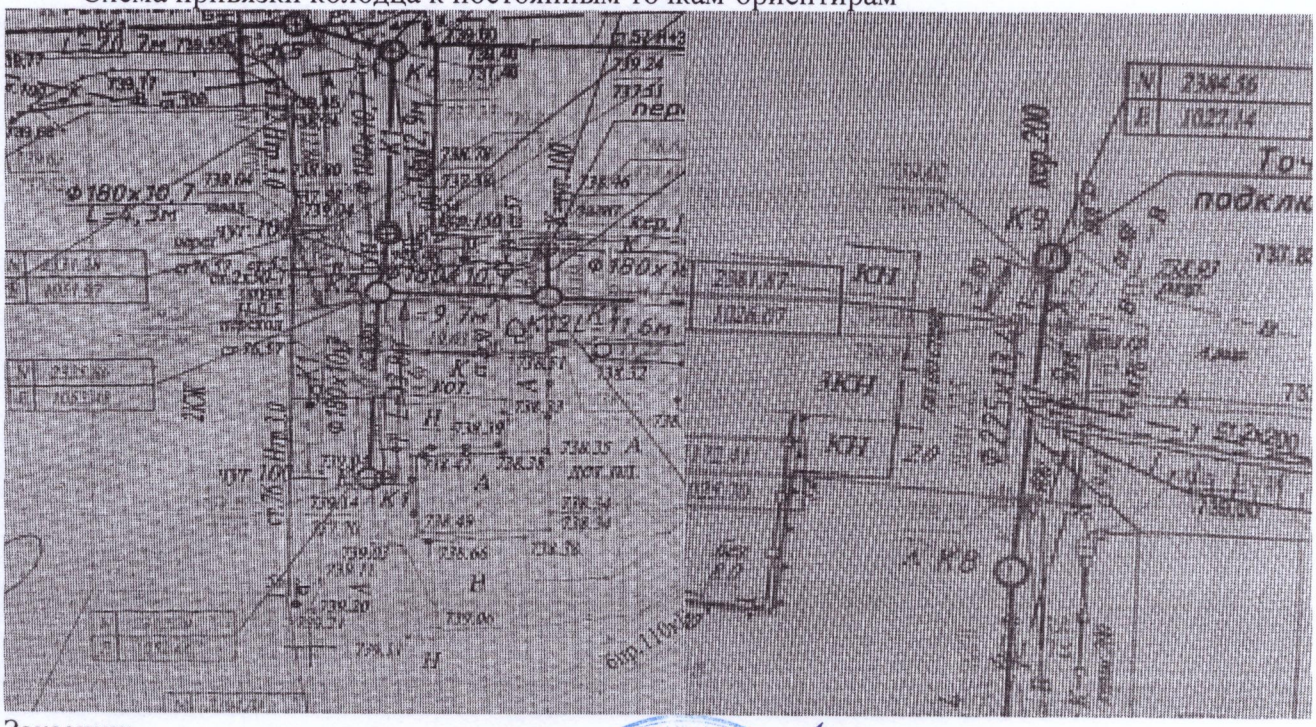

Заказчик:

Директор департамента водотведения ГКП на ПХВ «Алматы Су»

УЭ и В г.Алматы Биманов Д. Е.

(фамилия, имя, отчество (при его наличии), подпись руководителя) *М.П.*

Авторский надзор:

Директор ТОО «ДУМ-Проект»

Байболов А. С.

(фамилия, имя, отчество (при его наличии), должность), подпись руководителя) *М.П.*

Приложение 1
к приказу Министра
индустрии и инфраструктурного развития
Республики Казахстан
от «08» февраля 2021 года № 53

Утвержден
приказом Министра
по инвестициям и развитию
Республики Казахстан
от 24 апреля 2017 года № 234
Форма

Заключение о качестве строительно-монтажных работ

«03» декабря 2025 г.

Технический надзор **Государственное коммунальное предприятие на праве хозяйственного ведения «Алматы Су» Управления энергетики и водоснабжения города Алматы, директор департамента капитального строительства Мамонов Д. Г. Республика Казахстан, г. Алматы, ул. Жарокова, 196**
(наименование организации, фамилия, имя, отчество (при наличии) руководителя, юридический адрес)

в лице **Табиев А. М. аттестат № KZ25VJE00088792 от 24. 09. 2024 г.**
(фамилия, имя, отчество (при наличии) экспертов, № аттестатов, дата получения)
Жумуров А.Ш.аттестат № KZ83VJE00047397от 12.06.2019 г.
(фамилия, имя, отчество (при наличии) экспертов, № аттестатов, дата получения)
Қайырбеков Н. А. аттестат № KZ90VJE00081318 от 15.06.2023 г.
(фамилия, имя, отчество (при наличии) экспертов, № аттестатов, дата получения)

действующего на основании **Приказа № 03-02/281 от 28 марта 2025 года**
(№ договора и дата)

по объекту: **«Реконструкция дворовой канализационной сети от жилых домов № 54, 56 по ул.Таирова в Жетысуском районе г. Алматы »**
(наименование и местонахождение объекта)

Заказчиком которого является Государственное коммунальное предприятие на праве хозяйственного ведения «Алматы Су» Управления энергетики и водоснабжения города Алматы, директор департамента водоотведения Биманов Д. Е.
(наименование организации, фамилия, имя, отчество (при наличии) руководителя)

подтверждает, что:

1. Строительство объекта осуществлялось:

1) подрядчиком (генеральным подрядчиком) **ТОО «РМ Компани ЛТД» ГСЛ № 20019368 от 28.12.2020 года**
(наименование организации, № лицензии и дата получения)

г. Алматы, ул. Д. Бабатайұлы, 56
в лице **директора Бугыбаева Р. Р.**
(фамилия, имя, отчество (при наличии) руководителя)

2) Субподрядные организации: организации

_____
(наименование организации)

_____
(№ лицензии и дата получения) (фамилия, имя, отчество (при наличии) руководителя

2. Строительно-монтажные работы осуществлены в сроки:
начало работ: **май 2025 года;**
(месяц, год)
окончание работ: **сентябрь 2025 года**;
(месяц, год)
при продолжительности строительства, месяц:
по норме или по проекту организации строительства **3,0** месяца;
фактически **3,8** месяцев
3. Сметная стоимость по утвержденному проекту (проектно-сметной документации):
всего **22 446, 667** тысяч тенге, в том числе
строительно-монтажных работ **19 220,761** тысяч тенге,
прочие затраты ____ тысяч тенге;
4. Сметная стоимость основных фондов,
принимаемых в эксплуатацию **18 836,346** тысяч тенге, в том числе:
Стоимость строительно-монтажных работ_____ тысяч тенге
Стоимость оборудования, инструмента и инвентаря _____ тысяч тенге
5. Объект построен в соответствии с проектом (проектно-сметной документацией) -
ТОО «ДУМ-Проект» РП 364-02-2024 КН
(наименование проектной организации, номер проекта)

утвержденным (ой)**, приказ об утверждении проектно–сметной документации № 03-02/22 от 10.01.2025 г. Государственное коммунальное предприятие на праве хозяйственного ведения «Алматы Су» Управления энергетики и водоснабжения и города Алматы**
(наименование организации, утвердившей (переутвердившей) проект и дата утверждения)

и требованиями государственных нормативных документов в области архитектуры, градостроительства и строительства;
6. Примененные строительные материалы, конструкции, оборудование и изделия соответствуют проекту и требованиям государственных нормативов;
6-1. Доля местного содержания предусмотрена в проектно-сметной документации 100 % и фактически применено 89,4% (на объектах финансируемых за счет государственных инвестиций и средств квазигосударственного сектора);
7. Исполнительная техническая документация имеется в полном объеме, в том числе в электронном модуле;
8. Замечания, выданные техническим надзором в процессе строительства устранены;
9. Завершенный строительством объект обеспечивает прочность, устойчивость и надежность на протяжении всего срока службы (эксплуатации, использования, применения) и соответствует требованиям государственных нормативов направленных на обеспечение интересов и безопасности собственников (пользователей) и общества в целом.

Технический надзор: организация Государственное коммунальное предприятие на праве хозяйственного ведения «Алматы Су» Управления энергетики и водоснабжения города Алматы, директора департамента капитального строительства Мамонов Д. Г.
(наименование организации, фамилия, имя, отчество (при наличии) руководителя)

подпись руководителя, дата, М.П.

эксперт(ы) по техническому надзору **Табиев А. М.**
№ KZ25VJE00088792 от 24. 09. 2024 г.
(фамилия, имя, отчество (при наличии) эксперта (экспертов) № аттестатов)

подпись, дата, М.П.

эксперт(ы) по техническому надзору **Жумуров А.Ш.**

аттестат № KZ83VJE00047397от 12.06.2019 г.

(фамилия, имя, отчество (при наличии) эксперта (экспертов) № аттестатов)

подпись, дата, *М.П.*

эксперт(ы) по техническому надзору**: Қайырбеков Н. А.**

аттестат № KZ90VJE00081318 от 15.06.2023 г.

(фамилия, имя, отчество (при наличии) эксперта (экспертов) № аттестатов)

подпись, дата, *М.П.*

Приложение 2
к приказу Министра
индустрии и инфраструктурного развития
Республики Казахстан
от «08» февраля 2021 года № 53

Утвержден
приказом Министра
по инвестициям и развитию
Республики Казахстан
от 24 апреля 2017 года № 234
Форма

Заключение о соответствии выполненных работ проекту

«03» 12 2025 г.

Авторский надзор: **ТОО «ДУМ-Проект» в лице директора Байболова А. С. БИН 070840009371, Алматинская область, Карасайский район, с. Айтей, ул. Достык, 21 А**
(наименование организации, фамилия, имя, отчество (при наличии) руководителя)

действующего на основании **договора № 263 от 02. 04. 2025 года**
№ договора и дата

по объекту: **«Реконструкция дворовой канализационной сети от жилых домов № 54, 56 по ул.Таирова в Жетысуском районе г. Алматы »**
(наименование и местонахождение объекта)

Заказчиком которого является **Государственное коммунальное предприятие на праве хозяйственного ведения «Алматы Су» Управления энергетики и водоснабжения города Алматы директор департамента водоотведения Биманов Д. Е.**
(наименование организации, фамилия, имя, отчество (при наличии) руководителя)

подтверждает, что:

1. Строительство объекта осуществлялось

1) подрядчиком (генеральным подрядчиком) **ТОО «РМ Компани ЛТД» ГСЛ № 20019368 от 28.12.2020 года**
(наименование организации, № лицензии и дата получения)
в лице руководителя Бугыбаева Р.Р.
(фамилия, имя, отчество (при наличии) руководителя)

2) Субподрядными организациями _____
(наименование организации)
_____
(№ лицензии и дата получения) (фамилия, имя, отчество (при наличии) руководителя)

2. Строительно-монтажные работы осуществлены в сроки:

начало работ: **май 2025 года;**
(месяц, год)

окончание работ: **сентябрь 2025 года**;
(месяц, год)

при продолжительности строительства, месяц:

по норме или по проекту организации строительства **3,0 месяца**

фактически **3,8 месяцев**

3. Примененные строительные материалы, конструкции, оборудование и изделия соответствуют требованиям проекта;

4. Замечания, выданные авторским надзором в процессе строительства, устранены;

5. Внесенные изменения в проект (проектно-сметную документацию) в процессе

строительства выполнены в соответствии с требованиями нормативов в области архитектуры, градостроительства и строительства;

6. Объект построен в соответствии с проектом (проектно-сметной документацией)

ТОО «ДУМ-Проект» РП 366-02-2024 КН

(наименование проектной организации, номер проект)а

)

утвержденным (ой) **приказ об утверждении проектно–сметной документации № 03-02/22 от 10. 01. 2025 г. Государственное коммунальное предприятие на праве хозяйственного ведения «Алматы Су» Управления энергетики и водоснабжения и города Алматы**

(наименование организации утвердившей (переутвердившей) проект и дата утверждения)

Авторский надзор:

организация **Директор ТОО «ДУМ-Проект»**

Байболов А. С.

(наименование организации, фамилия, имя, отчество (при наличии) руководителя)

подпись руководителя, дата, М.П.

Приложение 3
к приказу Министра
индустрии и инфраструктурного развития
Республики Казахстан
от «08» февраля 2021 года № 53

Утвержден
приказом Министра
по инвестициям и развитию
Республики Казахстан
от 24 апреля 2017 года № 235

Форма

Декларация о соответствии

«03» 12 2025 года

Подрядчик (генеральный подрядчик) **ТОО «РМ Компани ЛТД»**
адрес: г. Алматы, мкр. Карасу, ул. 6, 56
(наименование организации, юридический адрес)

в лице директора **Бугыбаева Р. Р.**
(фамилия, имя, отчество (при наличии) руководителя организации)

по **«Реконструкция дворовой канализационной сети от жилых домов № 54, 56 по ул. Таирова в Жетысуском районе г. Алматы» объект второй нормальный технически несложный уровень ответственности**
(наименование, местонахождения объекта)

Заказчиком которого является **Государственное коммунальное предприятие на праве хозяйственного ведения «Алматы Су» Управления энергетики и водоснабжения города Алматы, директор департамента водоотведения Биманов Д. Е.**
(наименование организации, фамилия, имя, отчество (при наличии) руководителя)

удостоверяет, что:

1.Строительно–монтажные работы на объекте выполнены в соответствии с утвержденным проектом (проектно–сметной документацией), государственными нормативами в сфере архитектурной, градостроительной и строительной деятельности;

2.Субподрядные организации _____
(наименование организации)

_____
(№ лицензии и дата получения) (фамилия, имя, о()тчество (при наличии) руководителя)

3. Проект (проектно-сметная документация **ТОО «ДУМ-Проект»**
РП 364-02-2024 КН
(наименование проектной организации. номер проекта)

утвержден(а) **ГКП на ПХВ «Алматы Су» УЭиВ г.Алматы,**

Приказ № 03-02/22 от 10.01.2025 г.

(наименование организации утвердившей (переутвердившей) проект и дата утверждения)

4. Объект (комплекс) имеет следующие основные технико-экономические показатели (мощность, производительность, производственная площадь, протяженность, вместимость, объем, пропускная способность, провозная способность, число рабочих мест и тому подобное, заполняется по всем объектам (кроме жилых домов) в единицах измерения соответственно целевой продукции или основным видам услуг):

Мощность, производительность и так далее	Единица измерения	По проекту		Фактически	
		общая (с учетом ранее принятых)	в том числе пускового комплекса или очереди	общая (с учетом ранее принятых)	в том числе пускового комплекса или очереди
Общая протяженность 135,8,9 м	**метр**	**Канализационные сети** **Труба полиэтилен** **D=225 мм L= 64,2 м** **D=180 мм L= 67,7 м**		**Канализационные сети** **Труба полиэтилен** **D=225 мм L= 62 м** **D=180 мм L= 61 м** **D=110 мм L= 12,89 м**	

Жилой дом имеет следующие показатели:

Показатели	Единица измерения	По проекту	Фактически
Общая площадь	метр в квадрате (далее–м2)		
Число этажей	этаж		
Общий строительный объем	метр в кубе (далее–м3)		
В том числе подземной части	м3		
Площадь встроенных, встроенно-пристроенных и пристроенных помещений	м2		

Показатели	По проекту			Фактически		
	число квартир	площадь квартир, м2		число квартир	площадь квартир, м2	
		общая	жилая		общая	жилая
Всего квартир, в том числе: однокомнатных двухкомнатных трехкомнатных четырехкомнатных и более						

5. Технологические и архитектурно-строительные решения по объекту характеризуется следующими данными: **Канализационная сеть выполнена из полиэтиленовых труб диаметром 225 мм, 180 мм, 110 мм с монтажом колодцев из железобетонных колец, с -восстановлением асфальтобетонного покрытия**

(краткие технические характеристики по особенностям его размещения, по основным иатнриалам и конструкциям, инженерному)

6. На объекте установлено предусмотренное проектом оборудование в количестве согласно актам о его приемке после индивидуального испытания и комплексного опробования;

7.Мероприятия по охране труда, обеспечению взрывобезопасности, пожаробезопасности, охране окружающей природной среды и антисейсмические мероприятия, предусмотренные проектом выполнены;

8. Строительно-монтажные работы осуществлены в сроки:

начало работ **май 2025 г.**
(месяц, год)
окончание работ **сентябрь 2025 г.**
(месяц, год)
при продолжительности строительства, месяц
по норме или по проекту организация строительства: **3,0** месяца;
фактически: **3,8** месяцев.

9. Примененные строительные материалы, конструкции, оборудование и изделия соответствуют требованиям проекта и государственных нормативов;

9-1. Доля местного содержания предусмотрена в проектно-сметной документации 100 % и фактически применено 89,4 % (на объектах финансируемых за счет государственных инвестиций и средств квазигосударственного сектора);

10. Исполнительная геодезическая съемка фактического положения подземных инженерных сетей и/или зданий (сооружений) выполнена (обязательное приложение к декларации о соответствии);

10-1. Исполнительная техническая документация имеется в полном объеме, в том числе в электронном модуле;

11. Наружные инженерные коммуникации (холодное и горячее водоснабжение, канализация, теплоснабжение, газоснабжение, электроснабжение и связь) обеспечивают нормальную эксплуатацию объекта, что подтверждается поставщиками услуг по инженерному и коммунальному обеспечению.
Поставщики услуг по инженерному и коммунальному обеспечению:
ГКП на ПХВ «Алматы Су» Управления энергетики и водоснабжения города Алматы, в лице заместителя генерального директора-директора по производству Джангурбаева С. Б.
(наименование организации, фамилия, имя, отчество (при наличии), подпись руководителя)

Место печати (при наличии)

12. Шумоизоляция здания соответствует проекту и подтверждается экспертным заключением выдаваемым государственной организацией осуществляющей санитарно-эпидемиологическую экспертизу по результатам лабораторных замеров проведенных аккредитованными испытательными лабораториями (центрами) (экспертное заключение прилагается);

13. Обеспечен доступ для маломобильных групп населения, что подтверждается органами социальной защиты населения

_____
(наименование организации, фамилия, имя, отчество (при наличии), подпись руководителя).

Место печати (при наличии)

ул. Гагарова, 54,56

Подрядчик (генеральный подрядчик) **ТОО «РМ Компани ЛТД»**

считает объект: **«Реконструкция дворовой канализационной сети от жилых домов № 54, 56 по ул.Таирова в Жетысуском районе г. Алматы »**

(наименование объекта (комплекса)

готовым к приемки в эксплуатацию

гарантирует качество выполненных строительно-монтажных и специальных работ, и принимает на себя обязательство устранять дефекты, возникшие по его вине при строительстве объекта согласно гарантийного срока в соответствии с законодательством Республики Казахстан.

Подрядчик (генеральный подрядчик)
Директор ТОО «РМ Компани ЛТД»
Бугыбаев Р. Р.

Подпись руководителя, дата, МП

Казахстан Республикасы Алматы қаласы БСН 200540018903 Жауапкершілігі шектеулі серіктестігі «РМ Компани ЛТД» Товарищество с ограниченной ответственностью БИН 200540018903 Республика Казахстан город Алматы