Исполнитель:
ТОО "ES-ПРОЕКТ"
Гослицензия ГСЛ №000257-1

Заказчик:
ГУ "Управление строительства
Павлодарской области

Строительство фельдшерско-акушерского пункта в селе Конырозек Успенского района Павлодарской области (Привязка). Корректировка

Рабочий проект
ТОМ 3
Альбом 1 - Генеральный план (ГП)

Директор ТОО "ES-ПРОЕКТ" Каббдышева Б.Н.

2023г.

Копировал Формат А3

ТОО ES ПРОЕКТ

Исполнитель:
ТОО "ES-ПРОЕКТ"
Гослицензия ГСЛ №000257-1

Заказчик:
ГУ "Управление строительства
Павлодарской области

Строительство фельдшерско-акушерского пункта в селе Конырозек Успенского района Павлодарской области (Привязка). Корректировка

ТОМ 3

Состав проекта

Альбом 1 - Генеральный план (ГП)
Альбом 2 - Архитектурно-строительные чертежи (АС1)
Альбом 3 - Архитектурно-строительные чертежи (АС2)
Фундаменты под дизель генераторную установку
Альбом 4 - Архитектурно-строительные чертежи (АС3). Выгреб емкостью 2,2 м3
Альбом 5 - Архитектурно-строительные чертежи (АС4).Гараж
Альбом 6 - Технологическое оборудование (ТХ)
Альбом 7 - Водопровод и канализация (ВК)
Альбом 8 - Отопление и вентиляция (ОВ)
Альбом 9 - Пожарная сигнализация (ПС)
Альбом 10 - Сети связи (СС1)
Альбом 11 - Сети связи (СС2) Вызов персонала для МГН
Альбом 12 - Электрооборудование и освещение (ЭОМ)
Альбом 13 - Наружные сети водопровода и канализации (НВК)
Альбом 14 - Наружные сети связи (НСС)
Альбом 15 - Электроснабжение (ЭС)

2023г.

Ведомость ссылочных и прилагаемых документов

Обозначение	Наименование	Примечание
	Ссылочные документы:	
ГОСТ 21.204-93 СПДС	Условные графические обозначения и	
	изображения элементов генеральных планов	
	и сооружений транспорта	
ГОСТ 21.508-93 СПДС	Правила выполнения рабочей документации	
	генеральных планов предприятий,	
	сооружений и жилищно-гражданских объектов	
СН РК 3.01-01-2013	Градостроительство Планировка и застройка	
СП РК 3.01-101-2013	городских и сельских населенных пунктов	
СН РК 3.01-05-2013	Благоустройство территорий населенных	
СП РК 3.01-105-2013	пунктов	

Ведомость основных комплектов чертежей

Обозначение	Наименование	Примечание
ГП	Генеральный план	
АР	Архитектурные решения	
КЖ	Конструкции железобетонные	
КМ	Конструкции металлические	
ОВ	Отопление и вентиляция	
ВК	Водоснабжение и канализация	
ЭС и ЭН	Электроснабжение и электроосвещение	
ТС	Теплоснабжение	

Технические решения принятые в рабочих чертежах проекта соответствуют нормам и правилам действующим на территории РК и предусматривают мероприятия обеспечивающие взрыво-пожарную безопасность при эксплуатации здания.

гл. инженер проекта Каббышева Б.Н.

Ведомость жилых и общественных зданий и сооружений

№ на плане	Наименование и обозначение	Этажность	Количество: Зданий	Количество: Квартир: Здания	Количество: Квартир: Всего	Площадь, м²: Застройки: Здания	Площадь, м²: Застройки: Всего	Площадь, м²: Общая норм.: Здания	Площадь, м²: Общая норм.: Всего	Строительный объем, м³: Зданий	Строительный объем, м³: Всего
1	Фельдшерско-акушерский пункт	1	1	---	---	288.00	288.00	---	---	---	---
2	ДЭС	1	1	---	---	4.24	4.24	---	---	---	---
3	Выгреб V=2,2м3	-	-	---	---	3.14	3.14	---	---	---	---
4	Площадка ТБО	-	-	---	---	4.50	4.50	---	---	---	---
5	Гараж	1	1	---	---	46.08	46.08	---	---	---	---
6	Открытая автостоянка 4 маш/мест (в т.ч. гостевая)	-	-	---	---	18.00	72.00	---	---	---	---
	Итого: (зданий и сооружений)						345.96				

Ведомость чертежей основного комплекта

№ по ГП	Наименование	Примечание
1	Общие данные	
2	Разбивочный план М 1:500	
3	План организации рельефа М 1:500	
4	План земляных масс М 1:500	
5	План покрытий М 1:500	
6	План расстановки малых архитектурных форм М 1:500	
7	План озеленения М 1:500	
8	Конструкции покрытий М 1:20	
9	Сводный план инженерных сетей М 1:500	
10	План площадки ТБО. Секции ограждения. Спецификация.	

Технико-экономические показатели по генеральному плану

№п/п	Наименование	Ед.изм.	Показатели в границе участка: площадь	Показатели в границе участка: %	Показатели вне границе участка: площадь	Показатели вне границе участка: %
1	Площадь участка благоустройства	га.	0.2000	100		
	в том числе :					
	Площадь застройки	м²	345.96	17		
	Площадь озеленения	м²	672.04	34		
	Площадь покрытия	м²	982.00	49		

Ситуационная схема

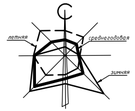

Общие данные

Рабочий проект: «Строительство фельдшерско-акушерского пункта в селе Конырозек Успенского района Павлодарской области» (Привязка). Корректировка» выполнен ТОО "ES-ПРОЕКТ" на основании следующих материалов:

- АПЗ 2023 г.;
- задание на проектирование выданное заказчиком в 2023г;

топографическая съемка М 1:500, выполненная ТОО«ЭлитГео-К2» в 2023г.

Отведенный участок имеет прямоугольную конфигурацию и свободен от застройки .

Поверхность участка практически ровная. Абсолютная отметка поверхности изменяется от 125,02 - 126,05.

Генеральный план

Участок расположен в центральной части села Конырозек Успенского района Павлодарской области.

Генеральный план выполнен в соответствии с архитектурно-планировоным заданием и в увязке с существующим благоустройством.

Въезды на территорию предусмотрены с восточной стороны участка. Ширина проезда принята 4,5 и 6,0 метра, покрытие принято из асфальтобетона по щебеночному основанию с песчаной прослойкой.

Вертикальная планировка выполнена с учетом разработки минимального объема земляных работ, обеспечения водоотвода, исходя из условий рельефа участка. Проект выполнен методом проектных горизонталей в увязке с прилегающей территорией.

Сток поверхностных вод от здания с проездов и площадок осуществляется по верху покрытий и по ним за пределы участка.

Проект благоустройства территории выполнен с учетом обеспечения подъезда средств пожаротушения к зданиям.

изм	кол	№ док	лист	подпись	дата	2023-ГП		
						«Строительство фельдшерско-акушерского пункта в селе Конырозек Успенского района Павлодарской области» (Привязка). Корректировка»		
ГИП		Каббышева			05/23	Генеральный план	Стадия: РП	Лист: 1 / Листов: 10
Проверил		Каббышева			05/23			
Выполнил		Аббдорхманова			05/23	Общие данные	ТОО "ES-ПРОЕКТ"	

СОГЛАСОВАНО:

ВК	Киселева	05/23
ОВ	Иванов	05/23
ЭОМ	Садыков	05/23

АС, АР	Жусупова	05/23
НСС	Сабордский	05/23

Взам.инв.№

Подпись и дата

Инв.№ подл.

Разбивочный план М 1:500

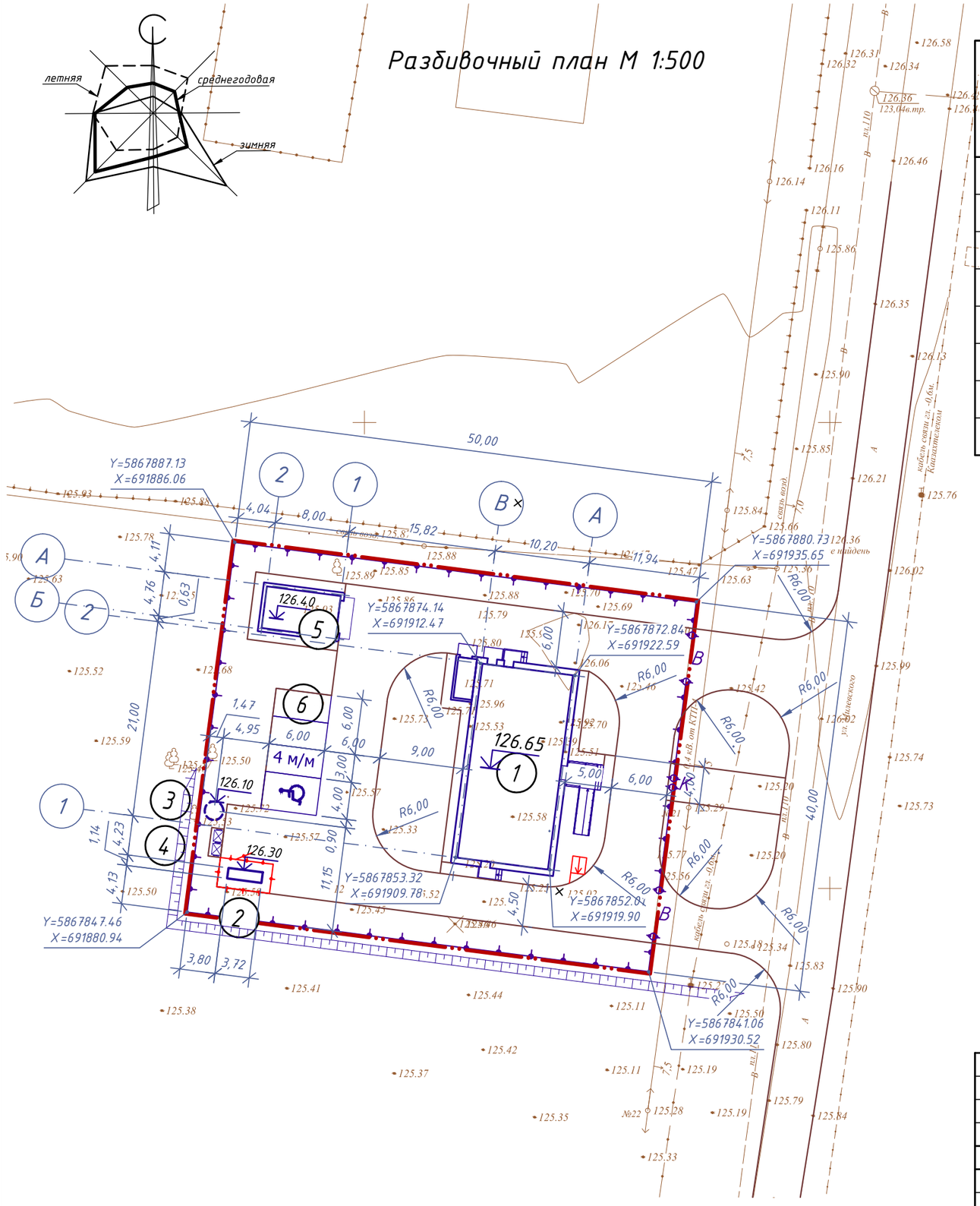

Ведомость жилых и общественных зданий и сооружений

№ на плане	Наименование и обозначение	Этажность	Количество			Площадь, м²				Строительный объем, м³	
			Зданий	Квартир		Застройки		Общая норм.		Зданий	Всего
				Здания	Всего	Здания	Всего	Здания	Всего		
1	Фельдшерско-акушерский пункт	1	1	---	---	288.00	288.00	---	---	---	---
2	ДЭС	1	1	---	---	4.24	4.24	——	---	---	---
3	Выгреб V=2,2м3	–	–	---	---	3.14	3.14	---	---	---	---
4	Площадка ТБО	–	–	---	---	4.50	4.50	---	---	---	---
5	Гараж	1	1	---	---	46.08	46.08	---	---	---	---
6	Открытая автостоянка 4 маш/мест (в т.ч. гостевая)	–	–	---	---	18.00	72.00	---	---	---	---
	Итого: (зданий и сооружений)						345.96				

Условные обозначения

- граница отведенного участка
- проектируемая ограда
- граница съемки
- начало горизонтальной разбивки

Y=5867853.32
X=691909.78

1. Топографической основой для генплана является геодезическая съемка М 1:500.
2. Система координат - местная. Система высот - Балтийская.
3. Все размеры указаны в метрах.
4. Привязка ограды дана в координатах, привязка зданий и сооружений дана от ограды.
5. Разбивка элементов благоустройства дана от наружных граней стен здания .
6. При выполнении разбивочных работ в процессе строительства , кроме разбивочного плана использовать архитектурно -строительные чертежи.

изм	кол	№ док	лист	подпись	дата	2023-ГП		
						«Строительство фельдшерско-акушерского пункта в селе Конырозек Успенского района Павлодарской области» (Привязка). Корректировка»		
ГИП		Каббышева			05/23	Генеральный план	Стадия: РП	Лист: 2 / Листов:
Проверил		Каббышева			05/23	Разбивочный план М 1:500	ТОО "ES-ПРОЕКТ"	
Выполнил		Авдорохманова			05/23			

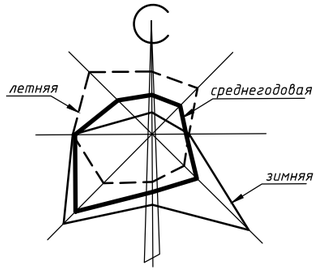

План организации рельефа М 1:500

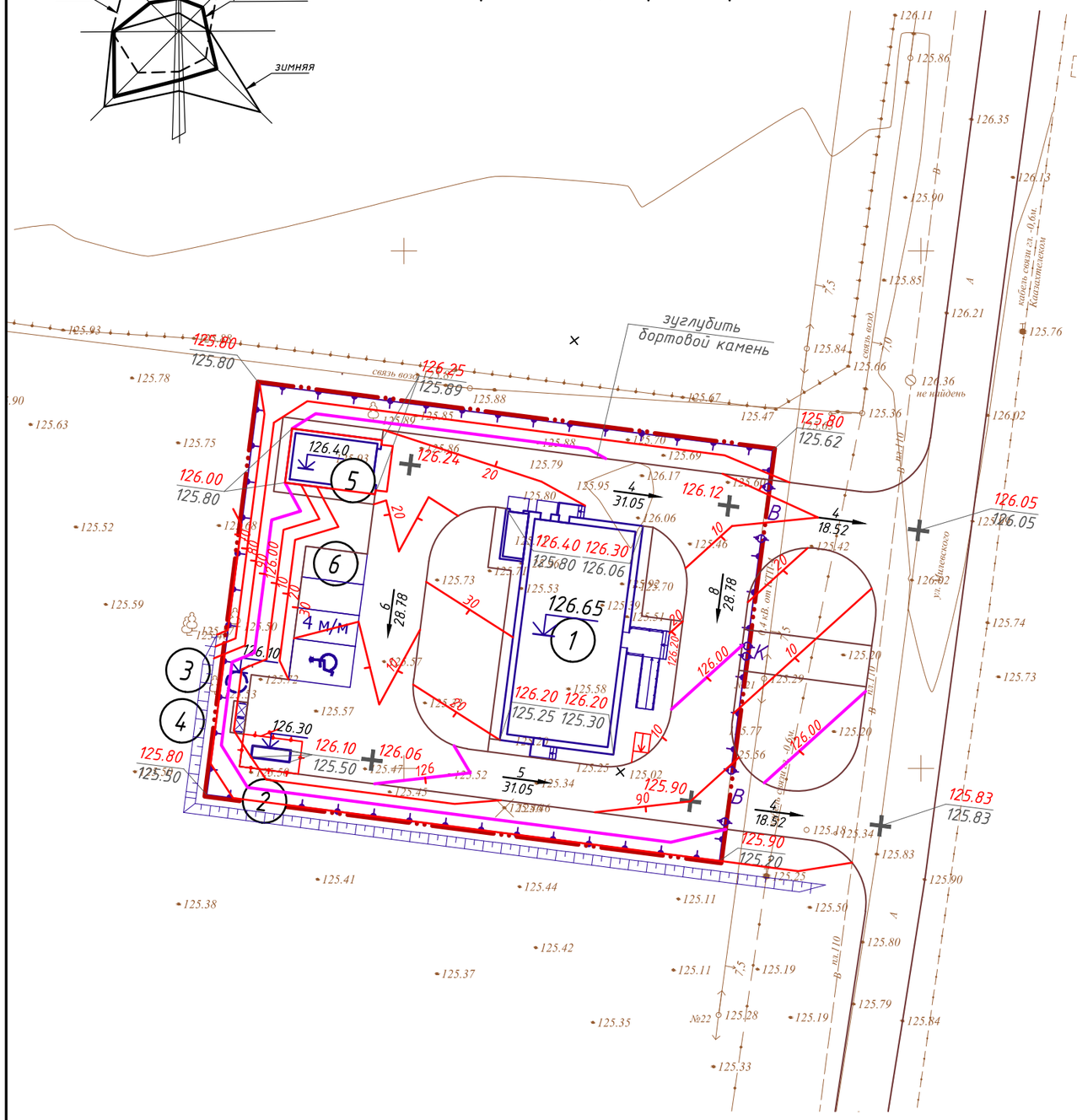

1. Красные горизонтали даны по верху покрытий.
2. Вертикальная планировка выполнена с учетом разработки минимального объема земляных работ, обеспечения водоотвода исходя из условий рельефа участка.
3. Проект выполнен методом проектных горизонталей через 0,1 м. в увязке с прилегающей территорией.

Ведомость жилых и общественных зданий и сооружений

№ на плане	Наименование и обозначение	Этажность	Количество			Площадь, м²				Строительный объем, м³	
			Зданий	Квартир		Застройки		Общая норм.		Зданий	Всего
				Здания	Всего	Здания	Всего	Здания	Всего		
1	Фельдшерско-акушерский пункт	1	1	---	---	288.00	288.00	---	---	---	---
2	ДЭС	1	1	---	---	4.24	4.24	---	---	---	---
3	Выгреб V=2,2м3	-	-	---	---	3.14	3.14	---	---	---	---
4	Площадка ТБО	-	-	---	---	4.50	4.50	---	---	---	---
5	Гараж	1	1	---	---	46.08	46.08	---	---	---	---
6	Открытая автостоянка 4 маш/мест (в т.ч. гостевая)	-	-	---	---	18.00	72.00	---	---	---	---
	Итого: (зданий и сооружений)						345.96				

Условные обозначения

- граница отведенного участка
- проектируемая ограда
- граница съемки
- 126.65 — отметка пола 1-го этажа
- 5 / 32.00 — продольный уклон в %
- расстояние
- 125.80 / 125.80 — красная (проектная) отм.
- черная (натурная) отм.
- 126.00 / 90 — проектные горизонтали

изм	кол	№ док	лист	подпись	дата	2023-ГП		
						«Строительство фельдшерско-акушерского пункта в селе Конырозек Успенского района Павлодарской области» (Привязка). Корректировка»		
ГИП		Каббышева			05/23	Генеральный план	Стадия: РП	Лист: 3 / Листов:
Проверил		Каббышева			05/23	План организации рельефа М 1:500	ТОО "ES-ПРОЕКТ"	
Выполнил		Авдорохманова			05/23			

План земляных масс М 1:500

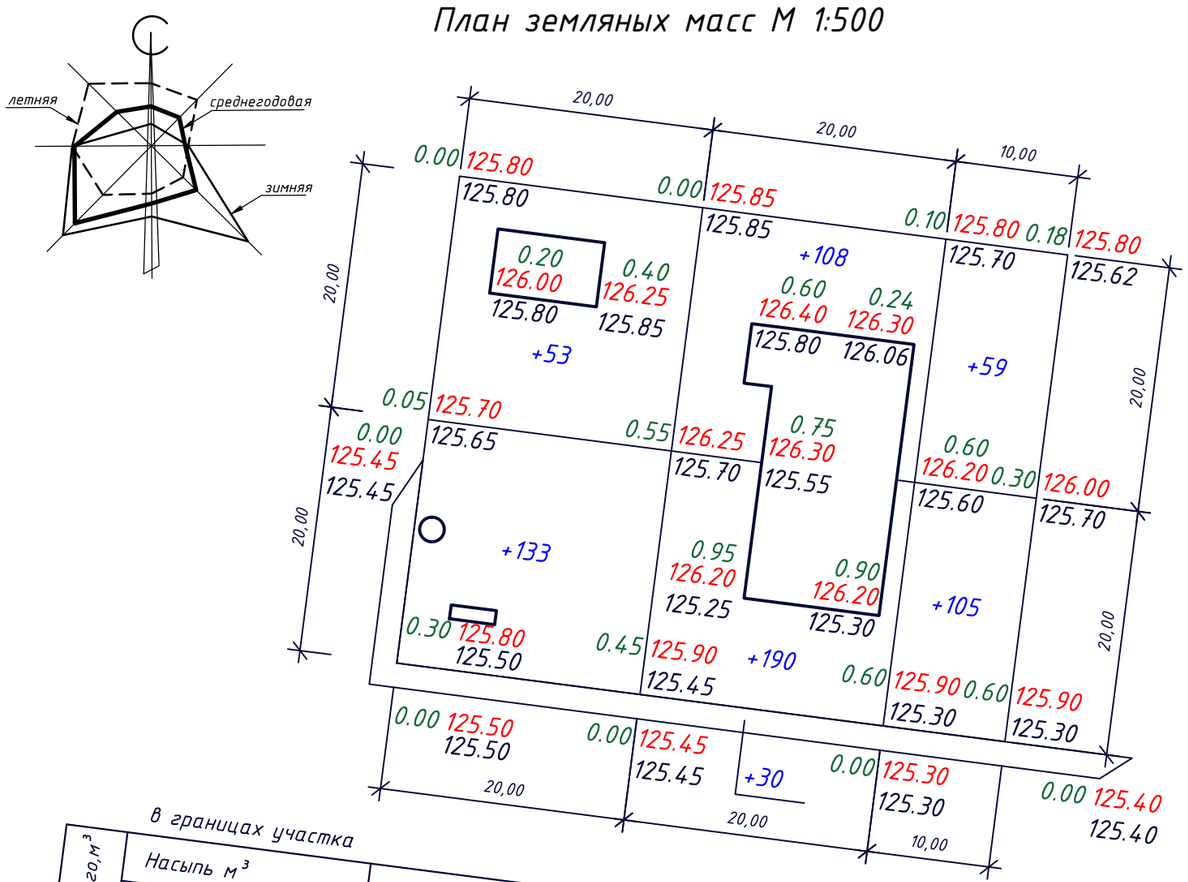

в границах участка

Итого, м³						
Насыпь м³	+186	+328	+164	Всего, м³	+678
Выемка м³	0	0	0		0

Ведомость объемов земляных масс

Наименование работ и объема грунта	Количество, м³ в границе участка: Насыпь,(+)	в границе участка: Выемка,(-)	вне границе участка: Насыпь,(+)	вне границе участка: Выемка,(-)	Примечание
1. Планировка территории	678	0	---	---	
2. Вытесненный грунт,	---	528	---	---	
в т.ч. при устройстве:					
а) подземных частей зданий (сооружений)	---	---	---	---	
б) покрытий проездов	---	369	---	---	h = 0.43
в) площадки	---	24	---	---	h = 0.41
г) озеленения	---	135	---	---	h = 0.20
д) подземных сетей	---	---	---	---	
3. Поправка на уплотнение (суглинок к=0,1)	68	---	---	---	
4. Всего пригодного грунта	746	528	---	---	
5. Недостаток ~~(избыток)~~ пригодного грунта	---	218	---	---	
6. Плодородный грунт, всего	---	600	---	---	h = 0.30
в том числе:					
а) используемый для озеленения территории	135	---	---	---	
б) ~~недостаток~~ (избыток) плодородного грунта	465	---	---	---	
7. Итого перерабатываемого грунта	1346	1346	---	---	

Условные обозначения

- граница отведенного участка
- проектируемая ограда
- граница съемки

0.00	125.80
	125.80

–рабочая отм. | красная планировочная отметка
черная (натурная) отм.

+1 – объем земли в насыпи в м3

–1 – объем земли в выемки в м3

1. Объемы земляных работ подсчитаны от планировочных отметок .
2. Коэффициент поправки на уплотнение 0.1 на основании СП РК 5.01-101-2013, табл А2.
3. В ведомости объемов земляных масс не включены объемы земли из котлована проектируемых зданий и сооружений и сетей .
4. Картограмма земляных масс выполнена AutoCAD Civil 3D, методом триангуляции (по призмам).

изм	кол	№ док	лист	подпись	дата	2023-ГП		
						«Строительство фельдшерско-акушерского пункта в селе Конырозек Успенского района Павлодарской области» (Привязка). Корректировка»		
ГИП		Каббышева			05/23	Генеральный план	Стадия: РП	Лист: 4 / Листов:
Проверил		Каббышева			05/23	План земляных масс М 1:500	ТОО "ES-ПРОЕКТ"	
Выполнил		Авдорохманова			05/23			

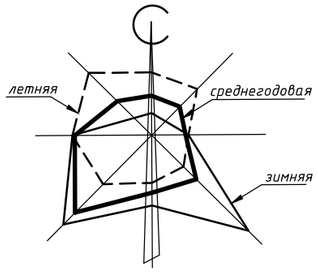

План покрытий М1:500

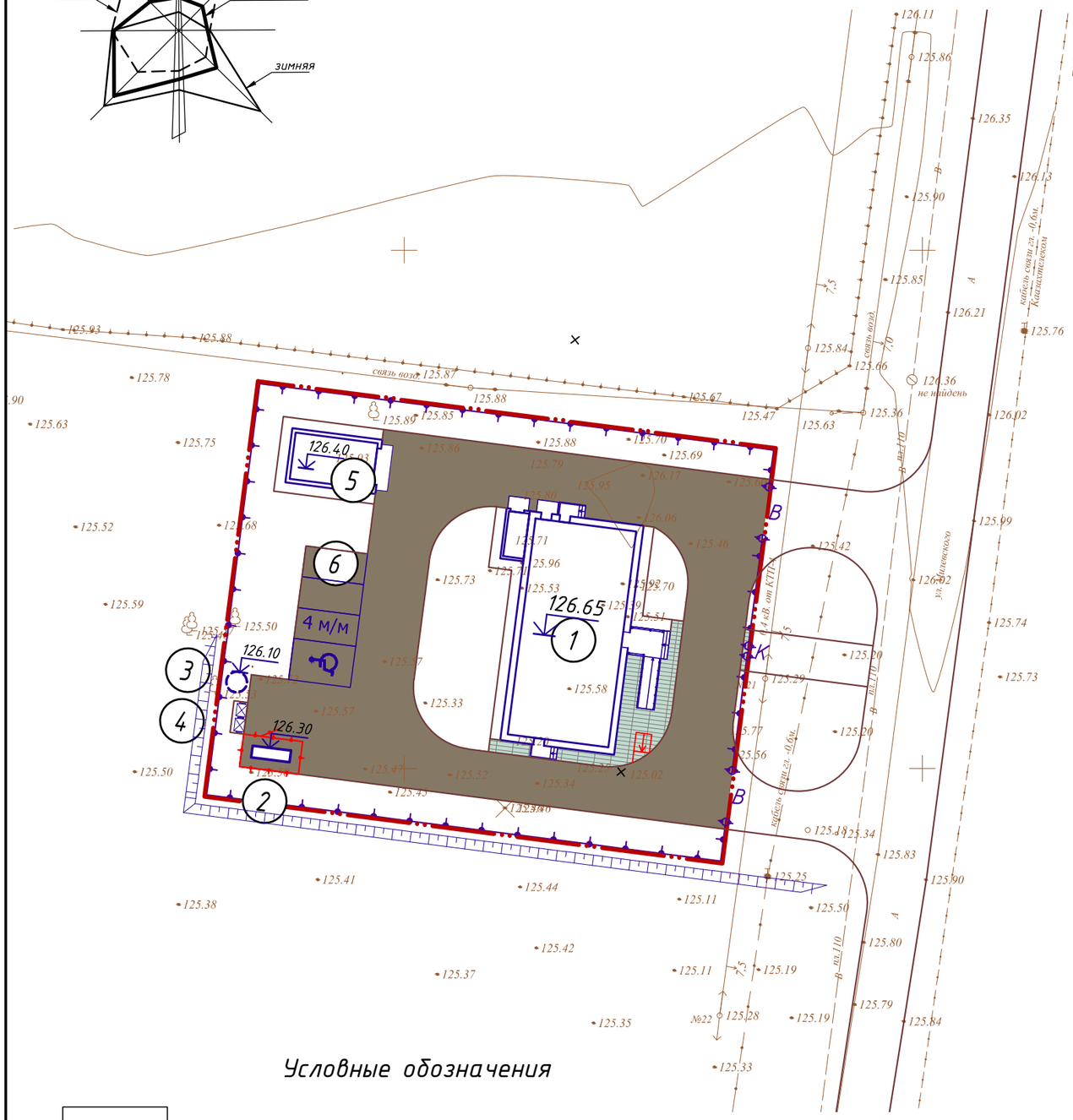

Условные обозначения

- граница отведенного участка
- проектируемая ограда
- граница съемки

Ведомость жилых и общественных зданий и сооружений

№ на плане	Наименование и обозначение	Этажность	Количество			Площадь, м²				Строительный объем, м³	
			Зданий	Квартир		Застройки		Общая норм.		Зданий	Всего
				Здания	Всего	Здания	Всего	Здания	Всего		
1	Фельдшерско-акушерский пункт	1	1	---	---	288.00	288.00	---	---	---	---
2	ДЭС	1	1	---	---	4.24	4.24	——	---	---	---
3	Выгреб V=2,2м3	-	-	---	---	3.14	3.14	---	---	---	---
4	Площадка ТБО	-	-	---	---	4.50	4.50	---	---	---	---
5	Гараж	1	1	---	---	46.08	46.08	---	---	---	---
6	Открытая автостоянка 4 маш/мест (в т.ч. гостевая)	-	-	---	---	18.00	72.00	---	---	---	---
	Итого: (зданий и сооружений)						345.96				

Ведомость тротуаров, дорожек и площадок

Условное изображение	Наименование	Тип	Площадь покрытия, м²	Бордюр из бортового камня	
				Тип	Кол.м
	Проезд (асфальтобетон)	I	858.00	Бр. 100. 30.15	221.0
	Тротуар (брусчатка)	II	58.00	Бр. 100. 20.8	4.00
	Отмостка	III	66.00		

1. Конструкцию покрытий см. на листе 8.
2. Узел устройства отмостки смотреть в альбоме АС

изм	кол	№ док	лист	подпись	дата	2023-ГП		
						«Строительство фельдшерско-акушерского пункта в селе Конырозек Успенского района Павлодарской области» (Привязка). Корректировка»		
ГИП		Кабдышева			05/23	Генеральный план	Стадия: РП	Лист: 5 / Листов:
Проверил		Кабдышева			05/23	План покрытий М 1:500	ТОО "ES-ПРОЕКТ"	
Выполнил		Авдорохманова			05/23			

1. Работы по озеленению производить по окончанию выполнении вертикальной планировки территории, учитывая расположение инженерных сетей согласно СП РК 3.01-105-2013.

2. Посев газона производить из смеси семян газонных трав: мятлик луговой-45%, овсяница красная-30%, овсяниц луговая -10%, клевер белый-5%, тимофеевка луговая-10 %. Норма высева 40гр. семян на 1 кв.м.

3. На газонах необходима подсыпка растительной земли слоем 0,20м.

4. Подготовка почвы в ручную под цветник:
- добавление растительного грунта - 30 см.,
- внесение минеральных удобрений - 40 г/м^2,
- посадка цветников - 55 шт/м^2.

5. Привязка деревьев и кустарника дана от края газона до оси ствола.

6. Размеры даны в метрах.

7. Посадку деревьев и кустарников производить только доброкачественными стандартными саженцами, отвечающими стандарту по ГОСТу 24835-81.

8. Деревья и кустарники пригодные для озеленения, попадающие в зону производственных работ должны быть выкопаны с комом и пересажены в специально отведенную зону.

9. Подготовку посадочных мест для деревьев и кустарников в группах и однорядную живую изгородь производить с заменой грунта 100%:
- 20% - механизированным способом,
- 80% - вручную.

10. Производить посадку кустарника с расчетом 3 кустарника на 1 погонный метр.

11. Стрижку живой изгороди из кустарника производить на высоте 1 м.

12. Посадку древесно-кустарниковых растений с оголенной корневой системой производить весной и осенью. Пространство между стенками ямы и комом заполняется плодородной почвенной массой.

13. До сдачи объекта в эксплуатацию необходимо предусмотреть уход за зелеными насаждениями.

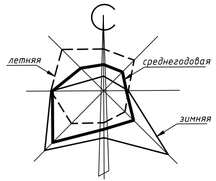

План озеленения М 1:500.

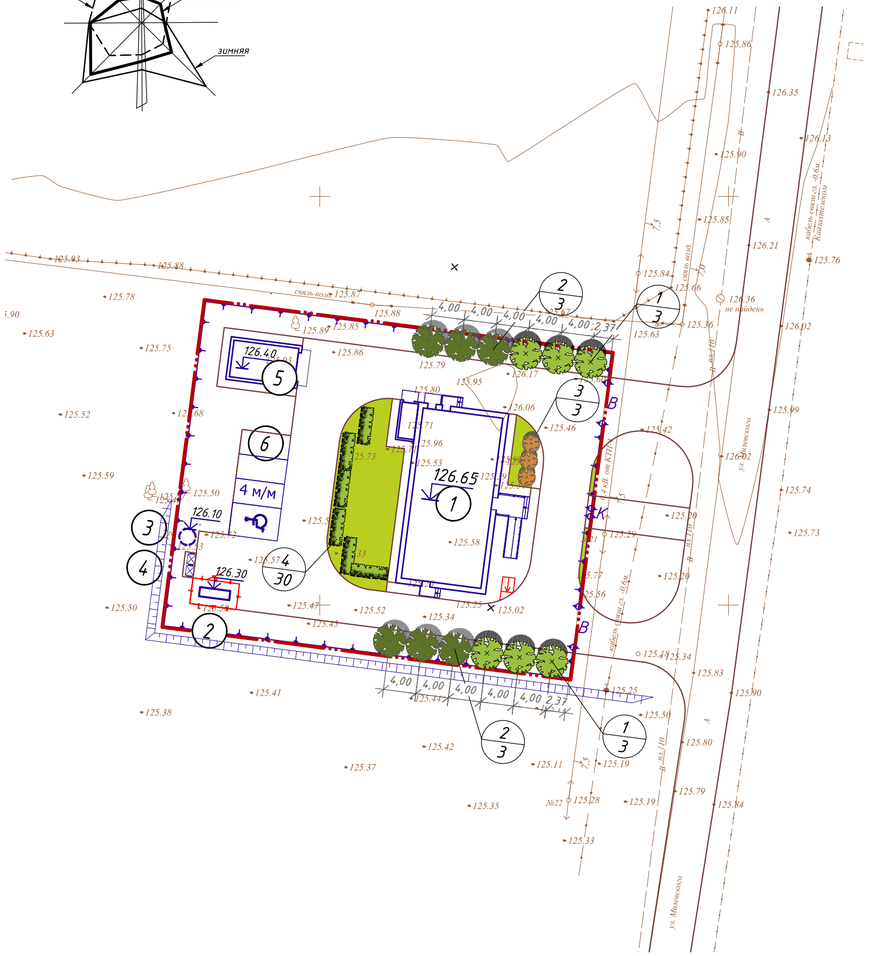

Ведомость жилых и общественных зданий и сооружений

№ на плане	Наименование и обозначение	Этажность	Количество: Зданий	Количество: Квартир: Здания	Количество: Квартир: Всего	Площадь, м^2: Застройки: Здания	Площадь, м^2: Застройки: Всего	Площадь, м^2: Общая норм.: Здания	Площадь, м^2: Общая норм.: Всего	Строительный объем, м^3: Зданий	Строительный объем, м^3: Всего
1	Фельдшерско-акушерский пункт	1	1	---	---	288.00	288.00	---	---	---	---
2	ДЭС	1	1	---	---	4.24	4.24	——	---	---	---
3	Выгреб V=2,2м3	-	-	---	---	3.14	3.14	---	---	---	---
4	Площадка ТБО	-	-	---	---	4.50	4.50	---	---	---	---
5	Гараж	1	1	---	---	46.08	46.08	---	---	---	---
6	Открытая автостоянка 4 маш/мест (в т.ч. гостевая)	-	-	---	---	18.00	72.00	---	---	---	---
	Итого: (зданий и сооружений)						345.96				

Ведомость элементов озеленения

№	Наименование породы и вида насаждения	Возраст лет	Кол., шт.	Примечание
1	Ель	7-9	6	Ком d=0,8x0,6м, яма d=1,5x0,85м.
2	Береза бородавчатая	7-9	6	Ком d=0,8x0,6м, яма d=1,5x0,85м.
3	Рябина обыкновенная	5-6	3	Ком d=0,5x0,4м, яма d=1,0x0,8м.
	Газон, (м^2)		187,40	смесь трав

Условные обозначения

- граница отведенного участка
- проектируемая ограда
- граница съемки
- номер по ведомости / количество, шт.

изм	кол	№ док	лист	подпись	дата				
						2023-ГП			
						«Строительство фельдшерско-акушерского пункта в селе Конырозек Успенского района Павлодарской области» (Привязка). Корректировка»			
ГИП		Кабдышева			05/23	Генеральный план	Стадия	Лист	Листов
							РП	6	
Проверил		Кабдышева			05/23	План озеленения М 1:500.	ТОО "ES-ПРОЕКТ"		
Выполнил		Авдорохманова			05/23				

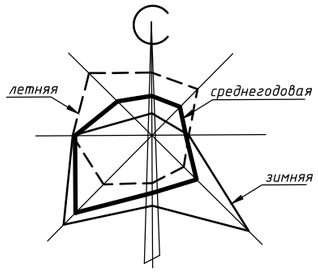

План расстановки малых архитектурных форм М 1:500.

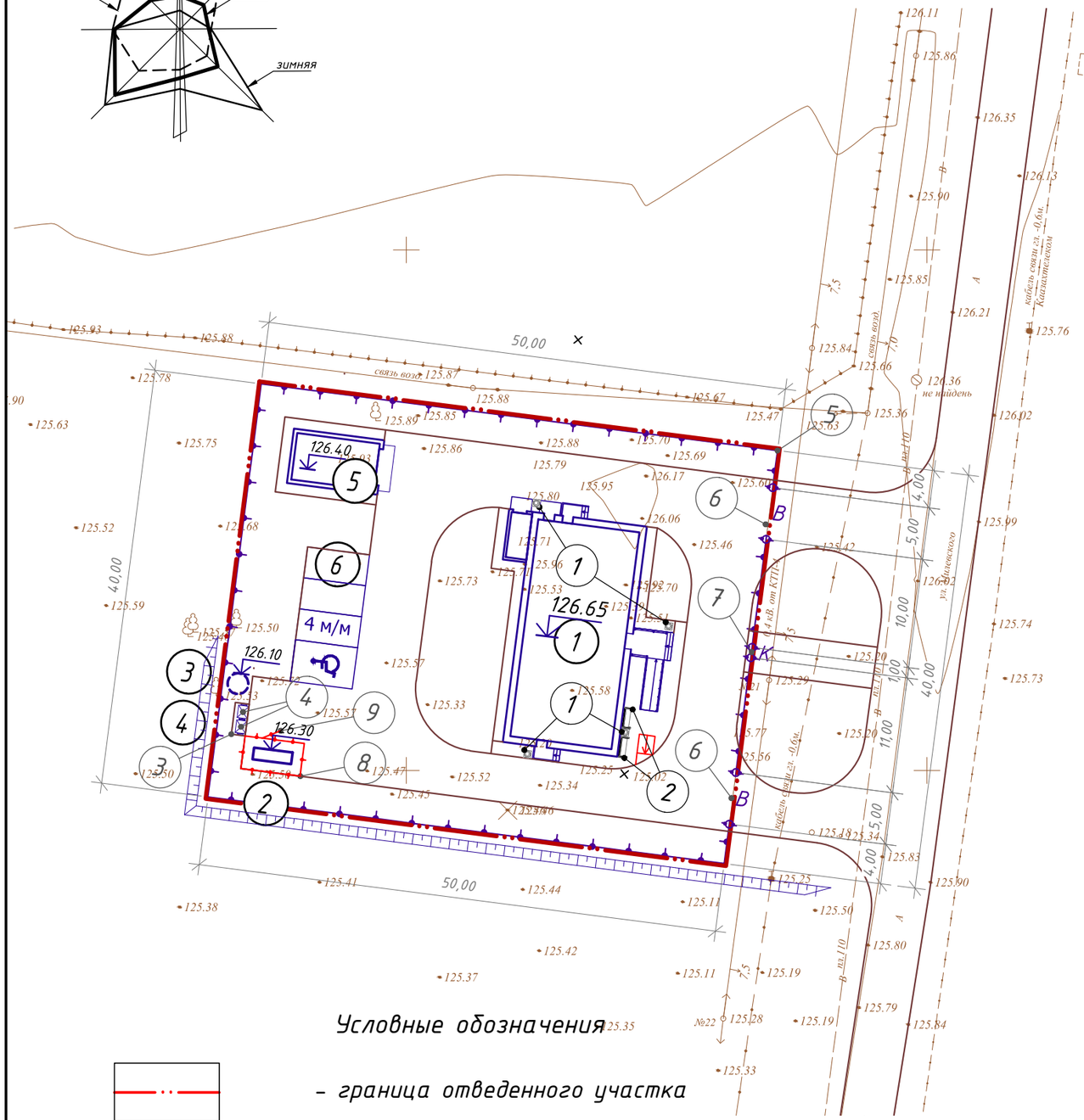

Ведомость жилых и общественных зданий и сооружений

№ на плане	Наименование и обозначение	Этажность	Количество			Площадь, м²				Строительный объем, м³	
			Зданий	Квартир		Застройки		Общая норм.		Зданий	Всего
				Здания	Всего	Здания	Всего	Здания	Всего		
1	Фельдшерско-акушерский пункт	1	1	---	---	288.00	288.00	---	---	---	---
2	ДЭС	1	1	---	---	4.24	4.24	——	---	---	---
3	Выгреб V=2,2м3	–	–	---	---	3.14	3.14	---	---	---	---
4	Площадка ТБО	–	–	---	---	4.50	4.50	---	---	---	---
5	Гараж	1	1	---	---	46.08	46.08	---	---	---	---
6	Открытая автостоянка 4 маш/мест (в т.ч. гостевая)	–	–	---	---	18.00	72.00	---	---	---	---
	Итого: (зданий и сооружений)						345.96				

Ведомость малых архитектурных форм и переносных изделий

№	Обозначение	Наименование	Кол., шт.	Примечание
1		Урна "Сатурн"	4	УСН РК 8.02-03-2022 8601-0303-0204
2		Скамья дворовая	2	УСН РК 8.02-03-2022 8601-0302-0308
3		Площадка для мусоросборников	1	см.лист 10
4		Металлический мусоросборник СТ РК 1231-2004	2	СТ РК 1231-2004 222-509-1501
5		Ограждение из панелей с прутками, размеры секции 2,5х2,03м	169п.м	УСН РК 8.02-03-2022 8601-0602-0601
6	В	Ворота распашные, из панелей с прутками 3D размером 5,0х1,8м	2	УСН РК 8.02-03-2022 8601-0605-0203
7	К	Калитка распашная из сетчатых панелей 3D размером 1,0х1,8м	1	УСН РК 8.02-03-2022 8601-0605-0402
8		Ограждение из сетчат.панелей из плетенной сетки 3,0х1,6м	17п.м	УСН РК 8.02-03-2022 8601-0602-0302
9		Калитка распашная из сетчатых панелей 1,0х1,6м	1	УСН РК 8.02-03-2022 8601-0605-0401

Условные обозначения

- граница отведенного участка
- проектируемая ограда
- граница съемки
- (1) номер по ведомости

изм	кол	№ док	лист	подпись	дата	2023-ГП		
						«Строительство фельдшерско-акушерского пункта в селе Конырозек Успенского района Павлодарской области» (Привязка). Корректировка»		
ГИП		Каббышева			05/23	Генеральный план	Стадия: РП	Лист: 7 / Листов:
Проверил		Каббышева			05/23	План расстановки малых архитектурных форм М 1:500.	ТОО "ES-ПРОЕКТ"	
Выполнил		Авдорохманова			05/23			

Проезд асфальтобетон (тип I)

М1:20

Асфальтобетон плотный мелкозернистый, тип А, марка II
СТ РК 1225-2019, на битуме БДН 90/130, (0,3л/м2.), Н=0,04м
Асфальтобетон пористый крупнозернистый, марка II
СТ РК 1225-2019, на битуме БДН 90/130, (0,3л/м2.), Н=0,06м
Фракционный щебень фр.10-20 М800 СТ РК 1549-2006, Н=0,15м
Песок средней крупности СТ РК 1217-2003, Н=0,10м
Уплотненный грунт

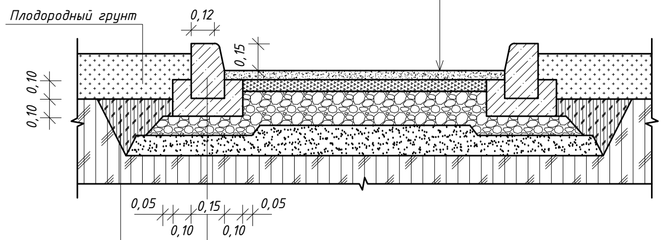

Бортовой камень Бр 100.30.15 ГОСТ 6665-91
Монолитный бетон С12/15 F200W4 СТ РК EN 206-2017
Фракционный щебень фр.10-20 М800 СТ РК 1549-2006, Н=0,10м
Песок средней крупности СТ РК 1217-2003, Н=0,10м
Уплотненный грунт

Тротуар брусчатка (тип II)

М1:20

Брусчатка ГОСТ 17608-2017, Н=0,06м
Выравнивающий слой из мелкозернистого песка,
СТ РК 1217-2003, Н=0,05м
Фракционный щебень фр.10-20 М800 СТ РК 1549-2006, Н=0,10м
Песок средней крупности СТ РК 1217-2003, Н=0,10м
Уплотненный грунт

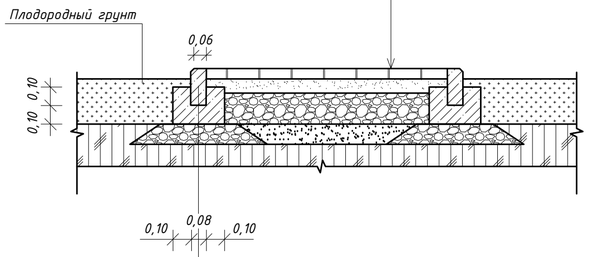

Бортовой камень Бр 100.20.8 ГОСТ 6665-91
Монолитный бетон С12/15 F200W4 СТ РК EN 206-2017
Фракционный щебень фр.10-20 М800 СТ РК 1549-2006, Н=0,10м
Уплотненный грунт

Фрагмент сопряжения тротуара с проезжей частью

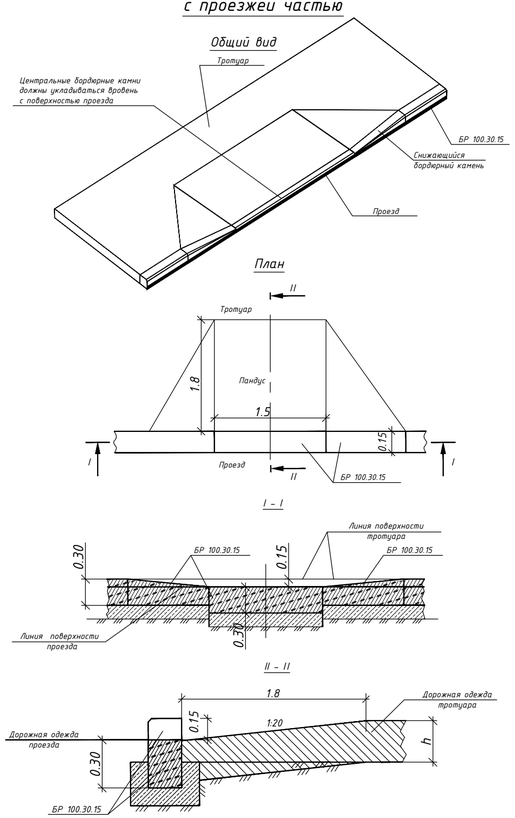

1. При пересечении основных пешеходных коммуникаций с проездами, выполнить пешеходный пандус, для обеспечения спуска с покрытия тротуара на уровень дорожного покрытия (см.сечение).

Узел примыкания тротуара и проезда

М1:20

Брусчатка ГОСТ 17608-2017, Н=0,06м
Выравнивающий слой из мелкозернистого песка,
СТ РК 1217-2003, Н=0,05м
Фракционный щебень фр.10-20 М800 СТ РК 1549-2006, Н=0,10м
Песок средней крупности СТ РК 1217-2003, Н=0,10м
Уплотненный грунт

Асфальтобетон плотный мелкозернистый, тип А, марка II
СТ РК 1225-2019, на битуме БДН 90/130, (0,3л/м2.), Н=0,04м
Асфальтобетон пористый крупнозернистый, марка II
СТ РК 1225-2019, на битуме БДН 90/130, (0,3л/м2.), Н=0,06м
Фракционный щебень фр.10-20 М800 СТ РК 1549-2006, Н=0,15м
Песок средней крупности СТ РК 1217-2003, Н=0,10м
Уплотненный грунт

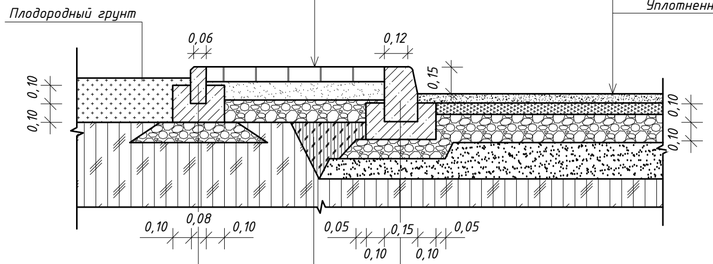

Бортовой камень Бр 100.20.8 ГОСТ 6665-91
Монолитный бетон С12/15 F200W4 СТ РК EN 206-2017
Фракционный щебень фр.10-20 М800 СТ РК 1549-2006, Н=0,10м
Уплотненный грунт

Бортовой камень Бр 100.30.15 ГОСТ 6665-91
Монолитный бетон С12/15 F200W4 СТ РК EN 206-2017
Фракционный щебень фр.10-20 М800 СТ РК 1549-2006, Н=0,10м
Песок средней крупности СТ РК 1217-2003, Н=0,10м
Уплотненный грунт

Узел проезда с заглубленым бортовым камнем

М1:20

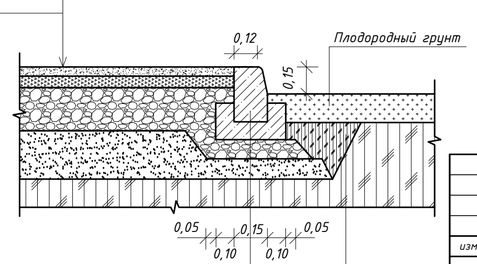

Бортовой камень Бр 100.30.15 ГОСТ 6665-91
Монолитный бетон С12/15 F200W4 СТ РК EN 206-2017
Фракционный щебень фр.10-20 М800 СТ РК 1549-2006, Н=0,10м
Песок средней крупности СТ РК 1217-2003, Н=0,10м
Уплотненный грунт

изм	кол	№ док	лист	подпись	дата	2023-ГП		
						«Строительство фельдшерско-акушерского пункта в селе Конырозек Успенского района Павлодарской области» (Привязка). Корректировка»		
ГИП		Кабдышева			05/23	Генеральный план	Стадия	Лист	Листов
							РП	8	
Проверил		Кабдышева			05/23	Конструкции покрытий М 1:20	ТОО "ES-ПРОЕКТ"		
Выполнил		Аддорохманова			05/23				

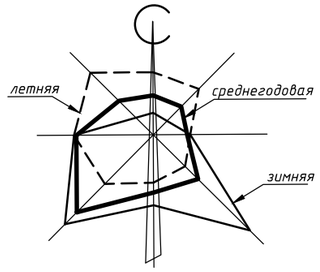

Сводный план инженерных сетей М 1:500

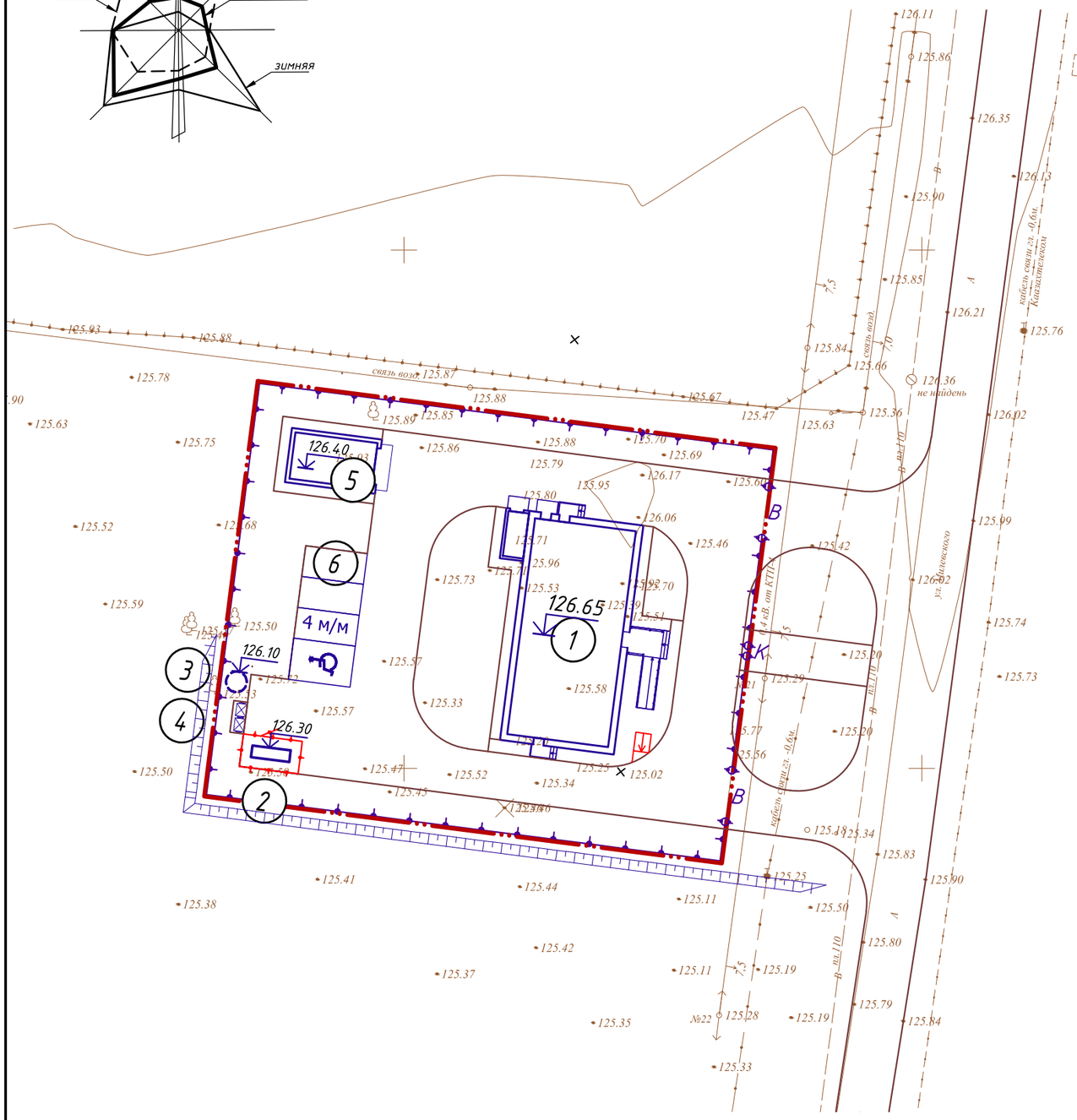

Сводный план инженерных сетей составлен на основании планов инженерных сетей ТС, НВК и ЭС.

Ведомость жилых и общественных зданий и сооружений

№ на плане	Наименование и обозначение	Этажность	Количество			Площадь, м²				Строительный объем, м³	
			Зданий	Квартир		Застройки		Общая норм.		Зданий	Всего
				Здания	Всего	Здания	Всего	Здания	Всего		
1	Фельдшерско-акушерский пункт	1	1	---	---	288.00	288.00	---	---	---	---
2	ДЭС	1	1	---	---	4.24	4.24	——	---	---	---
3	Выгреб V=2,2м3	-	-	---	---	3.14	3.14	---	---	---	---
4	Площадка ТБО	-	-	---	---	4.50	4.50	---	---	---	---
5	Гараж	1	1	---	---	46.08	46.08	---	---	---	---
6	Открытая автостоянка 4 маш/мест (в т.ч. гостевая)	-	-	---	---	18.00	72.00	---	---	---	---
	Итого: (зданий и сооружений)						345.96				

Условные обозначения

- граница отведенного участка
- проектируемая ограда
- граница съемки
- B1 — проектируемый водопровод;
- K1 — проектируемая канализация;
- T1 — проектируемая теплотрасса;
- N — проектируемая сеть электроснабжения.

изм	кол	№ док	лист	подпись	дата	2023-ГП			
						«Строительство фельдшерско-акушерского пункта в селе Конырозек Успенского района Павлодарской области» (Привязка). Корректировка»			
ГИП		Каббышева			05/23	Генеральный план	Стадия	Лист	Листов
							РП	9	
Проверил		Каббышева			05/23	Сводный план инженерных сетей М 1:500	ТОО "ES-ПРОЕКТ"		
Выполнил		Авдорохманова			05/23				

ПЛАН

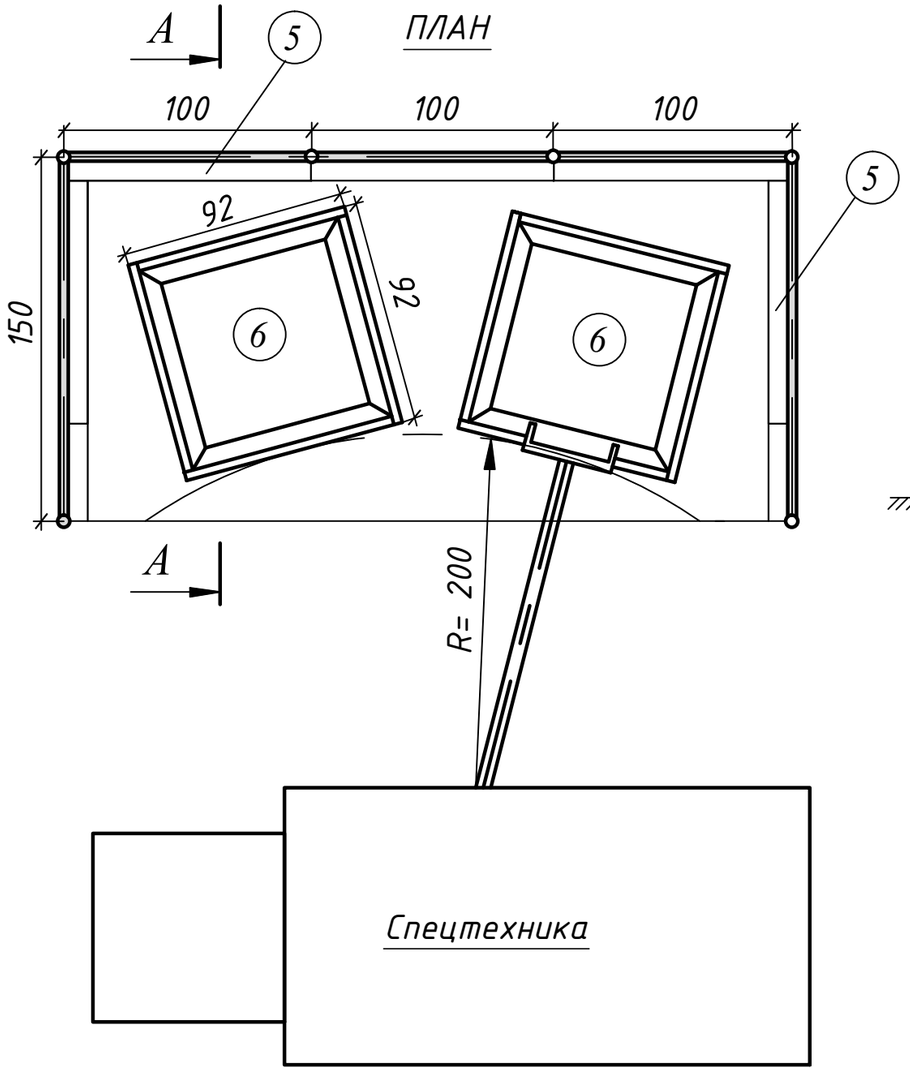

А – А

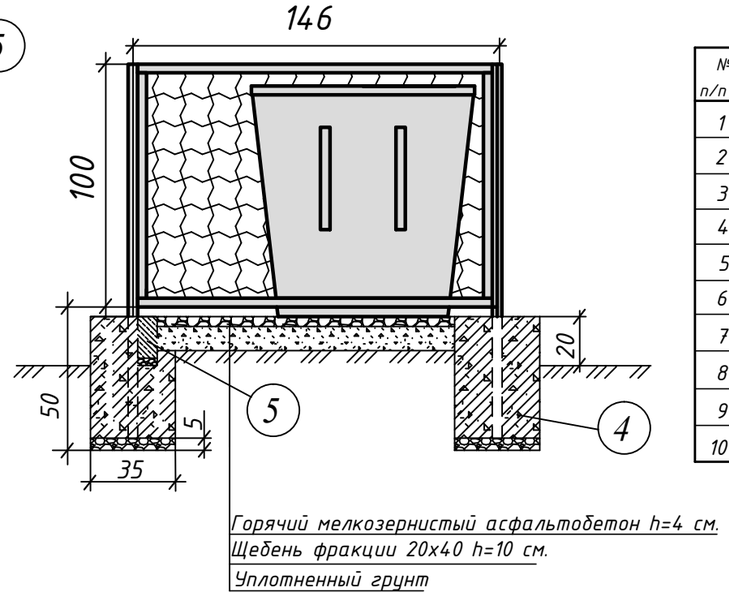

Спецификация материалов на 1 площадку

№ п/п	№ поз.	Наименование	Марка	Ед. изм.	Кол-во	Масса
1	1	Труба(ГОСТ3262-75*)	d=40х3	п.м.	9,0	36,0
2	2	Уголок равнобокий	36х36х3	п.м.	17,84	29,44
3	3	Сетка рабица	20х2	м2/кг	4,92/2,52	12,4
4	4	Бетон	В 7.5	м3	0,36	
5	5	Бортовой камень	БР 100.20.8	п.м./м3	4,5/0,18	
6		Щебень фракционный	фр.20х40	м2/м3	4,5/0,679	
7		Горячий мелкозер. асфальтобетон	Тип А, Марка II	м2/т	4,5/0,43	
8	6	Мусорный контейнер		шт	2	
9		Битум дорожный	БДН 90/130	тн.	0,0008	
10		Песок		м3	0,007	

Общий вид

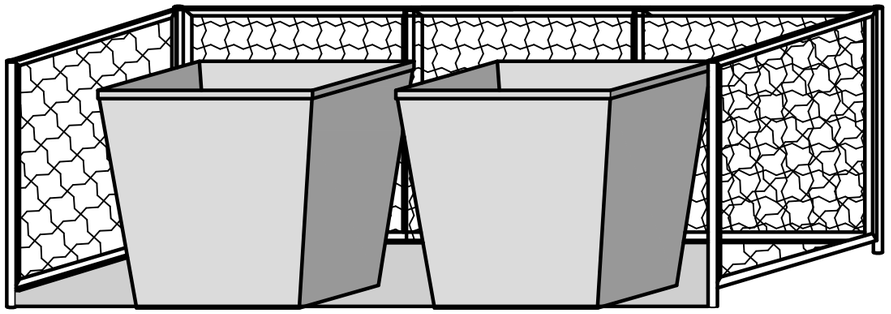

Секции ограждения

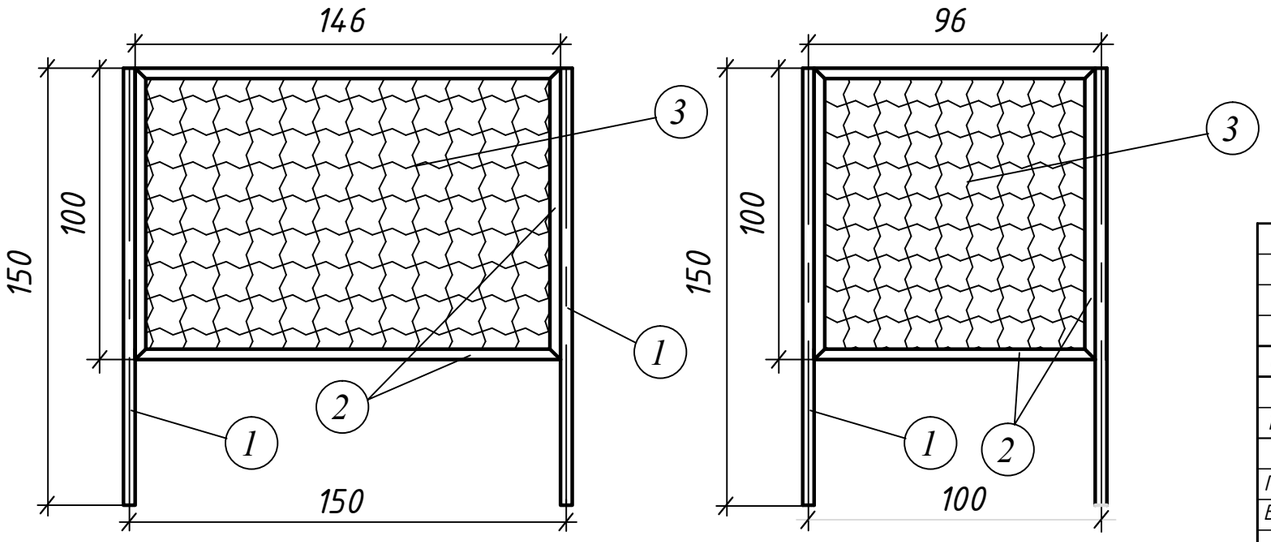

Все размеры даны в сантиметрах

изм	кол	№ док	лист	подпись	дата	2023-ГП		
						«Строительство фельдшерско-акушерского пункта в селе Конырозек Успенского района Павлодарской области» (Привязка). Корректировка»		
ГИП		Каббышева			05/23	Генеральный план	Стадия: РП	Лист: 10 / Листов:
Проверил		Каббышева			05/23	План площадки ТБО. Секции ограждения. Спецификация.	ТОО "ES-ПРОЕКТ"	
Выполнил		Авдорохманова			05/23			