Исполнитель:
ТОО "ES-ПРОЕКТ"
Гослицензия ГСЛ №000257-1

Заказчик:
ГУ "Управление строительства
Павлодарской области

Строительство фельдшерско-акушерского пункта в селе Конырозек Успенского района Павлодарской области (Привязка). Корректировка

Рабочий проект
ТОМ 3
Альбом 2 - Архитектурно-строительные чертежи (АС1)

Директор ТОО "ES-ПРОЕКТ" Каббдышева Б.Н.

2023г.

Копировал Формат А3

ТОО "ES-ПРОЕКТ"

Исполнитель:
ТОО "ES-ПРОЕКТ"
Гослицензия ГСЛ №000257-1

Заказчик:
ГУ "Управление строительства
Павлодарской области

Строительство фельдшерско-акушерского пункта в селе Конырозек Успенского района Павлодарской области (Привязка). Корректировка

ТОМ 3

Состав проекта

Альбом 1 – Генеральный план (ГП)
Альбом 2 – Архитектурно-строительные чертежи (АС1)
Альбом 3 – Архитектурно-строительные чертежи (АС2)
Фундаменты под дизель генераторную установку
Альбом 4 – Архитектурно-строительные чертежи (АС3). Выгреб емкостью 2,2 м3
Альбом 5 – Архитектурно-строительные чертежи (АС4).Гараж
Альбом 6 – Технологическое оборудование (ТХ)
Альбом 7 – Водопровод и канализация (ВК)
Альбом 8 – Отопление и вентиляция (ОВ)
Альбом 9 – Пожарная сигнализация (ПС)
Альбом 10 – Сети связи (СС1)
Альбом 11 – Сети связи (СС2) Вызов персонала для МГН
Альбом 12 – Электрооборудование и освещение (ЭОМ)
Альбом 13 – Наружные сети водопровода и канализации (НВК)
Альбом 14 – Наружные сети связи (НСС)
Альбом 15 – Электроснабжение (ЭС)

2023г.

Ведомость рабочих чертежей основного комплекта (начало)

Лист	Наименование	Примечание
1	Общие данные (начало)	
1.1	Общие данные (продолжение)	
2	План на отметке 0,000	
3	Экспликация полов	
4	Ведомость отделки помещений	
5	Спецификация элементов заполнения проемов	
6	Разрез 1-1	
7	Разрез 2-2	
8	Фасад в осях "1-2". Фасад в осях "2-1"	
9	Фасад в осях "А-В". Фасад в осях "В-А"	
10	Схема расположения фундаментов. Раскладка фундаментных блоков по оси А,Б,В,1,2. Сечения 1-1, 2-2.	
11	Сетки С-1, С-2. Спецификация элементов к схеме расположения фундаментов	
12	Схема расположения перемычек	
13	Схема расположения плит покрытия	
14	План чердака	
15	План кровли	
16	Вентшахты Вш-1...Вш-3. Сечение 1-1. Узел прохода фанового стояка и воздуховода через кровлю	
17	Схема расположения стропил. Сечение 1-1. Узел 1	
18	Сечения 2-2, 3-3. Узел 2	
19	Узлы 4, 5, 6, 8. Вид А	
20	Узлы 7, 9, 10	
21	Слуховое окно ОС 1	

Согласовано

ОВ и ТС	Иванов	04.23
ВК	Киселева	04.23
ГП	Абдрахманова	04.23

Взам. инв. N

Подпись и дата

Инв. N подл.

Технические решения, принятые в рабочем проекте, соответствуют требованиям экологических, санитарно-гигиенических, противопожарных и других норм, действующих на территории Республики Казахстан, и обеспечивают безопасную для жизни и здоровья людей эксплуатацию объекта при соблюдении мероприятий, предусмотренных рабочими чертежами.

Главный инженер проекта: _____ Каббышева Б.Н.

Ведомость рабочих чертежей основного комплекта (окончание)

Лист	Наименование	Примечание
22	Спецификация элементов к схеме расположения стропил	
23	Схема расположения элементов входной группы №1	
24	Схема расположения элементов каркаса козырька входной группы №1	
25	Вход №2	
26	Ограждение Ог-1,2	
27	Схема расположения элементов каркаса пристройки	

Ведомость основных комплектов рабочих чертежей

Обозначение	Наименование	Примечание
ГП	Генеральный план	
АС	Архитектурно-строительные решения	
ТХ	Технологическая часть	
ОВ	Отопление и вентиляция	
ВК	Водоснабжение и канализация	
ЭОМ	Электроснабжение и электроосвещение	

Ведомость спецификаций

Лист	Наименование	Примечание
2	Спецификация элементов крепления кирпичных перегородок	
5	Спецификация элементов заполнения проемов	
11	Спецификация элементов к схеме расположения фундаментов	
12	Спецификация перемычек	
13	Спецификация элементов к схеме расположения плит покрытия	
22	Спецификация элементов к схеме расположения стропил	
21	Спецификция элементов фрагмента 1	

Ведомость ссылочных и прилагаемых документов

Обозначение	Наименование	Примечание
	Ссылочные документы	
Серия 1.038.1-1, выпуск 4	Перемычки железобетонные для зданий с кирпичными стенами	
Серия 2.230-1 выпуск 5	Детали стен и перегородок общественных зданий	
Серия 2.130-8 выпуск 1	Детали многослойных кирпичных и каменных наружных стен жилых и общественных зданий	
Серия 2.240-1	Детали перекрытий общественных зданий	
Серия 1.450.3-3	Стальные лестницы, площадки, стремянки и ограждения	
Серия 2.030-2.01	Стены многослойные с эффективной теплоизоляцей	
Серия 1.100.2-5, выпуск 1	Металлические изделия жилых зданий	
Серия 1.400-15 выпуск 0	Унифицированные закладные изделия железобетонных конструкций для крепления технологических коммуникаций и устройств	
ГОСТ 30970-2002	Двери	
ГОСТ 30674-99	Блоки оконные из поливинилхлоридных профилей	
- СН РК 2.02-01-2014	"Пожарная безопасность зданий и сооружений"	
- НТП РК 01-01-3.1 (4.1)-2017	"Нагрузки и воздействия"	
- СП РК 5.03-07-2013	"Несущие и ограждающие конструкции"	
СН РК 3.02-13-2014	"Лечебно-профилактические учереждения"	
СП РК 3.02-113-2014	"Лечебно-профилактические учереждения"	
Приказ Министра здравоохранения Республики Казахстан от 11 августа 2020 года № ҚР ДСМ -96/2020.	Об утверждении Санитарных правил "Санитарно-эпидемиологические требования к объектам здравоохранения"	
СН РК 3.02-07-2014	"Общественные здания и сооружения"	
СП РК 3.02-107-2014	"Общественные здания и сооружения"	
СН РК 3.02-36-2012	"Полы"	
СП РК 3.02-136-2012	"Полы"	
СН РК 3.02-37-2012	"Крыши и кровли"	
СП РК 3.02-137-2012	"Крыши и кровли"	

Изм.	Кол.уч.	Лист.	N док.	Подп.	Дата	-АС		
						Строительство фельдшерско-акушерского пункта в селе Конырозек Успенского района Павлодарской области (Привязка). Корректировка		
						Фельдшерско-акушерский пункт	Стадия: РП	Лист: 1 / Листов: 28
ГИП		Каббышева			04.23	Общие данные (начало)	ТОО "ES-ПРОЕКТ"	
Проверил		Каббышева			04.23			
Разработал		Аймышев			04.23			

Формат: А4х3

Общие указания

Данный раздел рабочего проекта "Строительство фельдшерско-акушерского пункта в селе Конырозек Успенского района Павлодарской области (Привязка). Корректировка выполнен на основании договора и в соответствии с требованиями нормативно-технической документации:

Климатитические условия строительства:

Природно-климатические условия:

- район строительства - IIIA (СП РК 2.04-01-2017);
- нормативный ветровой район - IV по НТП РК 01-01-3.1(4.1)-2017 - 77 кгс/м^2(0,75кПа);
- нормативный снеговой район - II по НТП РК 01-01-3.1(4.1)-2017 - 120 кгс/м^2(1,17кПа);
- средняя температура наиболее холодной пятидневки -34,6°С (СП РК 2.04-01-2017).

Класс функциональной пожарной опасности - Ф3.4

Клас ответственности здания -II нормальный;

Степень огнестойкости -II.

Класс конструктивной пожарной опасности здания - С0

Инженерно-геологические условия площадки строительства: на основании инженерно-геологического заключения на объект "Строительство фельдшерско-акушерского пункта в селе Конырозек Успенского района Павлодарской области (Привязка). Корректировка", выполненного ТОО "«КазИГИС»" в апреле 2023г. Основанием под фундамент принят грунт -суглинок коричневый, тугопластичный, с прослоями песка крупного мощ. до 1,0 см.:

- угол внутреннего трения при полном водонасыщении φ=38°,
- модуль деформации при полном водонасыщении Е =8 МПа^2,
- сцепление грунта при полном водонасыщении С =17 кгс/см^2,
- плотность грунта при полном водонасыщении ρ=2,15 г/см^3.

Вода неагрессивная к бетону нормальной проницаемости на портландцементе, слабоагрессивная к арматуре железобетонных конструкций при периодическом смачивании; к свинцовой оболочке кабеля обладает средней агрессивностью, к алюминиевой - высокой.

Нормативная глубина сезонного промерзания грунтов - 2,6 м.

Подземные воды вскрыты на глубмне 4,2м.

За условную отметку 0,000 принят уровень чистого пола, что соответствует абсолютной отметки 126,65. Проектируемое здание одноэтажное фельдшерско-акушерский пункт имеет размеры в плане 10,2х21,0 м. Предусмотрены два входа, а также отдельный вход в топочную, помещение для временного хранения мед. отходов, склад твердого топлива. Высота этажа - от пола до низа перекрытий 3,3 м.

Конструктивное решение

Наружные стены трехслойные.

Внутренний слой - керамический кирпич марки КР-р-пу 250х120х88/1,4НФ/100/2,0/25 по ГОСТ 530-2012 на растворе М75 с армированием стен сетками 5Вр-1 с ячейкой 50х50 через 3 ряда кладки;

Наружный слой - из силикатного облицовочного кирпича ГОСТ 379-2015 кирпич марки СУЛПо-М125/F35/2,0 толщиной 120мм и керамический облицовочный кирпич КР-л-пу 1,4НФ/100/2,0/35 по ГОСТ 530-2012 на растворе М75. Кирпичную кладку начинать и заканчивать тычковыми рядами.

Утеплитель - минераловатные плиты ПЖ-100 ГОСТ 9573-2012 толщиной 120мм.

Внутренние стены выполнить из керамического кирпича марки КР-р-пу 250х120х88/1,4НФ/100/2,0/25 по ГОСТ 530-2012 на растворе М75 с армированием стен сетками 5Вр-1 с ячейкой 50х50 через 3 ряда кладки;

Вентканалы выполнить из керамического кирпича КР-р-по 1,4НФ/100/2,0/35 по ГОСТ 530-2012 на растворе М75. Перегородки толщиной 120 мм выполнить из силикатного кирпича армированием стен сетками 5Вр-1 с ячейкой 50х50 через 3 ряда кладки;

Перегородки в санузлах выполнить из керамического кирпича марки КР-р-по 50х120х88/1,4НФ/100/2,0/25 по ГОСТ 530-2012 на растворе М75 с армированием стен сетками 5Вр-1 с ячейкой 50х50 через 3 ряда кладки;

фундаменты под наружные стены сборные из ФБС по ГОСТ 13579-2018;

- покрытие - пустотные железобетонные плиты по ГОСТ 26434-2015;
- кровля - четырехскатная, металочерпица по деревянной обрешетке;
- перемычки - сборные железобетонные по серии 1.038.1-1 выпуск 4;
- окна - металлопластиковые с двойным остеклением по ГОСТ 30674-99.

Отмостка бетонная шириной 1,0 м.

Водосток неорганизованный.

Противопожарные мероприятия:

Строительные конструкции здания фельдшерско-акшерского пункта обеспечивают предел огнестойкости для здания II степени огнестойкости (несущие стены выполненные из кирпича обеспечивают установленный предел огнестойкости R120, внутренние перегородки выполненные из кирпича обеспечивают предел огнестойкости EI15, покрытия выполненные из плиты железобетонной обеспечивают предел огнестойкости REI 45.

Защита строительных конструкций от коррозии и деревянных от гниения и возгорания

Все поверхности стальных конструкций окрасить двумя слоями эмали ПФ-115 (0,55 мкм-общая толщина) ГОСТ 6465-76 по грунтовке ГФ-021 ГОСТ 25129-82 в соответствии со СН РК 2.01.19-2013 "Защита строительных конструкций от коррозии" и ГОСТ 14252-88.

Покрытия стальных и соединительных изделий, поврежденных в процессе монтажа конструкций, должны быть восстановлены.

Деревянные конструкции обработать водорастворимыми ппрепаратами ВДХ для защиты от гниения. Пропитывание осуществляется на глубину 5-12 мм. Для снижения горючести древесины деревянные элементы покрыть огнезащитным покрытием ВПД ГОСТ 25130-82 по грунтовке, выполненной глифталевого типа ГФ-0163 ОСТ 6-10-409-77.

«В целях повышения пределов огнестойкости, деревянные строительные конструкций чердачной крыши подвергнуть огнезащитной обработке.

Проведение работ по нанесению огнезащитных составов (пропиток) осуществить в соответствии с требованиями технической документации на средство огнезащиты.

По завершению нанесения огнезащитного состава, состояние огнезащитной обработки испытать в соответствии с СТ РК 615-1-2011.

Применяемый огнезащитный состав должен иметь сертификат соответствия Технического регламента ЕАЭС 043/2017 «О требованиях к средствам обеспечения пожарной безопасности и пожаротушения» (пункт 12 ТР ЕАЭС 043/2017).»

Все деревянные элементы должны быть изолированы от бетона, металла и кирпичной кладки двумя слоями толя.

Все бетонные и железобетонные конструкции находящихся в грунте выполнить на портландцементе с водопроницаемостью W6.

При производстве всех видов работ руководствоваться СН РК 1.03-05-2011 "Охрана труда и техника безопасности в строительстве".

Сварку деталей производить электродами типа Э42 ГОСТ 9467-75 в соответствии с ГОСТ 14098-91.

- боковые поверхности фундаментов, соприкасающиеся с грунтом, обмазать горячим битумом за два раза.

Производство работ в зимнее время вести с соблюдением технических указаний:

- приготовление растворов для зимней кладки производить согласно СН РК 5.03.37-2013 «Несущие и ограждающие конструкции»;
- кладка фундаментов на замерзшее основание запрещается;
- засыпку пазух фундаментов осуществлять только непучинистым грунтом - песком средней крупности с послойным трамбованием;
- использование замерзшего, а также отогретого раствора запрещается;

Соответствие степени огнестойкости и предела огнестойкости строительных конструкций зданий, сооружений и пожарных отсеков

Технико-экономические показатели:

Общая площадь - 191,15м^2

Полезная площадь здания - 177,73м^2

Расчётная площадь здания - 122,86м^2

Площадь застройки - 288,00 м^2

Строительный объем - 1513,06 м^3

Мощность- 25 посещений в смену

Этажность- 1

Взам. инв. N

Подпись и дата

Инв. N подл.

						-АС
						Строительство фельдшерско-акушерского пункта в селе Конырозек Успенского района Павлодарской области (Привязка). Корректировка
Изм.	Кол.уч.	Лист.	N док.	Подп.	Дата	
						Фельдшерско-акушерский пункт
						Стадия: РП; Лист: 1.1; Листов:
ГИП		Каббышова			04.23	Общие данные (продолжение)
Проверил		Каббышева			04.23	ТОО "ES-ПРОЕКТ"
Разработал		Аймышев			04.23	

Формат: А3

План на отметке 0,000

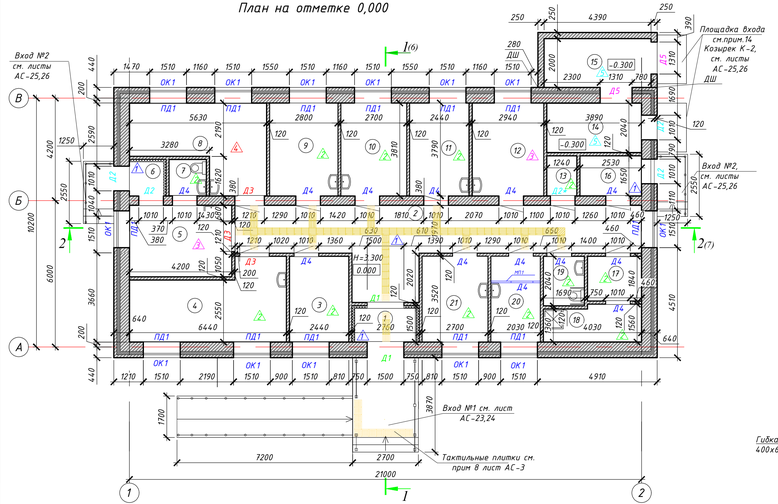

а-а

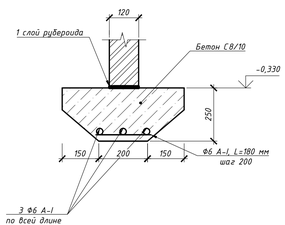

Деформационный шов ДШ

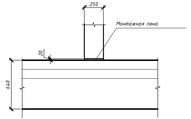

Узел крепления облицовочного слоя кирпича

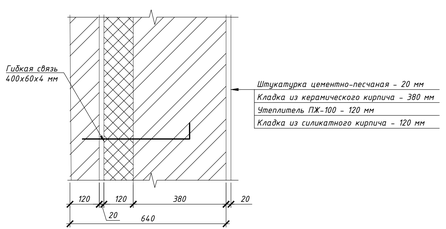

1. Данный лист см. с листом 4.
2. За относительную отметку 0,000 принят уровень чистого пола.
3. Экспликация полов см. лист 3.
4. Спецификацию элементов заполнения проемов см. лист 5.
5. Наружные стены трехслойные.

Внутренний слой - керамический кирпич марки КР-р-пу 250х120х88/1,4НФ/100/2,0/25 по ГОСТ 530-2012 на растворе М75 с армированием стен сетками 5Вр-1 с ячейкой 50х50 через 3 ряда кладки; Объем кладки -80,26м^3;

Наружный слой - из силикатного облицовочного кирпича ГОСТ 379-2015 кирпич марки СУПЛо-М125/F35/2,0 толщиной 120мм и керамический облицовочный кирпич КР-л-пу 1,4НФ/100/2,0/35 по ГОСТ 530-2012 на растворе М75(см. фасады). Кирпичные кладку начинать и заканчивать тычковыми рядами. Расход дан на листе 8.

Утеплитель - минераловатные плиты ПЖ-100 ГОСТ 9573-2012 толщиной 120мм. Площадь -217,1м^2;

Внутренние стены выполнить из керамического кирпича марки КР-р-пу 50х120х88/1,4НФ/100/2,0/25 по ГОСТ 530-2012 на растворе М75 с армированием стен сетками 5Вр-1 с ячейкой 50х50 через 3 ряда кладки; Объем кладки -19,08м^3;

Вентканалы выполнить из керамического кирпича КР-р-по 1,4НФ/100/2,0/35 по ГОСТ 530-2012 на растворе М75. Расход дан на листе 16.

Перегородки толщиной 120 мм выполнить из силикатного кирпича армированием стен сетками 5Вр-1 с ячейкой 50х50 через 3 ряда кладки; Площадь возводимых перегородок составляет-196,93м^2;

Перегородки в санузлах выполнить из керамического кирпича марки КР-р-по 50х120х88/1,4НФ/100/2,0/25 по ГОСТ 530-2012 на растворе М75 с армированием стен сетками 5Вр-1 с ячейкой 50х50 через 3 ряда кладки;Площадь возводимых перегородок составляет-45,24м^2;

Расход сеток для наружных стен толщиной 640мм составляет 6783,11кг; Внутренние стены 380мм - 619,92 кг; для перегородок - 263,05 кг;

6. Кирпичные перегородки не доводить до перекрытия на 20мм, зазор заполнить паклей.

7. Перед монтажом все закладные изделия очистить от грязи и пыли, обезжирить (ТУ 2813-012-12288779-99) и покрыть антикоррозийным составом.

8. В проёмах кирпичных стен и перегородок для установки дверных блоков заложить деревянные антисептированные пробки 250х120х65(h) - по 2 штуки по высоте.

9. Необходимые отверстия в стенах, диаметром не более 100 мм, для пропуска инженерного оборудования просверлить по месту.

10. Под перегородки выполнить фундамент (см. сечение а-а). Расход арматуры Ф6 А-I под основание перегородок - 69,04 кг. Расход бетона С8/10 -8,17 м^3.

11. Стены тамбуров утеплить Мин. плитой ПЖ-100 толщиной 120 мм, площадь утеплителя-10,43м^2, (γ=125 кг/м^3, ГОСТ 10140-80) и оштукатурить по сетке "Рабица" цементно-песчаным раствором толщиной 20 мм.

12. Перегородки крепить к перекрытиям через 1,5 м по длине (см. ТД19, по серии 2.230-1 выпуск 5).

13. Облицовочный слой кирпича крепить к основной кладке с помощью гибких связей. Связи располагать в шахматном порядке с ячейкой 1000х1000. Масса одной штуки - 0,75 кг. Общий расход гибких связей - 630 шт. Гибкие связи, для предотвращения коррозии, оцинковать.

14. Перед входом в топочную и в склад твердого топлива предусмотрены площадки входа размером 1200х2000мм. Расход бетона кл.В15 толщ.-100мм. Общий объем бетона на 2 площадки- 0,48м3. Под бетонной площадкой предусмотреть щебеночную подготовку толщиной 50мм по уплотненному грунту. Над входом предусмотрены козырьки К-2 см. на листе 25,26

15. Устройство деформационного шва - 5,8 п.м.

16. В помещении 19 необходимо обустроить санитарный узел с учетом доступности для маломобильных групп населения согласно Приложение М СП РК 3.06-101-2012. Смотреть совместно с разделом ТХ .

Экспликация помещений

№ пом.	Наименование	Площадь, м^2	Кат. помещ
1	Тамбур	3,43	Д
2	Вестибюль	37,60	Д
3	Комната ожидания пациентов	8,35	Д
4	Процедурная	18,08	Д
5	Изолятор	12,06	Д
6	Тамбур	1,85	Д
7	Санузел	2,19	Д
8	Кабинет акушера	15,76	Д
9	Кабинет педиатра	10,41	Д
10	Кабинет фельдшера	10,03	Д
11	Прививочный кабинет	9,05	Д
12	Комната медперсонала	11,00	Д
13	Электрощитовая	1,93	В4
14	Топочная	7,70	В4
15	Склад твердого топлива	8,53	В4
16	Помещение для временного хранения мед.отходов	4,00	Д
17	Помещения для приготовления и хранения дезинфицирующих средств	4,00	Д
18	Кладовая уборочного инвентаря	5,70	Д
19	Санузел	3,30	Д
20	Кабинет забора мокроты	6,92	Д
21	Кабинет химиатора	9,26	Д
	Итого:	191,15	

Спецификация элементов

Поз.	Обозначение	Наименование	Кол.	Масса ед., кг	Приме-чание
		Крепления кирпичных перегородок			
	Серия 2.230-1, выпуск 5	МИ-1	16	0,55	
	Серия 2.230-1, выпуск 5	МИ-13	16	0,12	
	Серия 2.230-1, выпуск 5	К1	72	0,41	
	Серия 2.230-1, выпуск 5	К5	19,9	0,17	пог.м

Взам. инв. №

Подпись и дата

Инв. № подл.

Изм.	Кол.уч.	Лист	№док.	Подп.	Дата	-АС		
						Строительство фельдшерско-акушерского пункта в селе Комарозек Успенского района Павлодарской области (Привязка). Корректировка		
						Фельдшерско-акушерский пункт	Стадия	Лист	Листов
							РП	2	
ГИП		Кадышева			04.23	План на отметке 0,000	ТОО "ES-ПРОЕКТ"		
Проверил		Кадышева			04.23				
Разработал		Айтышев			04.23				

Копировал: kuznecov

Формат: А4х5

Экспликация полов

Номер помещения	Тип пола	Схема пола или тип пола по серии	Данные элементов пола (наименование, толщина, основание и др.), мм	Площадь, м²
1,2,6,16	1	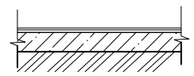	Керамическая плитка с шероховатой поверхностью-10мм Ц/п р-р М150 - 15 мм Стяжка из ц/п р-ра М 150 - 20 мм Бетон С8/10-80мм Уплотненый грунт с щебнем (см. п. 1)	46,88
3,4,7,9,10,11, 13,17,18,19,20, 21	2	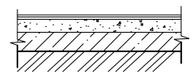	Керамическая плитка с шероховатой поверхностью-10мм Ц/п р-р М150 - 15 мм Гидроизоляция Стяжка из ц/п р-ра М 150 - 20 мм Бетон С8/10 - 80 мм Грунт основания с втрамбованным щебнем	89,22
5,12	3	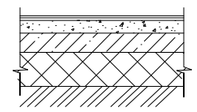	Линолеум ПВХ на теплозвукоизолирующей подоснове ГОСТ 18108-80 - 3,6 мм Прослойка из клеящей мастики - 1 мм Стяжка из легкого бетона (Y=1000 кг/м3) кл. В3.5 - 40 мм Бетон С8/10 - 80 мм Утеплитель из керазитового гравия толщ. 250 мм; Грунт основания с втрамбованным щебнем	23,06
8	4	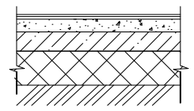	Керамическая плитка с шероховатой поверхностью-10мм Ц/п р-р М150 - 15 мм Гидроизоляция на битумной мастике Стяжка из ц/п р-ра М 150 - 20 мм Бетон С8/10 - 80 мм Утеплитель из керамзитового гравия толщ. 250 мм; Грунт основания с втрамбованным щебнем	15,76
14,15	5	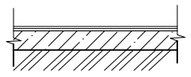	Покрытие бетон В15 - 20мм Стяжка из ц/п р-ра М 150 - 20 мм Бетон С8/10 - 80 мм Грунт основания с втрамбованным щебнем	16,23

1. Основание под полы уплотнить щебнем крупностью 40-70 мм марки по прочности 800, вдавливая в грунт на глубину не менее 40 мм.
2. В помещениях с полами из линолеума выполнить плинтус из ПВХ (24,0м). В помещениях с покрытием пола из керамической плитки выполнить из керамической плитки (158,0м).
3. К устройству пола приступить после прокладки всех инженерных коммуникаций.
4. План полов смотри лист АС-2.
5. Пол в санузлах выполнить на 20 мм ниже пола остальных помещений.
6. В местах примыкания пола к наружным стенам необходимо выполнить утепление пола согласно детали на листе АС-10.
7. Работы по устройству полов осуществлять руководствуясь требованиями СП 2.04.108-2014 "Изоляционные и отделочные покрытия" раздел 4 "Устройство полов" и СП РК 3.02-136-2012 "Полы"
8. В коридоре предусмотреть устройство напольные тактильные полосы из тактильной полиуретановой плитки желтого цвета 300х300. Общая длина - 28,0м.

Взаим. инв. №

Подп. и дата

Инв. № подл.

Изм.	Кол.	Лист	№док	Подпись	Дата			
						АС		
						Строительство фельдшерско-акушерского пункта в селе Конырозек Успенского района Павлодарской области (Привязка). Корректировка		
ГИП		Кабдышева			04.23	Фельдшерско-акушерский пункт	Стадия: РП	Лист: 3	Листов:
Проверил		Кабдышева			04.23	Экспликация полов	ТОО "ES-ПРОЕКТ"		
Разработал		Жусупова			04.23				

Ведомость отделки помещений. Площадь, м²

Наименование или номер помещения	Вид отделки элементов интерьеров						Примечание
	Потолок	Площадь	Стены или перегородки	Площадь	Низ стен или перегородок h-1,8м	Площадь	
1	Сплошное выравнивание сухими строительными смесями, тощ.2мм. Окраска водоэмульсионной краской за 2 раза	3,43	Штукатурка толщ. 20мм.Сплошное выравнивание сухими строительными смесями, тощ.2мм. Окраска водоэмульсионной краской за 2 раза	10,74	Штукатурка толщ. 20мм.Сплошное выравнивание сухими строительными смесями, тощ.2мм. масляная окраска за 2 раза	8,57	
2		37,60		59,97		45,82	
3		8,35		16,04		18,07	
4		18,08	Керамическая плитка 300x200x6мм на клею	57,67			
5		12,06	Штукатурка толщ. 20мм.Сплошное выравнивание сухими строительными смесями, тощ.2мм. Окраска водоэмульсионной краской за 2 раза	18,98	Штукатурка толщ. 20мм.Сплошное выравнивание сухими строительными смесями, тощ.2мм. масляная окраска за 2 раза	18,72	Фартук из Керамической плитки 300x200x6мм на клею -1,8м2
6		1,85		7,56		6,19	
7		2,19	Керамическая плитка 300x200x6мм на клею	17,44			
8		15,76		54,24			
9		10,41	Штукатурка толщ. 20мм.Сплошное выравнивание сухими строительными смесями, тощ.2мм. Окраска водоэмульсионной краской за 2 раза	18,00	Керамическая плитка 300x200x6мм на клею	20,41	
10		10,03		17,69		20,05	
11		9,05	Керамическая плитка 300x200x6мм на клею	35,91			
12		11,00	Штукатурка толщ. 20мм.Сплошное выравнивание сухими строительными смесями, тощ.2мм. Окраска водоэмульсионной краской за 2 раза	18,41	Штукатурка толщ. 20мм.Сплошное выравнивание сухими строительными смесями, тощ.2мм. масляная окраска за 2 раза	20,91	Фартук из Керамической плитки 300x200x6мм на клею -1,8м2
13	Сплошное выравнивание сухими строительными смесями. Известковая покраска за 2 раза	1,93	Штукатурка толщ. 20мм. Известковая покраска за 2 раза	16,50			
14		7,70		33,76			
15		8,53		36,15			
16	Сплошное выравнивание сухими строительными смесями, тощ.2мм. Окраска водоэмульсионной краской за 2 раза	4,00	Керамическая плитка 300x200x6мм на клею	22,86			
17		4,00		22,07			
18		5,70		34,27			
19		3,30		22,00			
20		6,92		31,28			
21		9,26		35,71			

Потолок общая площадь отделки:
Сплошное выравнивание сухими строительными смесями, тощ.2мм - 191,15м2
Окраска водоэмульсионной краской за 2 раза - 172,99м2
Известковая покраска за 2 раза - 18,16м2

Стены общая площадь отделки:
Штукатурка толщ. 20мм - 372,08м2
Сплошное выравнивание сухими строительными смесями, тощ.2мм - 285,67м2
Окраска водоэмульсионной краской за 2 раза - 167,39м2
Масляная окраска за 2 раза - 118,28м2
Керамическая плитка 300x200x6мм на клею -377,51м2
Известковая покраска за 2 раза - 86,41м2

Примечание:
1. Данный лист см.л.2 данного комплекта чертежей.
2. Для отделки помещений необходимо использовать материалы, качество и область применения которых подтверждены сертификатами.
3. Отделочные работы осуществляются с применением отделочных материалов отечественных производителей. В целях пожарной безопасности для отделки помещений использованы строительные материалы не горючие (НГ) и слабогорючие (Г-1), прошедшие пропитку антипиренами.
4. Для отделки помещений использовать краску светлых тонов.
5. Сливные трубы канализации и сети водопровода зашить листами ГКЛ в 1 слой t=12,5мм по металлическому каркасу ПП 60/27 . Общая площадь ГКЛ- 10,0 м².
6. Все отделочные работы, вести строго соблюдая технологические процессы фирм-изготовителей окрасочной
7. Материалы, применяемые взамен предложенных в проекте, должны иметь гигиенические и пожарные сертификаты.

Изм.	Кол.	Лист	№док	Подпись	Дата	АС		
						Строительство фельдшерско-акушерского пункта в селе Конырозек Успенского района Павлодарской области (Привязка). Корректировка		
ГИП		Каббышева			04.23	Фельдшерско-акушерский пункт	Стадия: РП	Лист: 4 / Листов:
Проверил		Каббышева			04.23	Ведомость отделки помещений	ТОО "ES-ПРОЕКТ"	
Разработал		Жусупова			04.23			

Взаим. инв. №
Подп. и дата
Инв. № подл.

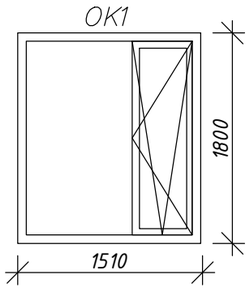

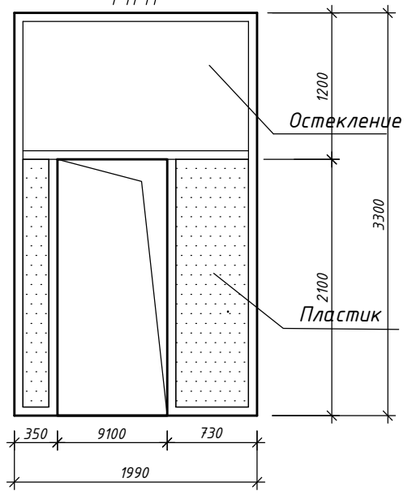

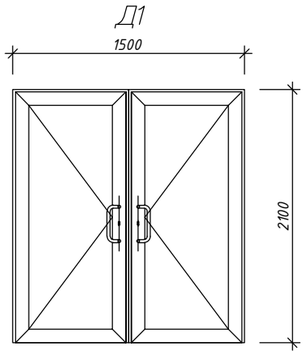

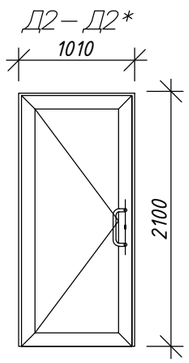

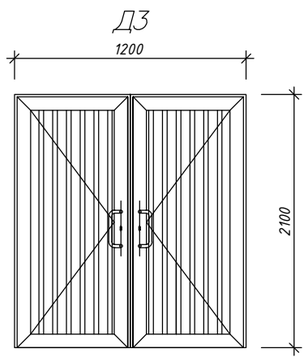

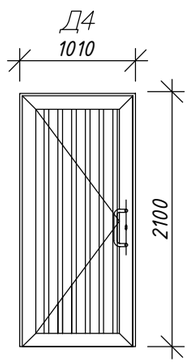

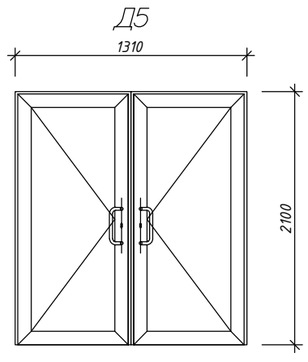

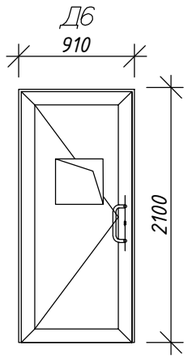

Примечания:

1. Откосы оконные выполнить из ПВХ. Общую площадь оконных откосов -33,22 м2
3. Окна выполнить по ГОСТ 30674-99 с двухкамерными стеклопакетами, со сложным открыванием створок согласно схем. Схемы окон изображены со стороны фасада.
4. До начала изготовления металлопластиковых окон, дверей и витражейуточнить размеры проемов по месту.
5. Все наружные окна, с москитными сетками в местах открывания створок.
6. По наружной стороне окон выполнить слив из тонколистовой оцинкованной стали, t=0.6мм, шириной 200мм по ГОСТ 14918-80. Общая длина слива=19,63п.м. Общий расход оцинкованной стали=3,93м2.
7. Герметизацию оконных блоков выполнить согласно требований ГОСТ 30971-2002 «Швы монтажные узлов примыканий оконных блоков к стеновым проемам».
8. Откосы дверные штукатурка, внутренние-выравнивание сухими строительными смесями, окраска ВЭК. Общую площадь дверных откосов - 44,00м2.
9. На входную дверь установить доводчики типа ЗДЗ ГОСТ 5091-78 -1 шт
10. Металлические двери оборудовать:
- замками с открыванием изнутри без ключа
- дверными ручками.

Спецификация элементов заполнения оконных проемов

Поз.	Обозначение	Наименование	Кол.	Всего ед. шт.	Примечание
ОК1	ГОСТ 30674-99	ОП П1 1510х1800(4М$_1$-12-4М$_1$-12-4М$_1$)	13	13	ПХВ
ПД	ГОСТ 30674-99	Подоконная доска 1710х500х32	13	13	ПХВ
МП1		Металлопластиковая перегородка 3300х1990 – 6,567м2	1	1	ПХВ

Спецификация элементов заполнения дверных проемов

Поз.	Обозначение	Наименование	Кол.	Всего ед. шт.	Примечание
		Дверные блоки наружные			
Д1	ГОСТ 30970-2002	ДПН21-15	2	2	
Д2	ГОСТ 31173-2003	ДСН ЛН 1-2-2 М2 2100-1010	4	4	Металлическая, утеплённая, противопожарная
Д5	ГОСТ 31173-2003	ДСН ДН 1-2-2 М2 2100-1310	2	2	Металлическая, утеплённая, противопожарная
		Дверные блоки внутренние			
Д2*	ГОСТ 31173-2003	ДСВ ЛН 1-2-2 М2 2100-1010	1	1	Металлическая
Д4	ГОСТ 30970-2002	ДПВ21-10	12	12	ПХВ
Д3	ГОСТ 30970-2002	ДПВ21-12	3	3	ПХВ
Д6	ГОСТ 30970-2002	ДПВ21-9	1	1	ПХВ

Ведомость проемов окон, дверей

Поз.	Размер проема в кладке (НхВ) мм
ОК1	1800х1510
Д1	2100х1500
Д2, Д2*	2100х1010
Д3	2100х1200
Д4	2100х1010
Д5	2100х1310

Изм.	Кол.	Лист	№док	Подпись	Дата			
						АС		
						Строительство фельдшерско-акушерского пункта в селе Конырозек Успенского района Павлодарской области (Привязка). Корректировка		
ГИП		Каббышева			04.23	Фельдшерско-акушерский пункт	Стадия: РП	Лист: 5	Листов:
Проверил		Каббышева			04.23	Экспликация окон и дверей	ТОО "ES-ПРОЕКТ"		
Разработал		Жусупова			04.23				

Взаим. инв. №
Подп. и дата
Инв. № подл.

Разрез 1-1 (2)

Металлочерепица, толщ.0,5мм
Обрешётка брусок 100х32(h) с шагом 350 мм
Контробрешётка -брусокс 50х30(h) по стропилам
Антиконденционная плёнка "Ютафол"
Стропила
Чердачное пространство
Цементно-песч. стяжка М100 - 30мм
Утеплитель - жесткие плиты ПЖ-160 Y=160 кг/м3 - 180мм
Пароизоляция - 1 слой рубероида на битумной мастике
Ж/б плита перекрытия - 220мм

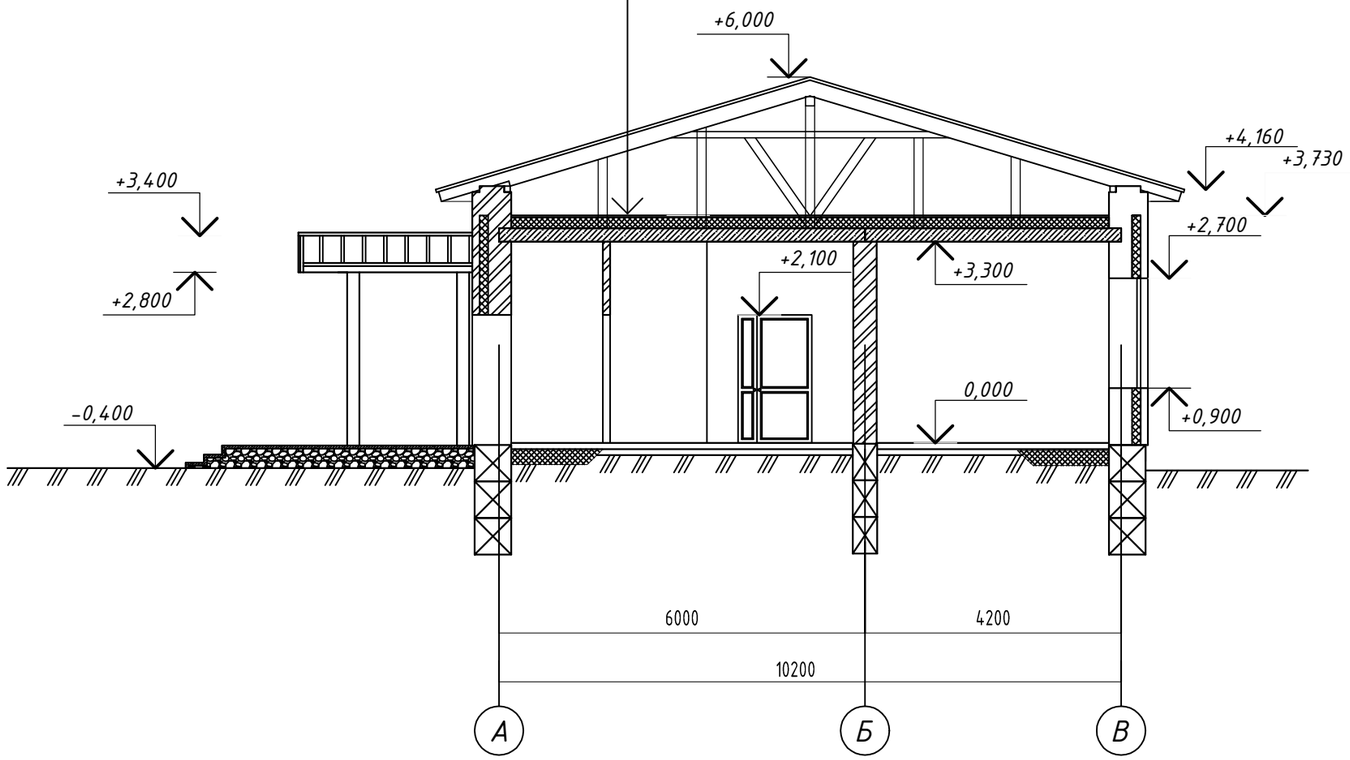

Изм.	Кол.	Лист	№док	Подпись	Дата	-АС		
						Строительство фельдшерско-акушерского пункта в селе Коныpозек Успенского района Павлодарской области (Привязка). Корректировка		
						Фельдшерско-акушерский пункт	Стадия	Лист	Листов
							РП	6	
ГИП		Каббышева			04.23	Разрез 1-1	ТОО "ES-ПРОЕКТ"		
Проверил		Каббышева			04.23				
Разработал		Аймышев			04.23				

Взаим. инв. №

Подп. и дата

Инв. № подл.

Разрез 2-2 (2)

Металлочерепица, толщ.0,5мм
Обрешётка брусок 100х32(h) с шагом 350 мм
Контробрешётка -брусокс 50х30(h) по стропилам
Антиконденционная плёнка "Ютафол"
Стропила
Чердачное пространство
Цементно-песч. стяжка М100-30мм
Утеплитель - жесткие плиты ПЖ-160 Y=160 кг/м3 - 180мм
Пароизоляция - 1 слой рубероида на битумной мастике
Ж/б плита перекрытия - 220мм

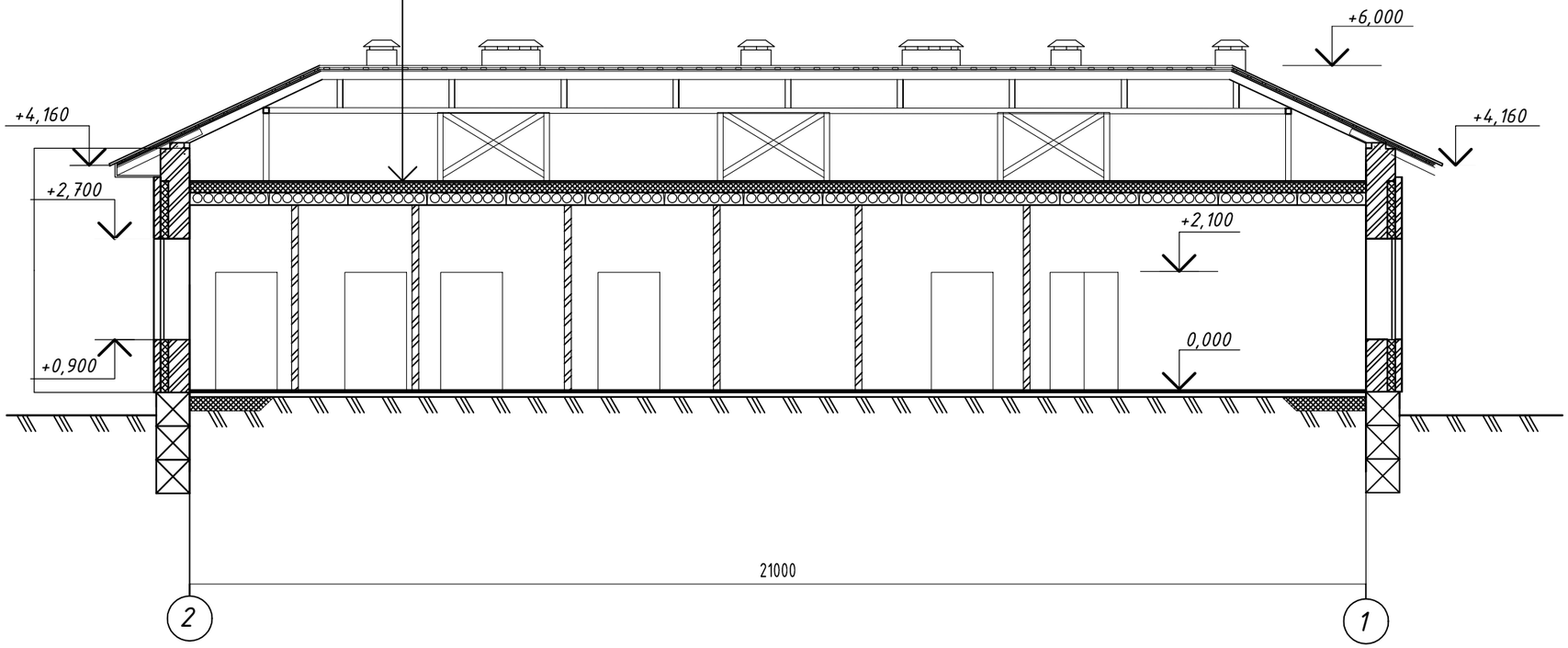

Взаим. инв. №

Подп. и дата

Инв. № подл.

Изм.	Кол.	Лист	№док	Подпись	Дата	-АС		
						Строительство фельдшерско-акушерского пункта в селе Конырозек Успенского района Павлодарской области (Привязка). Корректировка		
						Фельдшерско-акушерский пункт	Стадия: РП	Лист: 7	Листов:
ГИП		Каббышева			04.22	Разрез 2-2	ТОО "ES-ПРОЕКТ"		
Проверил		Каббышева			04.22				
Разработал		Аймышев			04.22				

Фасад в осях "1-2"

Фасад в осях "2-1"

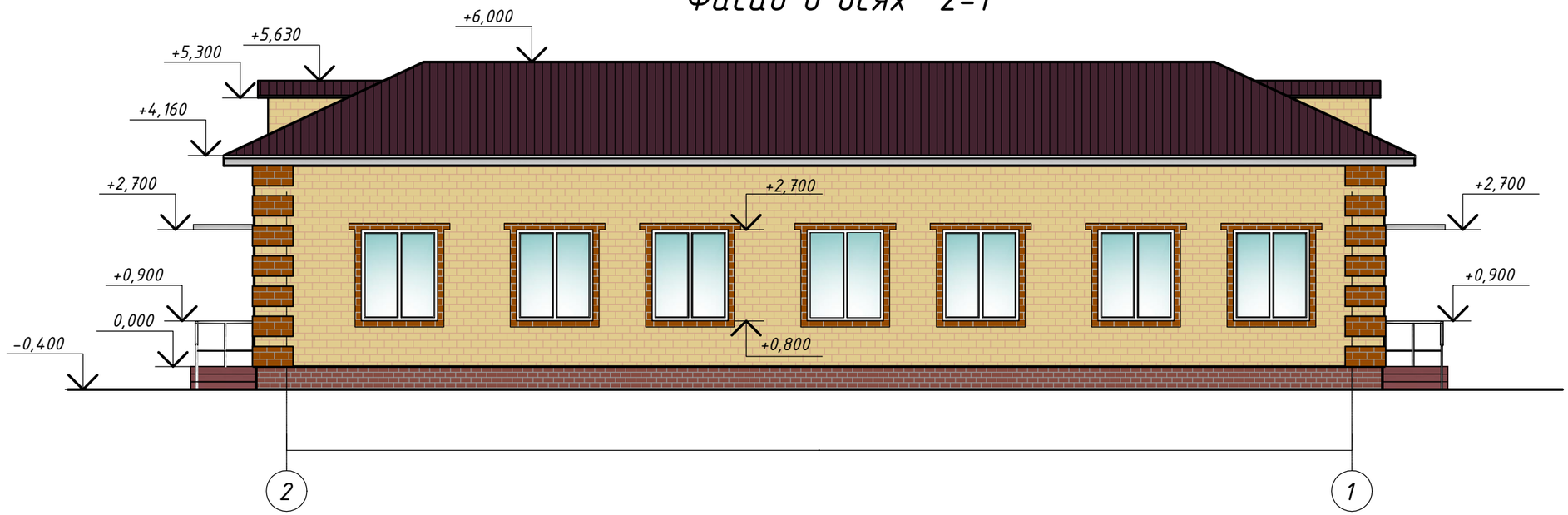

Взаим. инв. №

Подп. и дата

Инв. № подл.

Изм.	Кол.	Лист	№док	Подпись	Дата	-АС		
						Строительство фельдшерско-акушерского пункта в селе Коныpозек Успенского района Павлодарской области (Привязка). Корректировка		
ГИП		Каббышева			04.23	Фельдшерско-акушерский пункт	Стадия: РП	Лист: 8 / Листов:
Проверил		Каббышева			04.23	Фасад в осях "1-2". Фасад в осях "2-1"	ТОО "ES-ПРОЕКТ"	
Разработал		Жусупова			04.23			

Фасад в осях "А-В"

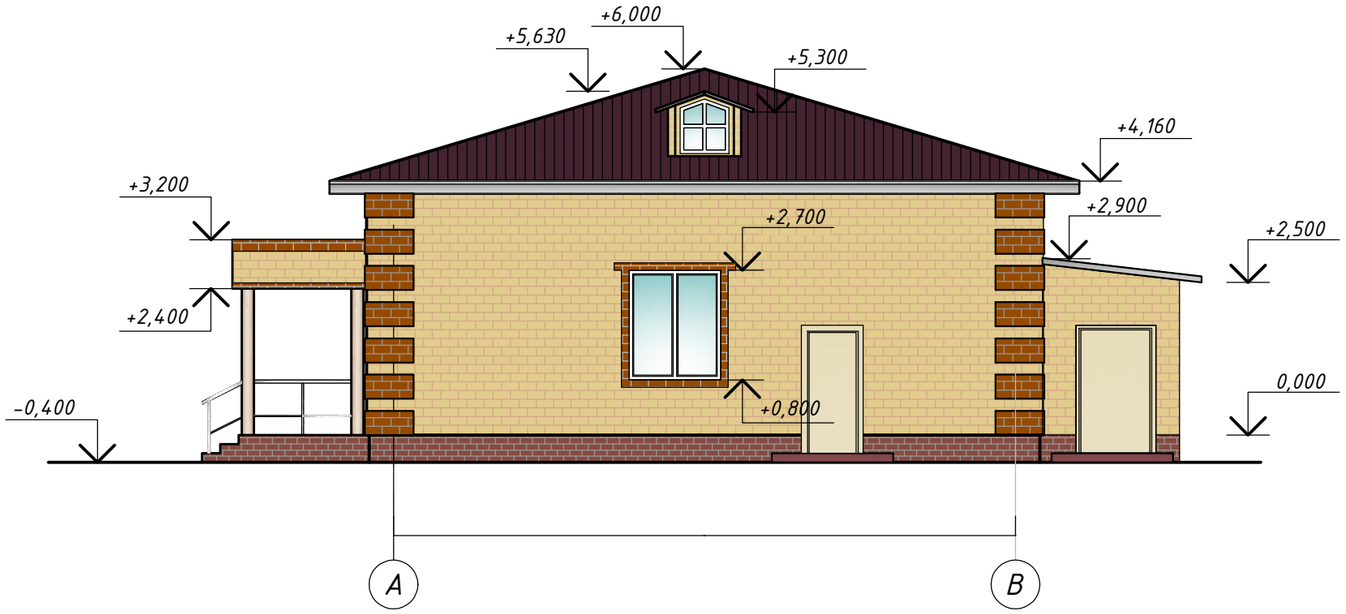

Фасад в осях "В-А"

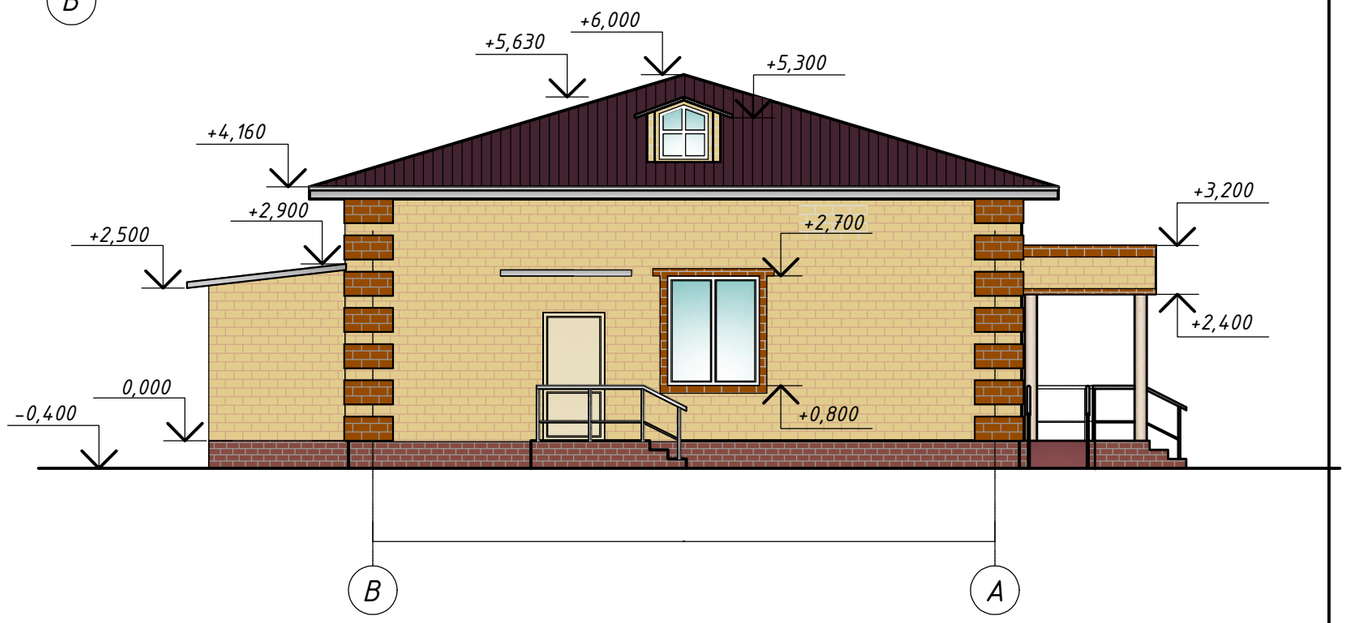

Паспорт отделки фасадов

Поз. отделки	Наименование элемента фасада	Наименование материала отделки	Наименование и номер эталона цвета или образец колера	
1	Фасад	Кирпич	RAL 8011	21,15м²
2	Фасад	Кирпич	RAL 1002	192,40м²
3	Цоколь	Искусственный камень на цементной основе 20мм	RAL 8014	35,65м²
4	Откосы	ПВХ	RAL 9010	9,96м²
5	Окна	ПВХ	RAL 9010	35,33м²
6	Двери	Металлические	RAL 8029	12,26м²
7	Ступеньки вход №1	Керамогранит с шероховатой поверх.	RAL 8029	20,52м²
8	Ступеньки вход №2	Керамогранит с шероховатой поверх.	RAL 8029	8,00м²
9	Боковые поверхности вход №1	Керамогранит с шероховатой поверх.	RAL 8029	5,46м²
10	Боковые поверхности вход №2	Керамогранит с шероховатой поверх.	RAL 8029	3,16м²
11	Кровля	Металочерпица	RAL 3070	306,00м²
12	Козырёк	Профнастил	RAL 1024	9,25м²

Примечание:
Цоколь из искусственного каменя на цементной основе 20мм монтируеться на клеевой смеси.

Взаим. инв. №

Подп. и дата

Инв. № подл.

Изм.	Кол.	Лист	№док	Подпись	Дата	-АС		
						Строительство фельдшерско-акушерского пункта в селе Конырозек Успенского района Павлодарской области (Привязка). Корректировка		
ГИП		Каббышева			04.23	Фельдшерско-акушерский пункт	Стадия: РП	Лист: 9	Листов:
Проверил		Каббышева			04.23	Фасад в осях "А-В". Фасад в осях "В-А"	ТОО "ES-ПРОЕКТ"		
Разработал		Жусупова			04.23				

Схема расположения фундаментов

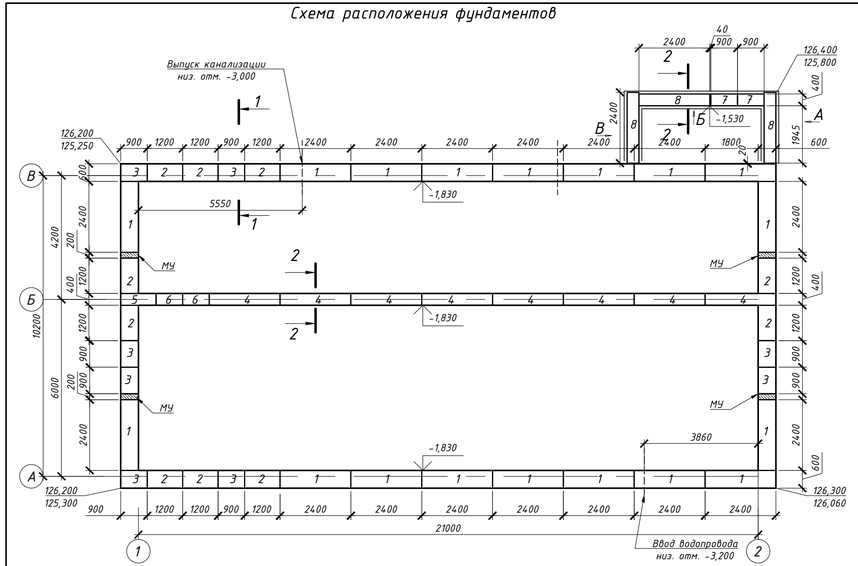

Раскладка фундаментных блоков по оси Б

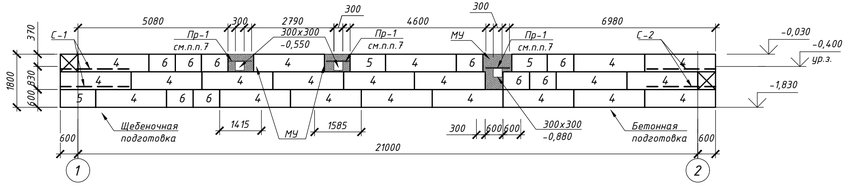

Раскладка фундаментных блоков по оси А, В

Раскладка фундаментных блоков по оси 1, 2

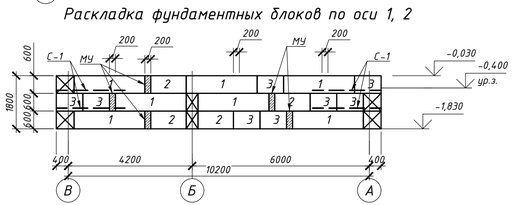

Вид А

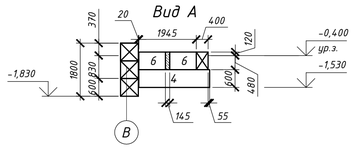

Вид Б

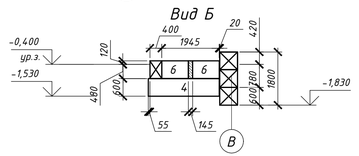

Вид В

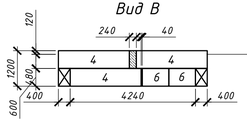

2-2

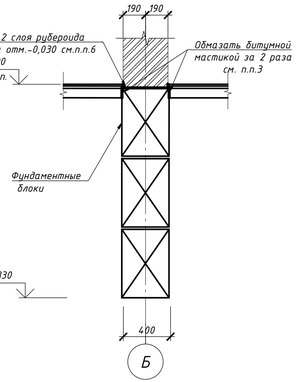

3-3

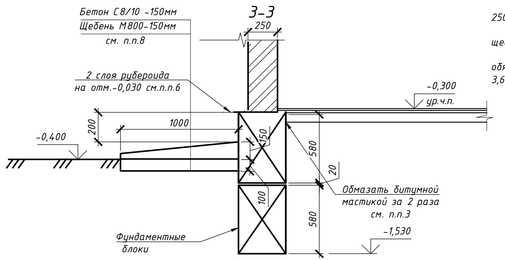

1-1

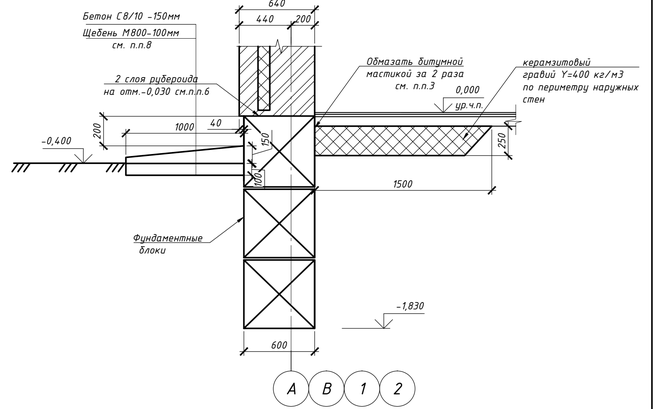

1. Монолитные заделки между стеновыми фундаментными блоками выполнить из бетона С 8/10 F100.
2. Обратную засыпку пазух фундаментов выполнить непучинистым грунтом, песком средней крупности с послойным трамбованием по 200 мм, до плотности не менее 1,65 т/м^3.
3. Боковые поверхности бетонных блоков, соприкасающиеся с грунтом, обмазать битумной мастикой за два раза. Площадь окрашиваемой поверхности -303,92м^2.
4. Укладку фундаментных блоков выполнить по слою цементно-песчаного раствора с перевязкой 1/3 высоты блока.
5. На отметке -0,700, -1,300 в слое цементно-песчаного раствора уложить арматурные сетки
6. Горизонтальную гидроизоляцию выполнить на отметке -0,030 из 2-х слоев рубероида на битумной мастике (S=58,90 м2).
7. Над отверстиями шириной 300мм укладывать арматуру 3 Ø12А400 с заведением концов в стены не менее 250 мм в каждую сторону. Расход арматуры см лист 11.
8. Отмостку- 66 м2, выполнить из бетона С8/10 и уплотненного щебня М800. Объем отмостки бетона- 9,9 м^3, щебня -6,6 м^3.
9. Бетонные блоки укладывать по песчаной подготовке толщиной 50 мм на цементном растворе марки 50 с обязательной перевязкой вертикальных швов в каждом ряду на глубину не менее 1/3 высоты блока. (Vпеска = 3,65м3).
10. Устройство керамзитового гравия Y=400 кг/м3 по периметру наружных стен. Объем щебня-23,1 м^3

						-АС		
						Строительство фельдшерско-акушерского пункта в селе Конырозек Успенского района Павлодарской области (Привязка). Корректировка		
Изм.	Кол.уч.	Лист	Nдок.	Подп.	Дата			
						Фельдшерско-акушерский пункт	Стадия	Лист	Листов
							РП	10	
ГИП		Кабдышева			04.23	Схема расположения фундаментов. Раскладка фундаментных блоков по оси А,Б,В,1,2. Сечения 1-1, 2-2.	ТОО "ES-ПРОЕКТ"		
Проверил		Кабдышева			04.23				
Разработал		Аймышев			04.23				

Копировал: kuznecov

Формат: А4х4

Взам. инв. N

Подпись и дата

Инв. N подл.

Сетка С-1

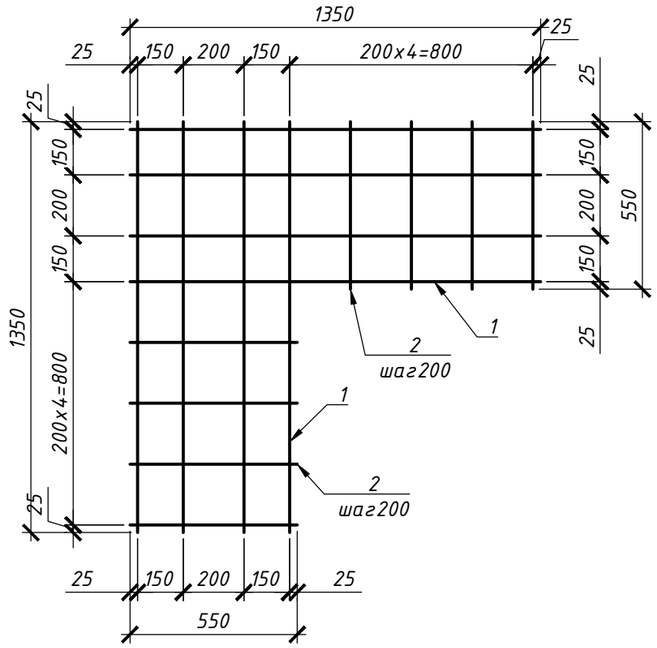

Сетка С-2

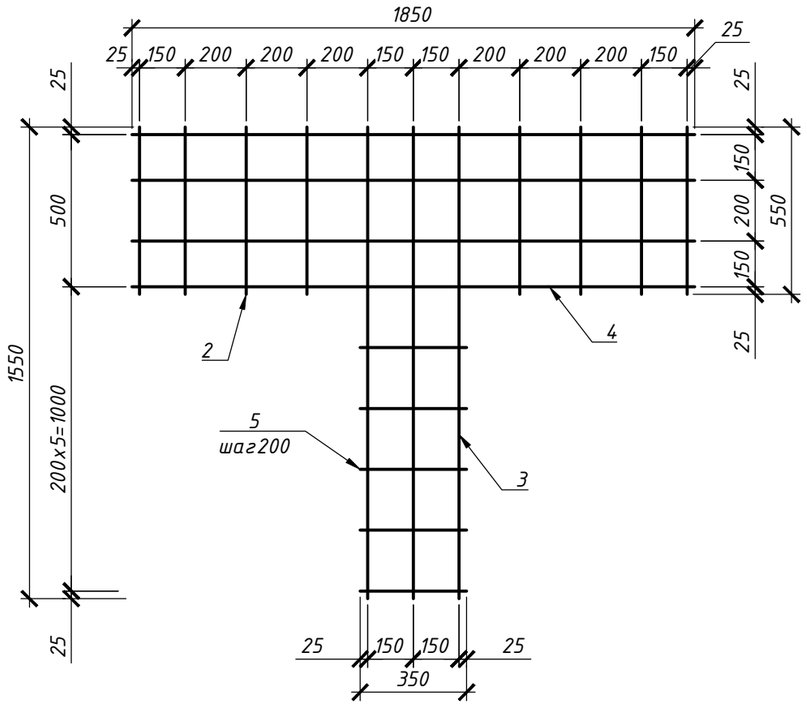

Спецификация элементов к схеме расположения фундаментов

Поз.	Обозначение	Наименование	Кол.	Масса ед., кг	Приме-чание
		Фундаментные блоки			
1	ГОСТ 13579-2018	ФБС 24.6.6-Т	64	1960	
2	ГОСТ 13579-2018	ФБС 12.6.6-Т	14	960	
3	ГОСТ 13579-2018	ФБС 9.6.6-Т	20	700	
4	ГОСТ 13579-2018	ФБС 24.4.6-Т	26	1300	
5	ГОСТ 13579-2018	ФБС 12.4.6-Т	3	640	
6	ГОСТ 13579-2018	ФБС 9.4.6-Т	13	470	
Пр-1	ГОСТ 34028-2016	Ф12А400 L=800мм	21	0.71	шагом 50
		Арматурные сетки			
		Сетка С-1	8	4.64	37.12
		Сетка С-2	4	5.30	21.20
		Сетка С-1			
1	ГОСТ 34028-2016	Ф8А400 L=1350	8	0,53	4.24
2	ГОСТ 34028-2016	Ф4 Вр-I L=550	8	0,05	0.40
		Сетка С-2			
2	ГОСТ 34028-2016	Ф4 Вр-I L=550	8	0,05	0.40
3	ГОСТ 34028-2016	Ф8А400 L=1550	3	0,61	1.83
4	ГОСТ 34028-2016	Ф8А400 L=1850	4	0,73	2.92
5	ГОСТ 34028-2016	Ф4 Вр-I L=350	5	0,03	0.15
		Материалы			
	СТ РК EN 206-2017	Бетон С8/10 м^3	1,58		МУ

1. Сварку деталей производить электродами типа Э42 ГОСТ 9467-75 в соответствии с ГОСТ 14098-91.

2. Схему расположения элементов фундаментов см. лист 3.

4. Сетки С-1...С-2 уложить на отметке -0,700, -1,300 в слое цементно-песчаного раствора.

Изм.	Кол.уч.	Лист.	Nдок.	Подп.	Дата	-АС			
						Строительство фельдшерско-акушерского пункта в селе Конырозек Успенского района Павлодарской области (Привязка). Корректировка			
						Фельдшерско-акушерский пункт	Стадия	Лист	Листов
							РП	11	
ГИП		Кабдышева			04.23	Сетки С-1, С-2. Спецификация элементов к схеме расположения фундаментов	ТОО "ES-ПРОЕКТ"		
Проверил		Кабдышева			04.23				
Разработал		Аймышев			04.23				

Взам. инв. N | Подпись и дата | Инв. N подл.

Копировал: kuznecov

Формат: А3

Схема расположения перемычек

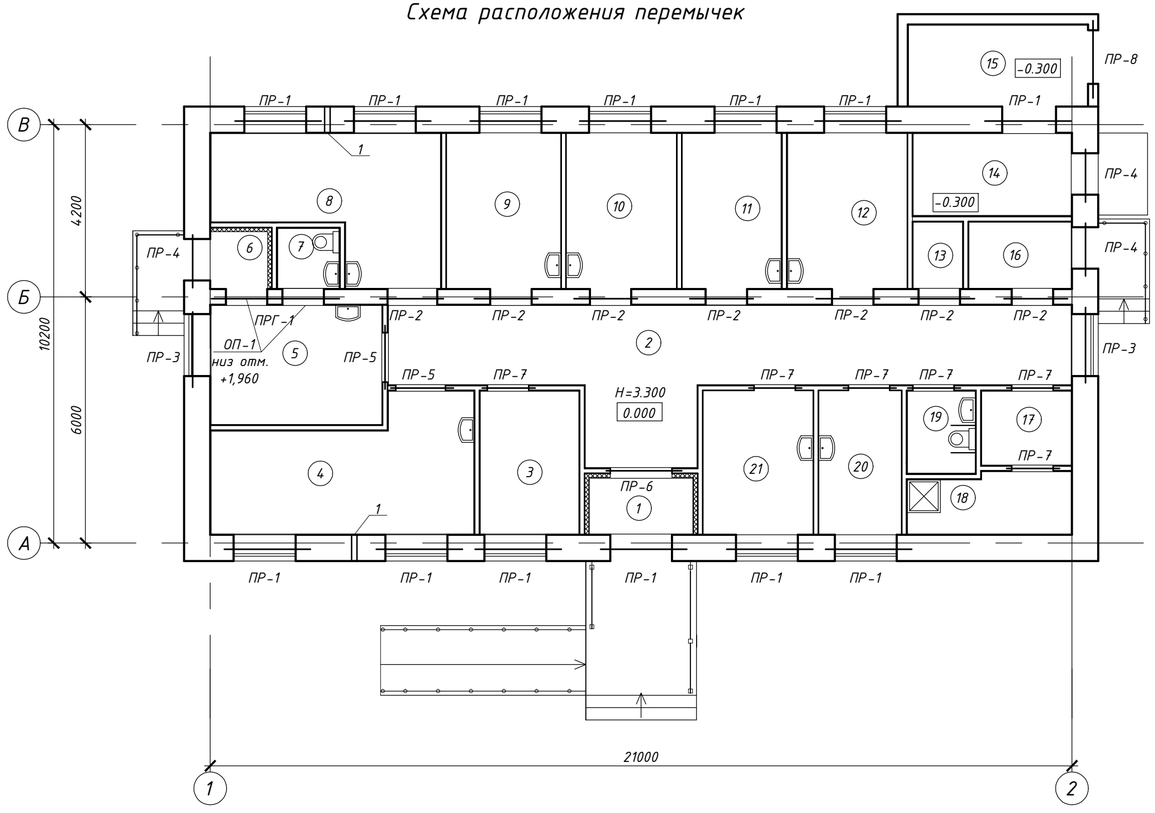

Ведомость перемычек

начало

Марка	Схема сечения
Пр-1 (13 шт.)	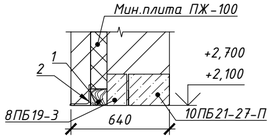
Пр-2 (7 шт.)	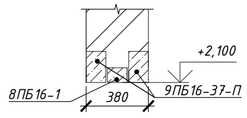
Пр-3 (2 шт.)	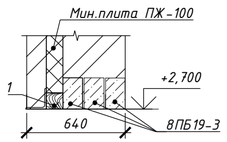
Пр-4 (3 шт.)	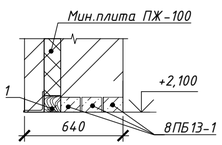
Пр-5 (2 шт.)	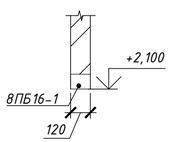
Пр-6 (1 шт.)	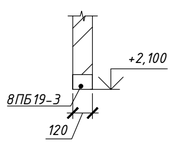

продолжение

Марка	Схема сечения
Пр-7 (6 шт.)	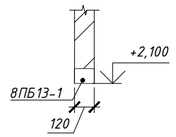
ПРГ-1	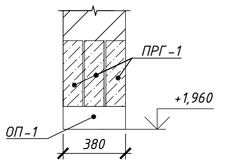

окончание

Марка	Схема сечения
Пр-8 (1 шт.)	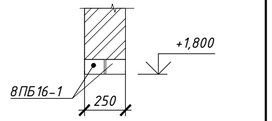

Спецификация перемычек

Поз.	Обозначение	Наименование	Кол.	Масса ед., кг	Приме-чание
	Серия 1.038.1-1 выпуск 4	8ПБ13-1	15	35,0	
	Серия 1.038.1-1 выпуск 4	8ПБ16-1	11	42,0	
	Серия 1.038.1-1 выпуск 4	8ПБ19-3	20	52	
	Серия 1.038.1-1 выпуск 4	9ПБ16-37-П	14	88,0	
	Серия 1.038.1-1 выпуск 4	10ПБ21-27	13	246	
ПРГ-1	Серия 1.225-2 выпуск 11	ПРГ 32.1.4-4Т	3	380	
ОП-1	Серия 1.225-2 выпуск 11	ОП 4.4-Т	2	50	
1	ГОСТ 8486-86*	Брус 140х140, пог. м	34		
2	ГОСТ 8509-93	∠125х10, пог. м	34	19,1	

Ведомость отверстий

Тип отв.	Размеры, мм		Отм. низа	Назна-чение
	В	Н		
1	150	150	+1,000	ОВ

						-АС
						Строительство фельдшерско-акушерского пункта в селе Конырозек Успенского района Павлодарской области (Привязка). Корректировка
Изм.	Кол.уч.	Лист.	Nдок.	Подп.	Дата	
						Фельдшерско-акушерский пункт
ГИП		Кабдышева			04.23	Схема расположения перемычек
Проверил		Кабдышева			04.23	
Разработал		Аймышев			04.23	

Стадия	Лист	Листов
РП	12	

ТОО "ES-ПРОЕКТ"

Взам. инв. N | Подпись и дата | Инв. N подл.

Копировал: kuznecov

Формат: А4х3

Схема расположения плит покрытия

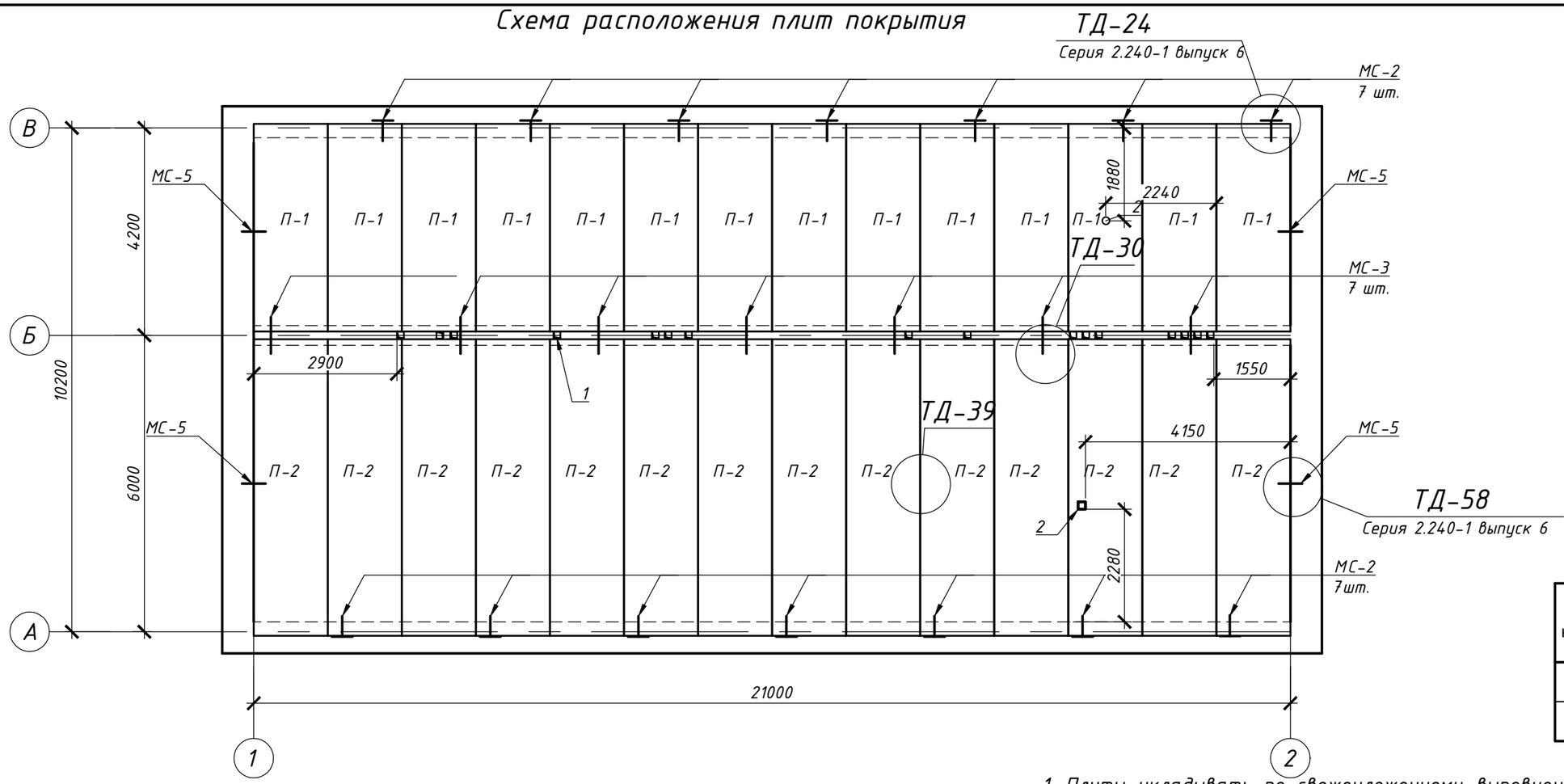

Ведомость отверстий

Тип отв.	Размеры, мм		Отм. низа	Назначение
	В	Н		
1	100	150	в перек.	ОВ
2	200	200	в перек.	ВК

Спецификация элементов к схеме расположения плит покрытия

Поз.	Обозначение	Наименование	Кол.	Масса ед., кг	Примечание
П-1	ГОСТ 26434-2015	1ПК42.15	14	2000	
П-2	ГОСТ 26434-2015	1ПК60.15	14	2800	
		Детали			
МС-2	Серия 2.240-1 выпуск 6	Соединительный элемент МС-2	14	0,76	
МС-3	Серия 2.240-1 выпуск 6	Соединительный элемент МС-3	7	0,55	
МС-5	Серия 2.240-1 выпуск 6	Соединительный элемент МС-5	4	0,80	
	ГОСТ 34028-2016	Ф12 А400, L=300 мм, шт.	14	0,27	

1. Плиты укладывать по свежеуложенному выровненному слою цементно-песчаного раствора М100, толщиной 10 мм.
2. Швы между плитами должны быть очищены от мусора и заделаны цементно-песчаным раствором М100.
3. Анкера необходимо защитить слоем цементно-песчаного раствора М100, толщиной 30 мм.
4. Перед заделкой анкера в кирпичную стену или перед сваркой составного анкера их необходимо плотно подтянуть к подъемным петлям.
5. Сварку анкеров производить электродами типа Э42 по ГОСТ 9467-75*.
6. Пустоты торцов панелей должны быть заделаны в заводских условиях бетонными вкладышами, в случае поступления панелей с незаделанными торцами их необходимо заделать бетоном С12/15 в построечных условиях на глубину опирания плит.
7. Отверстия под инженерные сети в плите пробить по месту в пустоте не нарушая несущей способности плиты.

Изм.	Кол.уч.	Лист.	Nдок.	Подп.	Дата	-АС			
						Строительство фельдшерско-акушерского пункта в селе Конырозек Успенского района Павлодарской области (Привязка). Корректировка			
						Фельдшерско-акушерский пункт	Стадия	Лист	Листов
							РП	13	
ГИП		Каббышева			04.23	Схема расположения плит покрытия	ТОО "ES-ПРОЕКТ"		
Проверил		Каббышева			04.23				
Разработал		Аймышев			04.23				

Взам. инв. N | Подпись и дата | Инв. N подл.

План чердака

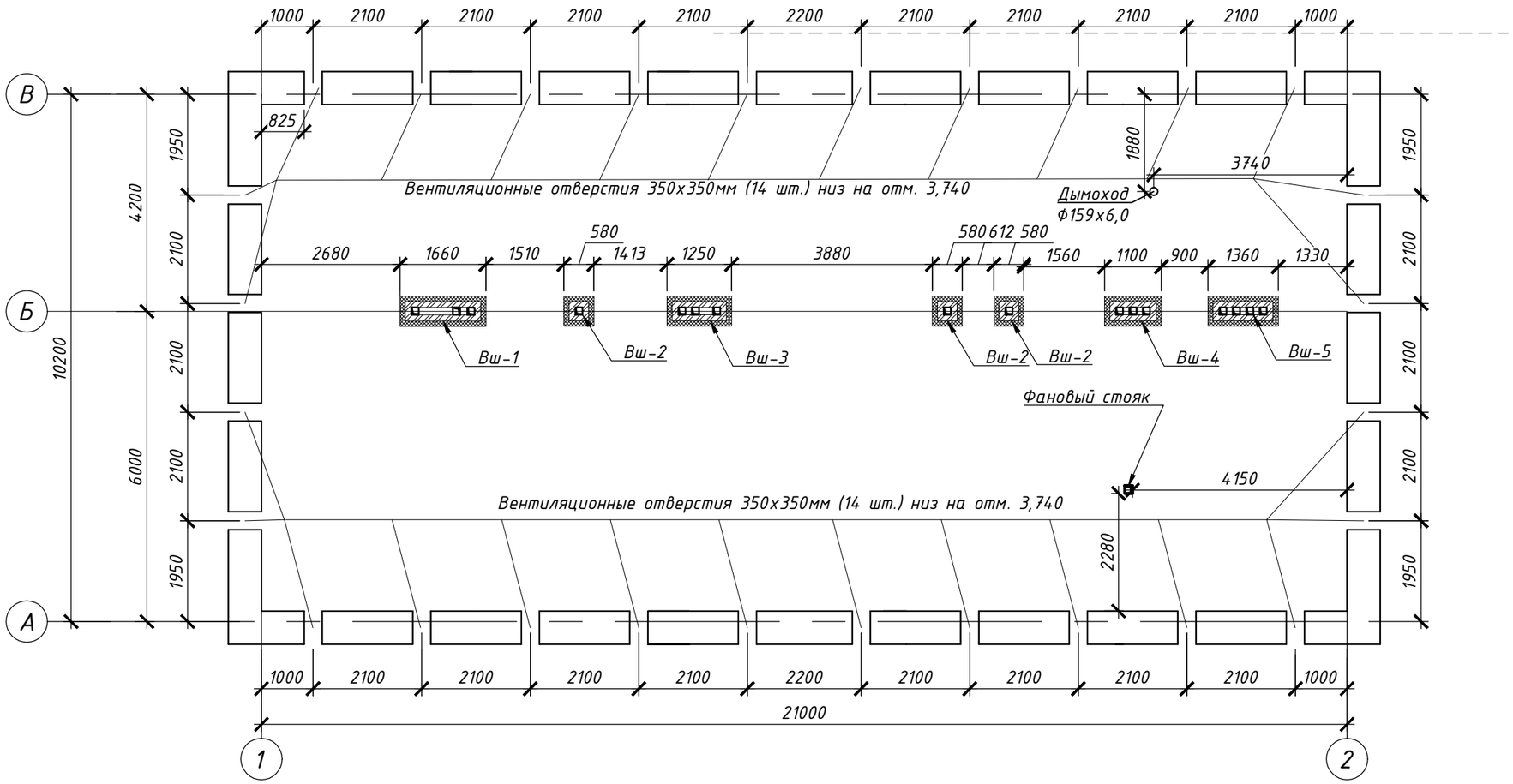

1. Данный лист см. с листами АС-14...22

2. Для вентиляции чердака в наружных стенах по оси "А" и "В" выполнить вентиляционные отверстия размером 350х350 мм, низ отверстия на отметке 3,740. Над отверстиями уложить арматуру 3Ф10 А240 с опиранием на стену 250 мм с каждой стороны. Расход арматуры-166,6м/101,92кг.

3. В вентиляционные отверстия установить наружные решетки даны в спецификации кровли. АС-22.

Взам. инв. N

Подпись и дата

Инв. N подл.

Изм.	Кол.уч.	Лист.	Nдок.	Подп.	Дата
ГИП		Кабдышева			04.23
Проверил		Кабдышева			04.23
Разработал		Аймышев			04.23

-АС

Строительство фельдшерско-акушерского пункта в селе Конырозек Успенского района Павлодарской области (Привязка). Корректировка

Фельдшерско-акушерский пункт	Стадия	Лист	Листов
	РП	14	
План чердака	ТОО "ES-ПРОЕКТ"		

Копировал: kuznecov

Формат: А3

План кровли

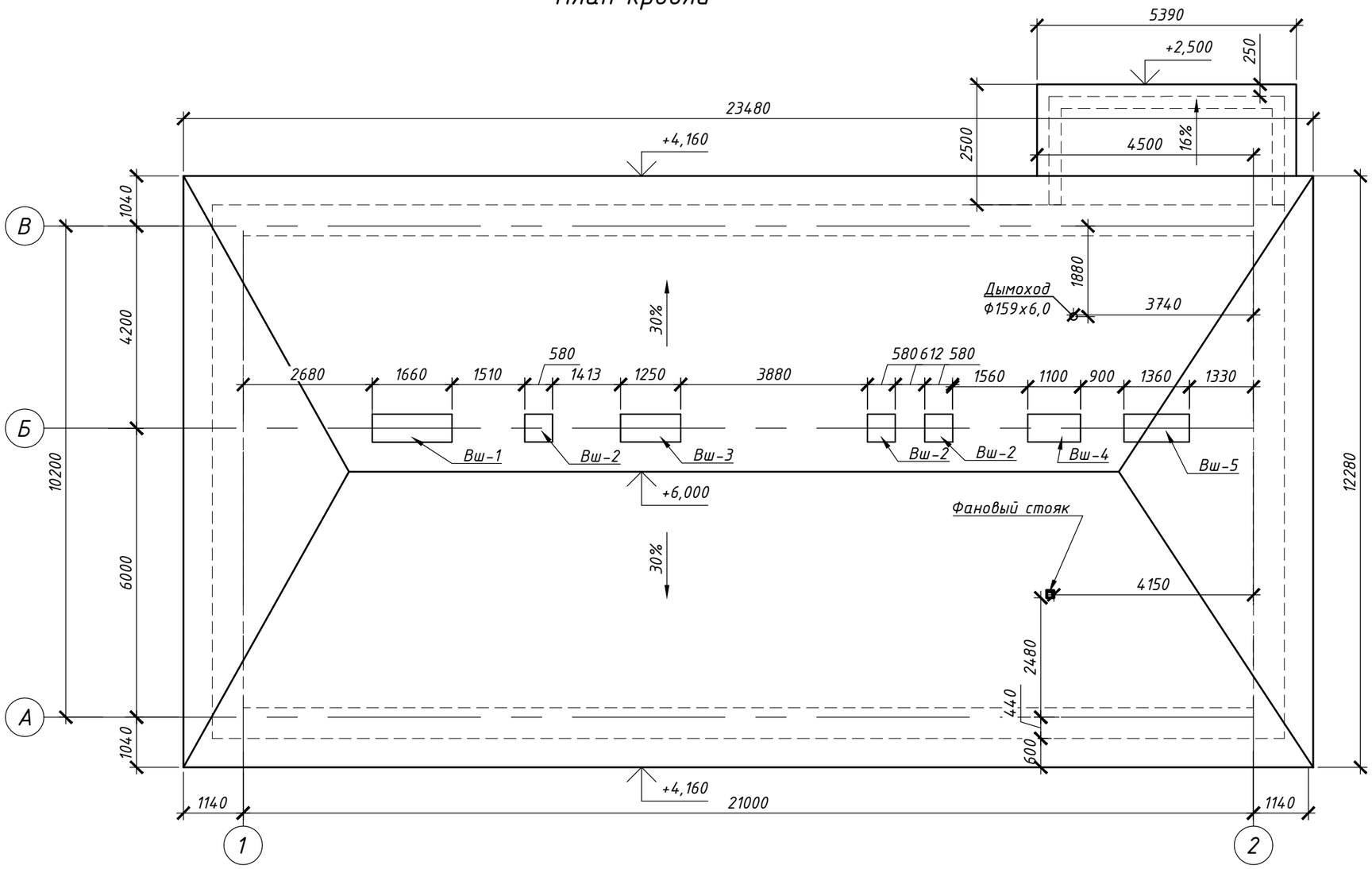

1. Данный лист см. с листами 13...19

2. Произвести работы по устройству стропильной системы согласно рабочих чертежей. Элементы деревянных конструкций выполнить из древесины хвойных пород II категории с влажностью не более 20%. Древесина должна соответствовать требованиям ГОСТ 8486-86. Размеры деревянных элементов крыши уточнить по месту.

3. Деревянные конструкции обработать водорастворимыми препаратами ВДХ для защиты от гниения. Пропитывание осуществляется на глубину 5-12 мм. Для снижения горючести древесины деревянные элементы покрыть огнезащитным покрытием ВПД ГОСТ 25130-82 по грунтовке, выполненной грунтом глифталевого типа ГФ-0163 ОСТ 6-10-409-77. Температура высушивания пропитанных заготовок 20-60 °С.

«В целях повышения пределов огнестойкости, деревянные строительные конструкций чердачной крыши подвергнуть огнезащитной обработке.

Проведение работ по нанесению огнезащитных составов (пропиток) осуществить в соответствии с требованиями технической документации на средство огнезащиты.

По завершению нанесения огнезащитного состава, состояние огнезащитной обработки испытать в соответствии с СТ РК 615-1-2011.

Применяемый огнезащитный состав должен иметь сертификат соответствия Технического регламента ЕАЭС 043/2017 «О требованиях к средствам обеспечения пожарной безопасности и пожаротушения» (пункт 12 ТР ЕАЭС 043/2017).»

4. Деревянные элементы, соприкасающиеся с кирпичной кладкой, металлической или бетонной поверхностью должны быть обернуты 2 слоями рубероида РПП-300 ГОСТ 10923-93.

5. Деревянные конструкции должны быть открытыми, хорошо проветриваемыми, доступными для осмотра и профилактического ремонта, возобновления защитной обработки древесины. Не допускается глухая заделка частей деревянных конструкций в каменные стены.

6. Кровлю выполнить из металлочерепицы " Супермонтеррей" (кровельная система "Металл Профиль") по деревянной обрешетке. Металлочерепицу применить толщ.0,5мм с защитным покрытием толщ. от 46 до 50 мм. Обрешетку под металлочерепицу выполнить с шагом соответствующем шагу металлочерепицы - 350мм (уточнить по месту). Листы металлочерепицы крепить к обрешетке в нижний прогиб волны винтами самонарезающими 5х30 ГОСТ 11650-80 с уплотнительными шайбами по ТУ 36-2130-78 и герметизирующимипрокладками. По краю (на карнизе и на коньке) металлочерепицу крепить в каждой волне. Расход саморезов - 8 шт на 1м2. Листы металлочерепицы укладываются с нахлестом по длине 200 мм. Научастке карниза, на ширину 70см, выполнить сплошной настил из досок, толщ.32мм.

Взам. инв. N	
Подпись и дата	
Инв. N подл.	

Изм.	Кол.уч.	Лист.	Nдок.	Подп.	Дата	-АС			
						Строительство фельдшерско-акушерского пункта в селе Конырозек Успенского района Павлодарской области (Привязка). Корректировка			
						Фельдшерско-акушерский пункт	Стадия	Лист	Листов
							РП	15	
ГИП		Каббышева			04.23	План кровли	ТОО "ES-ПРОЕКТ"		
Проверил		Каббышева			04.23				
Разработал		Аймышев			04.23				

Копировал: kuznecov Формат: А3

Узел прохода фанового стояка и воздуховода через кровлю

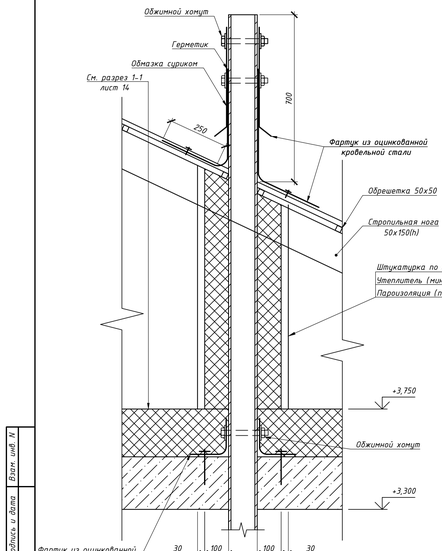

Спецификация элементов к узлу прохода фанового стояка и воздуховода через кровлю

Поз.	Обозначение	Наименование	Кол.	Масса ед., кг	Примечание
		Проход фанового стояка и воздуховода через кровлю	2		
	ГОСТ 14918-80*	Оцин. кров. сталь толщ. 0,7 мм, м²	0,75		
	ГОСТ 19903-2015	-4х50, L=800 мм	3	1,26	
		Материалы			
	ГОСТ 7798-70*	Болты М12х55	4	0,07	

Сечение 1-1

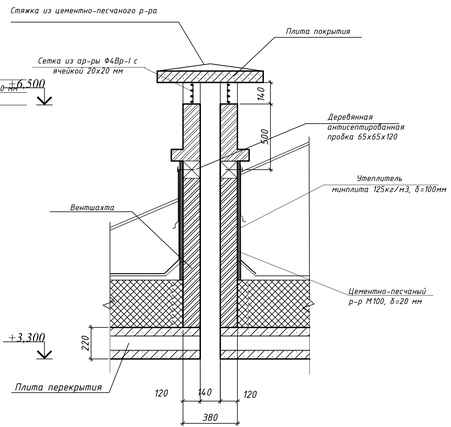

Спецификация элементов вентшахт

Поз.	Обозначение	Наименование	Кол.	Масса ед., кг	Примечание
		Вентиляционная шахта ВШ-1	1		
		Кирпичная кладка, м³	1,39		
		Цем.-песчаный раствор, м³	0,22		
	ГОСТ 34028-2016	Арматура Ф8А240 L=0,270мм	28	0.106	2.968
	ГОСТ 5336-80	Сетка "Рабица", м²	11,20	3.00	С 2-20-2.0
С-1	ГОСТ 6727-80	Сетка Ф4Вр1 50Х50, м²	11,20	3.62	
	ГОСТ 9573-2012	Утеплитель -ПЖ-120 из мин. плиты м³	1,02		
	Серия 3.006.1-8.0	ПТ 75.60.8-3	1	85	
	Серия 3.006.1-8.0	ПТ 75.90.10-3	1	160	
		Вентиляционная шахта ВШ-2	3		
		Кирпичная кладка, м³	0,35		
		Цем.-песчаный раствор, м³	0,12		
1	ГОСТ 34028-2016	Арматура Ф8А240 L=0,270мм	14	0.106	1.484
	ГОСТ 5336-80	Сетка "Рабица", м²	5,80	3.00	С 2-20-2.0
С-1	ГОСТ 6727-80	Сетка Ф4Вр1 50Х50, м²	5,80	3.62	
	ГОСТ 9573-2012	Утеплитель -ПЖ-120 из мин. плиты м³	0,48		
	Серия 3.006.1-8.0	ПТ 75.60.8-3	1	85	
		Вентиляционная шахта ВШ-3	1		
		Кирпичная кладка, м³	1,01		
		Цем.-песчаный раствор, м³	0,18		
	ГОСТ 34028-2016	Арматура Ф8А240 L=0,270мм	23	0.106	2.438
	ГОСТ 5336-80	Сетка "Рабица", м²	9,15	3.00	С 2-20-2.0
С-1	ГОСТ 6727-80	Сетка Ф4Вр1 50Х50, м²	9,15	3.62	
	ГОСТ 9573-2012	Утеплитель -ПЖ-120 из мин. плиты м³	0,82		
	Серия 3.006.1-8.0	ПТ 75.60.8-3	2	85	
		Вентиляционная шахта ВШ-4	1		
		Кирпичная кладка, м³	0,80		
		Цем.-песчаный раствор, м³	0,17		
	ГОСТ 34028-2016	Арматура Ф8А240 L=0,270мм	21	0.106	2.226
	ГОСТ 5336-80	Сетка "Рабица", м²	8,40	3.00	С 2-20-2.0
С-1	ГОСТ 6727-80	Сетка Ф4Вр1 50Х50, м²	8,40	3.62	
	ГОСТ 9573-2012	Утеплитель -ПЖ-120 из мин. плиты м³	0,74		
	Серия 3.006.1-8.0	ПТ 75.60.8-3	2	85	

Спецификация элементов вентшахт

Поз.	Обозначение	Наименование	Кол.	Масса ед., кг	Примечание
		Вентиляционная шахта ВШ-5	1		
		Кирпичная кладка, м³	1,23		
		Цем.-песчаный раствор, м³	0,19		
	ГОСТ 34028-2016	Арматура Ф8А240 L=0,270мм	24	0.106	2.544
	ГОСТ 5336-80	Сетка "Рабица", м²	9,70	3.00	С 2-20-2.0
С-1	ГОСТ 6727-80	Сетка Ф4Вр1 50Х50, м²	9,70	3.62	
	ГОСТ 9573-2012	Утеплитель -ПЖ-120 из мин. плиты м³	0,87		
	Серия 3.006.1-8.0	ПТ 75.60.8-3	2	85	

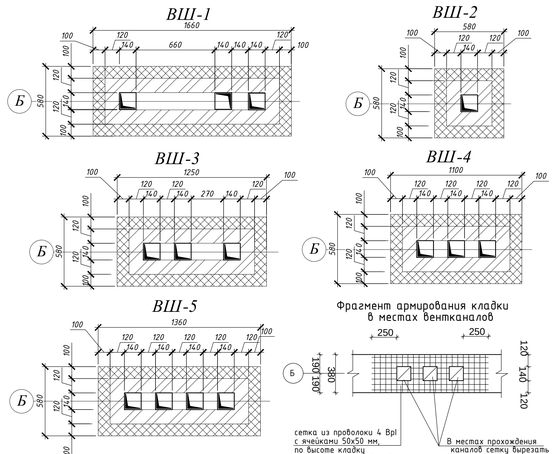

1. Вентканалы выполнить из керамического кирпича КР-р-по 1,4НФ/100/2,0/35 по ГОСТ 530-2012 на растворе М75.
2. Над отверстиями в стене уложить арматуру 4Вр1 с ячейками 50х50мм через 3 ряда кладки по высоте, с опиранием по 250мм с каждой стороны.
3. Горизонтальные и вертикальные швы следует тщательно заполнить раствором с затиркой с 2-х сторон. Отколотые поверхности кирпича не допускается обращать внутрь канала. Раствор, выдавленный из швов,на внутренних поверхностях каналов удалить.
4. Стены вентшахт с отм. +3.220 утеплить плитами жесткими минераловатными ПЖ-120 по ГОСТ 9573-2012.
5. Все работы выполнять в соответствии с требованиями СН РК 5.03-07-2013 и СП РК 5.03-107-2013.
6. Поверхность металлических элементов, после выполнения сварочных работ очистить от шлака и ржавчины и окрасить эмалью ПФ-115, ГОСТ 6465-76 за 2 раза, по слою грунтовки ПФ-0142(быстросохнущая) по ТУ10-1698-78.
7. Спецификацию элементов вентшахт см. данный лист.

Деталь утепления стен вентшахт в чердаке

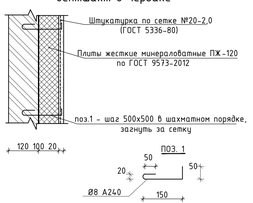

Изм.	Кол.уч.	Лист.	Ndок.	Подп.	Дата	-АС
						Строительство фельдшерско-акушерского пункта в селе Конырозек Успенского района Павлодарской области (Привязка). Корректировка
ГИП	Кабдышева				04.23	Фельдшерско-акушерский пункт
Проверил	Кабдышева				04.23	Вентшахты Вш-1...Вш-4. Сечение 1-1. Узел прохода фанового стояка и воздуховода через кровлю
Разработал	Аймышев				04.23	

Стадия	Лист	Листов
РП	16	

ТОО "ES-ПРОЕКТ"

Копировал: #########

Формат: А4х5

Инв. N подл. | Подпись и дата | Взам. инв. N

Схема расположения стропил

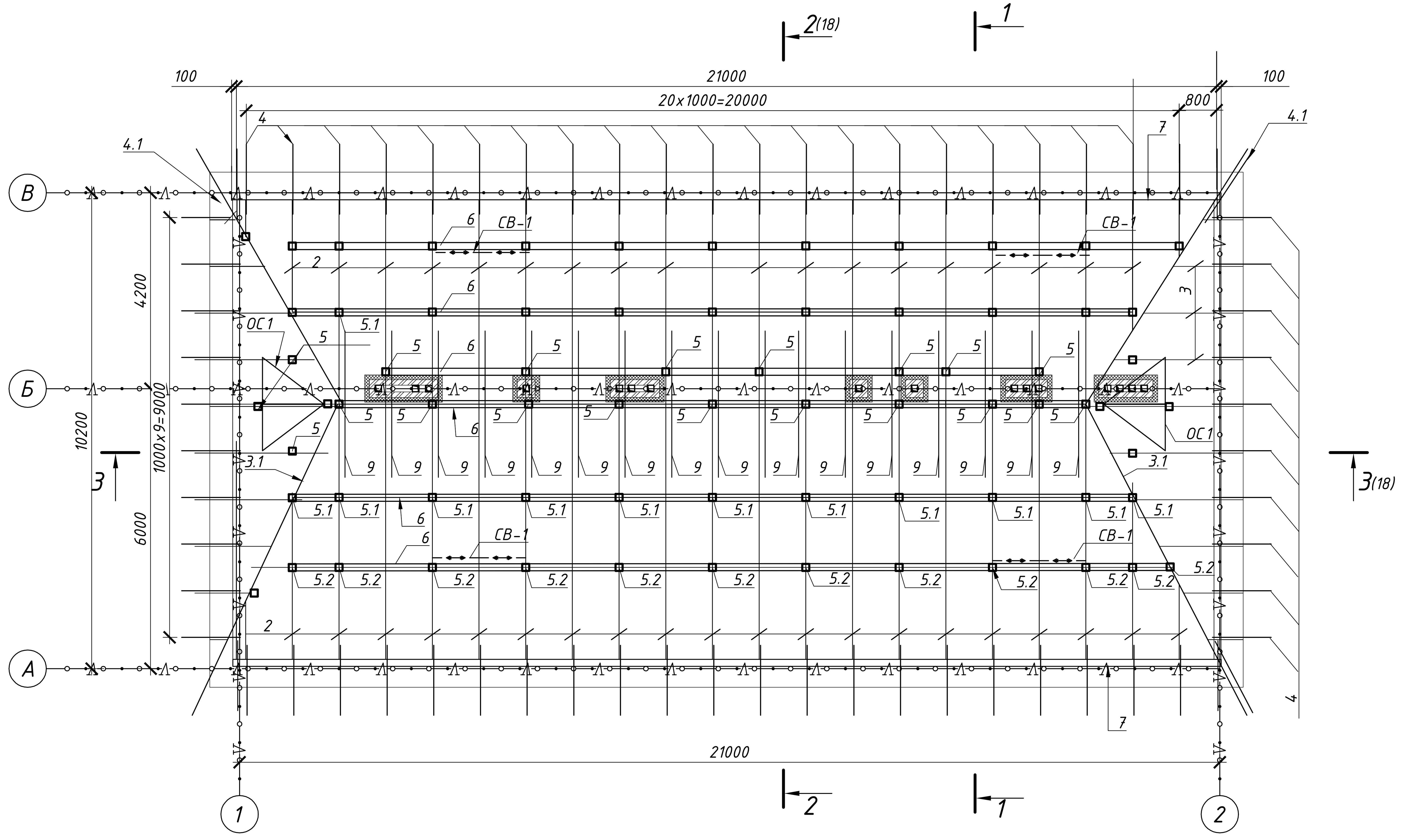

Разрез 1-1

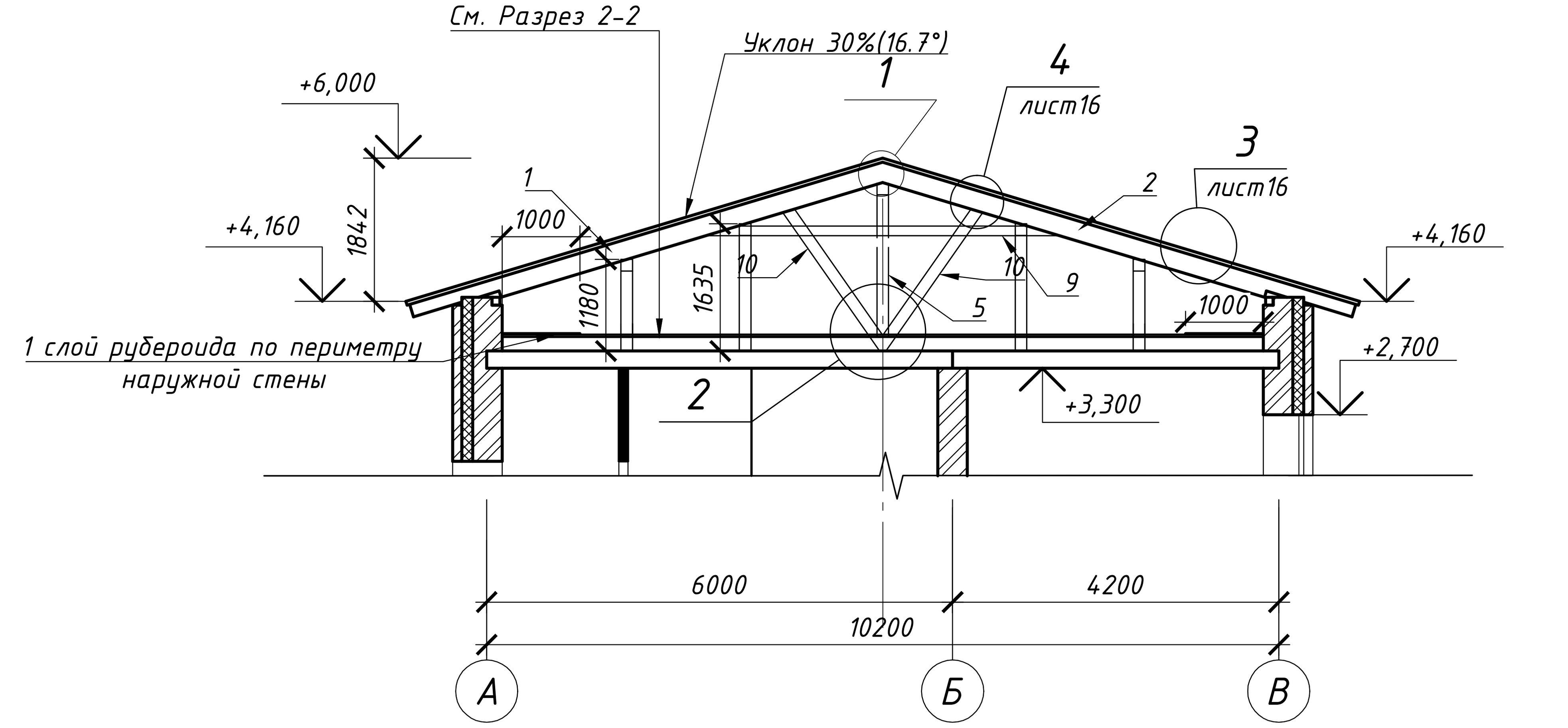

1

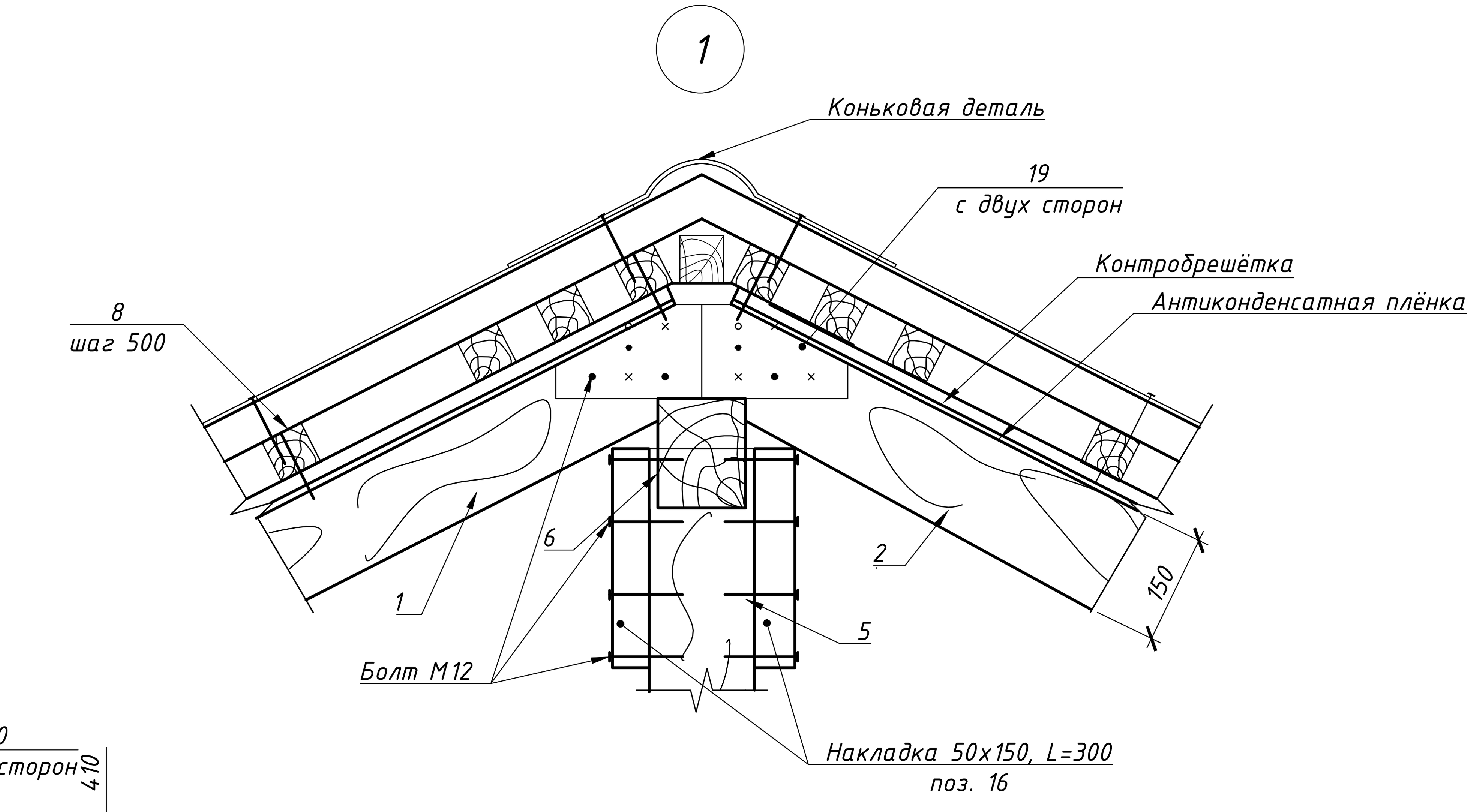

2

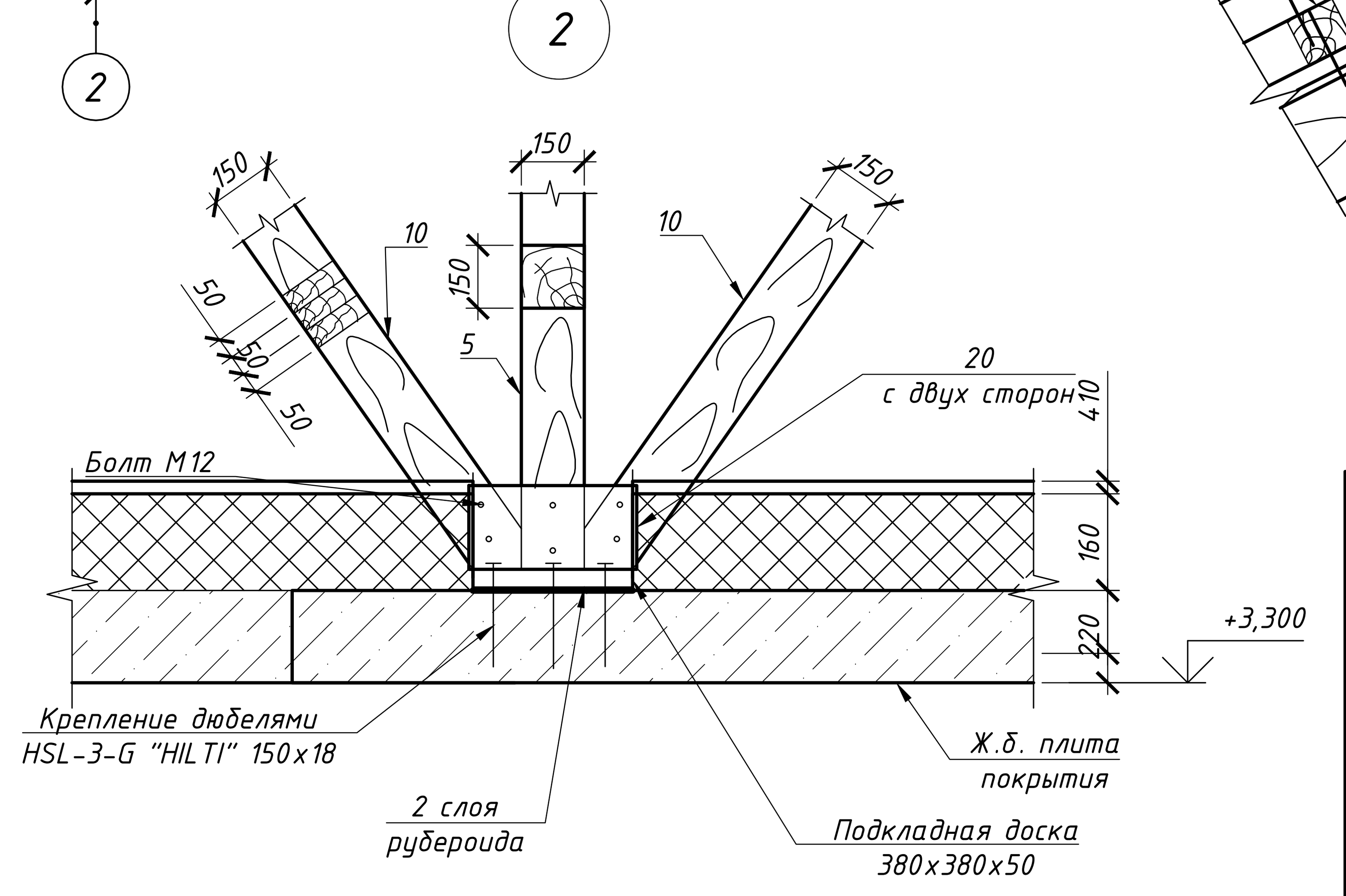

						-АС		
						Строительство фельдшерско-акушерского пункта в селе Конырозек Успенского района Павлодарской области (Привязка). Корректировка		
Изм.	Кол.уч.	Лист.	Nдок.	Подп.	Дата			
						Фельдшерско-акушерский пункт	Стадия	Лист	Листов
							РП	17	
ГИП		Каддышева			04.23	Схема расположения стропил. Сечение 1-1. Узлы 1,2	ТОО "ES- ПРОЕКТ"		
Проверил		Каддышева			04.23				
Разработал		Аймышев			04.23				

Копировал: I.kuznecov Формат: А4х3

Взам. инв. N

Подпись и дата

Инв. N подл.

3-3 (17)

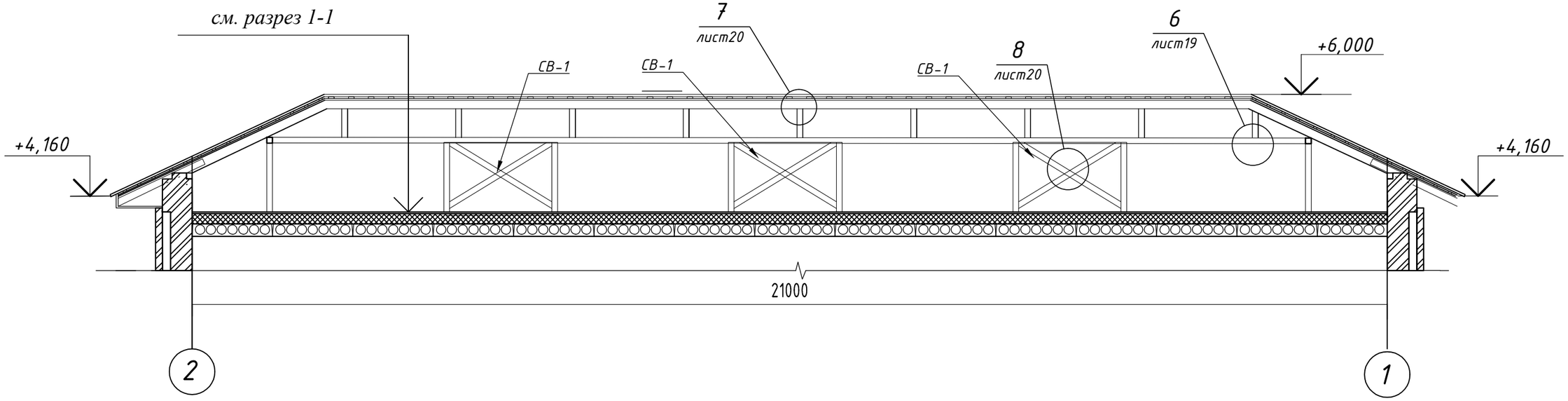

2-2 (17)

Металлочерпица толщ.0,5мм
Обрешётка - брус 100х32(h) сшагом 350 мм
Контробрешётка 50х30(h) по стропилам
Антиконденсатная плёнка - "Ютафол"
Стропило 75х150(h)
Цем.-песчаная стяжка М100 - 30мм
Жесткие мин. плиты ПЖ-160 Y=160 кг/м3 - 180мм
Пароизоляция - 1 слой рубероида
на битумной мастике
Плита покрытия - 220мм

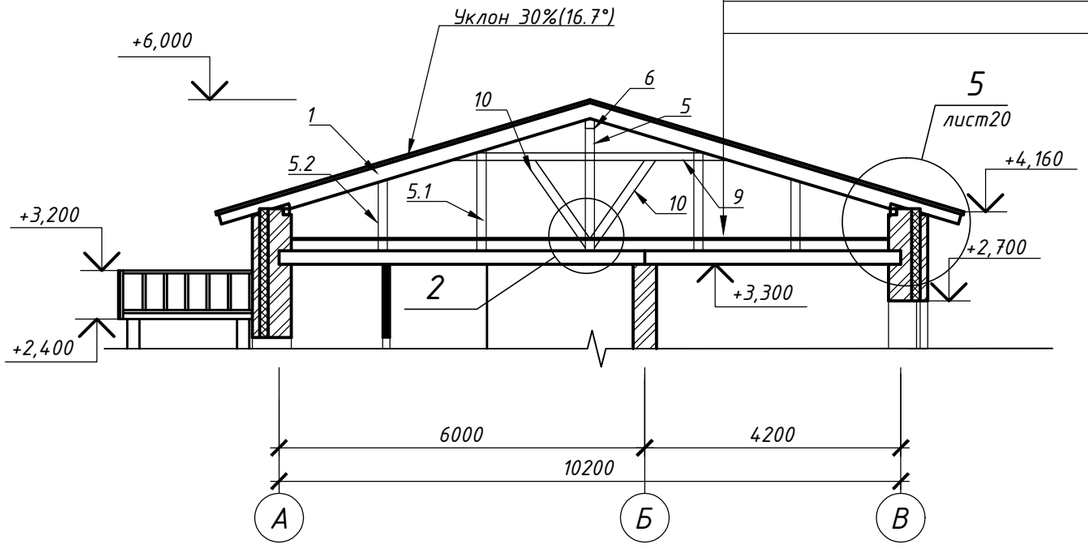

Изм.	Кол.уч.	Лист.	Nдок.	Подп.	Дата	-АС		
						Строительство фельдшерско-акушерского пункта в селе Конырозек Успенского района Павлодарской области (Привязка). Корректировка		
						Фельдшерско-акушерский пункт	Стадия: РП	Лист: 18 / Листов
ГИП		Каббышева			04.23	Сечения 2-2, 3-3. Узел 2	ТОО "ES- ПРОЕКТ"	
Проверил		Каббышева			04.23			
Разработал		Аймышев			04.23			

Копировал: l.kuznecov

Формат: А3

Взам. инв. N

Подпись и дата

Инв. N подл.

3
17

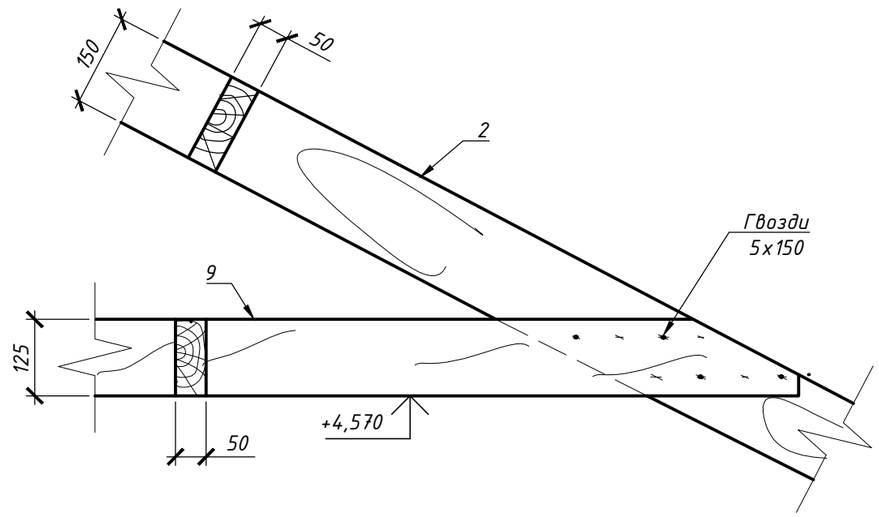

4
17

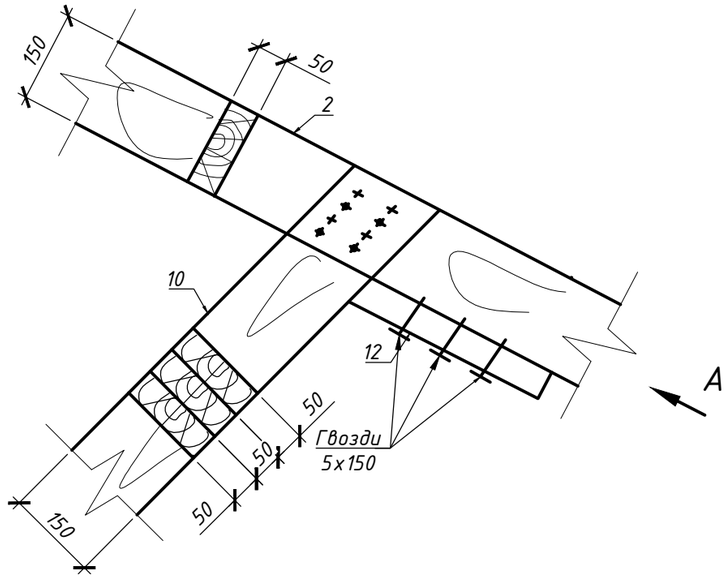

6
18

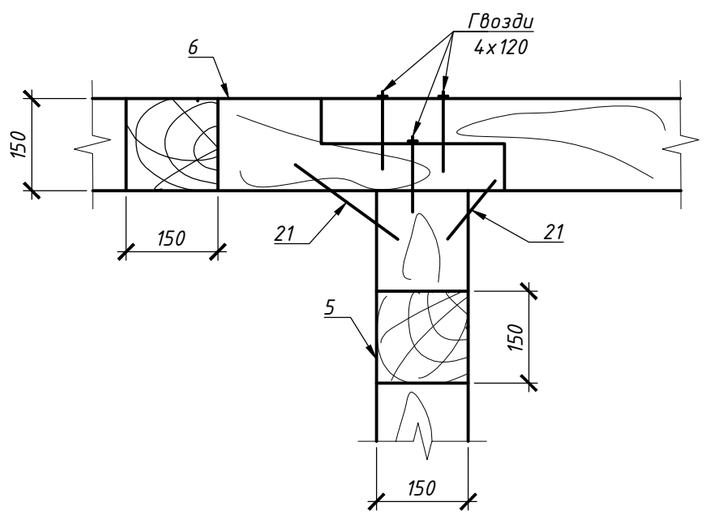

Узел А

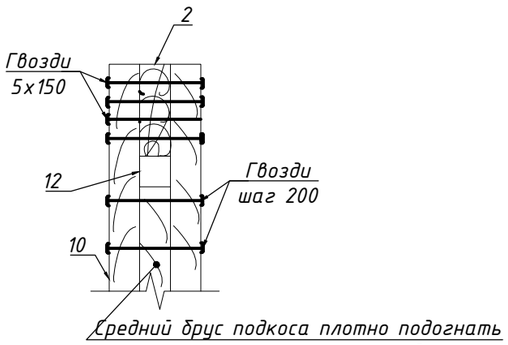

Взам. инв. N	
Подпись и дата	
Инв. N подл.	

Изм.	Кол.уч.	Лист.	N док.	Подп.	Дата	-АС		
						Строительство фельдшерско-акушерского пункта в селе Конырозек Успенского района Павлодарской области (Привязка). Корректировка		
						Фельдшерско-акушерский пункт	Стадия: РП	Лист: 19 / Листов:
ГИП		Каббышева			04.23	Узлы 4, 5, 6, 8. Вид А	ТОО "ES- ПРОЕКТ"	
Проверил		Каббышева			04.23			
Разработал		Аймышев			04.23			

Копировал: l.kuznecov Формат: А3

6
18

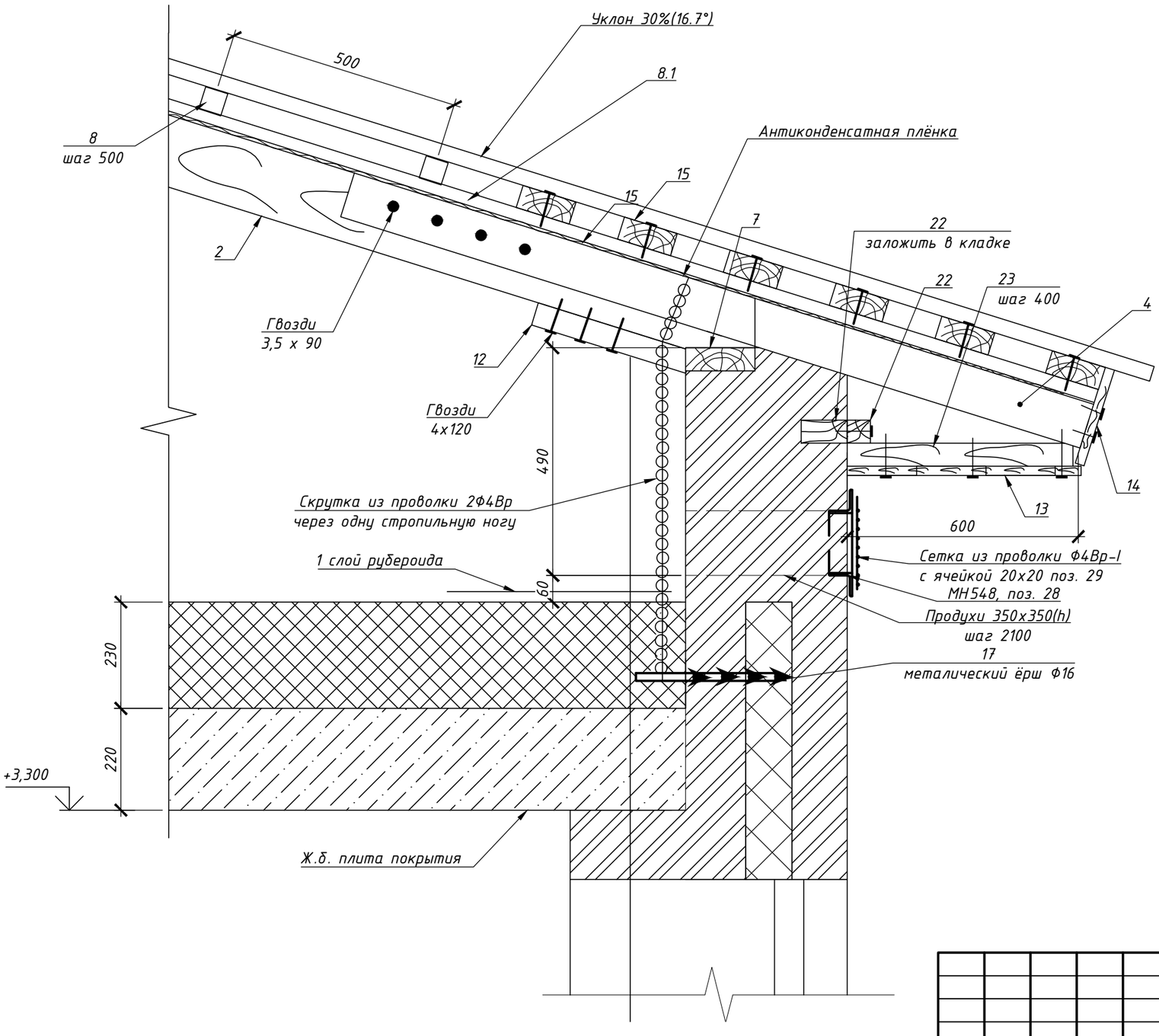

7
18

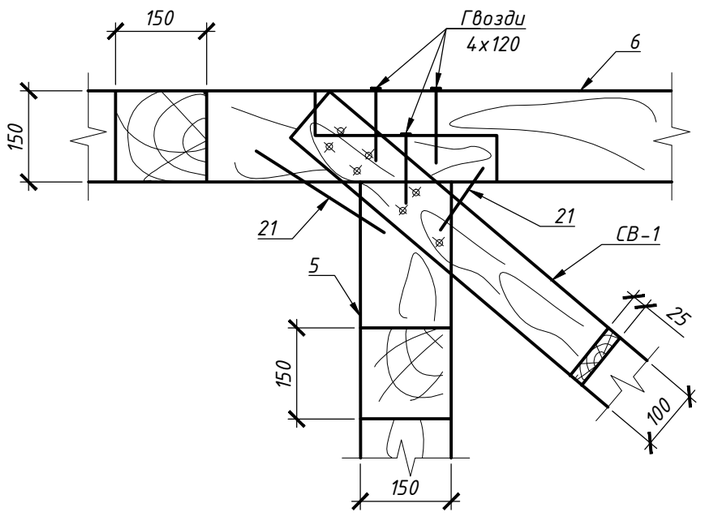

8
18

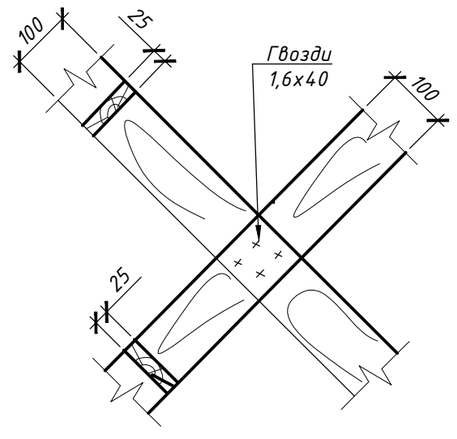

Взам. инв. N	Подпись и дата	Инв. N подл.

Изм.	Кол.уч.	Лист.	Nдок.	Подп.	Дата	-АС		
						Строительство фельдшерско-акушерского пункта в селе Конырозек Успенского района Павлодарской области (Привязка). Корректировка		
						Фельдшерско-акушерский пункт	Стадия: РП	Лист: 20	Листов:
ГИП		Каббышева			04.23	Узлы 7, 9, 10	ТОО "ES- ПРОЕКТ"	
Проверил		Каббышева			04.23			
Разработал		Аймышев			04.23			

Копировал: l.kuznecov

Формат: А3

Фрагмент №1
Слуховое окно ОС-1

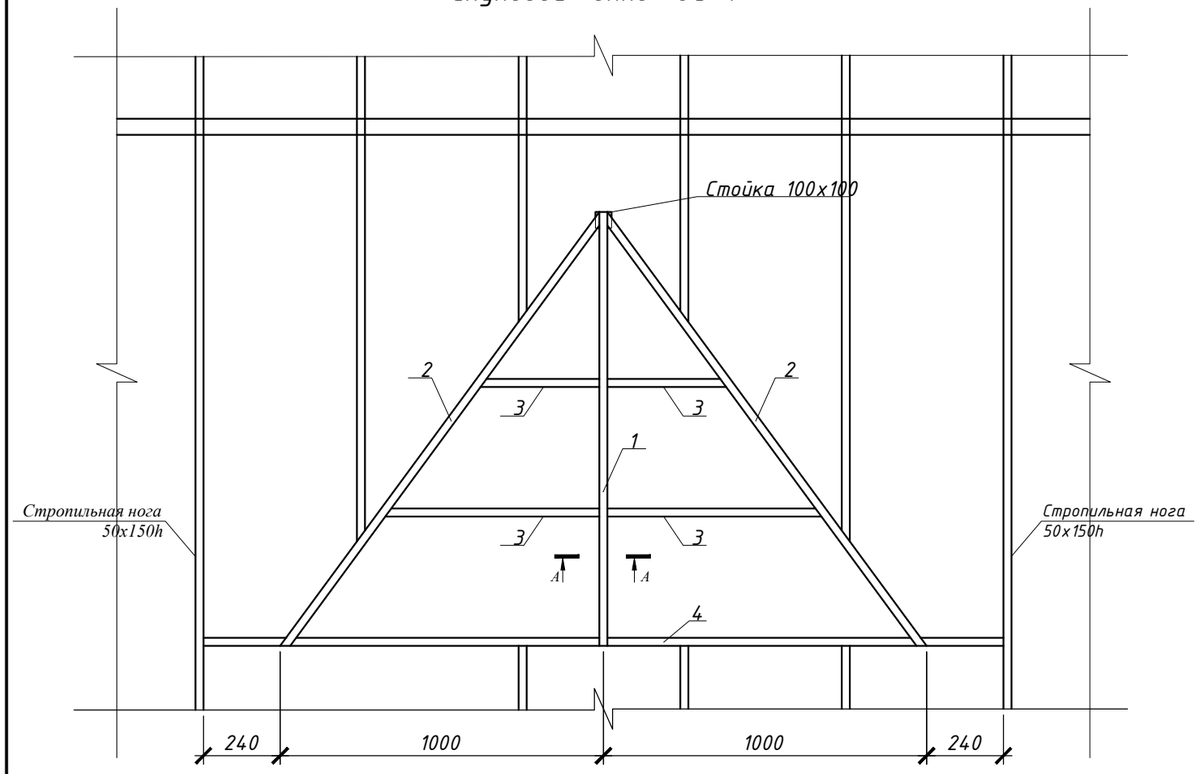

Рама Р1

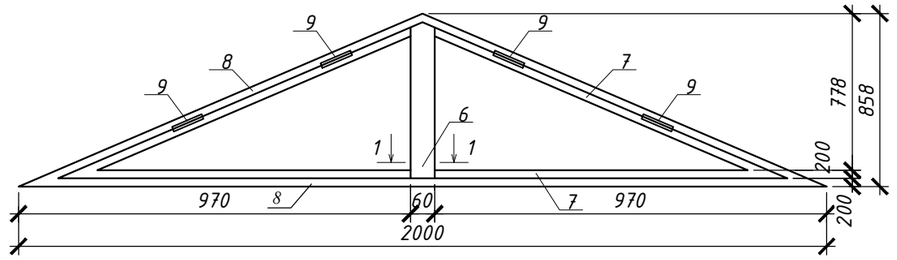

Решетка

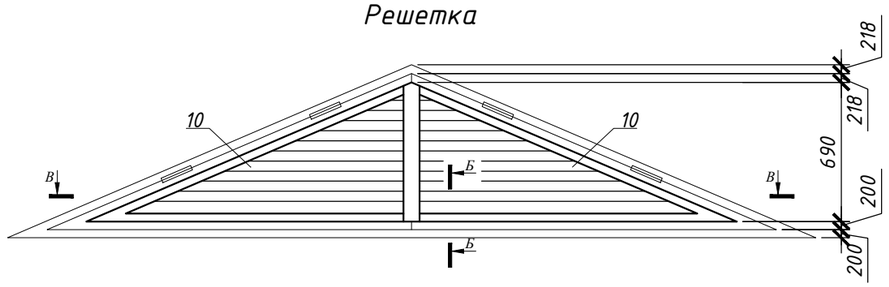

1. Данный лист см. совместно с листами АС-14...19.
2. Все деревянные изделия антисептировать и обработать антипиренами.
3. На разрезе металлочерепица показана условно.
4. Все необходимые детали и элементы для устройства кровли из профнастила поставляются комплектно фирмой-изготовителем.
5. В спецификации обьем дан на одно слуховое окно. Общее количество-2 шт.

Спецификация древесины на ОС-1

Поз.	Обозначение	Наименование	Кол.	Объем	Примеч.
		Слуховое окно ОС 1	1		
1	ГОСТ 24454-80*	Брус 50х100(h), L=2680	1	0.013	0.013
2	ГОСТ 24454-80*	Брус 50х100(h), L=3330	2	0.017	0.034
3	ГОСТ 24454-80*	Брус 50х100(h), Lобщ= п.м.	4730	0,024	0,024
4	ГОСТ 24454-80*	Брус 50х140(h), L=4950	1	0,025	0,025
5	ГОСТ 24454-80*	Брус 50х50(h), L=2680	2	0,025	0,025
	ГОСТ 24454-80*	Дощатый настил толщ.32			0,18
		Металлочерепица, толщ. 0,5мм			5,72
		Рама Р1			
6	ГОСТ 24454-80*	Брус 40х15, L=770	1	0,001	0,001
7	ГОСТ 24454-80*	Брус 80х40, Lобщ= п.м.	11,31	0,003	0,034
8	ГОСТ 24454-80*	Брус 80х40, Lобщ= п.м.	8,35	0,003	0,025
9	ГОСТ 5088-78	Петля ПН5-60	4	-	-
10	ГОСТ 24454-80*	Доска 32х150(h) Lобщ= п.м.	6,72	0,03	0,03

А-А

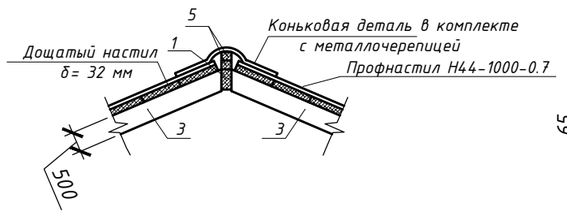

Б-Б

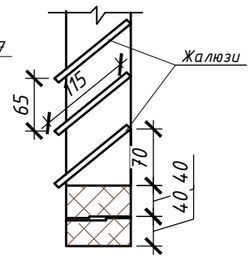

1-1

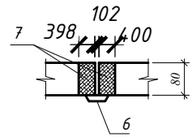

В - В

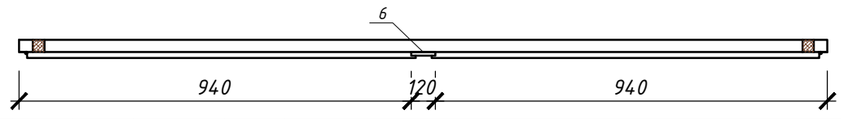

Изм.	Кол.уч.	Лист.	Nдок.	Подп.	Дата	-АС			
						Строительство фельдшерско-акушерского пункта в селе Коныpозек Успенского района Павлодарской области (Привязка). Корректировка			
						Фельдшерско-акушерский пункт	Стадия	Лист	Листов
							РП	21	
ГИП		Каббышева			04.23	Слуховое окно ОС 1	ТОО "ES- ПРОЕКТ"		
Проверил		Каббышева			04.23				
Разработал		Аймышев			04.23				

Взам. инв. N | Подпись и дата | Инв. N подл.

Копировал: l.kuznecov Формат: А3

Спецификация элементов к схеме расположения стропил

начало

Поз.	Обозначение	Наименование	Кол.	Масса ед., кг	Приме-чание
1	ГОСТ 8486-86	Стропильная нога 75х150(h) L=4370	17	0,049	0.833
2	ГОСТ 8486-86	Стропильная нога 75х150(h) L=5670	17	0,063	1.071
3	ГОСТ 8486-86	Стропильная нога 75х150 L=2070	18	0,023	0.414
3.1	ГОСТ 8486-86	Диагональная нога- стропильная нога 100х150 L=6500	4	0,089	0.356
4	ГОСТ 8486-86	Кобылка 50х50(h) L=1500	50	0,003	0.150
4.1	ГОСТ 8486-86	Диагональная кобылка 50х130, L=1800	8	0,009	0.072
5	ГОСТ 8486-86	Стойка 100х100(h) L=1750	25	0,02	0.500
5.1	ГОСТ 8486-86	Стойка 100х100(h) L=1635	22	0,02	0.440
5.2	ГОСТ 8486-86	Стойка 100х100(h) L=1180	26	0,01	0.260
6	ГОСТ 8486-86	Прогон 150х150(h), пог. м	105		2,360
7	ГОСТ 8486-86	Мауэрлат 150х50(h), пог.м	62		0,465
8	ГОСТ 8486-86	Обрешетка 100х32 пог.м	620		1,984
8.1	ГОСТ 8486-86	Контробрешетка 50х30 пог.м	257.6		0.52
9	ГОСТ 8486-86	Ригель 50х125(h) L=5300	22	0,033	0.726
10	ГОСТ 8486-86	Подкос (3х50)х150(h) L=2050	44	0,046	2.024
11	ГОСТ 8486-86	Подкладная доска 380х380х50(h)	50	0,007	0.350
12	ГОСТ 8486-86	Упорный брус 50х50 L=350	90	0,001	0.090
13	ГОСТ 8486-86	Подшивная доска 20х150, пог.м	310		0,93
14	ГОСТ 8486-86	Лобовая доска 20х150, пог.м	110		0,33
15	ГОСТ 8486-86	Карнизная обрешетка 50х120, пог.м	320		1,92
16	ГОСТ 8486-86	Накладка 50х150 L=300мм	20	0,002	0.040
16.1	ГОСТ 8486-86	Брус 50х50 пог.м	60		0,010
16.1	ГОСТ 8486-86	Брус 50х50 L=450	150	0,001	0.150
СВ-1	ГОСТ 8486-86	Связи 100х25 L=2800	8	0,007	0.056
		Арматурные изделия и крепежи			
17	ГОСТ 34028-2016	Металлический ёрш Ф16А500 L=150	30	0,2367	
18	ГОСТ 6727-80*	Скрутка из проволоки 2Ф4 L=3000	28	0,3360	
19	ГОСТ 19903-2015	Накладка -10х100 L=400мм	20	3,14	
20	ГОСТ 19903-2015	Накладка -10х200 L=400мм	25	6,28	
21	ГОСТ 34028-2016	Скоба Ф10А240 L=500	50	0,3085	
24	ГОСТ 34028-2016	Стяжной болт Ф12А240 L=350	140	0,3108	
25	ГОСТ 1759-87*	Гайка М12	140	0,0157	
26	ГОСТ 18123-82*	Шайба М12	280	0,0063	

окончание

Поз.	Обозначение	Наименование	Кол.	Масса ед., кг	Приме-чание
		Продухи	28		
28	Серия 1.400-15, выпуск 1	МН548, L=780 мм, шт.	28	3,276	
29	ГОСТ 23279-85	4С $\frac{4Bpl-20}{4Bpl-20}$ 40х40	28	0,97	шаг 1500 мм
	см. лист 21	Слуховое окно ОС1	2		
		Материалы			
	Группа компаний "Металл профиль"	Металлочерепица, толщ.0,5мм, м²	292,3		
		Антиконденсатная плёнка - "Ютафол", м²	292,3		

Указания по устройству крыши

1.Для предотвращения образования конденсата на металлической кровле на стропила укладывается гидроизоляционная антиконденсатная пленка Ютафол. Пленку развертывают горизонтально от карниза к коньку с нахлестом 150 мм и провисом пленки между стропилами около 20 мм. Сторона с цветной полосой на краю должна быть обращена наружу. Пленка прижимается к стропилам контробрешеткой 30х50 мм и прибивается оцинкованными гвоздями. Вентиляция подкровельного пространства осуществляется через вентиляционный зазор между гидроизоляционной пленкой и металлочерепицей. Вентиляция чердачного пространства осуществляется через вентиляционные зазоры в наружных решетках по серии 350х350. Мауэрлат крепить к деревянным антисептированным пробкам, заложенным в кладку стены с шагом 1,0м. Для крепления лежня пробить отверстия в пустотах плит перекрытия, завести арматурный стержень через который выполнить крепление лежня проволочной скруткой через 2 метра. Отверстия в плите забетонировать бетоном С 8/10. Стропила крепить скруткой из проволоки 2Ф4 к ершу, заложенному в кладку стены (см. узел "6" лист АС-20).

2. Утепление проектируемого чердачного перекрытия выполнить из плит минераловатных Экотерм ППЖ -160 по ГОСТ 9573-2012, (площадь утепляемого покрытия - 205,4м2). Плиты укладывать плотно, без зазора
между собой. Тепло-изоляционный слой по наружному периметру на ширину 1м защитить от увлажнения слоем рубероида марки РПП-300 ГОСТ 10923-93.

3. Вдоль конька и в местах проходов к веншахтам выполнить деревянный настил из досок толщ.25мм, шириной 400мм. Расход - 0,7м³.

4. В местах прохода по чердачному помещению уложить ходовые доски толщ.25мм, шириной 200мм. Расход - 0,8м³.

5. Все места срезов, сколов и повреждений защитного слоя металлочерепицы окрасить краской ALUCOAT COLOR.

6. Комплектующие к кровле принять по каталогам фирмы "Металл Профиль".

7. Работы вести в соответствии с требованиями СН РК 5.03-07-2013 и СП РК 5.03-107-2013 "Несущие и ограждающие конструкции", СП РК 1.03-106-2012 "Охрана труда и техника безопасности в строительстве".

Работы должна выполнять организация, имеющая лицензию на выполнение данного вида работ.

Взам. инв. N

Подпись и дата

Инв. N подл.

Изм.	Кол.уч.	Лист.	N док.	Подп.	Дата
ГИП		Каббышева			04.23
Проверил		Каббышева			04.23
Разработал		Аймышев			04.23

-АС

Строительство фельдшерско-акушерского пункта в селе Конырозек Успенского района Павлодарской области (Привязка). Корректировка

Стадия	Лист	Листов
РП	22	

Фельдшерско-акушерский пункт

Спецификация элементов к схеме расположения стропил

ТОО "ES- ПРОЕКТ"

Копировал: l.kuznecov

Формат: А3

Схема расположения элементов входной группы №1

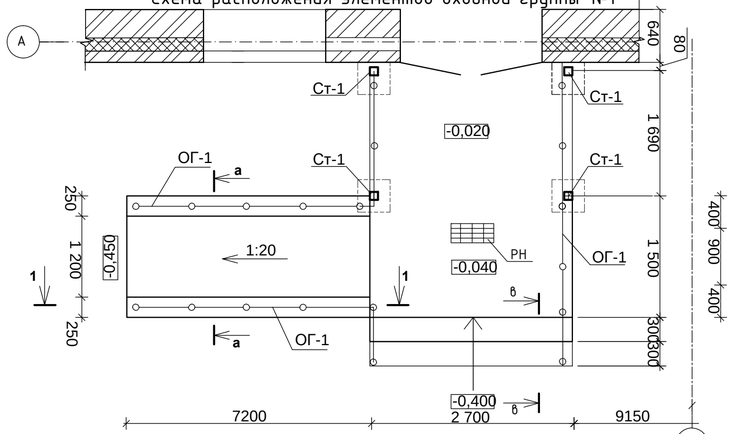

Схема расположения элементов фундаментов входной группы №1

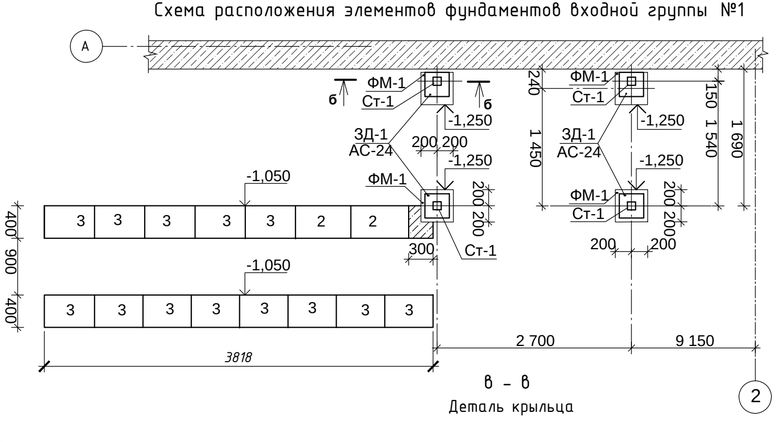

в – в

Деталь крыльца

Стойка СТ - 1

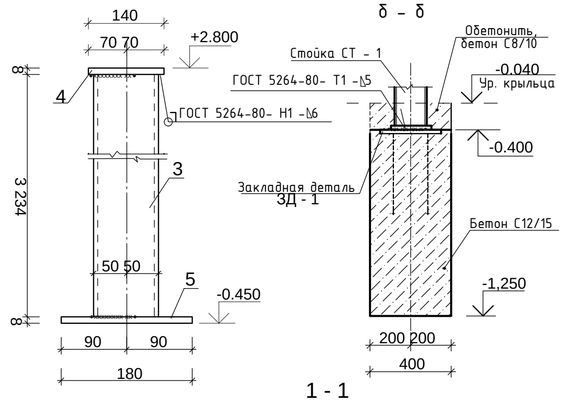

б – б

1 - 1

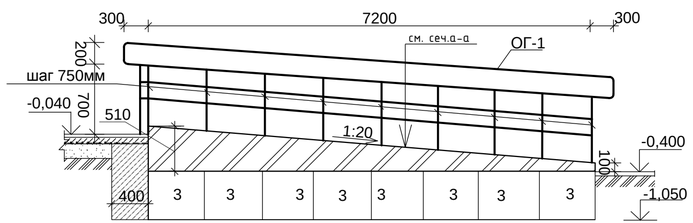

а-а

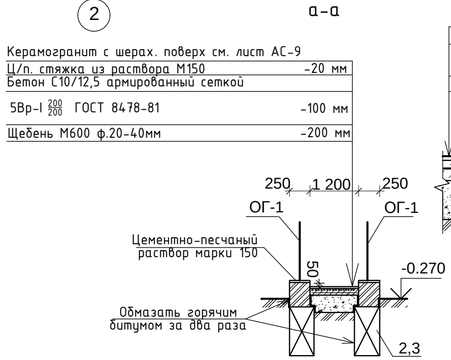

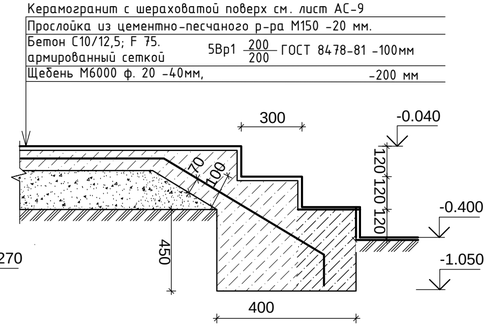

Спецификация элементов крыльца №1

Поз.	Обозначение	Наименование	Кол.	Масса ед, кг	Примечание
		Крыльцо №1			
	ГОСТ 8478-81	Сетка 5 Вр1 200/200 кг	9,0		
		Материалы			
	СТ РК EN 206-2017	Бетон С10/12,5 м3	1,46		
	ГОСТ 25607-2009	Щебень М600 фр.20...40 м3	2,9		

Спецификация элементов фундаментов входной группы №1

Марка, поз.	Обозначение	Наименование	К-во, шт.	Масса ед., кг	Примечание
ФМ-1	см. данный лист	Монолитный фундамент ФМ-1	4		
СТ-1	см.лист 24	Стойка СТ-1	4	50,00	
2	ГОСТ 13579-2018	ФБС 12.4.6-Т	2	640	
3	ГОСТ 13579-2081	ФБС 9.4.6-Т	13	470	
	СТ РК EN 206-2017	Бетон С12/15, F100, W4, м3	0,1		монолит. участки м/у блоками
ОГ-1	ГОСТ 10704-91	Труба Ø 42х2,8 п.м.	120	2,71	

Спецификация элементов фундамента ФМ-1

Марка, поз.	Обозначение	Наименование	К-во, шт.	Масса ед., кг	Примечание
ФМ-1		Монолитный фундамент ФМ-1			
		Сборочные единицы			
3Д - 1	см. данный лист	Закладная деталь 3Д - 1	1	8,17	
		Материалы			
	СТ РК EN 206-2017	Бетон С12/15, F50, W4 м3	0,13		
	СТ РК EN 206-2017	Бетон С8/10 м3	0,05		

Спецификация элементов 3Д-1

Марка, поз.	Обозначение	Наименование	К-во, шт.	Масса ед., кг	Примечание
		Закладная деталь 3Д - 1		8,17	
1	ГОСТ 19903-2015	Лист -8,0х300 L=300 мм	1	5,65	
2	ГОСТ 34028-2016	Арматура Ø16 А500 L=400 мм	4	0,63	

1.Стенки пандуса и крыльца выполнить из кирпича пластического прессования КР-р-по 250х120х65/1НФ/125/2,0/50 ГОСТ 530-2012 на ц/п растворе М50. Объем кладки -1,9м3. Фундаментные блоки выполнить на портландцементе.
2.Заделки между фундаментными блоками выполнить из бетона С8/10 F50 на портландцементе.
3.Боковые поверхности кирпичных стенок пандуса и крыльца соприкасающиеся с грунтом обмазать горячим битумом за 2 раза.
4.Для установки стоек ограждения пандуса и крыльца высверлить гнёзда Ø50мм глубиной 150мм с последующей заделкой пескобетоном С10/12.5.

Изм.	Кол.уч.	Лист.	N док.	Подп.	Дата	-АС		
						Строительство фельдшерско-акушерского пункта в селе Конырозек Успенского района Павлодарской области (Привязка). Корректировка		
						Фрагмент 1	Стадия: РП	Лист: 23	Листов:
ГИП		Каббышева			04.23	Схема расположения элементов входной группы №1	ТОО "ES-ПРОЕКТ"	
Проверил		Каббышева			04.23			
Разработал		Аймышев			04.23			

Взам. инв. N | Подпись и дата | Инв. N подл.

Копировал: kuznecov

Формат: А4х3

Схема расположения элементов каркаса козырька входной группы №1

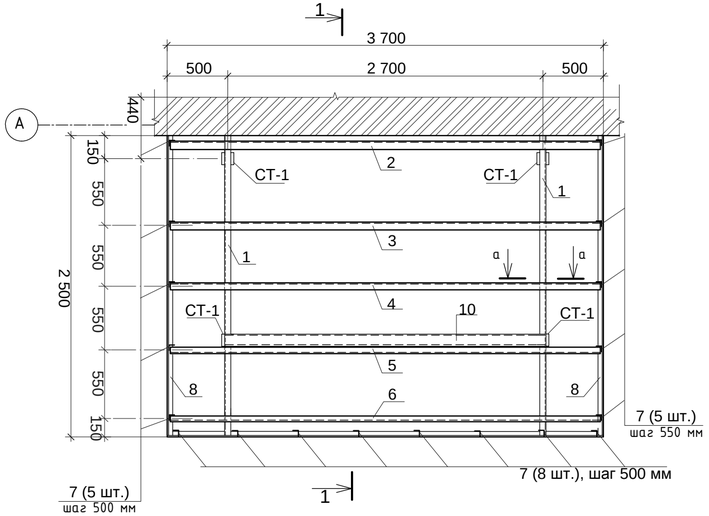

План кровли козырька №1

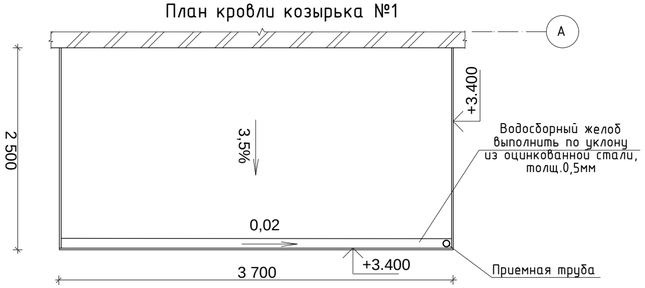

а-а

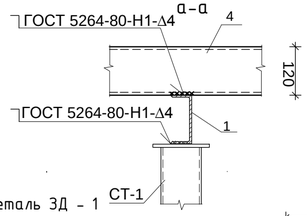

Закладная деталь ЗД - 1

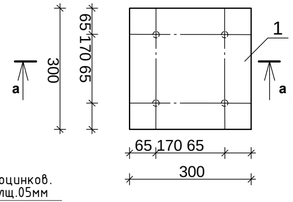

а - а

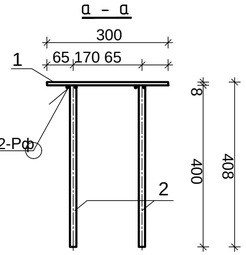

1-1

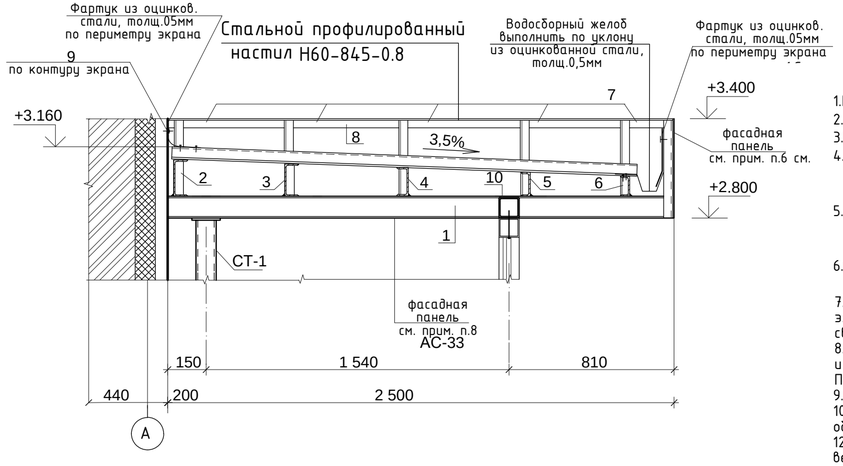

1.При изготовлении металлических изделий соблюдать требования ГОСТ 10922-75 и СП РК 5.03-107-2013.
2.Антикоррозийную защиту выполнять в соответствии с требованиями СП РК 2.01-101-2013.
3.Работы по окраске и контролю качества производить с соблюдением требований СП РК 2.01-101-2013.
4.Поверхность металлических элементов, после выполнения сварочных работ очистить от шлака и ржавчины и окрасить эмалью ПФ-115, ГОСТ 6465-76 за 2 раза, по слою грунтовки ПФ-0142(быстросохнущая) по ТУ 6-10-1698-78, (площадь окраски и огрунтовки - 25,07м2).
5.Листы профнастила крепить в каждой волне самонарезающими винтами В 6х50 с уплотнительными шайбами к металлическому каркасу. Крепление листов профнастила между собой в продольных стыках выполнять комбинированными заклепками ЗК-10 с шагом 500 мм.
6.Облицовку экрана и потолок козырька выполнить линеарными панелями ("Металл Профиль", г. Караганда) по направляющим профилям на кронштейнах. Панели экрана монтировать вертикально.
7.Электросварка выполняется в соответствии с требованиями СП РК 5.03-07-2013 . Сварку производить электродами Э-42 , ГОСТ 9467 - 75. Высоту катета сварного шва принимать по наименьшей толщине свариваемых элементов . Сварку производить по ГОСТ 5264 - 80.
8.Поверхность металлических элементов,после выполнения сварочных работ очистить от шлака ,ржавчины, и пятен масла, швы зачистить и окрасить эмалью ПФ - 115, ГОСТ 6465 - 76 за 2 раза,по слою грунтовки ПФ - 0142(быстросохнущая) по ТУ 6 - 10 - 1698 - 78, (площадь огрунтовки-5,12м2).
9.Спецификацию на закладную деталь ЗД-1 и стойку СТ-1 см. лист 23.
10.Боковые поверхности крылец и пандусов облицевать керамогранитом , общая площадь облицовки - см лист АС-9.
12. На площадках крылец установить решетки для вытирания ног РН-7.5-1 (С.1.100.2.-5), вес 1 решетки - 15,17 кг.
13. Для уплотнения грунта применить щебень М800.

Спецификация элементов каркаса козырька №1

Марка, поз.	Обозначение	Наименование	К-во, шт.	Масса ед., кг	Примечание
1	ГОСТ 8240-97	Швеллер 12У L=2 500 мм	2	26,0	
2	ГОСТ 8240-97	Швеллер 18У L=3 700 мм	1	60,31	
3	ГОСТ 8240-97	Швеллер 16У L=3 700 мм	1	52,54	
4	ГОСТ 8240-97	Швеллер 14У L=3 700 мм	1	45,51	
5	ГОСТ 8240-97	Швеллер 12У L=3 700 мм	1	38,48	
6	ГОСТ 8240-97	Швеллер 10У L=3 700 мм	1	31,82	
7	ГОСТ 8509-93	Уголок ∟45х5.0 L=600 мм	18	2,02	
8	ГОСТ 8509-93	Уголок ∟45х5.0 м.п.	16,8	3,37	
9	ГОСТ 103-2006	Полоса -50х5.0 м.п.	12,2	1,96	
10	ГОСТ 30245-2012	Гн □ 100х5.0 L=2 450 мм	1	35,30	
	ГОСТ 24045-2010	Стальной профилированный настил Н60-845-0.7 м2	9,25		
	"Металл профиль" г. Караганда	Линеарные панели м2	19,5		
	ГОСТ 14918-80	Желоб из оцинкованной стали, толщ.0,5мм м2	3,4	4,03	
	ГОСТ 14918-80	Оцинкованный лист, толщ.0,5мм м2	8,5	4,03	
		Водосточная система			
	"Металл профиль" г. Караганда	Колено трубы шт.	2		
		Колено сливное шт.	1		
		Труба Ø100 мм м.п	4,2		
		Держатель трубы Ø100мм шт.	4		

Спецификация элементов стойки СТ-1

Марка, поз.	Обозначение	Наименование	К-во, шт.	Масса ед., кг	Примечание
		Стойка СТ-1		50,0	
3	ГОСТ 30245-2012	Гн □ 100х5.0 L =3234 мм	1	46,70	
4	ГОСТ 103-2006	Полоса -140х8.0 L = 140 мм	1	1,23	
5	ГОСТ 19903-2015	Лист -180х8.0 L = 180 мм	1	2,03	

Изм.	Кол.уч.	Лист.	N док.	Подп.	Дата	-АС		
						Строительство фельдшерско-акушерского пункта в селе Коныролек Успенского района Павлодарской области (Привязка). Корректировка		
							Стадия	Лист	Листов
							РП	24	
ГИП		Каббышева			04.23	Схема расположения элементов каркаса козырька входной группы №1	ТОО "ES-ПРОЕКТ"		
Проверил		Каббышева			04.23				
Разработал		Аймышев			04.23				

Взам. инв. N | Подпись и дата | Инв. N подл.

Копировал: kuznecov

Формат: А4х3

Вход №2

Вход №2
(Схема расположения плит перекрытия крыльца низ на отм.+2,700

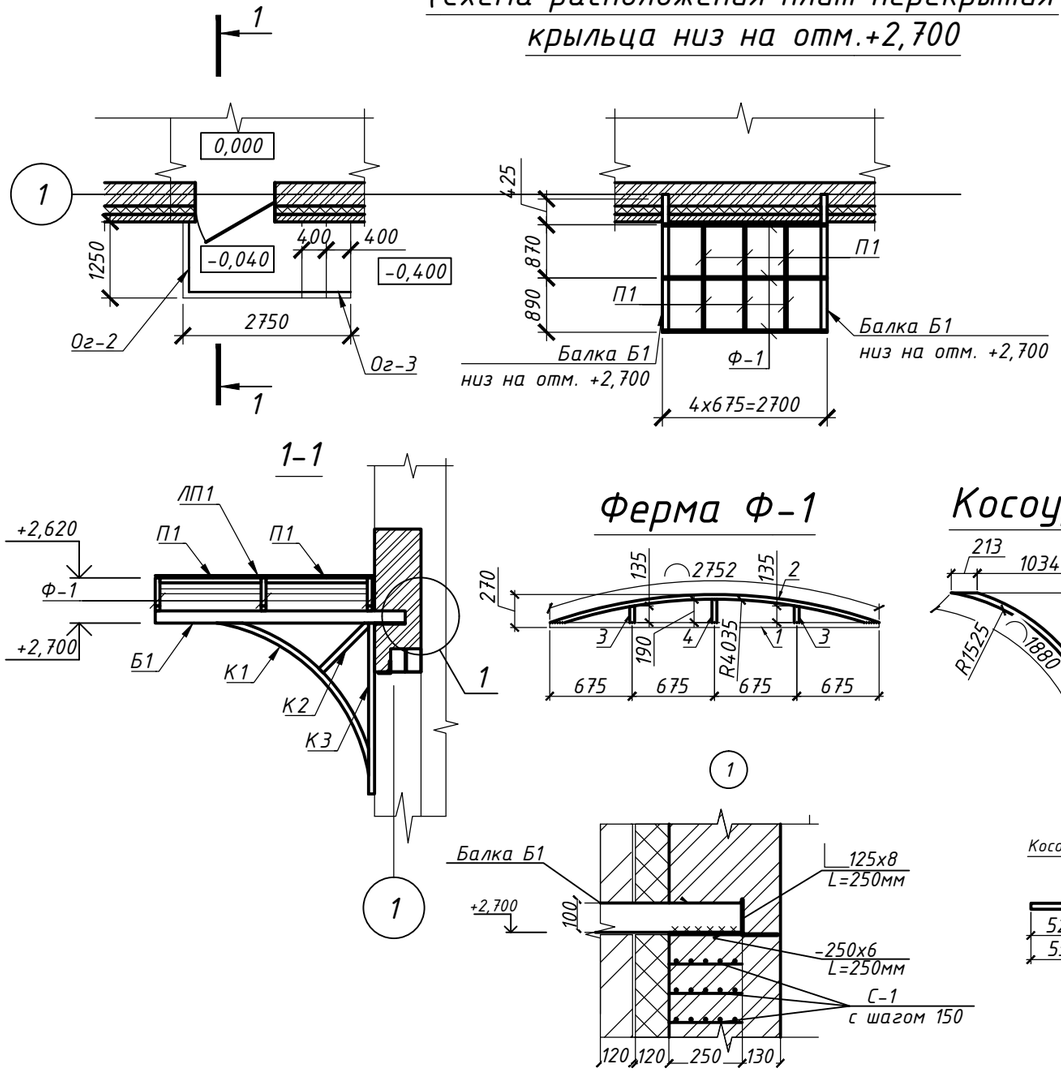

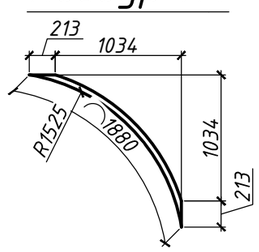

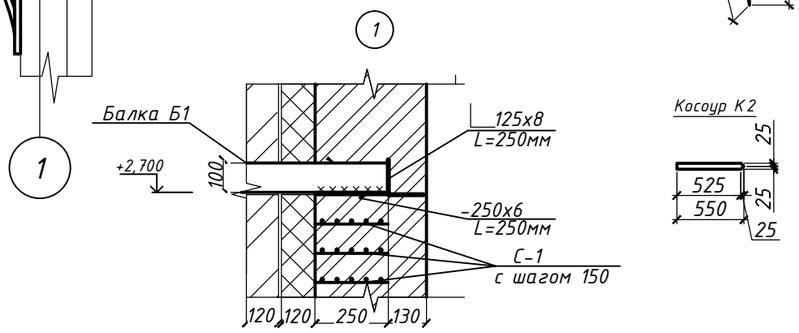

Спецификация конструкций для входа №2

Поз.	Обозначение	Наименование	Кол.	Масса ед., кг	Приме-чание
		Козырек К-2	4		
Ф-1	данный лист	Ферма Ф-1, шт.	1	25,42	
ЛП1	ГОСТ 19903-2015	Лист δ=1мм, $м^2$	4,95	7,85	
Б1	ГОСТ 8639-92	Труба 100х100х6х2450м ГОСТ 8639-82 / С245 ГОСТ 27772-88, шт.	2	42,43	
К1	ГОСТ 8639-92	Труба 50х50х5х1880м ГОСТ 8639-82 / С245 ГОСТ 27772-88, шт.	2	12,65	
К2	ГОСТ 8639-92	Труба 50х50х5х550м ГОСТ 8639-82 / С245 ГОСТ 27772-88, шт.	2	3,70	
К3	ГОСТ 8639-92	Труба 50х50х5х1400м ГОСТ 8639-82 / С245 ГОСТ 27772-88, шт.	2	9,42	
П1	ГОСТ 8639-92	Труба 40х40х4х830м ГОСТ 8639-82 / С245 ГОСТ 27772-88, шт.	6	3,57	
	ГОСТ 19903-2015	-250х250х6, шт	2	2,94	
	ГОСТ 8509-93	125х6, L=250мм	2	3,87	
		Ферма Ф-1		25,42	
1	ГОСТ 8639-92	Труба 40х40х4х2700м ГОСТ 8639-82 / С245 ГОСТ 27772-88, шт.	1	11,61	
2	ГОСТ 8639-92	Труба 40х40х4х2752м ГОСТ 8639-82 / С245 ГОСТ 27772-88, шт.	1	11,83	
3	ГОСТ 8639-92	Труба 40х40х4х135м ГОСТ 8639-82 / С245 ГОСТ 27772-88, шт.	2	0,58	
4	ГОСТ 8639-92	Труба 40х40х4х190м ГОСТ 8639-82 / С245 ГОСТ 27772-88, шт.	1	0,82	
		Вход № 2 (площадка с ступеньками)	2		
С1	ГОСТ 6727-80	Ф4 Bpl, с шагом 150, пог.м	69,3	0,10	6.86
		Материалы			
		Бетон С12/15, $м^3$	0,69		
		Щебень М600 фр.20...40, $м^3$	0,34		

1. Сварку производить электродами Э42 по ГОСТ 9467-75.
2. Бетонные изделия, соприкасающиеся с грунтом, обмазать горячим битумом за 2 раза.
3. Все металлические элементы козырька окрасить эмалью ПФ-115 ГОСТ 6465-76* за 2 раза по двум слоям грунтовки ГФ-021 ГОСТ 25129-82*.
4. В местах опирания металлических балок уложить три сетки (4С $\frac{5Bpl-50}{5Bpl-50}$ 38х38) через ряд кладки. Масса одной сетки 0,91 кг. Общее кол-во сеток 6 шт.
5. Все соединения стальных элементов сварные. Минимальные катеты угловых швов принимать по таблице 39 СН РК 5.04-08-2004. Все стыковые швы выполнять с полным проваром. Материалы для сварки принимать по таблице 55 СН РК 5.04-08-2004.
6. Косоур поз. К3 прикрепить к стене с помощью БСР 10х100 У3 ГОСТ 28778-90 с шагом 500мм.
7. Ступени и площадку облицевать керамогранитом с шераховатой поверх см. лист АС-9
8. Общее количество входа №2-2 шт

Изм.	Кол.уч.	Лист	№док.	Подп.	Дата
ГИП		Каббышева			06.23
Проверил		Каббышева			06.23
Разработал		Аймышев			06.23

-АС

Строительство фельдшерско-акушерского пункта в селе Конырозек Успенского района Павлодарской области (Привязка). Корректировка

Стадия	Лист	Листов
РП	25	

Вход №2. Козырек К-2

ТОО "ES-ПРОЕКТ"

Взамен инв. №

Подп. и дата

Инв. № подл.

Формат А4х3

Спецификация ограждения

марка поз.	обозначение	наименование	к-во	масса ед. кг.	примечание
		Ограждение ОГ-3	2	47,91	95,82
1	ГОСТ3262-85*	Труба d=32,δ=2,8 п.м	9,2	2,73	25,12
2	ГОСТ3262-85*	Труба d=6, δ=1,8 п.м	8,25	0,37	3,05
3	ГОСТ3262-85*	Труба d=15,δ=2,5 п.м	6	1,16	6,96
4	ГОСТ19903-2015	Шайба d=50,δ=15 шт.	12	0,29	3,48
5	ГОСТ19903-2015	Шайба d=80,δ=15 шт.	6	0,75	4,50
Зд-1	сер.1.400-15.В1.120-02	МН 105-3	6	0,8	4,80
		Ограждение ОГ-2	2	20,54	41,08
1	ГОСТ3262-85*	Труба d=32, δ=2,8п.м	4,25	2,73	11,60
2	ГОСТ3262-85*	Труба d=6 , δ=1,8п.м	5,00	0,37	1,85
3	ГОСТ3262-85*	Труба d=15, δ=2,5п.м	0,6	1,16	0,70
4	ГОСТ19903-2015	Шайба d=50, δ=15шт.	6	0,29	1,74
5	ГОСТ19903-2015	Шайба d=80, δ=15шт.	3	0,75	2,25
Зд-1	сер.1.400-15.В1.120-02	МН 105-3	3	0,8	2,40

1

Ограждения ОГ-3

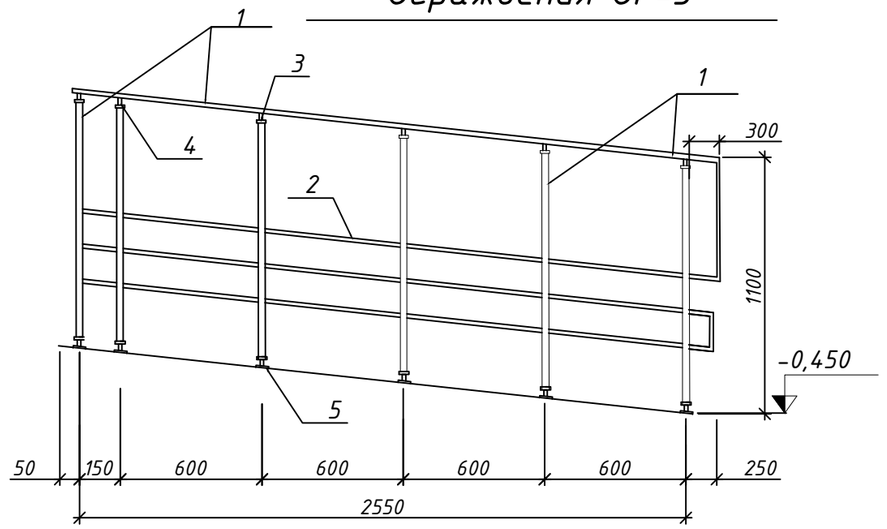

Ограждение ОГ-2

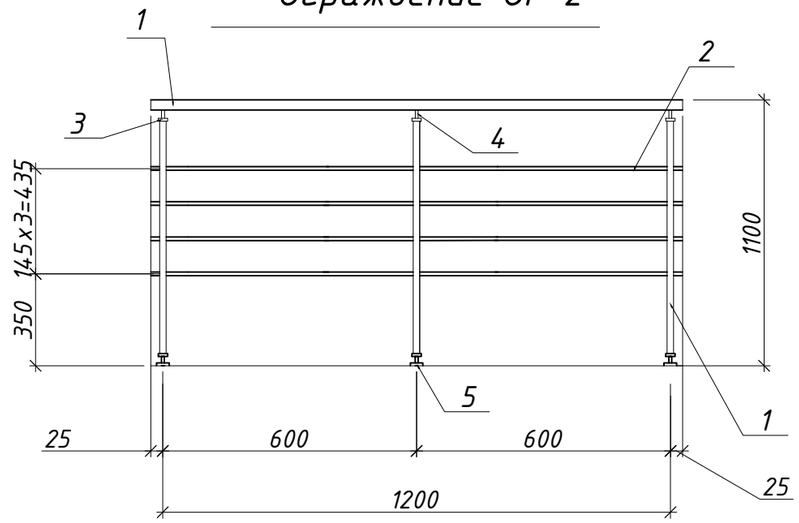

Изм	Кол.уч	Лист	№док	Подпись	Дата	-АС		
						Строительство фельдшерско-акушерского пункта в селе Коныpозек Успенского района Павлодарской области (Привязка). Корректировка		
							Стадия	Лист	Листов
							РП	26	
ГИП		Каббышева			04.23	Ограждение Ог-2,3	ТОО "ES-ПРОЕКТ"		
Проверил		Каббышева			04.23				
Разработал		Аймышев			04.23				

Инв.№подл. | Подпись и дата | Взам.инв.№

Схема расположения элементов каркаса покрытия пристройки

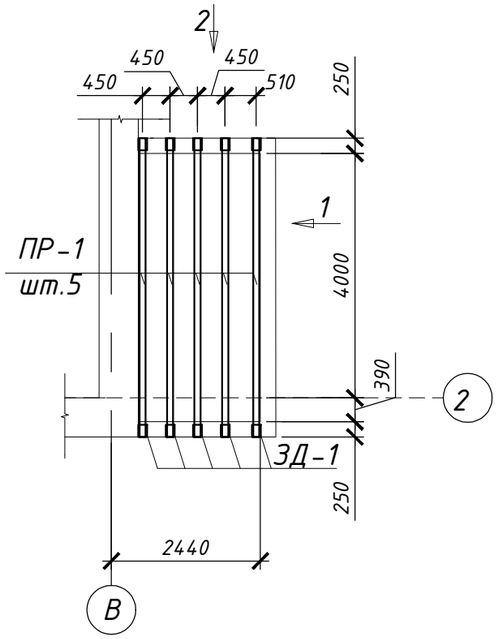

Вид "1"

Деталь крепления прогона к закладной детали

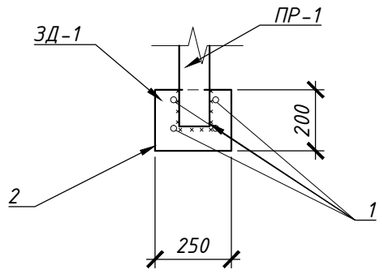

а-а

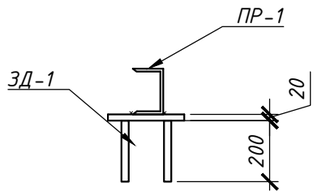

Вид "2"

Спецификация элементов каркаса пристройки

Поз.	Обозначение	Наименование	Кол.	Масса ед., кг	Приме-чание
ПР-1		Прогон ПР-1	5	41,2	206,0
	ГОСТ 8240-97	[10 L=4800	1	41,2	
ЗД-1		Закладная деталь	10	8,57	85,7
1	ГОСТ 34028-2016	Ф12 А400, L=200	4	0,18	0,72
2	ГОСТ 103-2006	-250х20 L=200	1	7,85	
	ГОСТ 14918-2020	Оцинкованная сталь 500мм, м.п.	5,4		
	Группа компаний "Металл профиль"	Металлочерепица, толщ 0,5мм м²	13,7		
		Планка примыкания нижняя для кровли из металлочерепицы, м.п.	4,8		

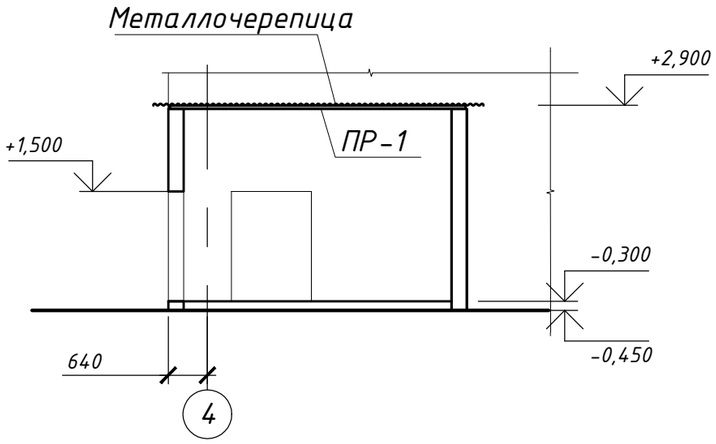

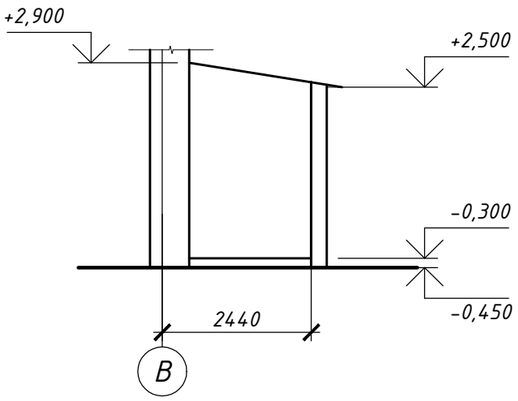

1. Металлочерепицу применить толщ.0,5мм с защитным покрытием толщ. от 46 до 50 мм.
2. Листы металлочерепицы крепить в нижний прогиб волны винтами самонарезающими 5х30 ГОСТ 11650-80 с уплотнительными шайбами по ТУ 36-2130-78 и герметизирующимипрокладками.
3. Расход саморезов - 8 шт на 1м2.
4. Листы металлочерепицы укладываются с нахлестом по длине 200 мм.
5. Стены пристройки - из силикатного облицовочного кирпича ГОСТ 379-2015 кирпич марки СУЛПо-М125/F35/2,0 толщиной 250мм на растворе М75. Объем кирпича-6,13м3.
6. Данный лист смотреть с листом 2

Взам. инв. N

Подпись и дата

Инв. N подл.

Изм.	Кол.уч.	Лист.	Nдок.	Подп.	Дата	-АС			
						Строительство фельдшерско-акушерского пункта в селе Конырозек Успенского района Павлодарской области (Привязка). Корректировка			
						Фельдшерско-акушерский пункт	Стадия	Лист	Листов
							РП	27	
ГИП		Каббышева			04.23	Схема расположения элементов каркаса пристройки	ТОО "ES-ПРОЕКТ"		
Проверил		Каббышева			04.23				
Разработал		Аймышев			04.23				

Копировал: kuznecov

Формат: А3