Исполнитель:
ТОО "ES-ПРОЕКТ"
Гослицензия ГСЛ №000257-1

Заказчик:
ГУ "Управление строительства
Павлодарской области

Строительство фельдшерско-акушерского пункта в селе Конырозек Успенского района Павлодарской области (Привязка). Корректировка

Рабочий проект
ТОМ 3
Альбом 4 - Архитектурно-строительные чертежи (АС3)
Выгреб емкостью 2,2 м3

Директор ТОО "ES-ПРОЕКТ" Кабдышева Б.Н.

2023г.

Копировал Формат А3

ТОО ES ПРОЕКТ

Исполнитель:
ТОО "ES-ПРОЕКТ"
Гослицензия ГСЛ №000257-1

Заказчик:
ГУ "Управление строительства
Павлодарской области

Строительство фельдшерско-акушерского пункта в селе Конырозек Успенского района Павлодарской области (Привязка). Корректировка

ТОМ 3

Состав проекта

Альбом 1 - Генеральный план (ГП)
Альбом 2 - Архитектурно-строительные чертежи (АС1)
Альбом 3 - Архитектурно-строительные чертежи (АС2)
Фундаменты под дизель генераторную установку
Альбом 4 - Архитектурно-строительные чертежи (АС3). Выгреб емкостью 2,2 м3
Альбом 5 - Архитектурно-строительные чертежи (АС4).Гараж
Альбом 6 - Технологическое оборудование (ТХ)
Альбом 7 - Водопровод и канализация (ВК)
Альбом 8 - Отопление и вентиляция (ОВ)
Альбом 9 - Пожарная сигнализация (ПС)
Альбом 10 - Сети связи (СС1)
Альбом 11 - Сети связи (СС2) Вызов персонала для МГН
Альбом 12 - Электрооборудование и освещение (ЭОМ)
Альбом 13 - Наружные сети водопровода и канализации (НВК)
Альбом 14 - Наружные сети связи (НСС)
Альбом 15 - Электроснабжение (ЭС)

2023г.

Ведомость рабочих чертежей основного комплекта

Лист	Наименование	Примечание
1	Общие данные	
2	Выгреб емк.2,2м³. План. Разрезы.	

ОБЩИЕ ДАННЫЕ

Проект разработан на основании задания на проектирование и договора.

За относительную отметку 0.000 принята отметка оголовок кольца соответствующая абсолютной отметке 126,10 м в Балтийской системе высот.

Климатические условия строительства:

а) Расчетная температура наиболее холодной пятидневки -34,6 °С

б) Расчетный вес снегового покрова -120 кгс/м ²

в) Нормативное давление ветра - 77 кгс/ м ²

Инженерно-геологические изыскания были произведены ТОО "КазИГИС" в апреле 2023г.

На исследуемой площадке с учетом возраста, генезиса и номенклатурного вида грунта выделено 4 инженерно-геологических элемента (ИГЭ).

ИГЭ-1 Почвенно-растительный слой: суглинок гумусированный.

ИГЭ-2 Суглинок коричневый, твердый с 1,2 м тугопластичный до мягкопластичного, с 1,0 м до 1,8 м с прослоями песка средней крупности мощ. до 2 см., до 1,4 м карбонатизированный.

ИГЭ-3 Глина коричневая, тугопластичная, комковатая, омарганцованная.

ИГЭ-4 Глина темно-серая, полутвердая, ожелезненная, омарганцованная, с включением мергеля до 2%..

Грунтовые воды вскрыты на глубине 4,2 м.

Грунты неагрессивные к бетону нормальной проницаемости на портландцементе, к свинцовой и алюминиевой оболочкам кабеля обладают высокой агрессивностью.

Нормативная глубина сезонного промерзания 2,6 м

Защита конструкций от коррозии

Проектом предусмотрены следующие антикоррозийные мероприятия:

-обетонирование и металлизация всех закладных изделий;

-окраска всех необетонированных металлоконструкций

Закладные изделия железобетонных конструкций, а также другие стальные элементы, подлежат защите от коррозии слоем алюминия или цинка толщиной 200 мкм, наносимого методом металлизации.

Не защищенные алюминиевым или цинковым покрытием открытые поверхности закладных изделий в железобетонных конструкциях и стальные изделия, предназначенные для закрепления сборных железобетонных элементов, необетонируемые металлические конструкции подлежат окраске за 4 раза эмалью ХС - 710 по грунтовке ХС - 010.8.

Производство по защите бетонных и железобетонных конструкции от коррозии выполнять по СП РК 2.01-101-2013.

ВНИМАНИЕ!

Производство работ без проекта производства работ - ЗАПРЕЩАЕТСЯ!

Технические решения, принятые в рабочих чертежах, соответствуют требованиям экологических, санитарно-гигиенических, противопожарных и других норм, действующих на территории Республики Казахстан и обеспечивают безопасную для жизни и здоровья людей эксплуатацию объекта при соблюдении мероприятий, предусмотренных рабочими чертежами.

Главный инженер проекта Каббышева Б.Н.

Ведомость ссылочных и прилагаемых документов

Обозначение	Наименование	Примечание
	Ссылочные документы	
ГОСТ 3634-99	Люки смотровых колодцев и дождеприемники ливнесточных колодцев	
ГОСТ 34028-2016	Проекат арматурный для железобетонных конструкций	
ГОСТ 15879-70	Стеклорубероид	
ГОСТ 103-2006	Прокат сортовой стальной горячекатаный полосовой	
ГОСТ 7338-90	Пластины резиновые и резинотканевые	
СТ РК EN 206-2017	Бетон	

Общие указания.

В соответсвии с СН РК 4.01-03-2011 "Водоотведение. Наружные сети и сооружения." для отдельно стоящих зданий при расходе бытовых сточных вод до 1м³/сут допускается устройство выгребов.

Выгреб - это сооружение для сбора небольших количеств бытовых сточных и фекальных масс. Стоки внутридомовой канализации через трубопровод поступают в выгреб.

Стены выгреба из сборного железобетона железнят и покрывают битумом с внутренней стороны.

Все сборные элементы выгреба при монтаже устанавливают на цементно-песчаном растворе марки 100 толщиной 10мм.

После монтажа трубы отверстие в стене выгреба заделывают бетоном марки В10.

Гидроизоляция днища предусматривается штукатурная асфальтовая из асфальтовой мастики толщиной 10мм по поверхности огрунтованной разжиженным битумом.

Также необходимо устройство наружной гидроизоляции стен и плиты перекрытия из холодной асфальтовой мастики, наносимой в несколько слоев (не менее двух) общей толщиной 4-5мм, по грунтовке из битума, растворённого в бензине.

Все наружные швы выгреба проклеивают полосой из гидроизоляционного стеклорубероида С-РМ шириной 250мм.

Наружные боковые поверхности выгреба должны иметь гидроизоляцию в виде глиняного замка толщиной 0,25-0,30м. Слой глины тщательно уплотняют.

Горловина выгреба имеет переменную высоту в зависимости от величины заглубления, и выполняется из сборных железобетонных колец и кирпича.

В соответствии с требованиями СНиП люк выгреба размещенного на застроенной территории без дорожного покрытия, должен возвышатся над поверхностью земли на 50мм. На проезжей части с дорожным покрытием крышка люка должна располагаться на одном уровне с поверхностью проезжей части.

В горловине над перекрытием дополнительно устанавливают деревянную крышку.

Деревянная крышка обита сталью кровельной оцинкованной толщиной δ=0,7.

Крепление петель и ручек деревянной крышки произвести на болтах 6х78мм (8шт.). Крепление остальных деталей на гвоздях.

Поверхность земли вокруг люка спланировать на 0,30м шире пазух с уклоном 0,03 от выгреба. На спланированной поверхности устроить бетонную отмостку.

Выгреб очищать по мере его наполнения.

Согласовано

ГИП Каббышева

Взам. инв.N

Подпись и дата

Инв.N подл.

изм	кол	№ док	лист	подпись	дата	21-2023-АС3			
						Строительство фельдшерско-акушерского пункта в селе Конырозек Успенского района Павлодарской области» (Привязка). Корректировка			
ГИП		Каббышева			04/23	Выгреб емк. 2,2 м3	Стадия	Лист	Листов
							РП	1	2
Проверил		Каббышева			04/23	Общие данные	ТОО "ES-ПРОЕКТ"		
Выполнил		Жусупова			04/23				

1-1

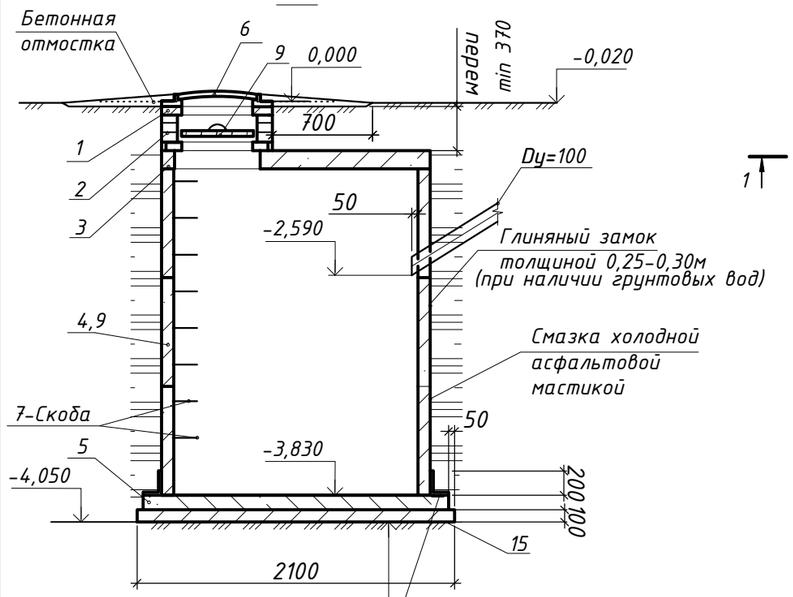

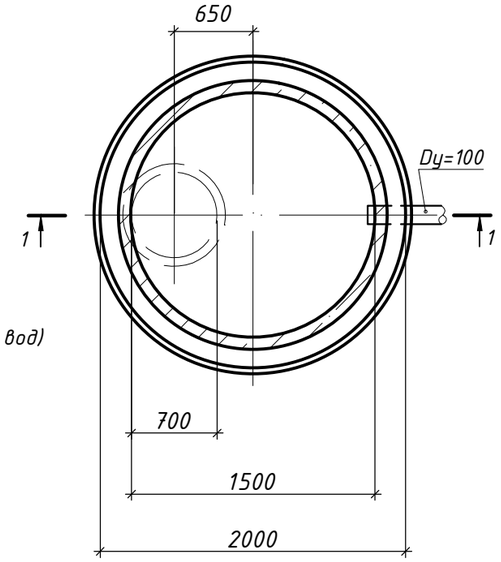

Крышка деревянная

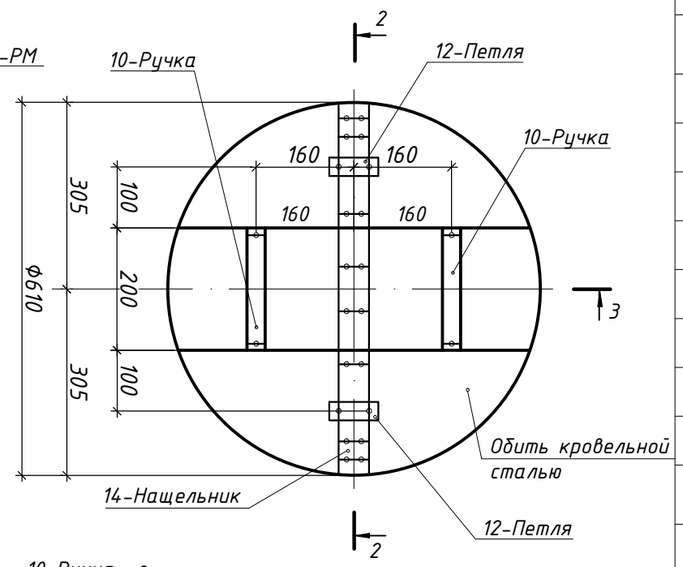

2-2

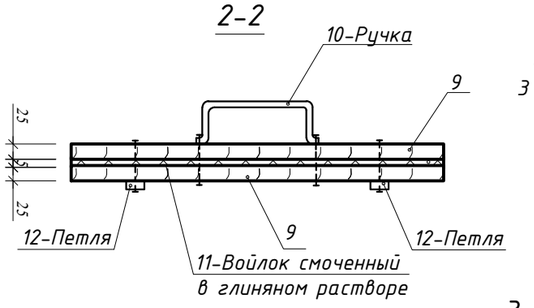

3-3

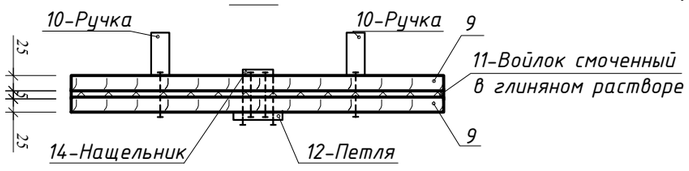

Спецификация

Поз.	Обозначение	Наименование	Кол-во	Масса ед. кг	Примечание
1	Серия 3.900.1-14 выпуск 1	Кольцо опорное КО6	1	50,0	шт.
2	Серия 3.900-3 выпуск 7	Кольцо стеновое КС7.3	3	130	шт.
3	Серия 3.900.1-14 выпуск 1	Плита перекрытия 1ПП15-1	1	680,0	шт.
4	Серия 3.900.1-14 выпуск 1	Кольцо стеновое КС15.9	3	1000,0	шт.
5	Серия 3.900.1-14 выпуск 1	Плита днища ПН15	1	940,0	шт.
6	ГОСТ 3634-99	Люк чугунный, тип "Л"	1	60,0	шт.
7	ГОСТ 34028-2016	Арматура Ф16 А240, L=0,81м	8	1,3	шт.
8	ГОСТ 15879-70	Стеклорубероид С-РМ	4,0	2,3	$м^2$
9	Серия 3.900.1-14 выпуск 1	Кольцо стеновое КС 15.6	1		шт
	Крышка деревянная				
9		Доска, сосна толщиной - 25мм	0,016	700,0	$м^3$
10	ГОСТ 103-2006	Сталь полосовая 25х4, L=0,45м	2	0,3	шт.
11		Войлок толщиной δ=5мм	0,33	0,99	$м^2$
12	ГОСТ 103-2006	Сталь полосовая 25х4, L=0,16м	2	0,15	шт.
13	ГОСТ 19904-90	Сталь кровельная оцинкованная			
		толщиной δ=0,7мм	0,8	5,5	$м^2$
14	ГОСТ 7338-90	Резиновая полоса 50х5 L=0,65м	1	0,2	шт.
15	СТ РК EN 206-2017	Подбетонка бетон С8/10 F150W2	0,35		м3
		Отмостка			
	СТ РК EN 206-2017	Монолитный бетон С8/10 F150W2	0,04		м3

Площадь застройки -3,14

Примечание

В спецификации приведены материалы для устройства одного выгреба
Для спуска в выгреб на внутренней поверхности предусмотрены скобы Скобы покрыть горячим битумом за 2 раза.
Внутренние поверхности стен выгреба оштукатурить железнением цементным раствором состава 1/2 на 3% растворе алюмината натрия.
На стыках сборных ж/б колец наклеивать полосы гнилостойкой ткани шириной 20-30 см.
Все сборные элементы выгреба при монтаже устанавливают на цементно-песчаном растворе марки 100 толщиной 10
После монтажа трубы отверстие в стене выгреба заделывают бетоном С8/10 F150W2.
Древесину крышки пропитать антисептическим составом в соответствии с требованием СП РК 2.01-101-2013.
В ведомости работ по канализации необходимо дополнительно учесть объем земляных работ по устройству выгреба

изм	кол	№ док	лист	подпись	дата				
						21-2023-АС3			
						Строительство фельдшерско-акушерского пункта в селе Конырозек Успенского района Павлодарской области» (Привязка). Корректировка			
ГИП		Каббышева			04/23	Выгреб емк. 2,2 м3	Стадия	Лист	Листов
							РП	2	
Проверил		Каббышева			04/23	Выгреб емк.2,2м³. План. Разрезы.	ТОО "ES-ПРОЕКТ"		
Выполнил		Жусупова			04/23				

Взам. инв.N | Подпись и дата | Инв.N подл.