Исполнитель:
ТОО "ES-ПРОЕКТ"
Гослицензия ГСЛ №000257-1

Заказчик:
ГУ "Управление строительства
Павлодарской области

# Строительство фельдшерско-акушерского пункта в селе Конырозек Успенского района Павлодарской области (Привязка). Корректировка

## Рабочий проект
## ТОМ 3
## Альбом 7 - Водопровод и канализация (ВК)

Директор ТОО "ES-ПРОЕКТ" Каббышева Б.Н.

2023г.

Копировал Формат А3

ТОО ES ПРОЕКТ

Исполнитель:
ТОО "ES-ПРОЕКТ"
Гослицензия ГСЛ №000257-1

Заказчик:
ГУ "Управление строительства
Павлодарской области

# Строительство фельдшерско-акушерского пункта в селе Конырозек Успенского района Павлодарской области (Привязка). Корректировка

## ТОМ 3

## Состав проекта

Альбом 1 - Генеральный план (ГП)
Альбом 2 - Архитектурно-строительные чертежи (АС1)
Альбом 3 - Архитектурно-строительные чертежи (АС2)
Фундаменты под дизель генераторную установку
Альбом 4 - Архитектурно-строительные чертежи (АС3). Выгреб емкостью 2,2 м3
Альбом 5 - Архитектурно-строительные чертежи (АС4).Гараж
Альбом 6 - Технологическое оборудование (ТХ)
Альбом 7 - Водопровод и канализация (ВК)
Альбом 8 - Отопление и вентиляция (ОВ)
Альбом 9 - Пожарная сигнализация (ПС)
Альбом 10 - Сети связи (СС1)
Альбом 11 - Сети связи (СС2) Вызов персонала для МГН
Альбом 12 - Электрооборудование и освещение (ЭОМ)
Альбом 13 - Наружные сети водопровода и канализации (НВК)
Альбом 14 - Наружные сети связи (НСС)
Альбом 15 - Электроснабжение (ЭС)

2023г.

## ВЕДОМОСТЬ ЧЕРТЕЖЕЙ ОСНОВНОГО КОМПЛЕКТА

| Лист | Наименование | Примечание |
|---|---|---|
| 1 | Общие данные | |
| 2 | План с сеятями В,Т3 и К1 | |
| 3 | Схема сетей В1 и Т3 | |
| 4 | Схема сетей К1 | |
| 5 | Прочистка в приямке (лючке) | |
| | | |
| | | |

## ВЕДОМОСТЬ ССЫЛОЧНЫХ И ПРИЛАГАЕМЫХ ДОКУМЕНТОВ

| Обозначение | Наименование | Примечание |
|---|---|---|
| | Ссылочные документы | |
| Серия 3.900-9 | Опорные конструкции и средства крепления стальных трубопроводов санитарно-технических систем | |
| Серия 4.900-9 | Узлы и детали трубопроводов из пластмассовых труб для систем водоснабжения и канализации | |
| Серия 4.900-10 | Альбом оборудования, фасонных частей и арматуры для сетей и сооружений водопровода и канализации | |
| Серия 4.904-69 | Детали крепления санитарно-технических приборов и трубопроводов | |
| | | |
| | Прилагаемые документы | |
| ВК.СО | Спецификация | 4листа |

Проект разработан в соответсвии с действующими нормами, правилами и стандартами, действующими в Республике Казахстан, включая требования противопожарной безопасности, и обеспечивает безопасную эксплуатацию зданий и сооружений при соблюдении предусмотренных проектом мероприятий.

Главный инженер проекта Каддышева

Григорьев А.С.

## ОСНОВНЫЕ ПОКАЗАТЕЛИ

| Наименование системы | Потребный напор на вводе,м | Расчетный расход | | | | Установленная мощность эл.двигателей, кВт | Примечание |
|---|---|---|---|---|---|---|---|
| | | м3/сут | м3/час | л/с | пож. вод. | | |
| Водопровод В1 | 10,0 | 0,45 | 0,05 | 0,014 | - | - | |
| в том числе: | | | | | | | |
| холодной воды | | 0,27 | 0,03 | 0,008 | - | - | |
| горячей воды | | 0,18 | 0,02 | 0,006 | - | - | |
| Канализация К1 | - | 0,45 | 0,05 | 1,614 | - | - | |

## ОБЩИЕ ДАННЫЕ

Проект внутренних систем водоснабжения и канализации здания ФАП выполнен на основании технических условий, выданных КГП "Успен Ауыз-су", задания на проектирование, архитектурно-строительных чертежей, технологического задания и в соответствии со СН РК 4.01-01-2011, СП РК 4.01-101-2012, СН РК 4.01-05-2002 , СН РК 4.01-02-2013, СП РК 4.01-102-2013.

Здание оборудуется системами хозяйственно-питьевого водопровода, горячего водоснабжения, хозяйственно-бытовой канализации.

Водоснабжение здания предусматривается от действующих поселковых сетей, с подключением в существующем колодце СВК.

Для учета расхода воды на вводе в здание установлен водомерный узел. Так как ввод в здание один, на водомерном узле предусмотрена обводная линия с запорным вентилем.

Система хозяйственно-питьевого водоснабжения запроектирована из полипропиленовых труб PP-R SDR6 Ф25 и 20мм.

Горячее водоснабжение - от электроводонагревателей V=50 и 100л, N=2,2кВт.

Система горячего вожоснабжения запроектирована из полипропиленовых труб PR SDR Ф20мм.

Сброс сточных вод предусматривается в проектируемый выгреб.

Систему хозяйственно-бытовой канализации монтировать из труб и фасонных частей пластиковых канализационных по ТУ 640 РК 38682338 ТОО-02-2000. Ф50 и 110мм. Для ликвидации засоров на сети предусмотрена установка ревизий и прочисток.

Вытяжные части канализационных стояков вывести выше обреза вентиляционных шахт на 0,50 м.

Отверстия в местах пересечения стен, вводами водопровода и выпусками канализации необходимо заделать водонепроницаемым эластичным материалом.

Монтаж и приемку систем хозяйственно-питьевого водопровода, горячего водоснабжения, хозяйственно-бытовой канализации, производить в соответствии с СН РК 4.01-02-2013, СП РК 4.01-102-2013 и СН РК 4.01-05-2002

Монтаж внутренних санитарно-технических систем производить в соответсвии требований СНиП 3.05.01-85 и СН РК 4.01-05-2002, "Инструкция по проектированию и монтажу сетей водоснабжения и канализации из пластмассовых труб." При проходе через строительные конструкции пластмассовые трубы заключить в футляр из пластмассы. Внутренний диаметр футляра на 10мм больше наружного диаметра прокладываемой трубы. Зазор между трубой и футляром заделывается мягким водонепроницаемым материалом, допускающим перемещение трубы вдоль продольной оси. Зазор в проеме между футляром и наружной стеной заполнить плотным эластичным водо- и газонепроницаемым, несгораемым материалом. Против ревизий на стояках и прочисток (системы К1), запорной арматуры при скрытой прокладке (системы В1, Т3, ), предусмотреть люки размером 30х40см.

Закрепление хомутов опор на стояках и отводящих трубопроводах следует производить после соединения их с санитарными приборами в проектном положении. Монтажные стыки канализационных труб выполнить с тщательной гермтизацией по всей длине прокладываемого трубопровода.

Прокладку труб выполнить с необходимыми уклонами в сторону спускного трубопровода канализации на выпуск сети из здания. Заделку монтажных отверстий в междуэтажных перекрытиях выполнить после всех работ по монтажу и испытанию трубопроводов водоснабжения и канализации.

## ПЕРЕЧЕНЬ

видов работ, для которых необходимо составление актов освидетельствования скрытых работ

1. Прокладка трубопроводов в штрабах, бороздах перекрытия, под полом подвала и других скрытых местах.
2. Устройство гидроизоляции трубопровода.
3. Укладка трубопроводов и заделка стыков.
4. Первичное и окончательное гидравлическое испытание водопроводных и канализационных линий.
5. Устройство противокоррозионной защиты трубопроводов.
6. Осмотр внутреннего водопровода и канализации.
7. Гидравлическое испытание систем холодного и горячего водопровода и канализации.
8. Гидравлическое испытание на инфильтрацию и эксфильтрацию канализационных самотечных линий.

| Изм. | Кол. | Лист | №док | Подпись | Дата | ВК | | |
|---|---|---|---|---|---|---|---|---|
| | | | | | | «Строительство фельдшерско-акушерского пункта в селе Конырозек Успенского района Павлодарской области» (Привязка). Корректировка» | | |
| ГИП | | Каддышева | | | | Внутренние сети водопровода и канализации | Стадия: РП | Лист: 1 / Листов: 4 |
| Проверил | | Каддышева | | | | Общие данные | ТОО "ES-ПРОЕКТ" | |
| Разработал | | Жусупова | | | | | | |

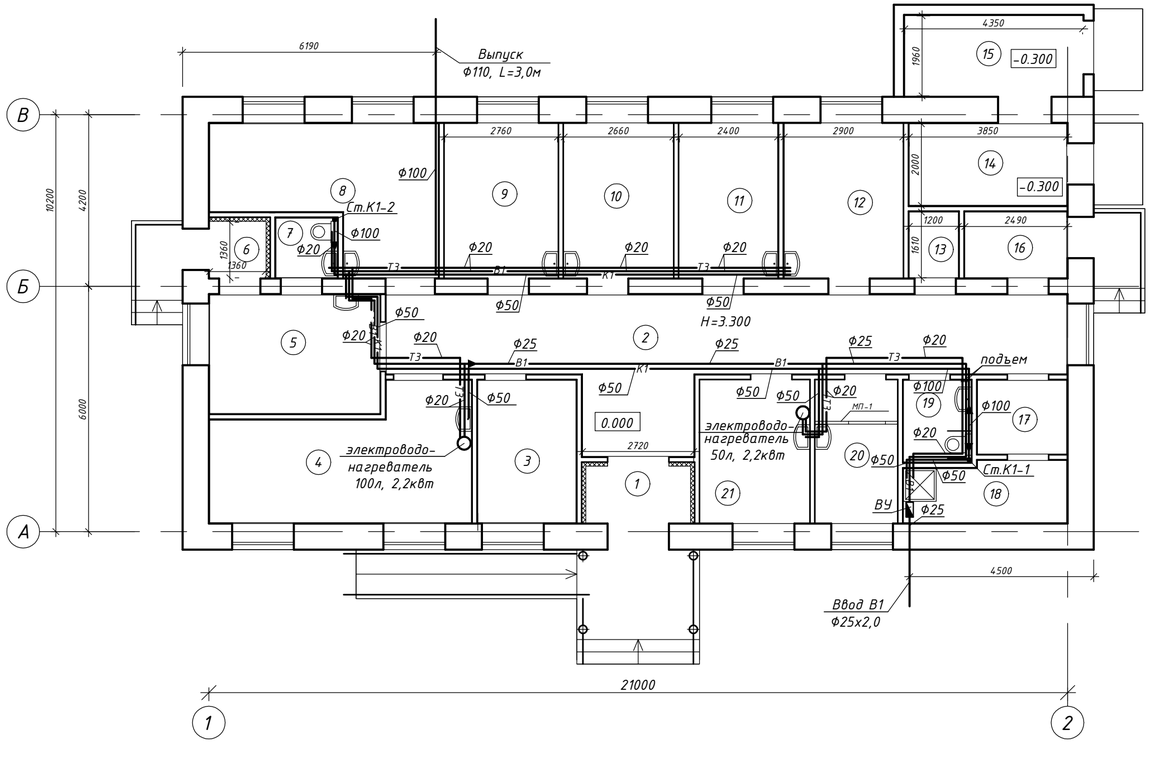


# Экспликация помещений

| № пом. | Наименование | Площадь, м² | Кат. помещ |
|---|---|---|---|
| 1 | Тамбур | 3,43 | Д |
| 2 | Вестибюль | 37,60 | Д |
| 3 | Комната ожидания пациентов | 8,35 | Д |
| 4 | Процедурная | 18,08 | Д |
| 5 | Изолятор | 12,06 | Д |
| 6 | Тамбур | 1,85 | Д |
| 7 | Санузел | 2,19 | Д |
| 8 | Кабинет акушера | 15,76 | Д |
| 9 | Кабинет педиатра | 10,41 | Д |
| 10 | Кабинет фельдшера | 10,03 | Д |
| 11 | Прививочный кабинет | 9,05 | Д |
| 12 | Комната медперсонала | 11,00 | Д |
| 13 | Электрощитовая | 1,93 | В4 |
| 14 | Топочная | 7,70 | В4 |
| 15 | Склад твердого топлива | 8,53 | В4 |
| 16 | Помещение для временного хранения мед.отходов | 4,00 | Д |
| 17 | Помещения для приготовления и хранения дезинфицирующих средств | 4,00 | Д |
| 18 | Кладовая уборочного инвентаря | 5,70 | Д |
| 19 | Санузел | 3,30 | Д |
| 20 | Кабинет забора мокроты | 6,92 | Д |
| 21 | Кабинет химизатора | 9,26 | Д |
| | Итого: | 191,15 | |

| Изм. | Кол. | Лист | №док | Подпись | Дата | ВК | | |
|---|---|---|---|---|---|---|---|---|
| | | | | | | «Строительство фельдшерско-акушерского пункта в селе Конырозек Успенского района Павлодарской области» (Привязка). Корректировка» | | |
| ГИП | | Каждышева | | | | Внутренние сети водопровода и канализации | Стадия: РП | Лист: 2 / Листов: |
| Проверил | | Каждышева | | | | План с сетями В1,Т3 и К1. | ТОО "ES-ПРОЕКТ" | |
| Разработал | | Жусупова | | | | | | |

Взаим. инв. №

Подп. и дата

Инв. № подл.

# Схема В1

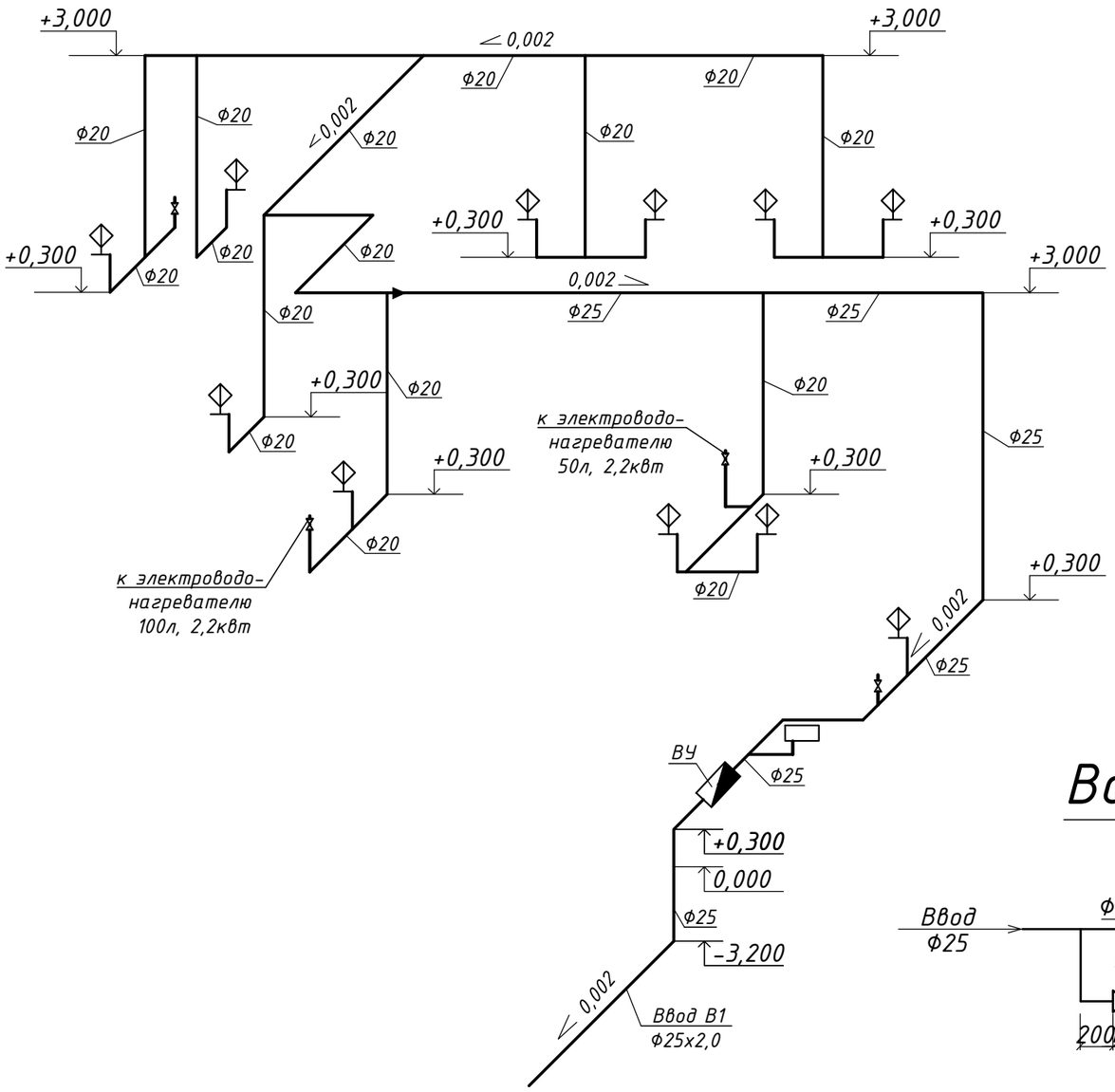


# Схема Т3

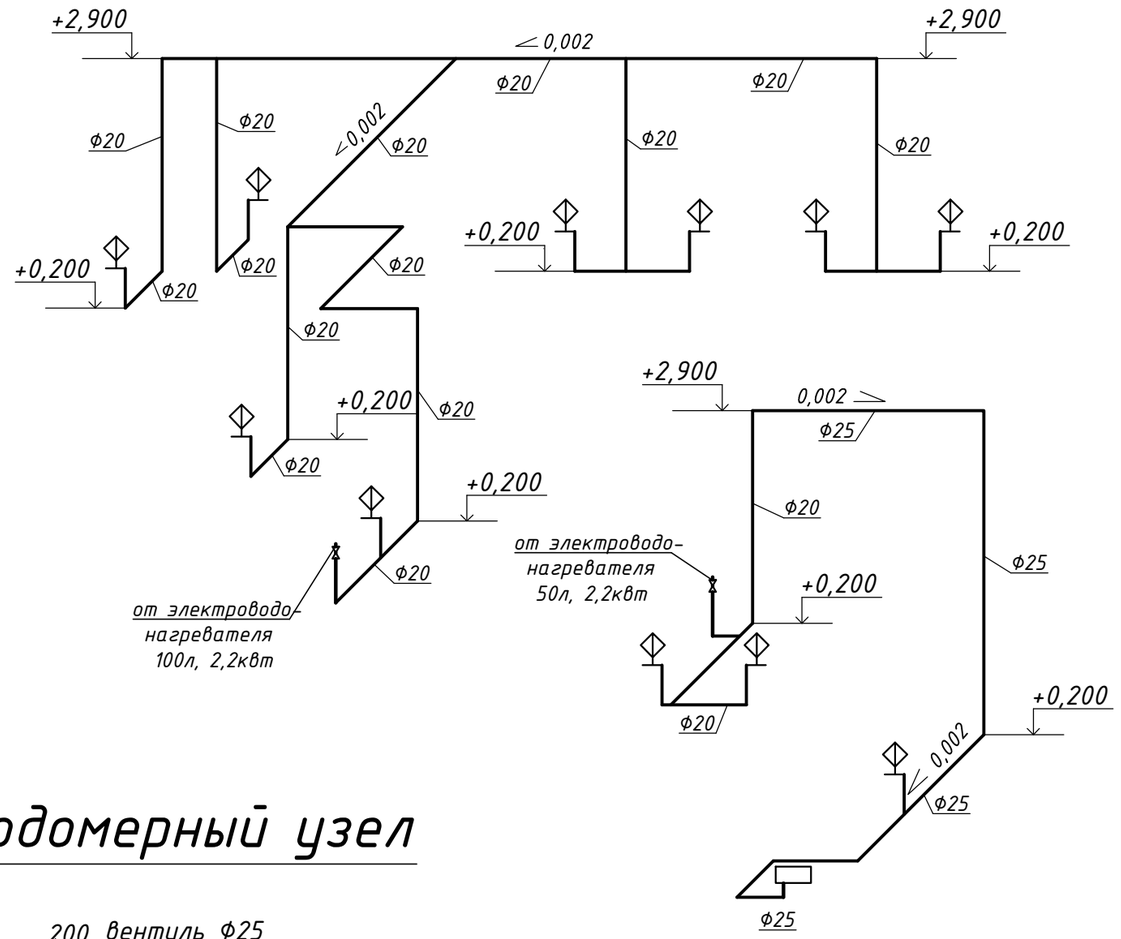


# Водомерный узел

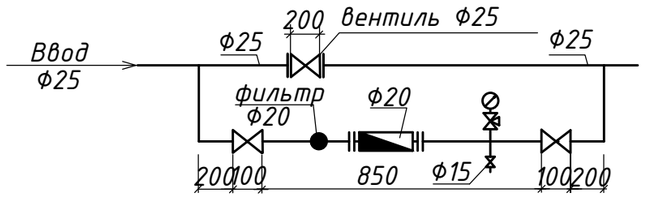


| Изм. | Кол. | Лист | №док | Подпись | Дата | ВК | | |
|---|---|---|---|---|---|---|---|---|
| | | | | | | «Строительство фельдшерско-акушерского пункта в селе Конырозек Успенского района Павлодарской области» (Привязка). Корректировка» | | |
| ГИП | | Кабдышева | | | | Внутренние сети водопровода и канализации | Стадия: РП | Лист: 3 / Листов: |
| Проверил | | Кабдышева | | | | Схема сетей В1,Т3. | ТОО "ES-ПРОЕКТ" | |
| Разработал | | Жусупова | | | | | | |

Взам. инв. №

Подпись и дата

Инв. № подл.

# Схема К1

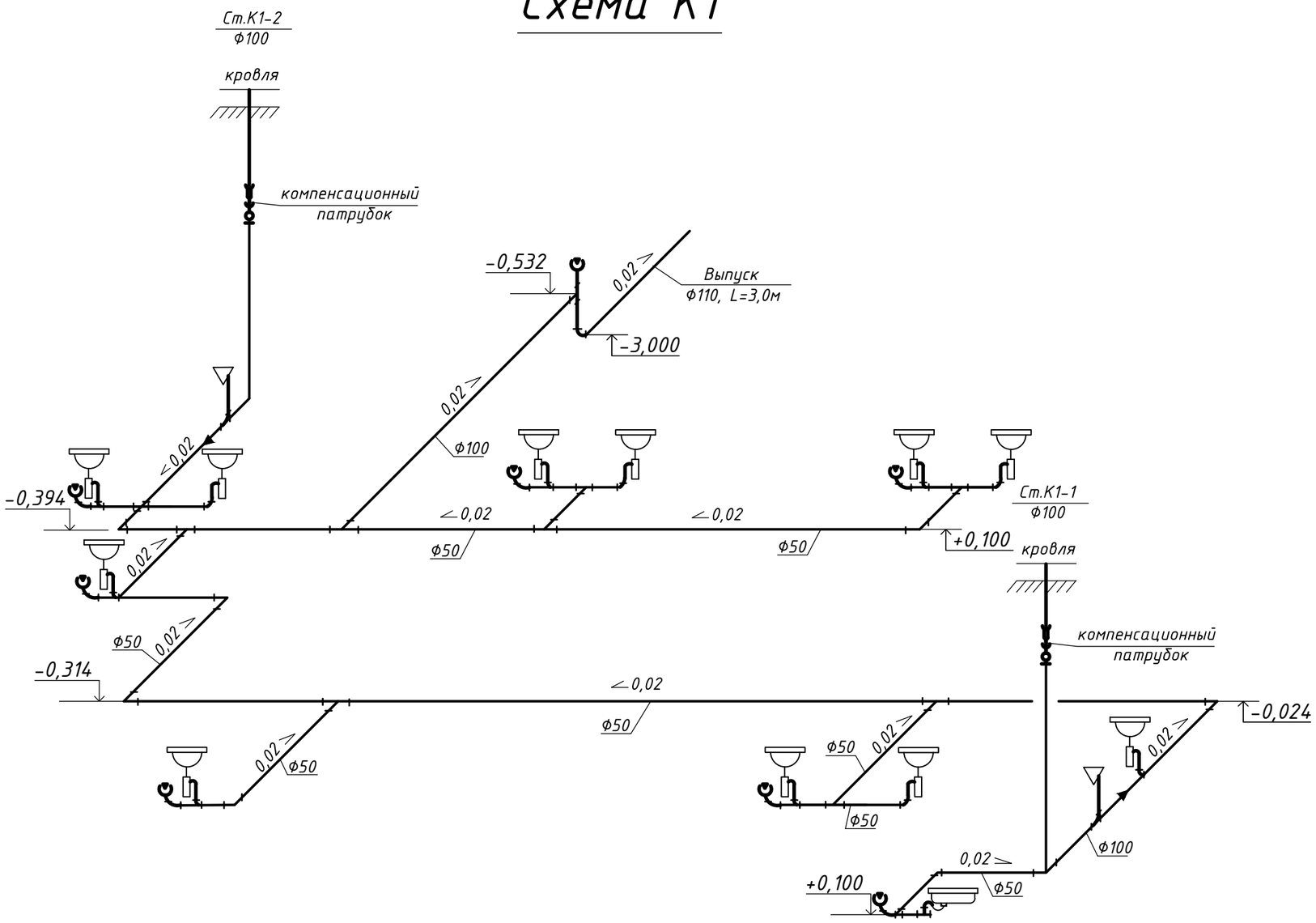


| | | | | | | | | |
|---|---|---|---|---|---|---|---|---|
| | | | | | | ВК | | |
| | | | | | | «Строительство фельдшерско-акушерского пункта в селе Конырозек Успенского района Павлодарской области» (Привязка). Корректировка» | | |
| Изм. | Кол. | Лист | №док | Подпись | Дата | | | |
| ГИП | | Кабдышева | | | | Внутренние сети водопровода и канализации | Стадия | Лист | Листов |
| | | | | | | | РП | 4 | |
| Проверил | | Кабдышева | | | | Схема сетей К1. | ТОО "ES-ПРОЕКТ" | | |
| Разработал | | Жусупова | | | | | | | |

Взам. инв. №

Подпись и дата

Инв. № подл.

## План

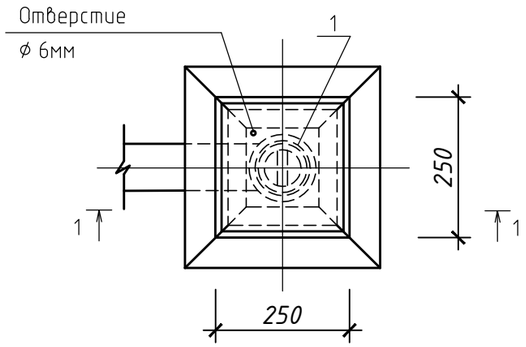


## Разрез 1-1

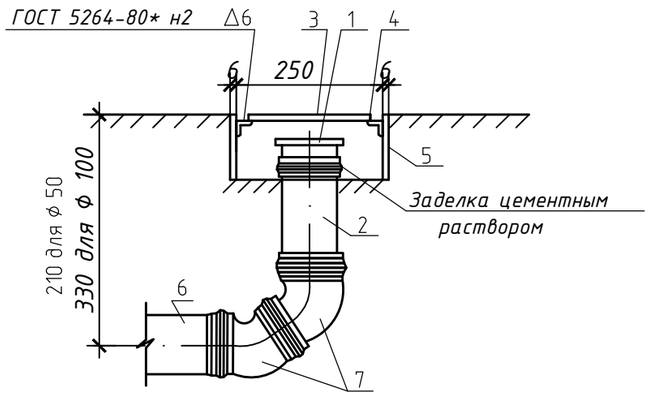


## Спецификация

| Марка, поз. | Обозначение | Наименование | Кол. | Масса ед., кг | Приме-чание |
|---|---|---|---|---|---|
| 1 | З-50-ПНД-I/ З-100-ПНД-I | Заглушка | 1/1 | | |
| | ТУ640РК38682338 Т00-02-2000 | | | | |
| 2 | П-ПНД-50-I/ П-ПНД-100-I | Патрубок | 1/1 | | |
| | ТУ640РК38682338 Т00-02-2000 | | | | |
| 3 | Лист $\frac{245x245x6ГОСТ19903-74*}{ВСт.3КП2ГОСТ360-94}$ | Лист | 1 | | крышка |
| 4 | Уголок $\frac{50x50x5ГОСТ8509-93}{ВСт.3КП2ГОСТ380-94}$ l=0.29 | Уголок | 4 | | |
| 5 | Лист $\frac{250x130x6ГОСТ19903-74*}{ВСт.3КП2ГОСТ380-94}$ | Лист | 4 | | коробка |
| 6 | ТК-ПНД-50-I/ ТК-ПНД-100-I | Труба l=150мм | 1 | | |
| | ТУ640РК38682338 Т00-02-2000 | | | | |
| 7 | 135°-50-ПНД-I/ 135°-100-ПНД-I | Отвод | 2/2 | | |
| | ТУ640РК38682338 Т00-02-2000 | | | | |

| Изм. | Кол. | Лист | №док | Подпись | Дата | ВК | | |
|---|---|---|---|---|---|---|---|---|
| | | | | | | «Строительство фельдшерско-акушерского пункта в селе Конырозек Успенского района Павлодарской области» (Привязка). Корректировка» | | |
| ГИП | | Кабдышева | | | | Внутренние сети водопровода и канализации | Стадия: РП | Лист: 5 / Листов: |
| Проверил | | Кабдышева | | | | Прочистка в приямке(лючке) | ТОО "ES-ПРОЕКТ" | |
| Разработал | | Жусупова | | | | | | |

Взам. инв. №

Подпись и дата

Инв. № подл.

| Позиция | Наименование и техническая характеристика | Тип, марка, обозначение документа, опросного листа | Код оборудования, изделия, материала | Завод-изготовитель | Единица измерения | Коли-чество | Масса единицы, кг | Примечание |
|---|---|---|---|---|---|---|---|---|
| 1 | 2 | 3 | 4 | 5 | 6 | 7 | 8 | 9 |
| | Водомерный узел | | | | | | | |
| 1 | Водомерный узел (ввод водопровода диам.25 со счетчиком диам.20 | серия 5.901-1 | | | | | | |
| | с обводной линей), комплектно: | | | | | | | |
| | Счетчик холодной воды Flostar-M в комплекте с радиомодулем EverBlu Cyble | Flostar-M | | | шт | 1 | | |
| | диам.20 | | | | | | | |
| | Манометр избыточного давления МП4-У, показывающий по ТУ 25.02.180335-84 | ГОСТ 2405-88 | | | шт | 1 | 1,2 | |
| | верхний предел измерения РУ=10кгс/см2 Томский манометровый завод | | | | | | | |
| | Фильтр для очистки воды диам. 20 мм | | | | шт | 1 | | |
| | Клапан запорный проходной муфтовый из серого чугуна на РУ=1,0 МПа (10 кгс/см2) | | | | | | | |
| | ТУ 26-07-1465-88 диам.25 | 15Ч8П2 | | | шт | 1 | | |
| | Кран пробковый трехходовой натяжной муфтовый по ТУ 26-07-1061-84 диам. 15 | 11Б18БК | | | шт | 1 | 0,27 | |
| | Клапан запорный проходной муфтовый из серого чугуна на РУ=1,0 МПа (10 кгс/см2) | 15Ч8П2 | | | | | | |
| | ТУ 26-07-1465-88 диам.20 | | | | шт | 2 | | |
| | Трубопровод из стальных водогазопроводных оцинкованных гладкообрезных | | | | | | | |
| | труб обыкновенных по ГОСТ 3262-75 диам. 15 | | | | м | 0,20 | 1,32 | |
| | Трубопровод из стальных водогазопроводных оцинкованных гладкообрезных | | | | | | | |
| | труб обыкновенных по ГОСТ 3262-75 диам. 20 | | | | м | 1,80 | 1,71 | |
| | Трубопровод из стальных водогазопроводных оцинкованных гладкообрезных | | | | | | | |
| | труб обыкновенных по ГОСТ 3262-75 диам. 25 | | | | м | 1,60 | 7,26 | |

Взам. инв.N

Подпись и дата

Инв.N подл.

| Изм. | Кол. | Лист | №док | Подпись | Дата |
|---|---|---|---|---|---|
| ГИП | | Кабдышева | | | |
| Проверил | | Кабдышева | | | |
| Разработал | | Жусупова | | | |

ВК.СО

«Строительство фельдшерско-акушерского пункта в селе Конырозек Успенского района Павлодарской области» (Привязка). Корректировка»

Внутренние сети водопровода и канализации

| Стадия | Лист | Листов |
|---|---|---|
| РП | 1 | 4 |

Спецификация оборудования, изделий и материалов.

ТОО "ES-ПРОЕКТ"

| Позиция | Наименование и техническая характеристика | Тип, марка, обозначение документа, опросного листа | Код оборудования, изделия, материала | Завод-изготовитель | Единица измерения | Коли-чество | Масса единицы, кг | Примечание |
|---|---|---|---|---|---|---|---|---|
| | 2 | 3 | 4 | 5 | 6 | 7 | 8 | 9 |
| | Система В1 | | | | | | | |
| 1 | Труба PP-R SDR 6/S2.5-25x4,2 класс 1/1,0МПа неармированная | ГОСТ 32415-2013 | | | м | 22,0 | | |
| 2 | Труба PP-R SDR 6/S2.5-20x3,4 класс 1/1,0МПа неармированная | ГОСТ 32415-2013 | | | м | 44,0 | | |
| 3 | Отвод полиэтиленовый 90° компрессионный прямой DN 25x25, PN 16 | СТ РК ГОСТ Р 52134-2010 | | | шт | 5 | | |
| 4 | Отвод полиэтиленовый 90° компрессионный прямой DN 20x20, PN 16 | СТ РК ГОСТ Р 52134-2010 | | | шт | 6 | | |
| 5 | Тройник полипропиленовый PP-R комбинированный с внутренней резьбой Ф25x20 | СТ РК ГОСТ Р 52134-2010 | | | шт | 1 | | |
| 6 | Тройник полипропиленовый PP-R комбинированный с внутренней резьбой Ф20x20 | СТ РК ГОСТ Р 52134-2010 | | | шт | 2 | | |
| 7 | Переход полиэтиленовый Ф25x20мм | СТ РК ГОСТ Р 52134-2010 | | | шт | 1 | | |
| 8 | Полиэтиленовая гильза l=300мм для прохода трубы через стену на вводе Ф32x2,0мм из трубы ПЭ100 SDR 17 | СТ РК ИСО 4427-2004 | | | шт | 1 | | |
| 9 | Полиэтиленовая гильза l=300мм для прохода трубы через перекрытия Ф32x2,0 из трубы ПЭ100 SDR 17 | СТ РК ИСО 4427-2004 | | | шт | 12 | | |
| 10 | Промывка с дезинфекцией труб PP-R SDR 6/S2.5-25x4,2 класс 1/1,0МПа | ГОСТ 32415-2013 | | | м | 22,0 | | |
| 11 | Промывка с дезинфекцией труба PP-R SDR 6/S2.5-20x3,4 класс 1/1,0МПа | ГОСТ 32415-2013 | | | м | 44,0 | | |
| | | | | | | | | |
| | Система Т3 | | | | | | | |
| | Труба PP-R SDR 6/S2.5-20x3,4 класс 1/1,0МПа неармированная | ГОСТ 32415-2013 | | | м | 53,0 | | |
| | Отвод полиэтиленовый 90° компрессионный прямой DN 20x20, PN 16 | СТ РК ГОСТ Р 52134-2010 | | | шт | 10 | | |
| | Тройник полипропиленовый PP-R комбинированный с внутренней резьбой Ф20x20 | СТ РК ГОСТ Р 52134-2010 | | | шт | 1 | | |
| | Полиэтиленовая гильза l=300мм для прохода трубы через перекрытия Ф25x2,4 из трубы ПЭ100 SDR 17 | СТ РК ИСО 4427-2004 | | | шт | 11 | | |
| | Промывка с дезинфекцией труба PP-R SDR 6/S2.5-20x3,4 класс 1/1,0МПа | | | | м | 53,0 | | |
| | Электроводонагреватель емкость бака 50л, P=2,2квт | | | | шт | 1 | | |
| | Электроводонагреватель емкость бака 100л, P=2,2квт | | | | шт | 1 | | |

| Позиция | Наименование и техническая характеристика | Тип, марка, обозначение документа, опросного листа | Код оборудования, изделия, материала | Завод-изготовитель | Единица измерения | Коли-чество | Масса единицы, кг | Примечание |
|---|---|---|---|---|---|---|---|---|
| | 2 | 3 | 4 | 5 | 6 | 7 | 8 | 9 |
| | Система К1 | | | | | | | |
| 1 | Труба пластиковая канализационная ТК диам.50 | ТУ 640 РК 38682338 ТОО-02-2000 | | ТОО "HERKUL" г.Алматы | м | 36,0 | | |
| 2 | Труба пластиковая канализационная ТК диам.100 | ТУ 640 РК 38682338 ТОО-02-2000 | | ТОО "HERKUL" г.Алматы | м | 20,0 | | |
| 3 | Труба пластиковая канализационная ТК диам.100 | ТУ 640 РК 38682338 ТОО-02-2000 | | ТОО "HERKUL" г.Алматы | м | 3,0 | | выпуск |
| 4 | Патрубок пластмассовый канализационный приборный П-ПК-ПВП-1 | ГОСТ 22689.2-89 | | | шт | 10 | | |
| 5 | диам.100 | | | | | | | |
| 6 | Патрубок пластмассовый канализационный компенсационный П-ПК-ПВП-1 | ГОСТ 22689.2-89 | | | шт | 2 | | |
| 7 | диам.100 | | | | | | | |
| 8 | Прочистка канализационная диам.100 | ТУ 640 РК 38682338 ТОО-02-2000 | | ТОО "HERKUL" г.Алматы | шт | 3 | | |
| 9 | Прочистка канализационная диам.50 | ТУ 640 РК 38682338 ТОО-02-2000 | | ТОО "HERKUL" | шт | 7 | | |
| 10 | Отвод пластиковый канализационный 0-87 град. диам.50 | ТУ 640 РК 38682338 ТОО-02-2000 | | г.Алматы | шт | 6 | | |
| 11 | Отвод пластиковый канализационный 0-87 град. диам.100 | ТУ 640 РК 38682338 ТОО-02-2000 | | ТОО "HERKUL" г.Алматы | шт | 3 | | |
| 12 | Тройник пластиковый канализационный Т-87 град диам.50х50 | ТУ 640 РК 38682338 ТОО-02-2000 | | ТОО "HERKUL" г.Алматы | шт | 4 | | |
| 13 | Тройник пластиковый канализационный Т-87 град диам.100х50 | ТУ 640 РК 38682338 ТОО-02-2000 | | ТОО "HERKUL" г.Алматы | шт | 1 | | |
| 14 | Переходник пластиковый канализационный диам.100х50 | ТУ 640 РК 38682338 ТОО-02-2000 | | | шт | 3 | | |
| 15 | Пробивка отверстий в стенах и перегородках размером 150х150 | | | | шт | 14 | | |
| 16 | Крепление трубопровода | | | | кг | 1,8 | | |
| 17 | Прочистка в приямке (лючке) диам. 100 | см. лист ВК-5 | | | шт | 1 | | |

| Позиция | Наименование и техническая характеристика | Тип, марка, обозначение документа, опросного листа | Код оборудования, изделия, материала | Завод-изготовитель | Единица измерения | Коли-чество | Масса единицы, кг | Примечание |
|---|---|---|---|---|---|---|---|---|
| | 2 | 3 | 4 | 5 | 6 | 7 | 8 | 9 |
| | Санитарно-техническое оборудование | | | | | | | |
| 1 | Умывальник керамический овальный без спинка 550х420, комплект | УМ ОВ2СПБС | | | шт | 11 | 12,3 | |
| | а) сифон пластмассовый бутылочный СБПУ ГОСТ 23289-94 | ГОСТ30493-96 | | | | | | |
| | б) выпуск пластмассовый ВСПУ ГОСТ 23289-94 | | | | | | | |
| 2 | Смеситель для умывальника настольный,центральный | СМ-УМ-У ГОСТ 25809-96 | | | шт | 11 | | |
| 3 | Унитаз керамический тарельчатый с косым выпуском, | УНТЦ1 ГОСТ 30493-96 | | | шт | 2 | 13.5 | |
| | с цельноотлитой полочкой, исполнение 1, комплектно: | | | | | | | |
| | а)бачок смывной керамический с боковым пуском, с непосредственным | | | | | | | |
| | подсоединением к унитазу БНК-БП ГОСТ 30493-96 | | | | | | | |
| | б)сиденье пластмассовое РСТУССР-1405-77 | | | | | | | |
| | ГОСТ 12820-80 диам.100 | | | | | | | |
| 4 | Подводка к смывным бачкам из вторичного полиэтилена | | | | шт | 2 | | |
| | ТУ205 РСФСР 11.919-91 | | | | | | | |
| 5 | Смеситель для уборки помещений | ГОСТ 25809-2019 | | | шт | 1 | | |
| 6 | Поддон душевой стальной эмалированный мелкий комплектно: | ПМС-2 ТУ21-2-6-027-80 | | | шт | 1 | 22,2 | |
| | а) сифон прямой чугунный эмалированный ГОСТ 23289-94 | | | | | | | |
| | б) выпуск латунный ГОСТ 23289-94 | ВСЛВН | | | | | | |