Приложение 2 к перечню
некоторых приказов в сфере
строительной деятельности, в
которые вносятся
изменения и дополнения
От 08 февраля 2021г. №53

Утвержден приказом
Министра по инвестициям и развитию
Республики Казахстан
от 24 апреля 2017 года № 234

форма

Акт приемки объекта в эксплуатацию

Сноска. Форма в редакции приказа Министра индустрии и инфраструктурного развития РК от 08.02.2021 № 53 (вводится в действие по истечении десяти календарных дней после дня первого официального опубликования).

" 10 " 10 2025 года

Заказчик ГКП «Костанай-Су» акимата г.Костаная ГУ «Отдел ЖКХ, ПТ и АД акимата г.Костанай» 110000 Костанайская область, г. Костанай, ул. Абая 19, БИН 991240001001, 8 7142 22 14 59

фамилия, имя, отчество (при его наличии) ИИН, телефон – для физических лиц, наименование организации – для юридических лиц, БИН, телефон, почтовый индекс, область, город, район, населенный пункт, наименование улицы, номер дома/здания(стационарного помещения)

на основании:

Декларации о соответствии (прилагается) от консорциума ТОО "Акмолатранстехмонтаж" в лице директора Джагупарова Ержана Бейсеновича, ГЛ №15009476 от 21.05.2015 г. Республика Казахстан, г. Астана, р-он Сарыарка, ул. Қараменде би Шақаулы дом 4, тел 8 705240 9847,БИН 960440000756 и ТОО «Корпорация QR» в лице директора Нурмуканова Азамата Кайроллиновича ГСЛ №23022830 от 18.10.2023 года, Республика Казахстан, г. Костанай, ул. Темирбаева

дата подписания декларации, наименование подрядной (генподрядной) организации, фамилия, имя, отчество (при его наличии) руководителя, юридический адрес, БИН, телефон

Заключения о качестве строительно-монтажных работ (прилагается) ТОО «Құрылыс инжиниринг орталығы», директор Ибраева Айнур Балгабаевна, г. Алматы БИН 060340001079, в лице эксперта технического надзора Липатовой Элины Владимировны, №KZ50VJE00059534 от 18.11.2020 года действующая на основании № 0266 от 23.0.2024 года; приказ №031-ТН от 24.01.2024 года, т. 8 705 130 54 81.

дата подписания заключения, наименование организации, фамилия, имя, отчество (при его наличии) экспертов технического надзора, № и дата получения аттестатов, БИН, телефон

Заключения о соответствии выполненных работ проекту (прилагается) ТОО "Промстройпроект", директор Едревский С.А., БИН 041040002273 в лице специалиста авторского надзора Пивоварова А.Н., действующего на основании приказа №53 от 02.11.2023 года, т. 8 777 376 33 44

дата подписания заключения, наименование организации, фамилия, имя, отчество (при его наличии) экспертов авторского надзора, № и дата получения аттестатов, БИН, телефон

произведя осмотр готовности предъявленного подрядчиком (генеральным подрядчиком) к приемке в эксплуатацию объекта:
«Реконструкция самотечного канализационного коллектора на ул. Фролова, лог Абильсай в границах улиц Шайсултана Шаяхметова – С.Баймагамбетова, в г. Костанай», реконструкция, I (повышенный) уровень ответственности _____
наименование объекта, вид строительства (новое, расширение, реконструкция, техническое перевооружение, модернизация, капитальный ремонт), уровень ответственности, техническая и технологическая сложность объекта по адресу
Реконструкция самотечного канализационного коллектора на ул. Фролова, лог Абильсай в границах улиц Шайсултана Шаяхметова – С.Баймагамбетова, в г. Костанай
(область, район, населенный пункт, микрорайон, квартал, улица, номер дома (корпуса)
проверив комплектность исполнительной технической документации, в том числе посредством электронного модуля исполнительной технической документации "__"_____20__ года, дата ознакомления подтверждает что:

1. Строительство объекта осуществлено на основании:

1) правоустанавливающего документа на земельный участок Постановление № 334 от 24 февраля 2021 года Акимата города Костаная Костанайской области_____
документ, подтверждающий наступление юридических фактов (юридических составов), на основании которых возникают, изменяются или прекращаются права на земельный участок, в том числе договоры, решения судов, правовые акты исполнительных органов, свидетельство о праве на наследство, передаточный акт или разделительный баланс при реорганизации негосударственных юридических лиц, владеющих земельным участком на праве собственности или выкупивших право временного возмездного землепользования (аренды).
либо решения о реконструкции (перепланировке, переоборудовании) помещений(отдельных частей) существующих зданий от "30"_07____2021 года №_1549_ Акимата города Костаная Костанайской области _____;
наименование органа вынесшего решение

2) талона о приеме уведомления о начале строительно-монтажных работ № KZ72REA00382141 от 05.04.2024 года выданных _ГУ "Управление_____ государственного архитектурно-строительного контроля акимата Костанайской__ области"»_____
наименование органа принявшего уведомление, дата и № принятия талона

3) проекта (проектно-сметной документации)_ ТОО «Промстройпроект» Рабочий проект № 24.3809/21_____
наименование проектной организации, номер проекта утвержденного(й)
№77/П от 13 мая 2022 года ГКП «Костанай-Су» акимата города Костаная ГУ «Отдел ЖКХ, ПТ и АД акимат города Костанай»_____;
дата и номер проекта, наименование организации утвердившей (переутвердившей) проект и дата утверждения

2. Строительно-монтажные работы осуществлены в сроки:

начало работ "06" апреля 2024_ года;

окончание работ "10" __октября_ 2025___ года;

при продолжительности строительства, месяц: по норме или по проекту организации строительства, месяц:____4(четыре)_____;

фактически, месяц:___18 (восемнадцать)_____;

3. Объект (комплекс) имеет следующие основные технико-экономические показатели (мощность, производительность, производственная площадь, протяженность, вместимость, объем, пропускная способность, провозная способность, число рабочих мест и тому подобное, заполняется по всем объектам (кроме жилых домов) в единицах измерения соответственно целевой продукции или основным видам услуг):

Мощность, производительность и так далее	Единица измерения	По проекту		Фактически	
		общая (с учетом ранее принятых)	в том числе пускового комплекса или очереди	общая (с учетом ранее принятых)	в том числе пускового комплекса или очереди
Пропускная способность	м3/сут	1041,5		1041,5	
Протяженность сетей самотечной канализации	м	822,0		830,89	

Выпуск продукции (оказания услуг), предусмотренной проектом в объеме, соответствующем нормам освоения проектных мощностей в начальный период

_____;

факт начала выпуска продукции с указанием объема

Жилой дом имеет следующие показатели:

Показатели	Единица измерения	По проекту	Фактически
Общая площадь	метр в квадрате (далее – м2)		
Число этажей	этаж		
Общий строительный объем	метр в кубе (далее – м3)		
В том числе подземной части	м3		
Площадь встроенных, встроенно-пристроенных и пристроенных помещений	м2		

Показатели	По проекту			Фактически		
	число квартир	площадь квартир, м2		число квартир	площадь квартир, м2	
		общая	жилая		общая	жилая
Всего квартир, в том числе: однокомнатных двухкомнатных трехкомнатных четырехкомнатных и более						

4. Технологические и архитектурно-строительные решения по объекту характеризуются следующими данными:

Проект относится к объектам I (повышенного) уровня ответственности, технически и технологически сложным. Основной задачей данного проекта является замена старого канализационного коллектора по ул.Фролова, лог Абильсай в границах улиц Шайсултана Шаяхметова - С. Баймагамбетова г.Костанай, подверженного коррозии и полному износу, за счет этого снижению водоотводной способности на современные полиэтиленовые трубы обеспечивающие качество водоотведения, улучшения экологической обстановки и тем самым повышения санитарно - гигиенического уровня жизни населения. Для этой цели предусматривается подключение к существующей канализационной сети (см. тех. условия № 2693 от 11.06.2021г. выданное ГКП "Костанай -Су», и задание на проектирование выданное Заказчиком).

Схема водоотведения объекта следующая: сточная вода от проектируемой канализационной камеры в пересечении ул .Ш.Шаяхметова -ул .Фролова (точка подключение № 2) отводится по ул.Фролова, лог Абильсай и сбрасывается к проектируемой канализационной камере расположенной в_пересечении улиц Фролова - С.Баймагамбетова (точка подключение № 1).

Наружные сети -К1- самотечного канализационного коллектора запроектированы из полиэтиленовых профилированных многослойных безнапорных труб с металлическим каркасом внутри OPTIMA SN16 по ГОСТ Р54475-2011: соединение с помощью уплотнительного кольца DN/ID 800мм - L= 830,89м;

Из полиэтиленовых двухслойных безнапорных труб OPTIMA SN8 по ГОСТ Р54475-2011 с приварным раструбом DN/OD 315мм - L= 2м., DN/OD 160мм - L= 6м. и DN/OD 110мм - L= 8м

На сети для контрольного осмотра и присоединения существующих канализационных сетей предусмотрены канализационные колодцы Ø2000мм – 26 шт. Ø1500мм – 2 шт и камеры из блоков ФБС: №3.1 и №25 (2500х2500мм) - 2шт, установленные в точках подключения к существующему коллектору. Канализационные колодцы также установлены в местах изменения направления трассы самотечного канализационного коллектора. Конструкция колодцев принята из унифицированных железобетонных элементов, по типовому проекту ТП 902-09-22-84 " Канализационные колодцы ". Все сборные элементы и монолитные колодцы выполнить на портландцементе по ГОСТ 22266-94 с маркой по водопроницаемости W4.

При засыпке трубопроводов над верхом трубы обязательно устройство защитного слоя из песка толщиной не менее 30 см, не содержащего твердых включений (щебня, камней, кирпичей и т.д.). Подбивка грунтом трубопровода производится ручным не механизированным инструментом. Уплотнение грунта в пазухах между стенкой траншеи и трубой, а также всего защитного слоя следует проводить ручной механической трамбовкой до достижения коэффициента уплотнения, установленного проектом. Уплотнение первого защитного слоя толщиной 10 см непосредственно над трубопроводом производят ручным инструментом.

Засыпку траншеи трубопроводов под проезжей частью автодорог обязательно выполнить в полном объеме песком с послойным уплотнением до 90%, через 150-200 мм с помощью оборудования ударного типа.

5. На объекте установлено предусмотренное проектом оборудование в количестве согласно актам о его приемке после индивидуального испытания и комплексного опробования;

6. Наружные инженерные коммуникации (холодное и горячее водоснабжение, канализация, теплоснабжение, газоснабжение, электроснабжение и связь) обеспечивают нормальную эксплуатацию объекта (здания, сооружения, помещения) и приняты городскими эксплуатационными организациями;

7. Сметная стоимость по утвержденному проекту (проектной-сметной документации):
всего 294 010,0 тысяч тенге, в том числе строительно-монтажных работ 244 533,0 тысяч тенге, оборудования, инструмента и инвентаря _0,0_ тысяч тенге, прочие затраты 49 477,0 тыс.тенге;

8. Сметная стоимость основных фондов, принимаемых в эксплуатацию 286 127,7 тысяч тенге, в том числе: стоимость строительно-монтажных работ_268 399,4 тысяч тенге; стоимость оборудования, инструмента и инвентаря _00_ тысяч тенге, прочие затраты 17 728,3 тыс.тенге;

9. Доля местного содержания предусмотрена в проектно-сметной документации 100 % и фактически применено 100 % (на объектах, финансируемых за счет государственных инвестиций и средств квазигосударственного сектора);

10. Класс энергоэффективности здания _____;

11. Объект построен в соответствии с утвержденным проектом (проектно-сметной документацией) и требованиями государственных нормативных документов в области архитектуры, градостроительства и строительства.

РЕШИЛ: «Реконструкция самотечного канализационного коллектора на ул. Фролова, лог Абильсай в границах улиц Шайсултана Шаяхметова – С.Баймагамбетова, в г. Костанай»_____

наименование объекта (комплекса)

Заказчик __Шалабаев Казбек Васильевич_____.

фамилия, имя, отчество (при его наличии), подпись руководителя

Место печати (при наличии)

Технический надзор:

1) аттестованный (-ые) эксперт (-ы) _____.
(фамилия, имя, отчество (при его наличии) эксперта, специализация аттестата, подпись, дата

Место печати (при наличии)

2) аккредитованная организация ТОО "Товарищество с ограниченной ответственностью "Құрылыс инжиниринг орталығы"", директор Ибраева Айнур Балгабаевна _____,
(наименование организации)
имеющей в своем составе аттестованного (-ых) эксперта (-ов), фамилия, имя, отчество(при его наличии) руководителя, подпись, дата

Место печати (при наличии)

__ Кожахметов Булат Калкаманович - по объектам первого уровня ответственности – в __ части несущих и ограждающих конструкций; Дайнов Ризабек Утежанович по объектам первого уровня ответственности – в __ части несущих и ограждающих конструкций; Липатова Элина Владимировна - по объектам первого уровня ответственности - в части несущих и ограждающих конструкций и по объектам первого уровня ответственности - в части инженерных сетей и технологического оборудования._____
(фамилия, имя, отчество (при его наличии) эксперта, специализация аттестата), подпись, дата

Место печати (при наличии)

Авторский надзор:

1) разработчик проекта ТОО "Промстройпроект", Пивоваров Александр Николаевич _____.
(наименование организации, фамилия, имя, отчество (при его наличии), должность), подпись, дата

Место печати (при наличии)

2) организация _____
(наименование организации) имеющей в своем составе аттестованного (-ых) эксперта (-ов), фамилия, имя, отчество (при его наличии) руководителя, подпись, дата

Место печати (при наличии)

_____.
(фамилия, имя, отчество (при его наличии) эксперта, специализация аттестата), подпись, дата

Место печати (при наличии)

3) аттестованный (-ые) эксперт (-ы)_____.
(фамилия, имя, отчество (при его наличии) эксперта, специализация аттестата), подпись, дата

Подрядчик Консорциум (генеральный подрядчик):

ТОО «Акмолатранстехмонтаж» в лице директора Джагупарова Ержана Бейсеновича_____.

фамилия, имя, отчество (при его наличии), подпись руководителя

Место печати (при наличии)

ТОО «Корпорация QR» в лице директора Нурмуканова Азамата Кайроллиновича_____

фамилия, имя, отчество (при его наличии), подпись руководителя

Место печати (при наличии)

Приложение 13 к акту приемки
объекта в эксплуатацию

Технические характеристики объекта (сети, водоводы, коллекторы и тому подобное)

№ п/п	Наименование	Единицы измерения	Количество, протяженность	Примечание
1	2	3	4	5
Водопровод				
1	1)из стальных труб	м		
	2) из чугунных труб	м		
	3) из асбестоцементных труб	м		
	4)из железобетонных труб	м		
	5)	м		
2	Распределительная сеть (общая протяженность)	м		
	1) из стальных труб	м		
	2) из чугунных труб	м		
	3) из асбестоцементных труб	м		
	4) из полиэтиленовых труб	м		
	5)			
3	Прочие устройства			
	Смотровой колодец	шт.		
	Задвижка d-	шт.		
	" d-	шт.		
	" d-	шт.		
	Вентили d-	шт.		
	" d-	шт.		
	" d-	шт.		
	Кран d-	шт.		
	" d-	шт.		
	" d-	шт.		
	Гидрант	шт.		
	Водопроводный ввод	шт.		

	Водоразборная колонка	шт.	
	Стальной футляр	шт.	
	Питьевой фонтанчик	шт.	
Канализация			
1	Коллекторы (общая протяженность)	м	
	1) из керамических труб	м	
	2) из чугунных труб	м	
	3) из бетонных труб	м	
	4) из асбестоцементных труб	м	
	5) из железобетонных труб	м	
	6) из трубы двухслойной полимерной со структурированной стенкой SN16 с соединительным элементом	м	830,89
2	Канализационная сеть (общая протяженность)	м	
	1) из керамических труб	м	
	2) из чугунных труб	м	
	3) из бетонных труб	м	
	4) из асбестоцементных труб	м	
	5) из железобетонных труб	м	
	6)		
3	Прочие устройства		
	Смотровой колодец	шт.	
	Выпуск	шт.	

Горизонтальный разрез колодца	Вертикальный разрез колодца
Масштаб _1:50_____	Масштаб _1:50_____

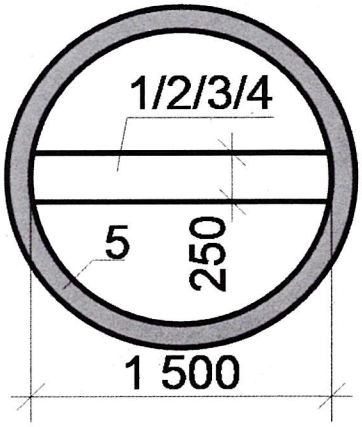
1/2/3/4
5
250
1 500

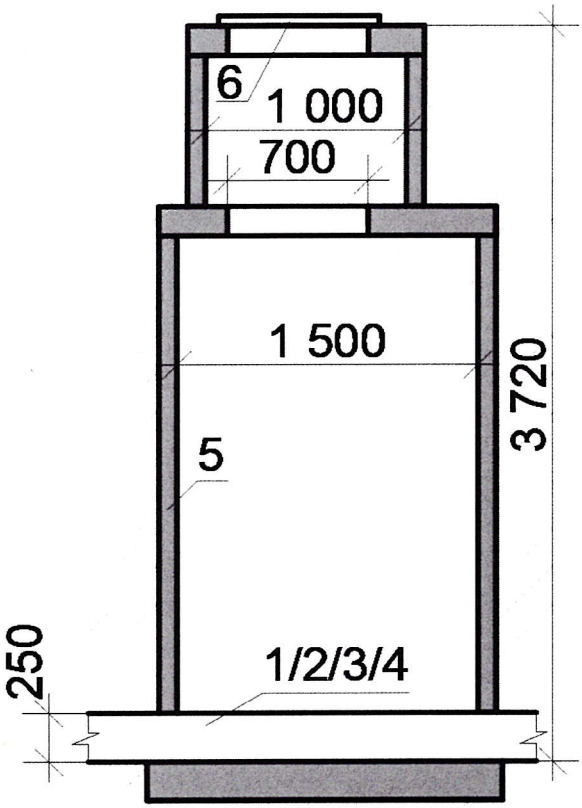
6
1 000
700
1 500
3 720
5
250
1/2/3/4

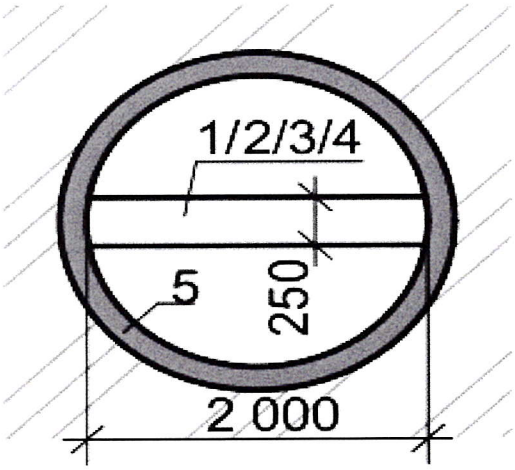
1/2/3/4
5
250
2 000

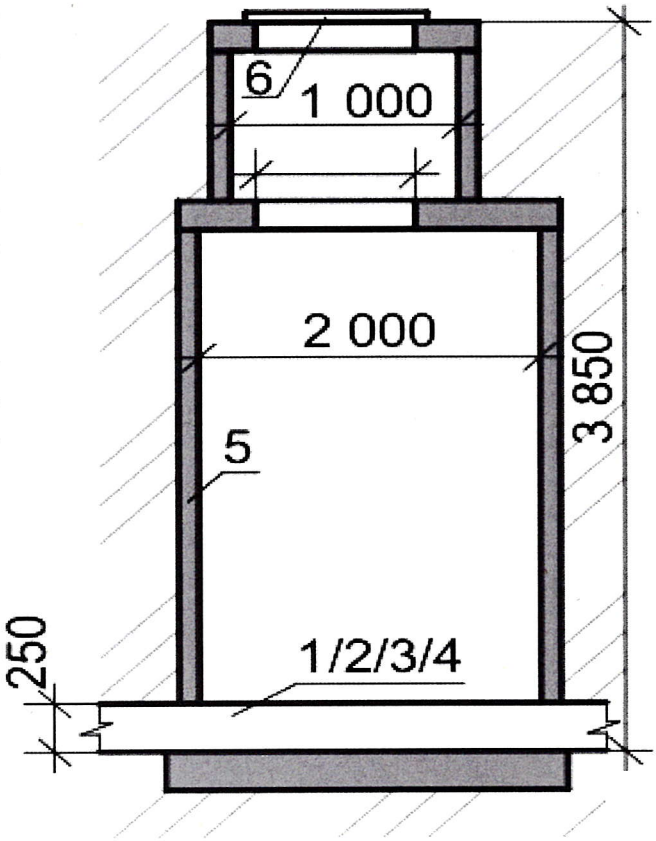
6
1 000
2 000
3 850
5
250
1/2/3/4

Спецификация

№ п/п	Наименование	Марка	Материал	Диаметр (мм) (размеры)	Количество	Примечание
1	Труба двухслойная полимерная со структурированной стенкой SN 16 с соединительным элементом (раструб, муфта) DN/ID 800/785	ГОСТ Р 54475-2011		800	830,22	
2	Труба двухслойная полимерная со структурированной стенкой SN 8 с соединительным элементом (раструб, муфта) DN/OD 110/90	ГОСТ Р 54475-2011		110	8	
3	Труба двухслойная полимерная со структурированной стенкой SN 8 с соединительным элементом (раструб, муфта) DN/OD 160/134	ГОСТ Р 54475-2011		160	6	
4	Труба двухслойная полимерная со структурированной стенкой SN 8 с соединительным элементом (раструб, муфта) DN/OD 315/263	ГОСТ Р 54475-2011		315	2	
5	*Колодец из сборных ж/б элементов Dраб.=1500 мм*	ТП 901-09-11-84			2	
	Колодец из сборных ж/б элементов Dраб.=2000 мм	ТП 901-09-11-84			26	
6	*Люк чугунный*	ГОСТ 3634-2019			28	

Схема привязки колодца к постоянным точкам-ориентирам

Исполнительная топосъемка в масштабе 1:500

Заказчик _директор Шалабаев Казбек Васильевич_____

_____

_____

фамилия, имя, отчество (при его наличии), подпись руководителя

Место печати (при наличии)

Авторский надзор Пивоваров Александр Николаевич_____

_____

фамилия, имя, отчество (при его наличии), подпись эксперта

Место печати (при наличии)